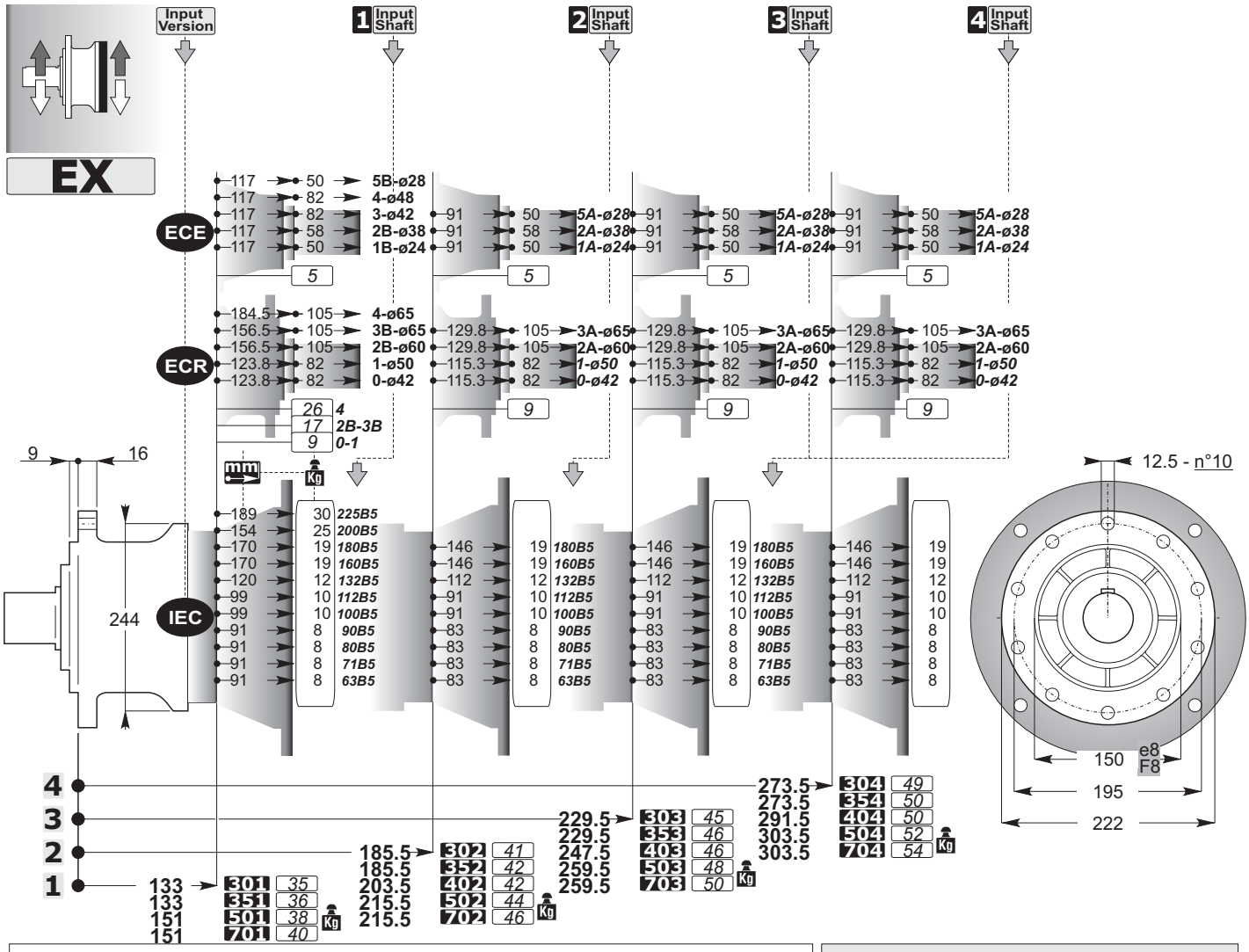
Input Version
1 Input Shaft
2 Input Shaft
3 Input Shaft
4 Input Shaft
EX
ECE
117 50 5B-ø28
117 82 4-ø48
117 82 3-ø42
117 58 2B-ø38
117 50 1B-ø24
91 50 5A-ø28
91 58 2A-ø38
91 50 1A-ø24
5
ECR
184.5 105 4-ø65
156.5 105 3B-ø65
156.5 105 2B-ø60
123.8 82 1-ø50
123.8 82 0-ø42
129.8 105 3A-ø65
129.8 105 2A-ø60
115.3 82 1-ø50
115.3 82 0-ø42
26 4
17 2B-3B
9 0-1
9
IEC
189 30 225B5
154 25 200B5
170 19 180B5
170 19 160B5
120 12 132B5
99 10 112B5
99 10 100B5
91 8 90B5
91 8 80B5
91 8 71B5
91 8 63B5
146 19 180B5
146 19 160B5
112 12 132B5
91 10 112B5
91 10 100B5
83 8 90B5
83 8 80B5
83 8 71B5
83 8 63B5
9 16
244
12.5 - n°10
150 e8 F8
195
222
4
3
2
1
133 301 35
133 351 36
151 501 38
151 701 40
185.5 302 41
185.5 352 42
203.5 402 42
215.5 502 44
215.5 702 46
229.5 303 45
229.5 353 46
247.5 403 46
259.5 503 48
259.5 703 50
273.5 304 49
273.5 354 50
291.5 404 50
303.5 504 52
303.5 704 54
Kg
mm

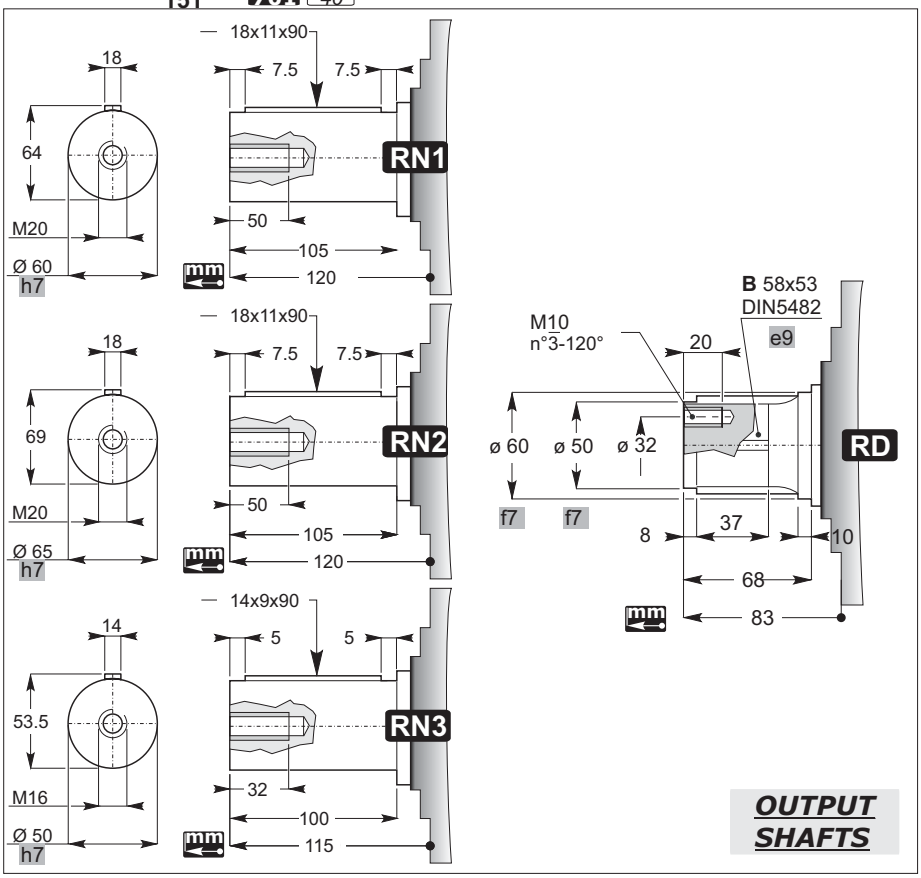
18x11x90
18
7.5
7.5
64
M20
Ø 60 h7
50
105
120
RN1
18x11x90
18
7.5
7.5
69
M20
Ø 65 h7
50
105
120
RN2
14x9x90
14
5
5
53.5
M16
Ø 50 h7
32
100
115
RN3
M10 n°3-120°
B 58x53 DIN5482
e9
20
ø 60
ø 50
ø 32
f7
f7
8
37
10
68
83
RD
mm
OUTPUT SHAFTS

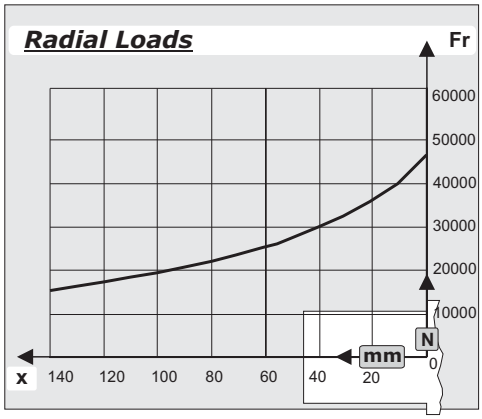
Radial Loads
Fr
60000
50000
40000
30000
20000
10000
0
N
mm
x
140
120
100
80
60
40
20

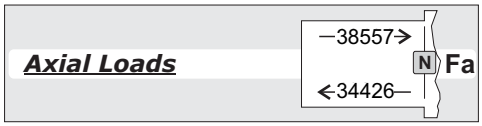
Axial Loads
38557
N
Fa
34426

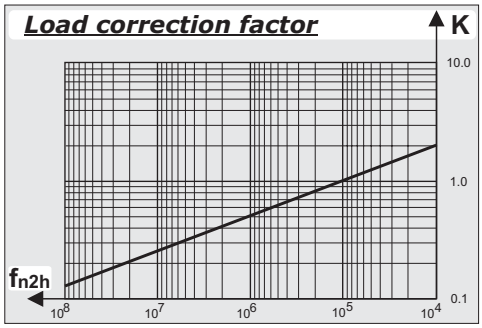
Load correction factor
K
10.0
1.0
0.1
fn2h
10^8
10^7
10^6
10^5
10^4

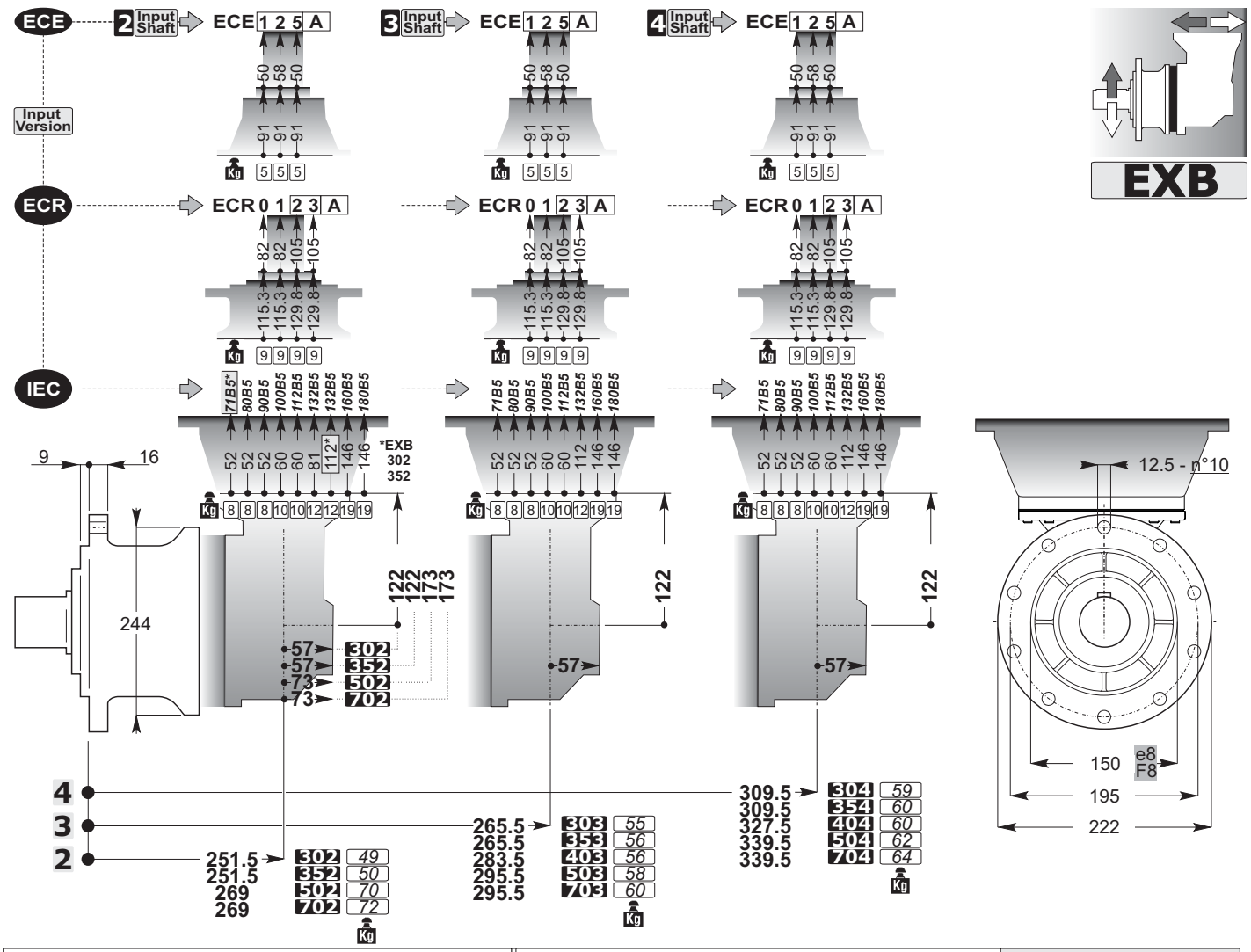

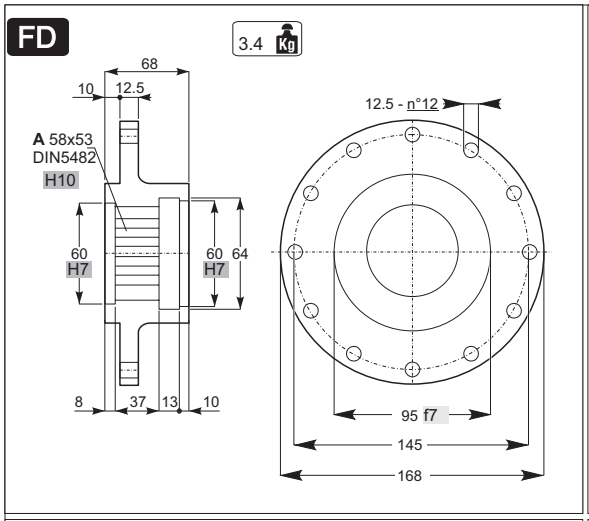

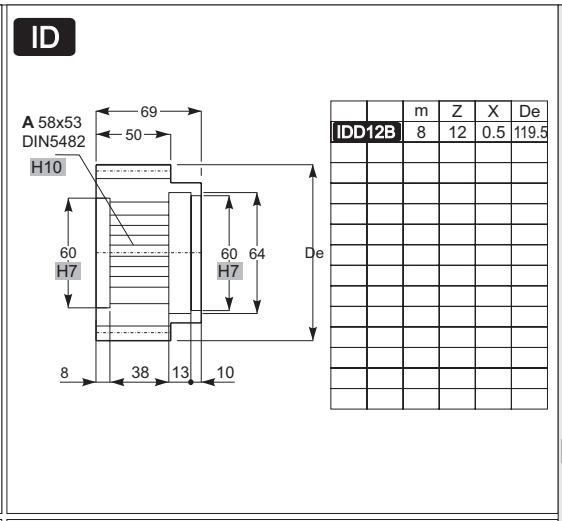

	m	Z	X	De
IDD12B	8	12	0.5	119.5

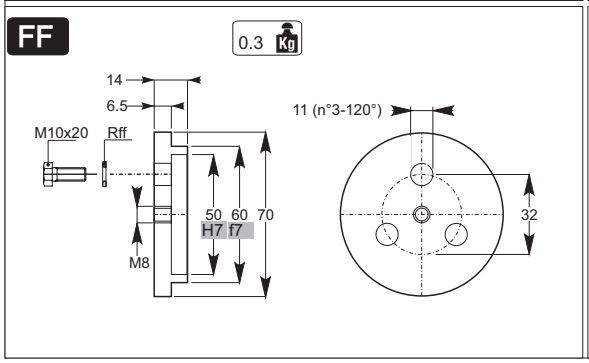

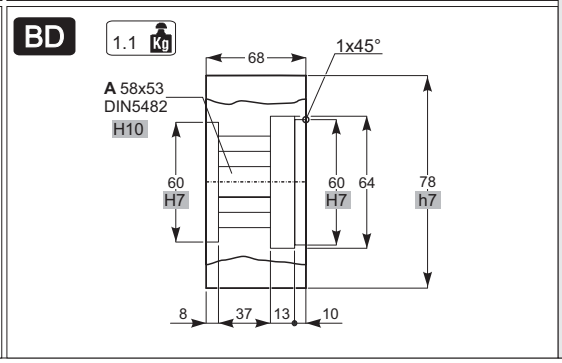

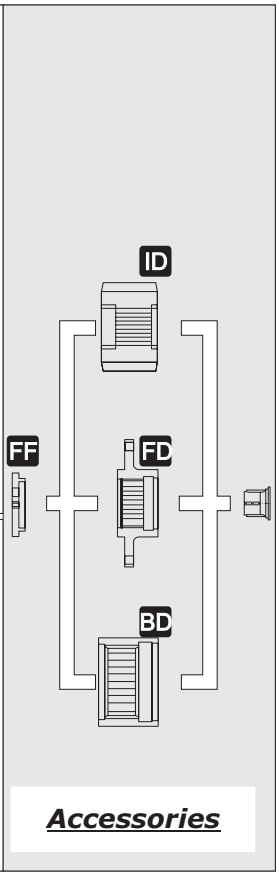

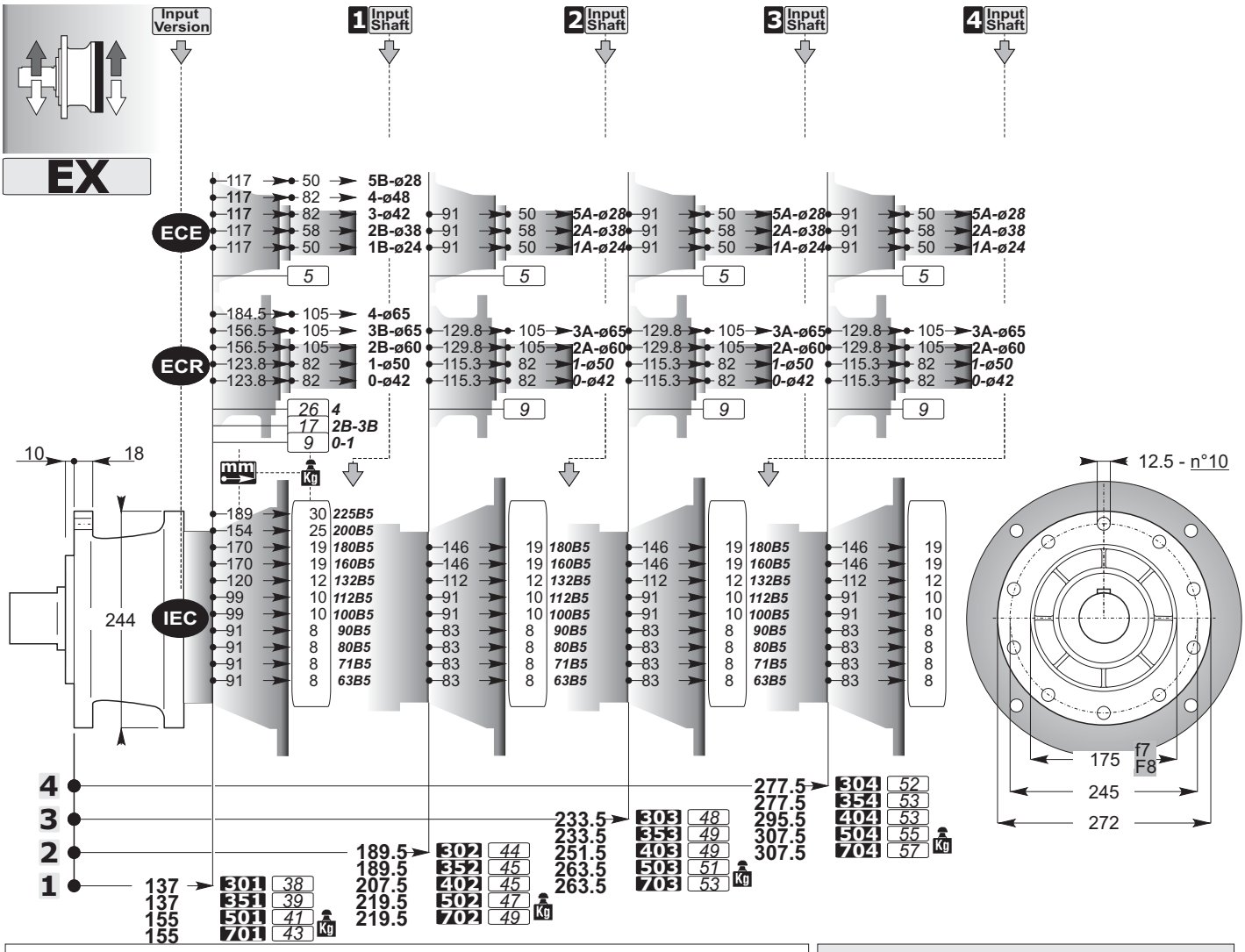
Input Version
1 Input Shaft
2 Input Shaft
3 Input Shaft
4 Input Shaft
EX
ECE
ECR
IEC
244
10
18
12.5 - n°10
175 f7 F8
245
272
mm
Kg

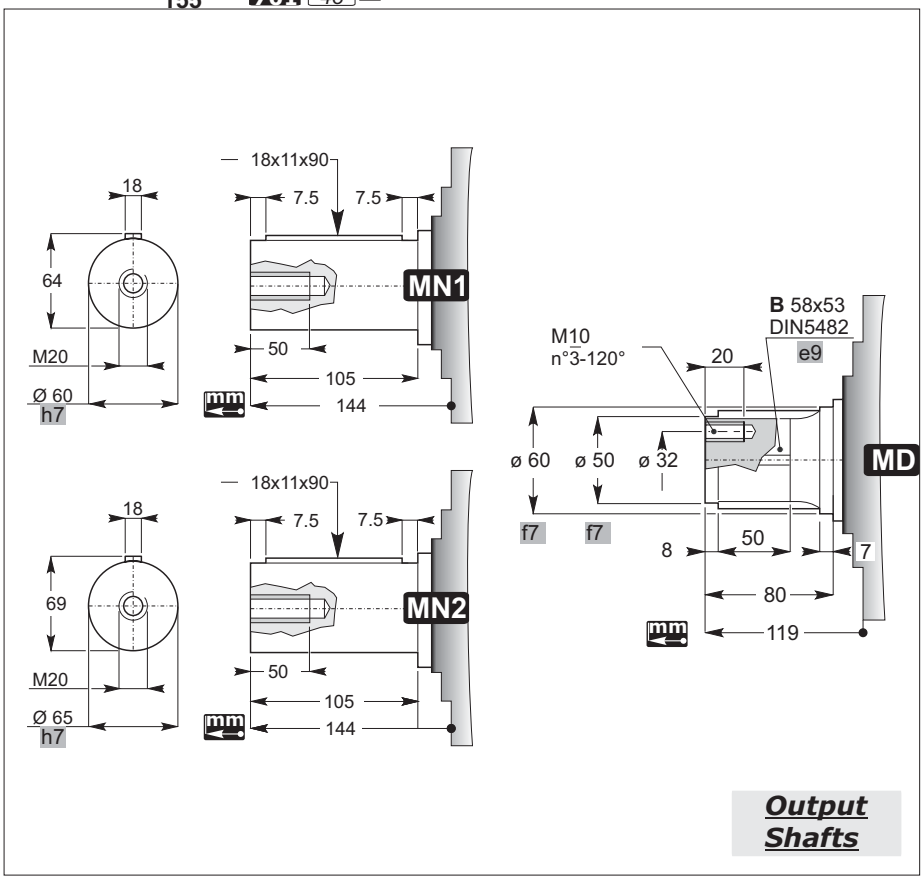
18x11x90
MN1
MN2
MD
M10 n°3-120°
B 58x53 DIN5482
e9
Output Shafts

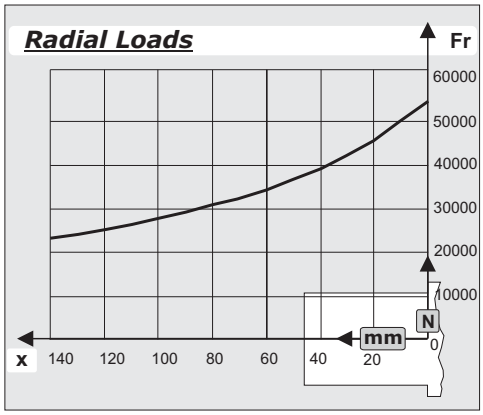
Radial Loads
Fr
N
mm
x

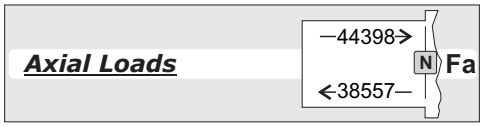
Axial Loads
44398
38557
N
Fa

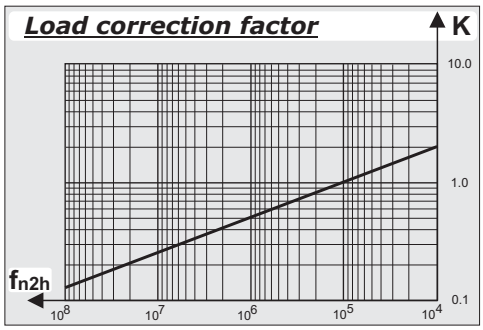
Load correction factor
K
fn2h

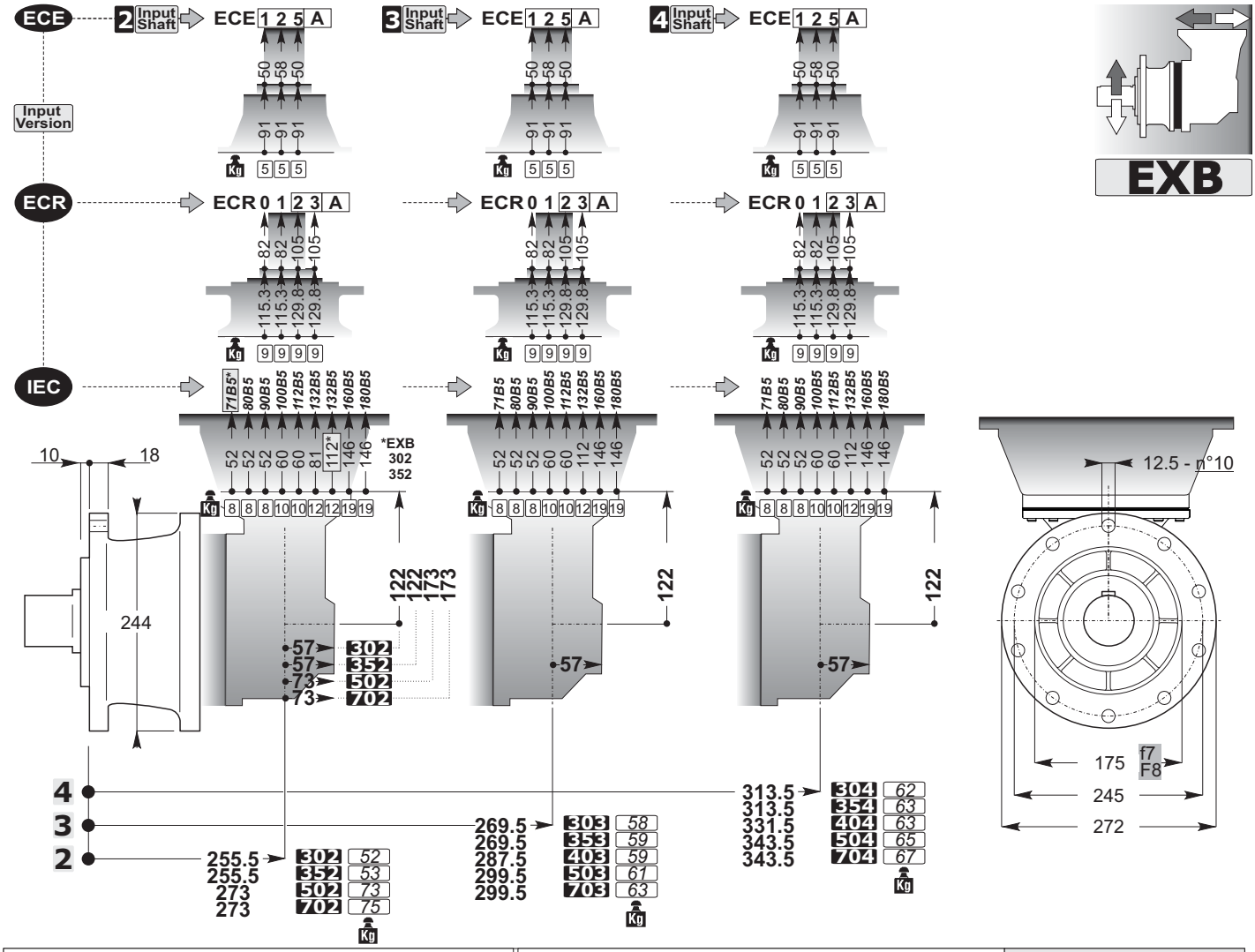
ECE
2 Input Shaft
3 Input Shaft
4 Input Shaft
ECE 1 2 5 A
Input Version
ECR
ECR 0 1 2 3 A
IEC
71B5* 80B5 90B5 100B5 112B5 132B5 160B5 180B5
*EXB 302 352
EXB
10
18
244
122
57
73
302
352
502
702
4
3
2
255.5
273
269.5
287.5
299.5
303
353
403
503
703
313.5
331.5
343.5
304
354
404
504
704
12.5 - n°10
175
245
272
f7
F8

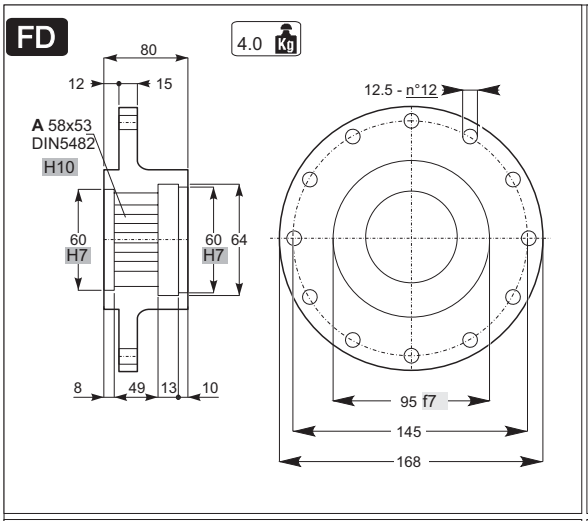
FD
4.0 Kg
80
12
15
A 58x53
DIN5482
H10
60
H7
64
8
49
13
10
12.5 - n°12
95 f7
145
168

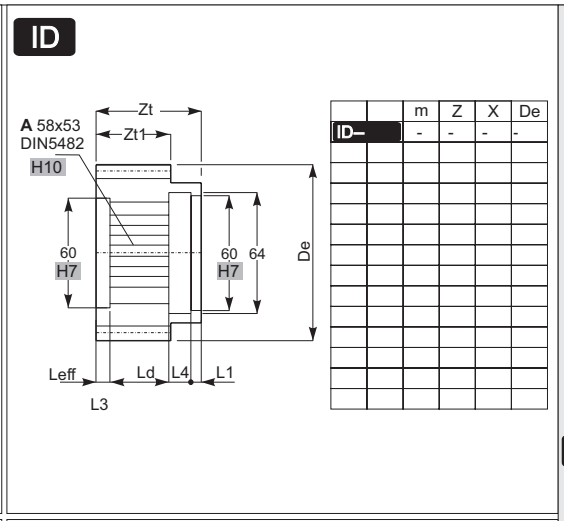
ID
A 58x53
DIN5482
H10
Zt
Zt1
60
H7
64
De
Leff
Ld
L4
L1
L3
ID–
m
Z
X
De

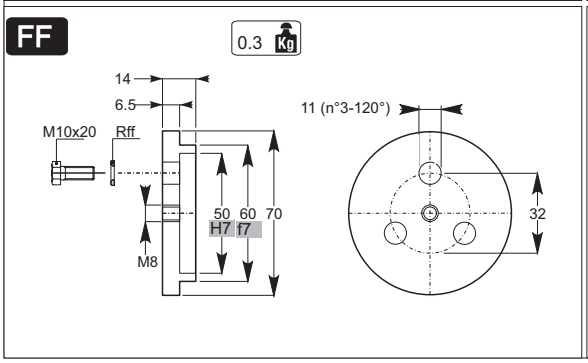
FF
0.3 Kg
14
6.5
M10x20
Rff
11 (n°3-120°)
50
H7
60
f7
70
32
M8

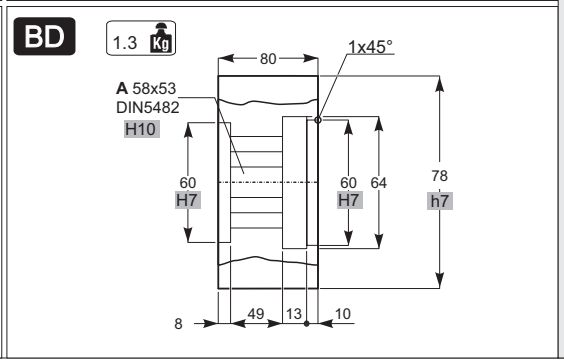
BD
1.3 Kg
80
1x45°
A 58x53
DIN5482
H10
60
H7
64
78
h7
8
49
13
10

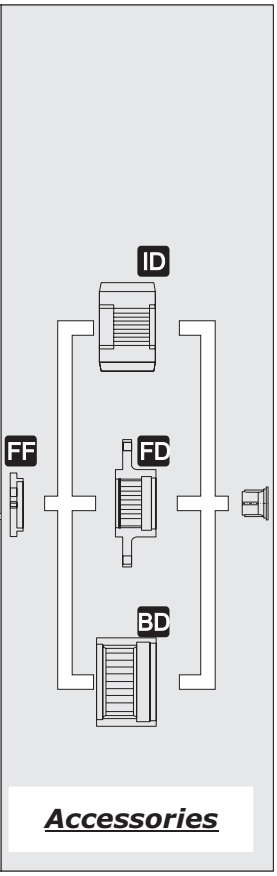
ID
FF
FD
BD
Accessories

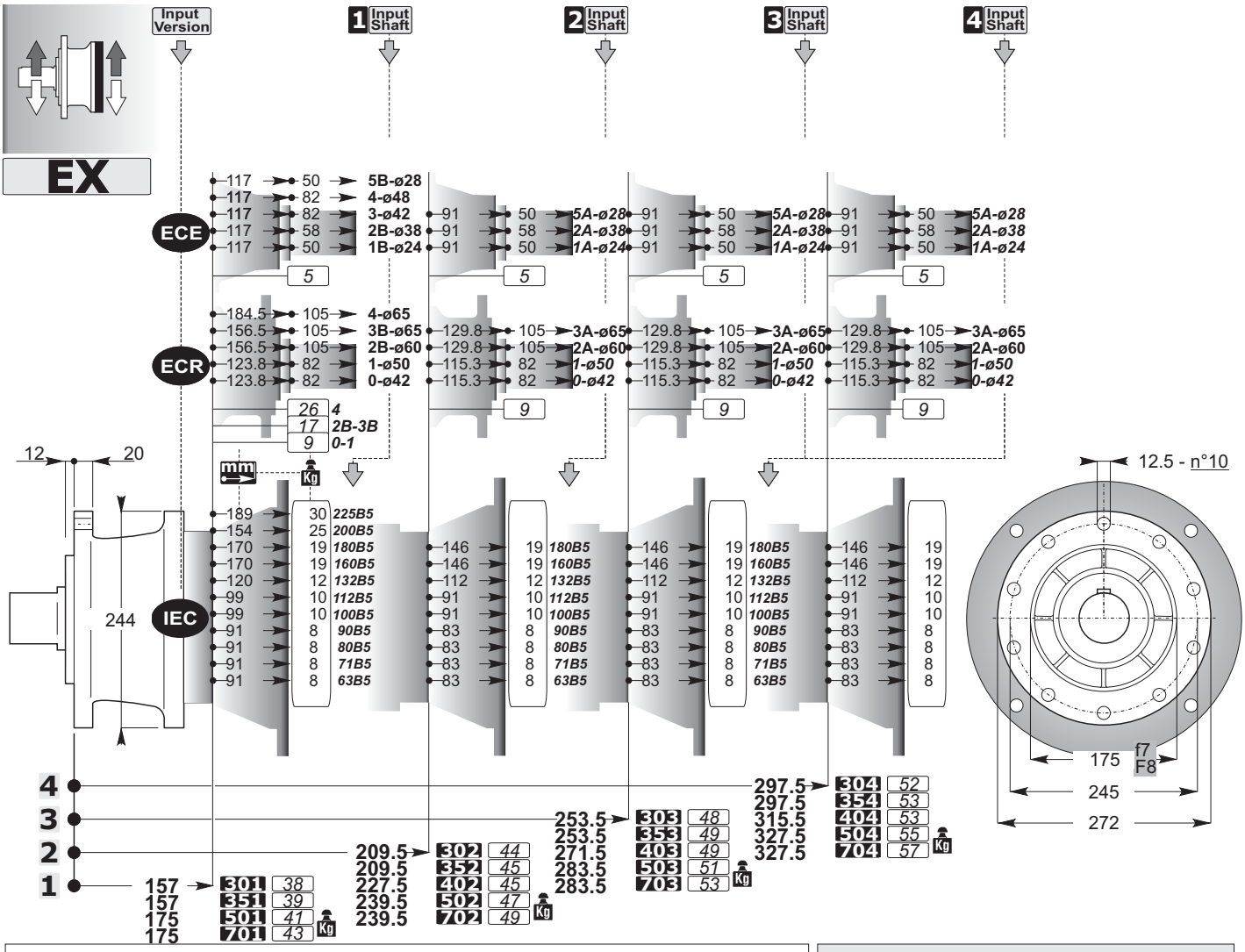
Input Version
1 Input Shaft
2 Input Shaft
3 Input Shaft
4 Input Shaft
EX
ECE
117 50 5B-ø28
117 82 4-ø48
117 82 3-ø42
117 58 2B-ø38
117 50 1B-ø24
91 50 5A-ø28
91 58 2A-ø38
91 50 1A-ø24
5
ECR
184.5 105 4-ø65
156.5 105 3B-ø65
156.5 105 2B-ø60
123.8 82 1-ø50
123.8 82 0-ø42
129.8 105 3A-ø65
129.8 105 2A-ø60
115.3 82 1-ø50
115.3 82 0-ø42
26 4
17 2B-3B
9 0-1
9
12
20
244
IEC
189 30 225B5
154 25 200B5
170 19 180B5
170 19 160B5
120 12 132B5
99 10 112B5
99 10 100B5
91 8 90B5
91 8 80B5
91 8 71B5
91 8 63B5
146 19 180B5
146 19 160B5
112 12 132B5
91 10 112B5
91 10 100B5
83 8 90B5
83 8 80B5
83 8 71B5
83 8 63B5
12.5 - n°10
175 f7 F8
245
272
4
3
2
1
157 301 38
157 351 39
175 501 41
175 701 43
209.5 302 44
209.5 352 45
227.5 402 45
239.5 502 47
239.5 702 49
253.5 303 48
253.5 353 49
271.5 403 49
283.5 503 51
283.5 703 53
297.5 304 52
297.5 354 53
315.5 404 53
327.5 504 55
327.5 704 57
Kg
mm

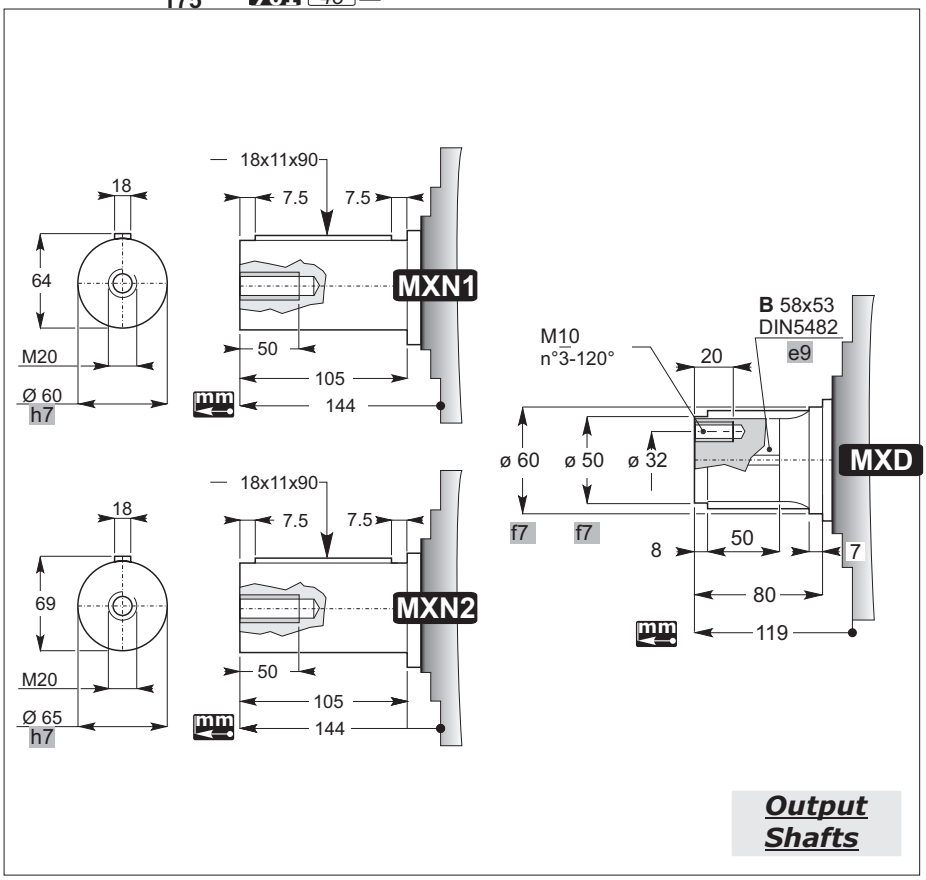
18
64
M20
Ø 60 h7
18x11x90
7.5
7.5
MXN1
50
105
144
mm
18
69
M20
Ø 65 h7
18x11x90
7.5
7.5
MXN2
50
105
144
mm
M10
n°3-120°
20
B 58x53
DIN5482
e9
ø 60
ø 50
ø 32
f7
f7
MXD
8
50
7
80
119
mm
Output Shafts

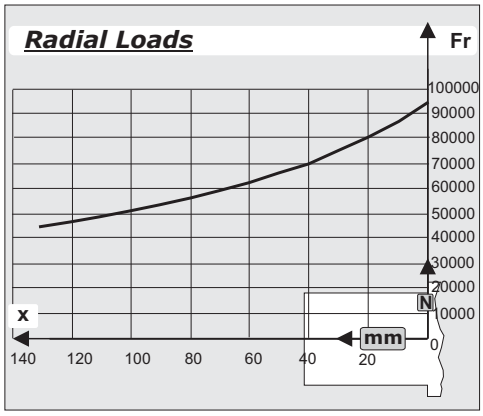
Radial Loads
Fr
100000
90000
80000
70000
60000
50000
40000
30000
20000
10000
0
N
x
mm
140
120
100
80
60
40
20

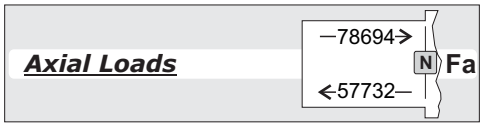
Axial Loads
78694
N
Fa
57732

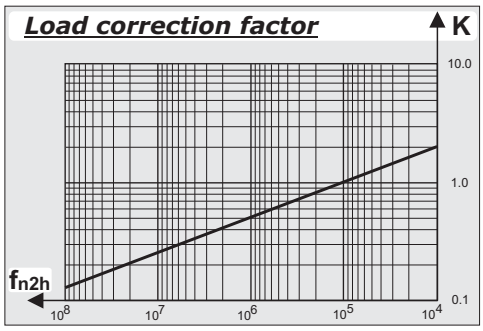
Load correction factor
K
10.0
1.0
0.1
fn2h
10^8
10^7
10^6
10^5
10^4

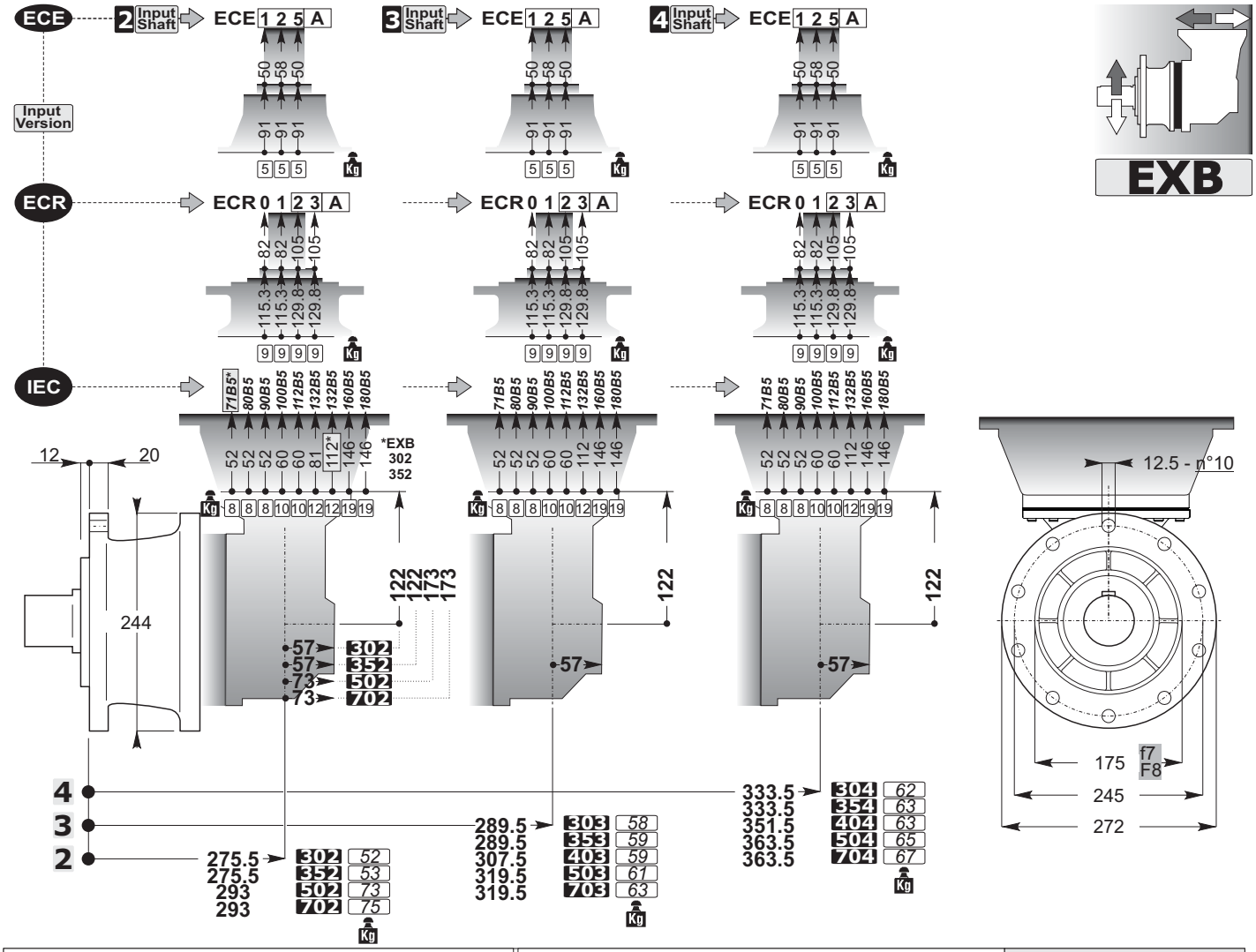
ECE
2 Input Shaft
3 Input Shaft
4 Input Shaft
ECE 1 2 5 A
Input Version
ECR
ECR 0 1 2 3 A
IEC
71B5* 80B5 90B5 100B5 112B5 132B5 160B5 180B5
*EXB 302 352
12 20
244
122 122 173 173
57 57 73 73
302 352 502 702
289.5 289.5 307.5 319.5 319.5
303 353 403 503 703
58 59 59 61 63
275.5 275.5 293 293
302 352 502 702
52 53 73 75
333.5 333.5 351.5 363.5 363.5
304 354 404 504 704
62 63 63 65 67
12.5 - n°10
175 f7 F8
245
272
EXB

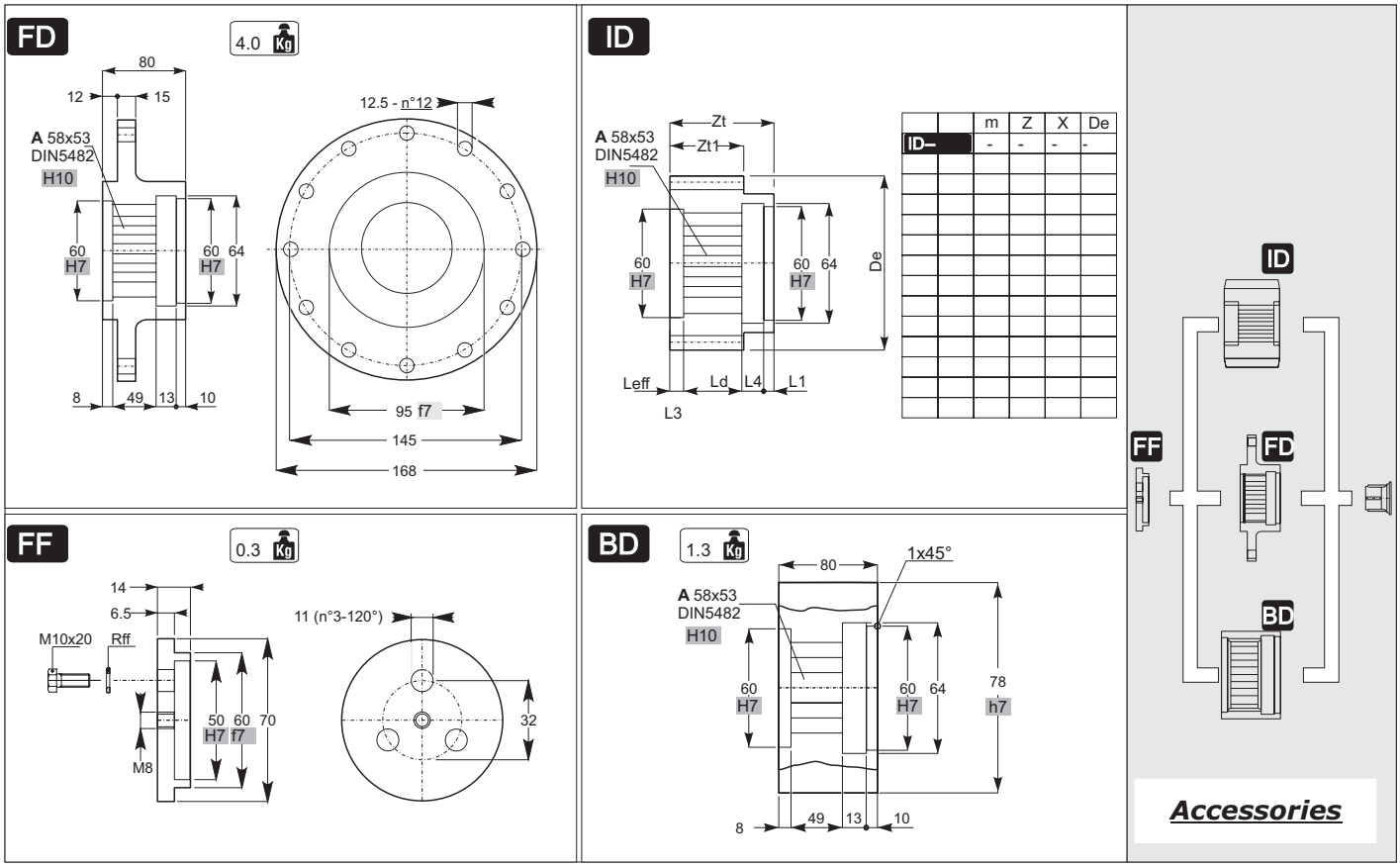
FD
4.0 Kg
80
12 15
12.5 - n°12
A 58x53 DIN5482 H10
60 H7
60 H7 64
8 49 13 10
95 f7
145
168
ID
Zt
Zt1
De
Leff Ld L4 L1
L3
m Z X De
ID– - - - -
FF
0.3 Kg
14
6.5
M10x20 Rff
11 (n°3-120°)
50 60 70
H7 f7
32
M8
BD
1.3 Kg
1x45°
78
h7
Accessories

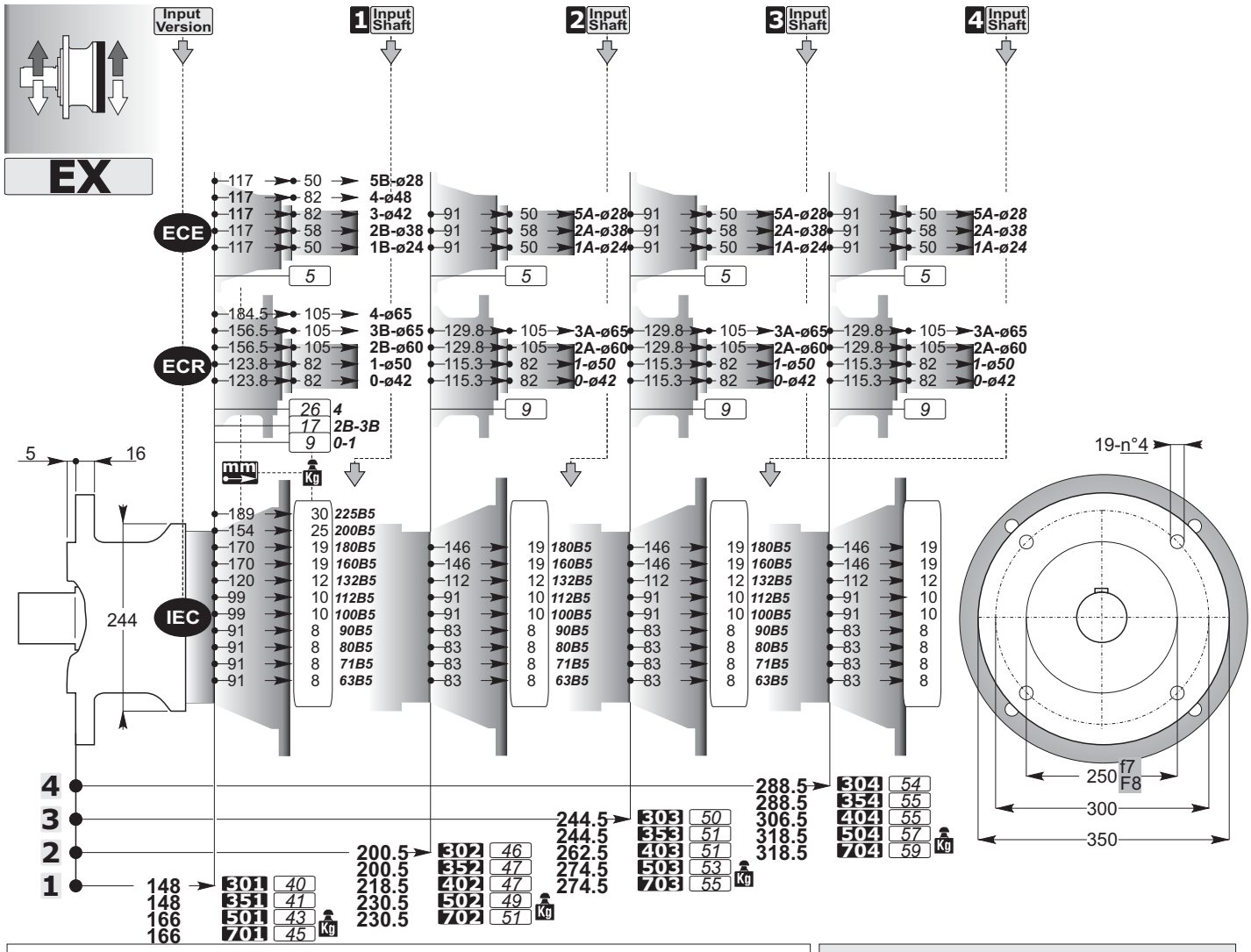
Input Version
1 Input Shaft
2 Input Shaft
3 Input Shaft
4 Input Shaft
EX
ECE
117 50 5B-ø28
117 82 4-ø48
117 82 3-ø42
117 58 2B-ø38
117 50 1B-ø24
91 50 5A-ø28
91 58 2A-ø38
91 50 1A-ø24
5
ECR
184.5 105 4-ø65
156.5 105 3B-ø65
156.5 105 2B-ø60
123.8 82 1-ø50
123.8 82 0-ø42
129.8 105 3A-ø65
129.8 105 2A-ø60
115.3 82 1-ø50
115.3 82 0-ø42
26 4
17 2B-3B
9 0-1
9
IEC
189 30 225B5
154 25 200B5
170 19 180B5
170 19 160B5
120 12 132B5
99 10 112B5
99 10 100B5
91 8 90B5
91 8 80B5
91 8 71B5
91 8 63B5
146 19 180B5
146 19 160B5
112 12 132B5
91 10 112B5
91 10 100B5
83 8 90B5
83 8 80B5
83 8 71B5
83 8 63B5
5 16
244
19-n°4
250 f7 F8
300
350
4
3
2
1
148 301 40
148 351 41
166 501 43
166 701 45
200.5 302 46
200.5 352 47
218.5 402 47
230.5 502 49
230.5 702 51
244.5 303 50
244.5 353 51
262.5 403 51
274.5 503 53
274.5 703 55
288.5 304 54
288.5 354 55
306.5 404 55
318.5 504 57
318.5 704 59
Kg
mm

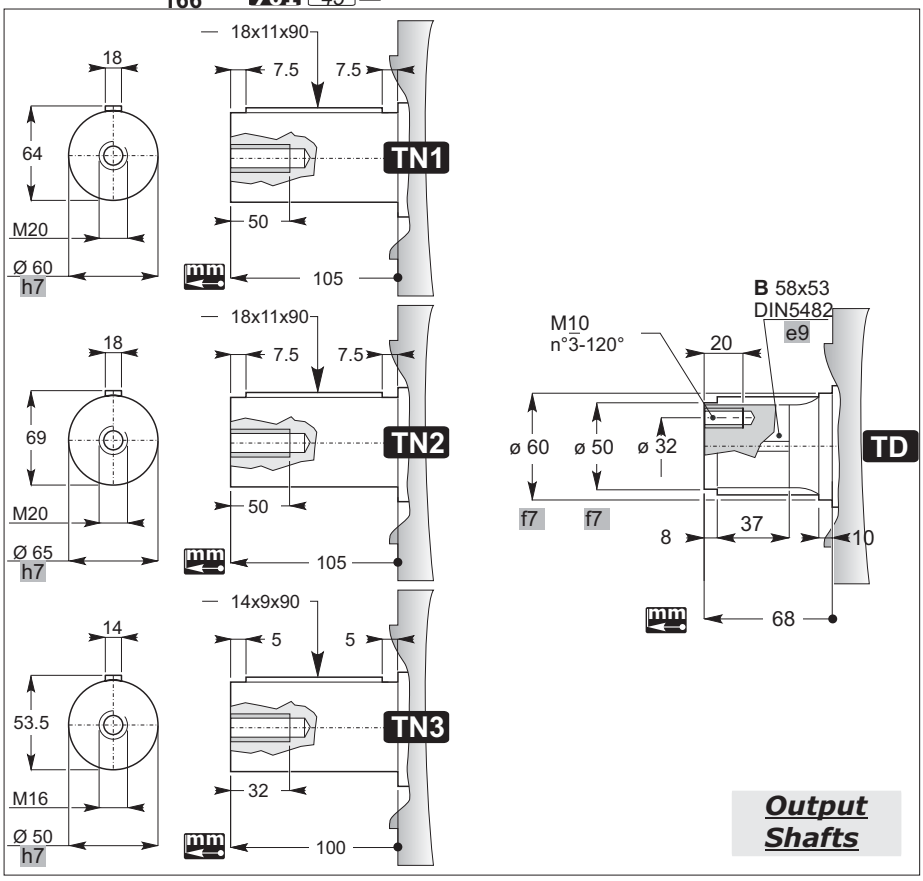
18
64
M20
Ø 60 h7
18x11x90
7.5
7.5
50
105
TN1
18
69
M20
Ø 65 h7
TN2
14
53.5
M16
Ø 50 h7
14x9x90
5
5
32
100
TN3
M10 n°3-120°
B 58x53 DIN5482 e9
20
ø 60
ø 50
ø 32
f7
f7
8
37
10
68
TD
mm
Output Shafts

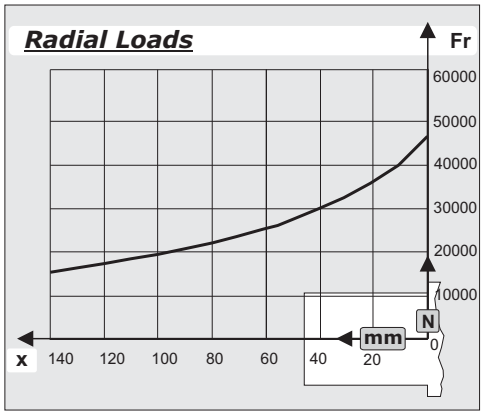
Radial Loads
Fr
60000
50000
40000
30000
20000
10000
N
0
x
140
120
100
80
60
40
20
mm

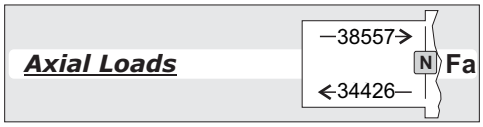
Axial Loads
38557
N
Fa
34426

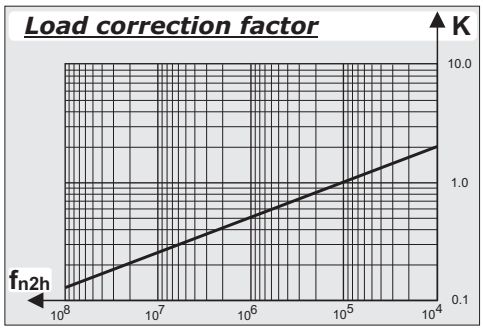
Load correction factor
K
10.0
1.0
0.1
fn2h
10^8
10^7
10^6
10^5
10^4

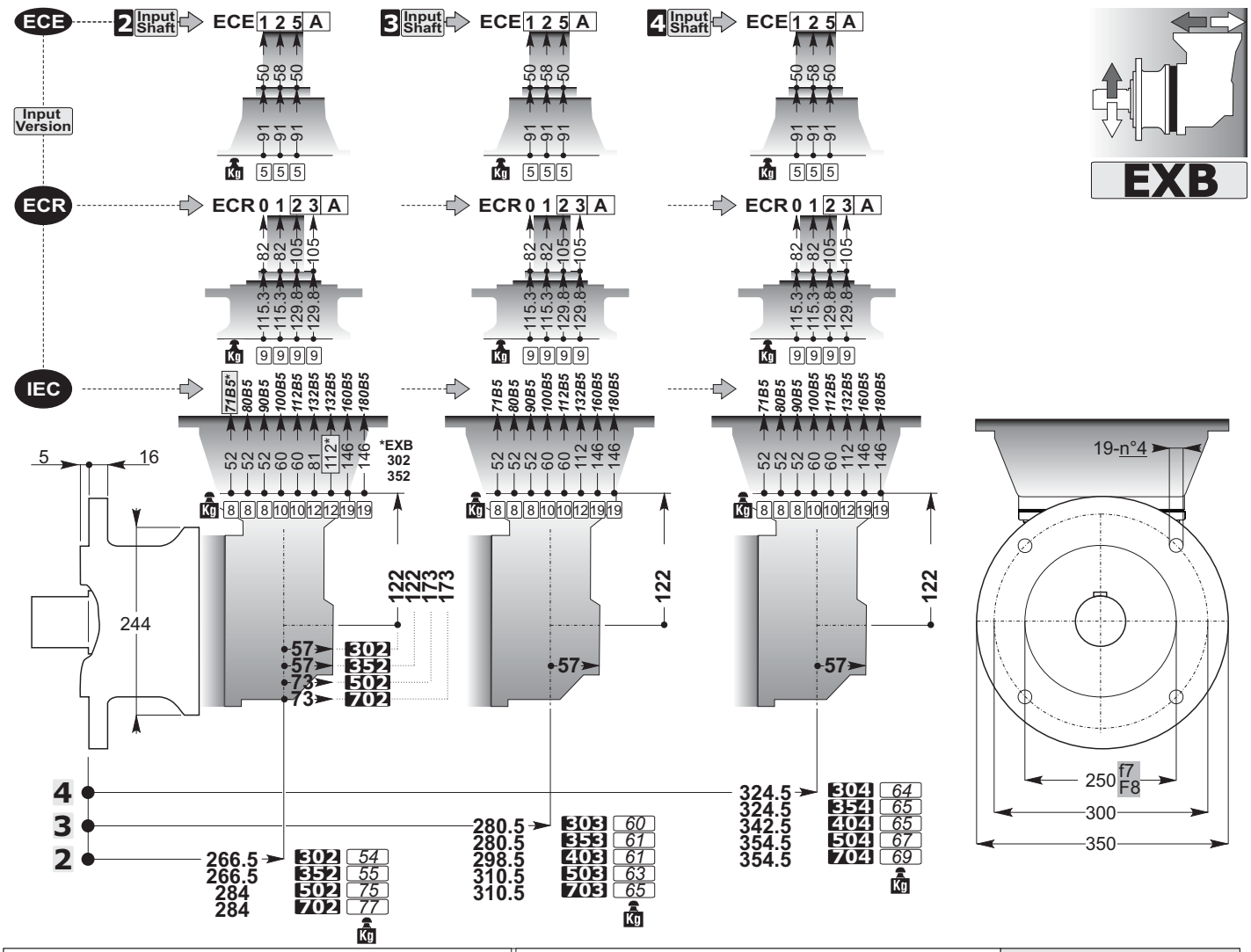

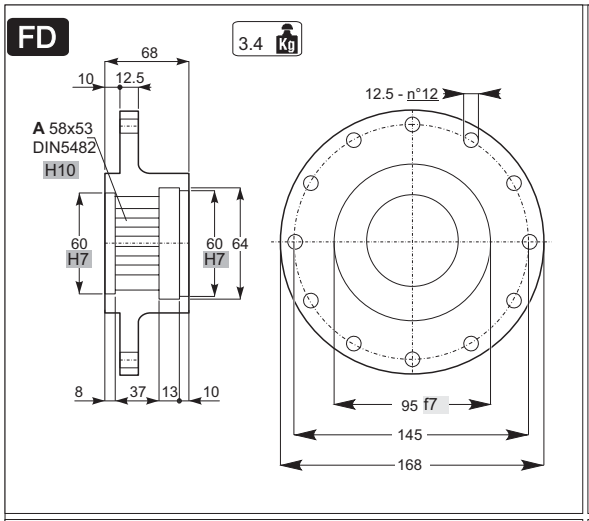

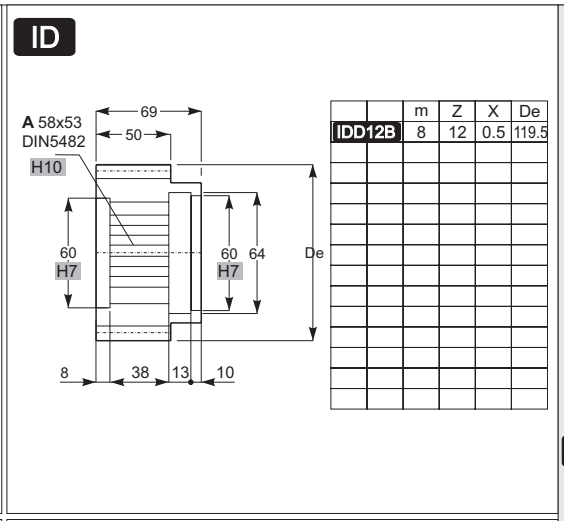

	m	Z	X	De
IDD12B	8	12	0.5	119.5

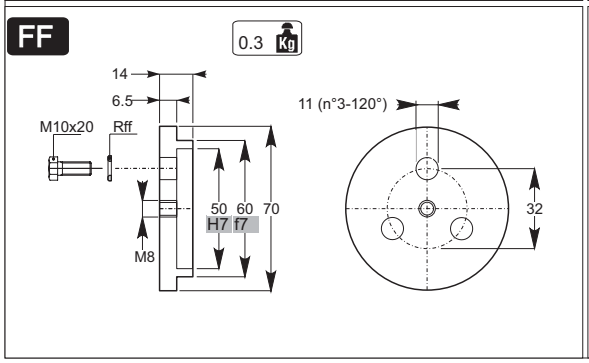

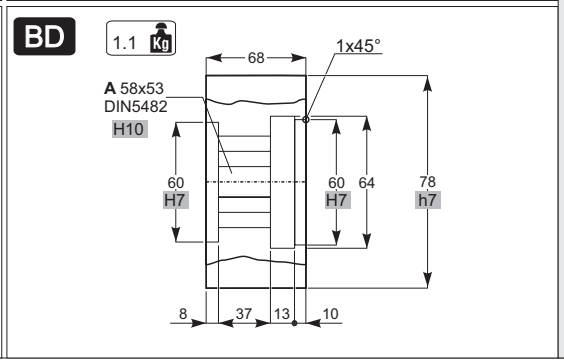

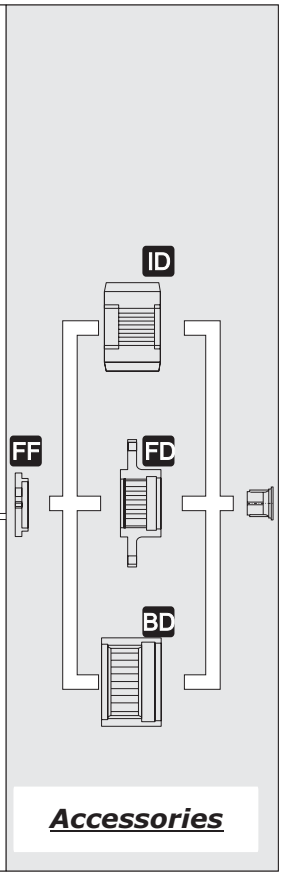

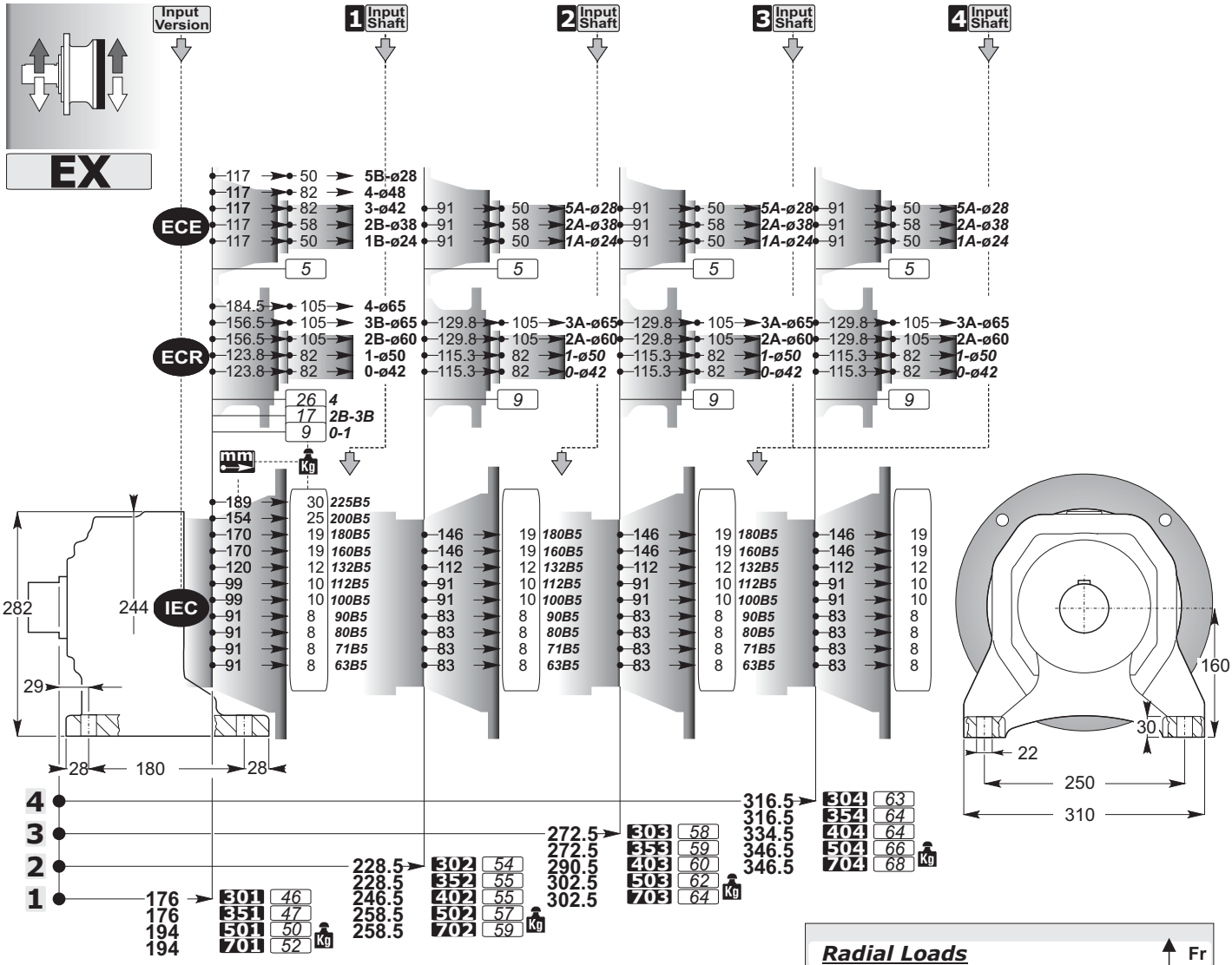
Input Version
1 Input Shaft
2 Input Shaft
3 Input Shaft
4 Input Shaft
EX
ECE
117 50 5B-ø28
117 82 4-ø48
117 82 3-ø42
117 58 2B-ø38
117 50 1B-ø24
91 50 5A-ø28
91 58 2A-ø38
91 50 1A-ø24
5
ECR
184.5 105 4-ø65
156.5 105 3B-ø65
156.5 105 2B-ø60
123.8 82 1-ø50
123.8 82 0-ø42
129.8 105 3A-ø65
129.8 105 2A-ø60
115.3 82 1-ø50
115.3 82 0-ø42
9
26 4
17 2B-3B
9 0-1
mm
Kg
IEC
189 30 225B5
154 25 200B5
170 19 180B5
170 19 160B5
120 12 132B5
99 10 112B5
99 10 100B5
91 8 90B5
91 8 80B5
91 8 71B5
91 8 63B5
146 19 180B5
146 19 160B5
112 12 132B5
91 10 112B5
91 10 100B5
83 8 90B5
83 8 80B5
83 8 71B5
83 8 63B5
282
244
29
28
180
28
160
30
22
250
310
4
3
2
1
176 301 46
176 351 47
194 501 50
194 701 52
228.5 302 54
228.5 352 55
246.5 402 55
258.5 502 57
258.5 702 59
272.5 303 58
272.5 353 59
290.5 403 60
302.5 503 62
302.5 703 64
316.5 304 63
316.5 354 64
334.5 404 64
346.5 504 66
346.5 704 68

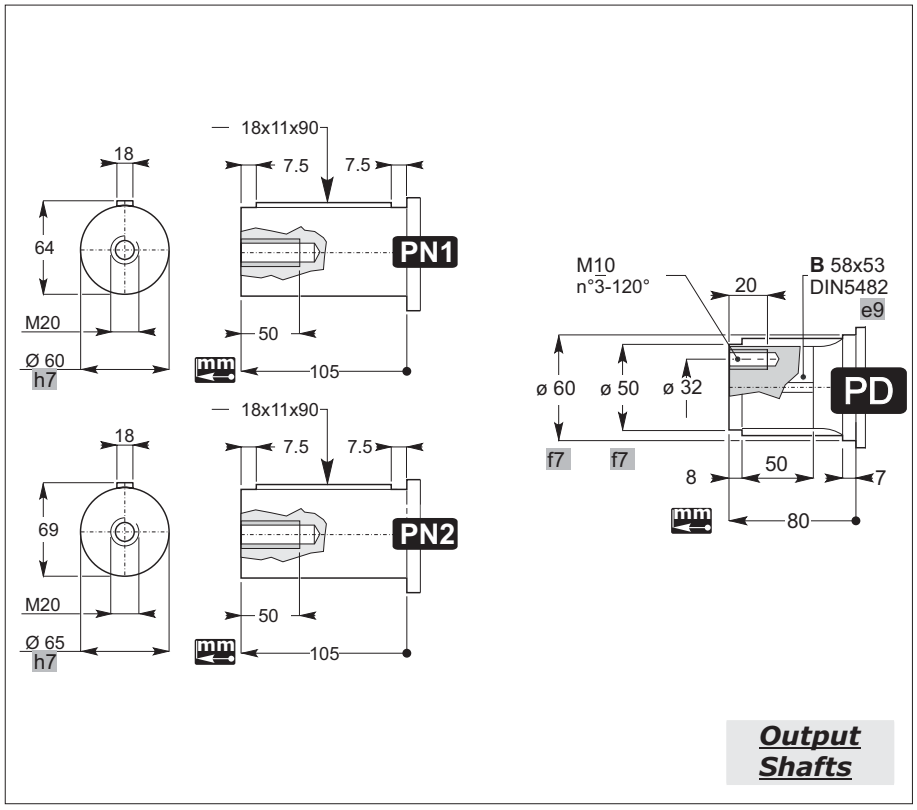
18x11x90
18
7.5
7.5
64
PN1
M20
Ø 60
h7
50
mm
105
18x11x90
18
7.5
7.5
69
PN2
M20
Ø 65
h7
50
mm
105
M10
n°3-120°
20
B 58x53
DIN5482
e9
ø 60
ø 50
ø 32
PD
f7
f7
8
50
7
mm
80
Output Shafts

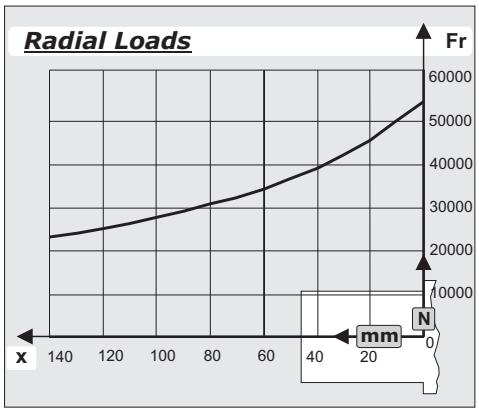
Radial Loads
Fr
60000
50000
40000
30000
20000
10000
N
mm
x
140
120
100
80
60
40
20
0

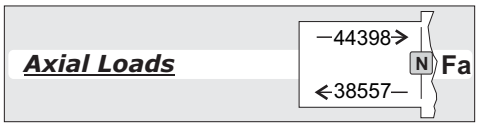
Axial Loads
44398
N
Fa
38557

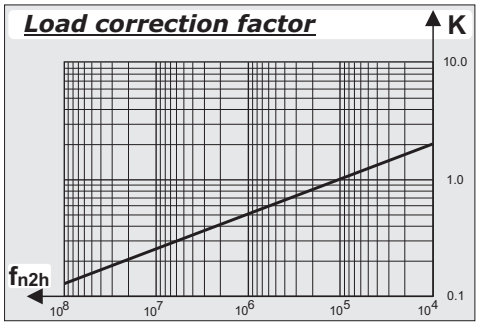
Load correction factor
K
10.0
1.0
0.1
fn2h
10^8
10^7
10^6
10^5
10^4

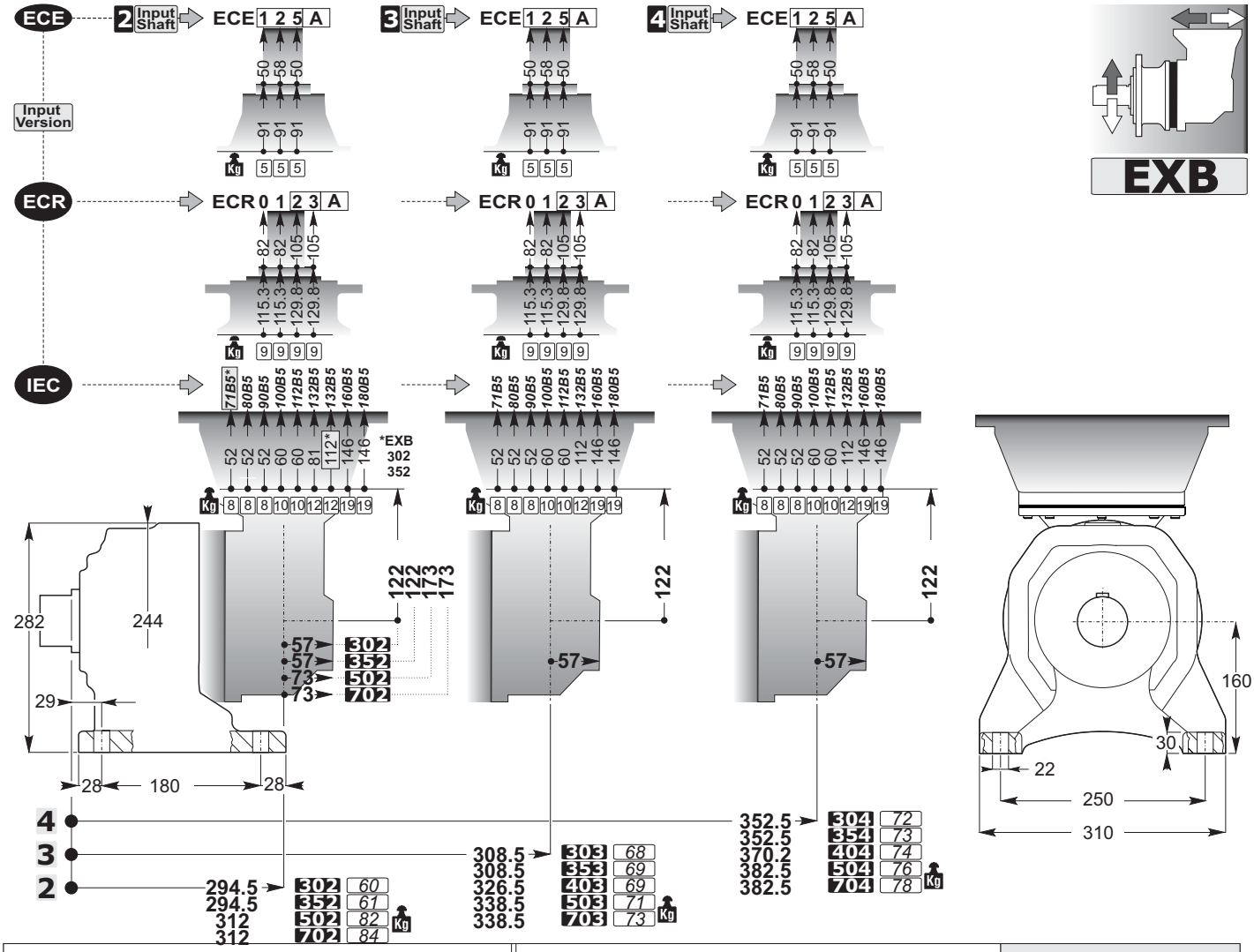
ECE
2 Input Shaft
3 Input Shaft
4 Input Shaft
ECE 1 2 5 A
Input Version
ECR
ECR 0 1 2 3 A
IEC
71B5* 80B5 90B5 100B5 112B5 132B5 160B5 180B5
*EXB 302 352
EXB
282
244
29
28
180
28
122
57
73
302
352
502
702
160
30
22
250
310
4
3
2
294.5 302 60
294.5 352 61
312 502 82
312 702 84
308.5 303 68
308.5 353 69
326.5 403 69
338.5 503 71
338.5 703 73
352.5 304 72
352.5 354 73
370.2 404 74
382.5 504 76
382.5 704 78

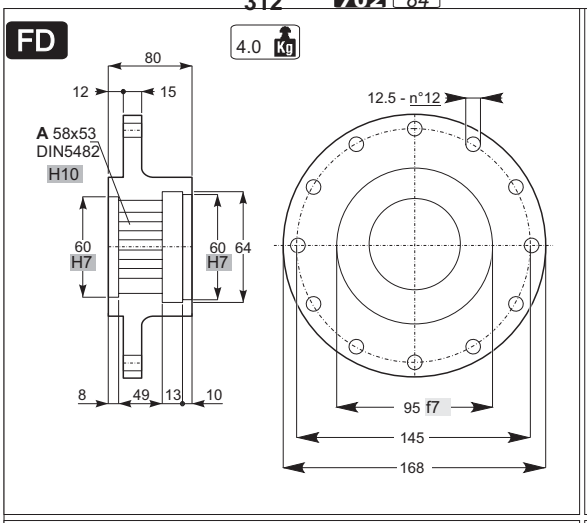
FD
4.0 Kg
80
12
15
A 58x53
DIN5482
H10
60 H7
60 H7
64
8
49
13
10
12.5 - n°12
95 f7
145
168

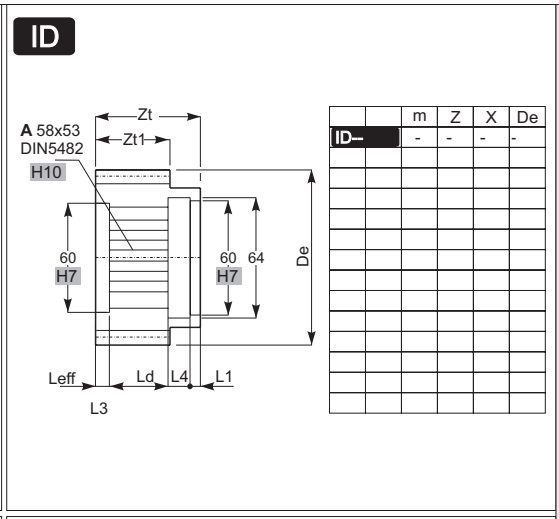
ID
Zt
Zt1
A 58x53
DIN5482
H10
60 H7
60 H7
64
De
Leff
Ld
L4
L1
L3

	m	Z	X	De
ID–	-	-	-	-

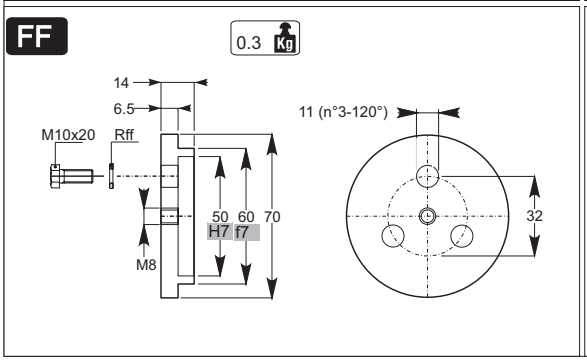
FF
0.3 Kg
14
6.5
M10x20
Rff
M8
50 H7
60 f7
70
11 (n°3-120°)
32

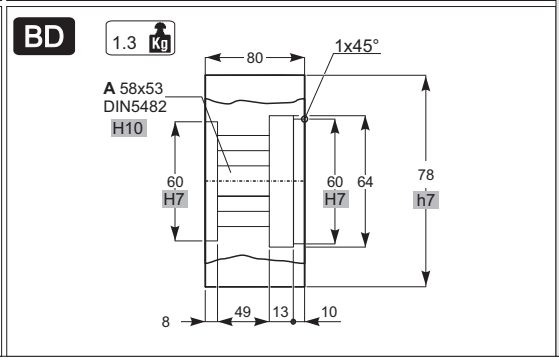
BD
1.3 Kg
80
1x45°
A 58x53
DIN5482
H10
60 H7
60 H7
64
78 h7
8
49
13
10

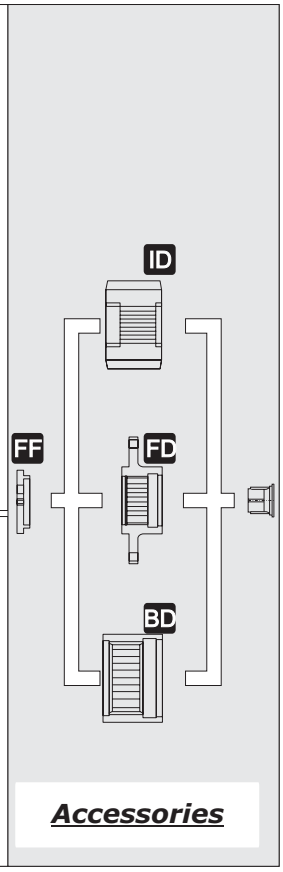
ID
FF
FD
BD
Accessories

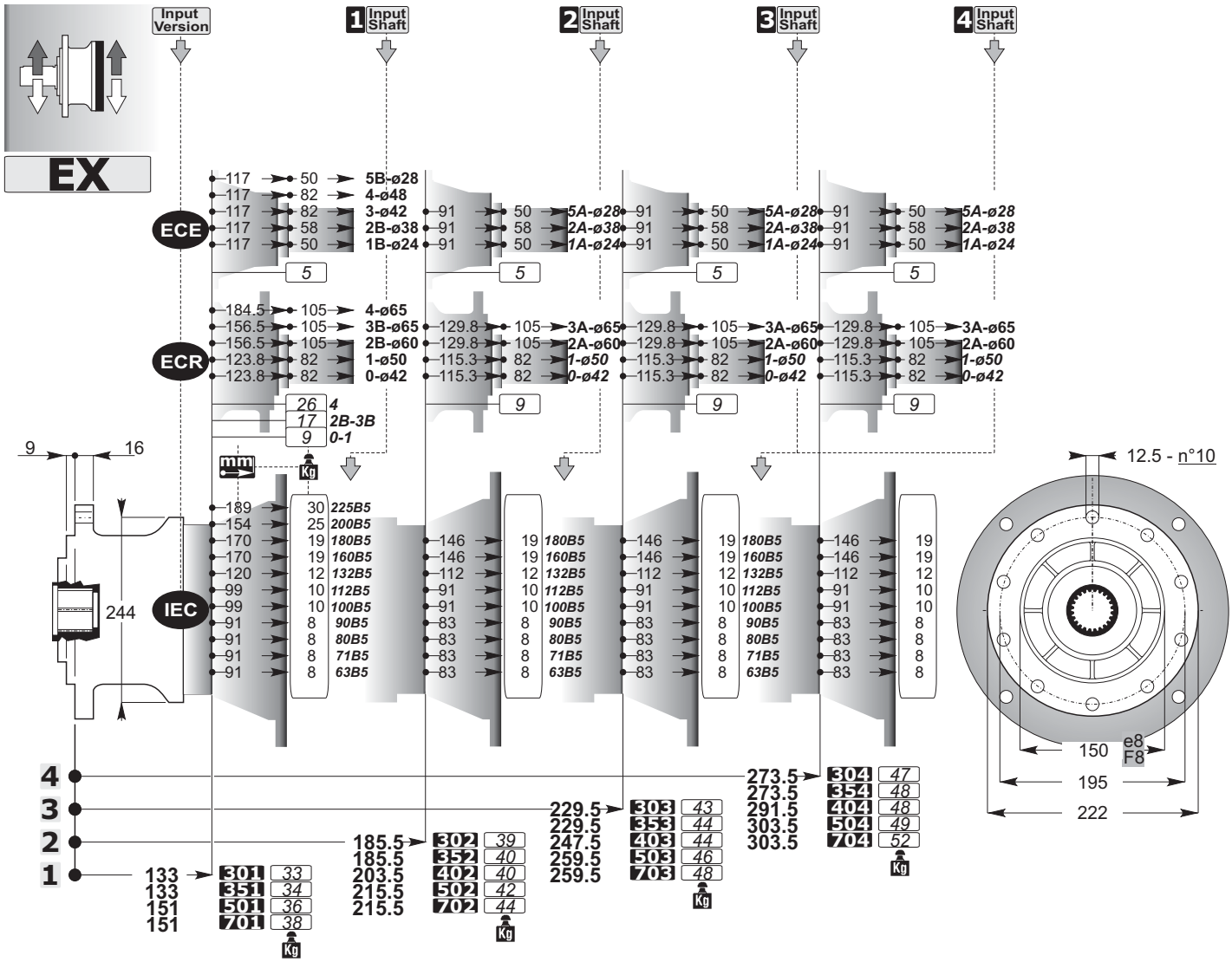

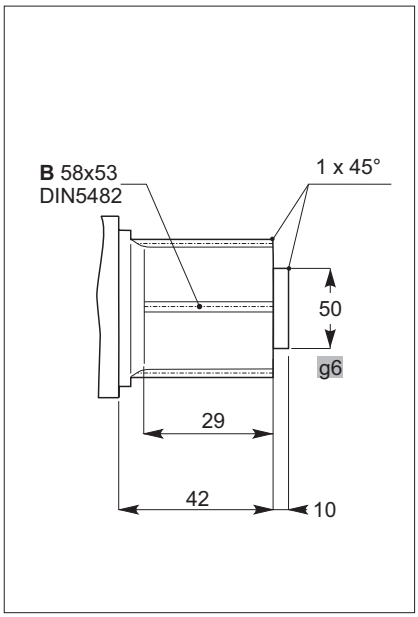

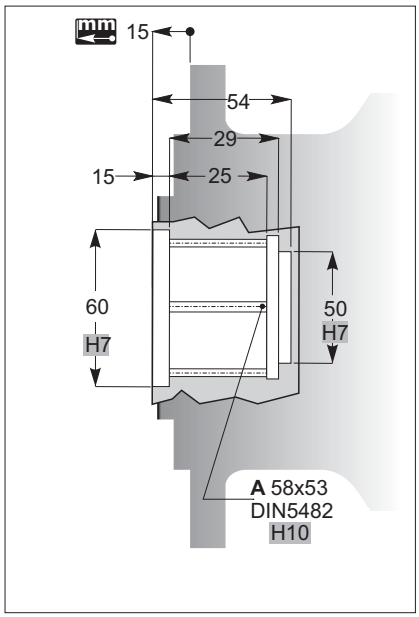

Output Shafts

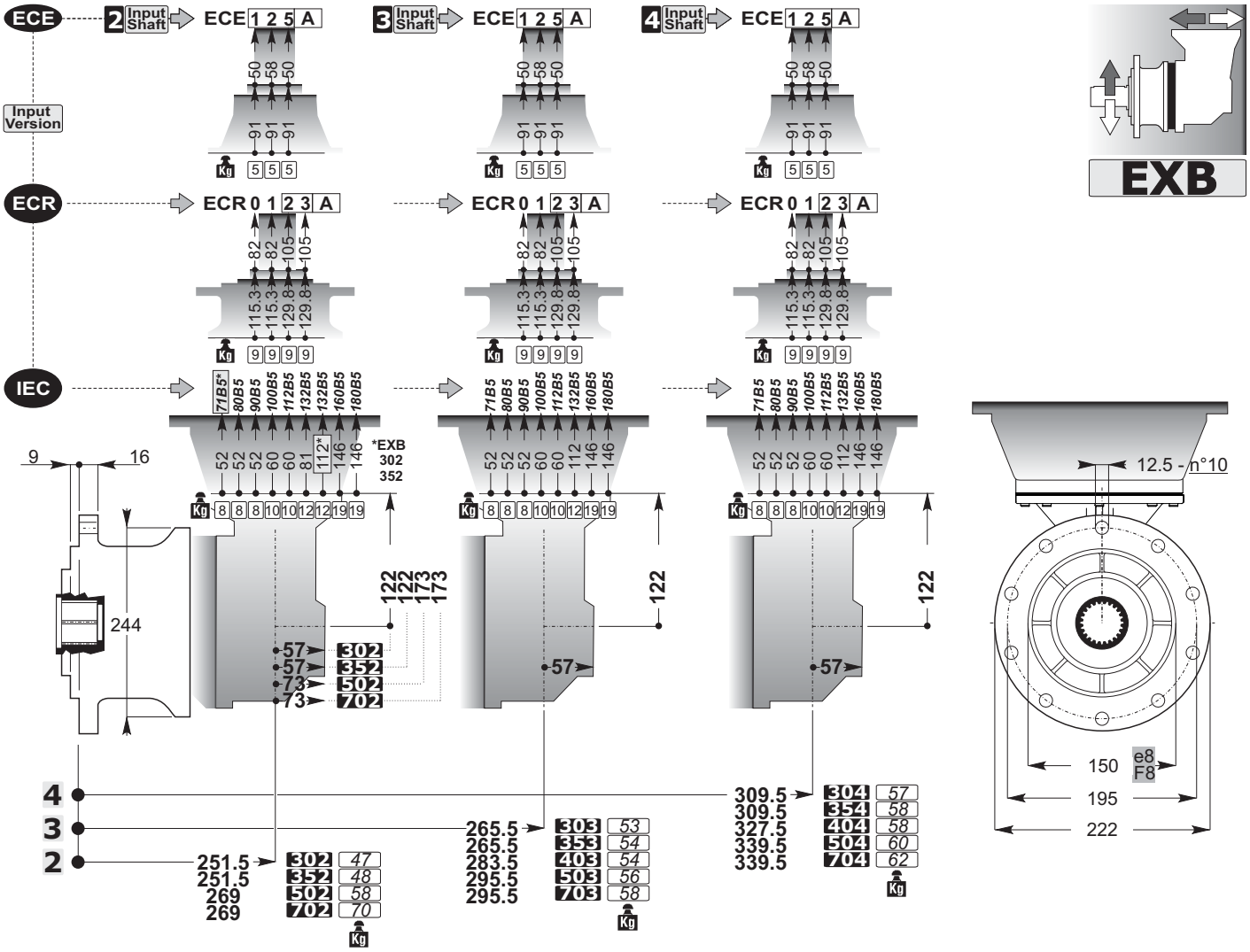
ECE
2 Input Shaft
3 Input Shaft
4 Input Shaft
ECE 1 2 5 A
Input Version
ECR
ECR 0 1 2 3 A
IEC
71B5* 80B5 90B5 100B5 112B5 132B5 160B5 180B5
*EXB
302
352
244
9
16
12.5 - n°10
150
195
222
e8
F8
EXB

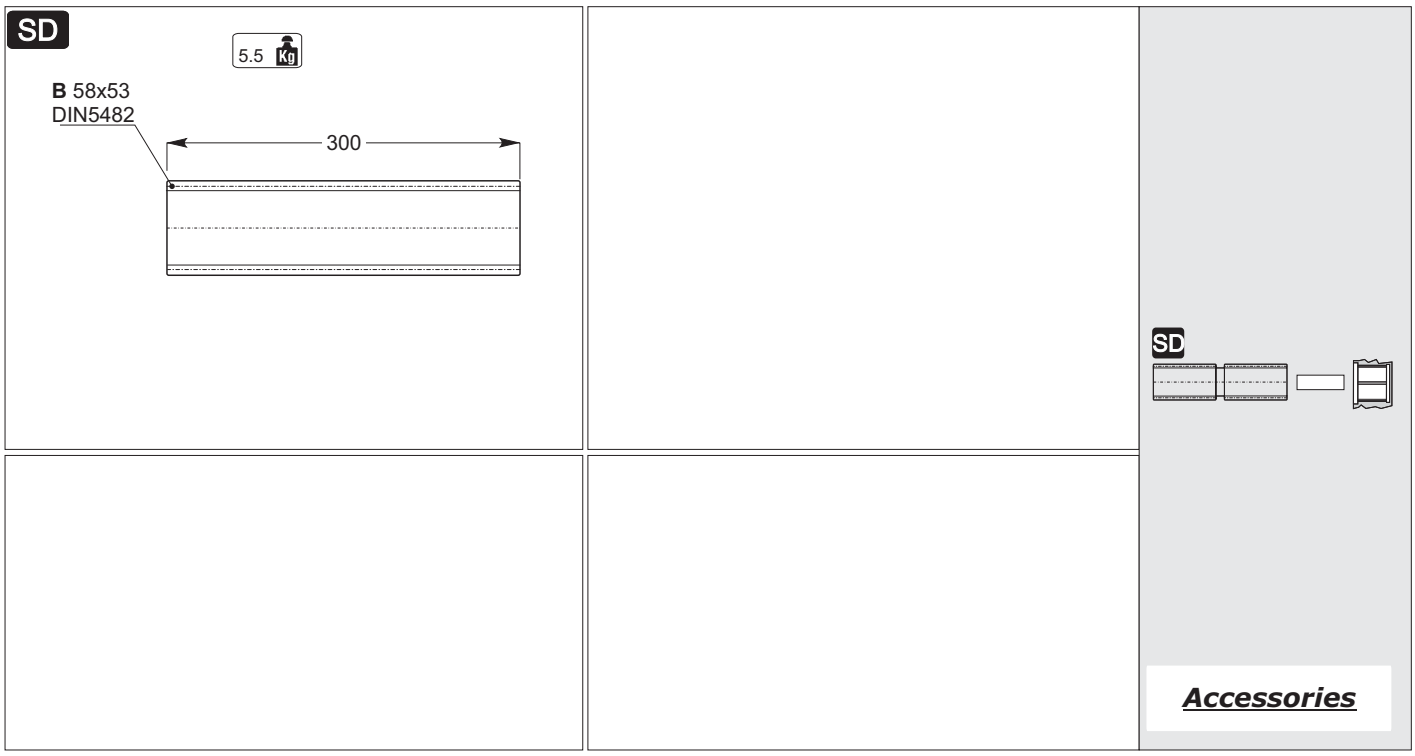
SD
5.5 Kg
B 58x53
DIN5482
300
SD
Accessories

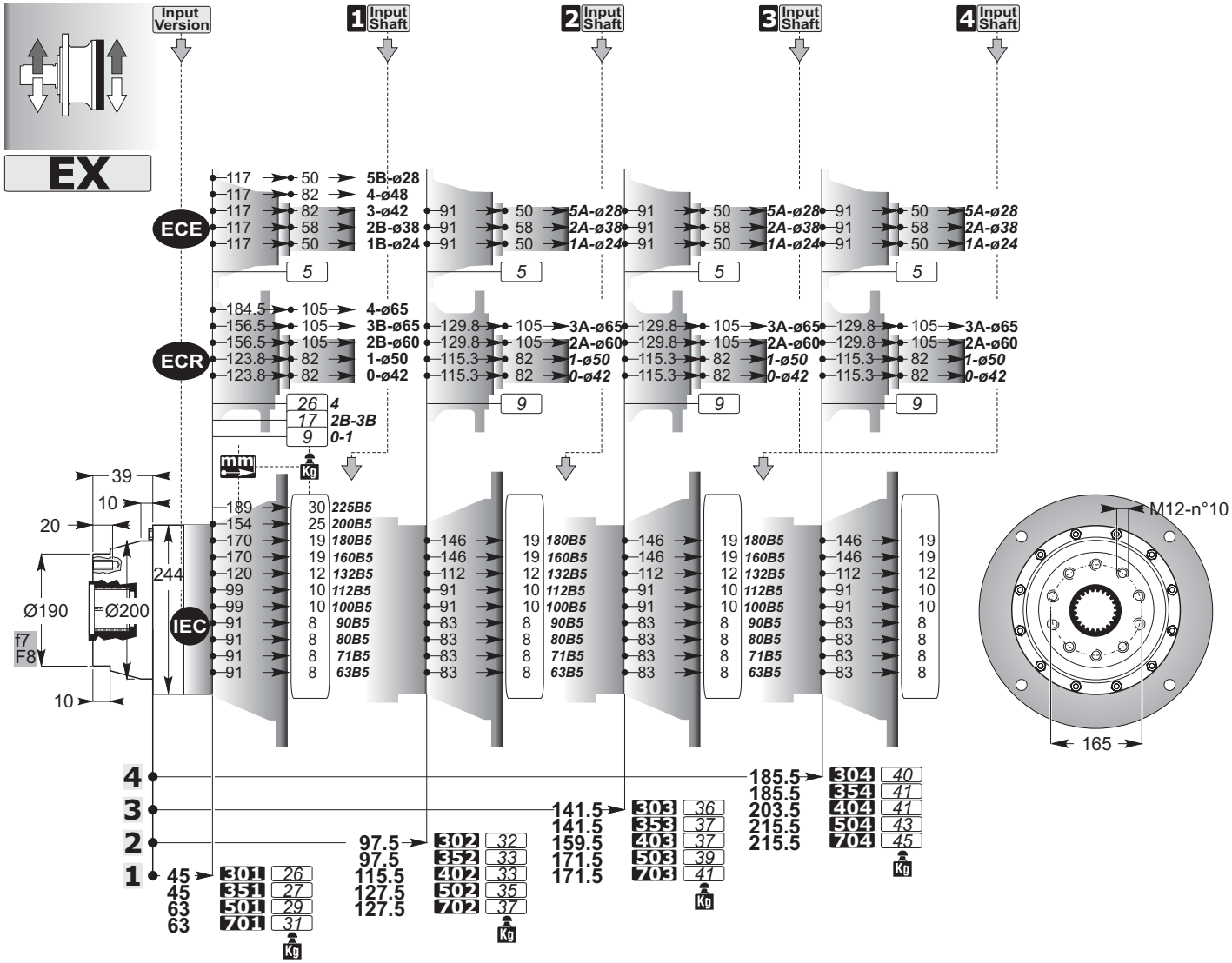

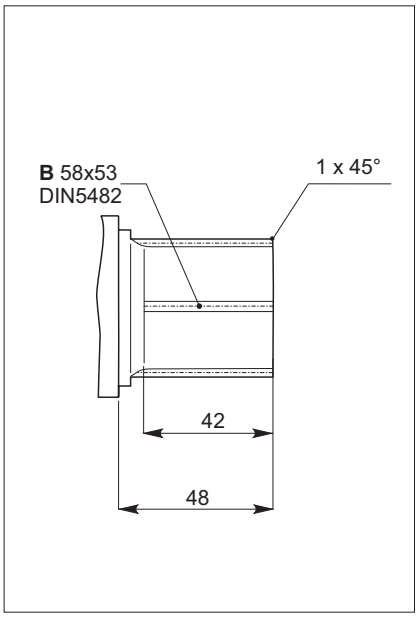

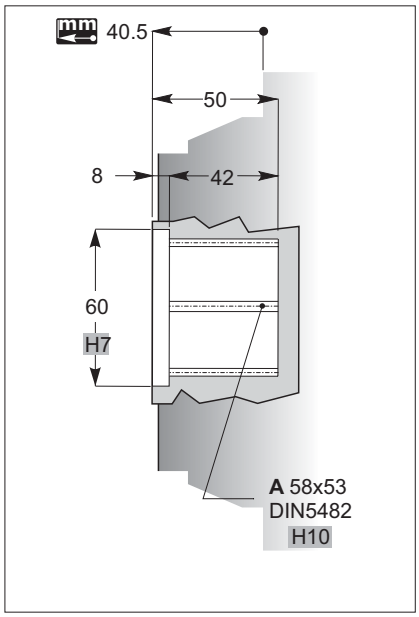

Output Shafts

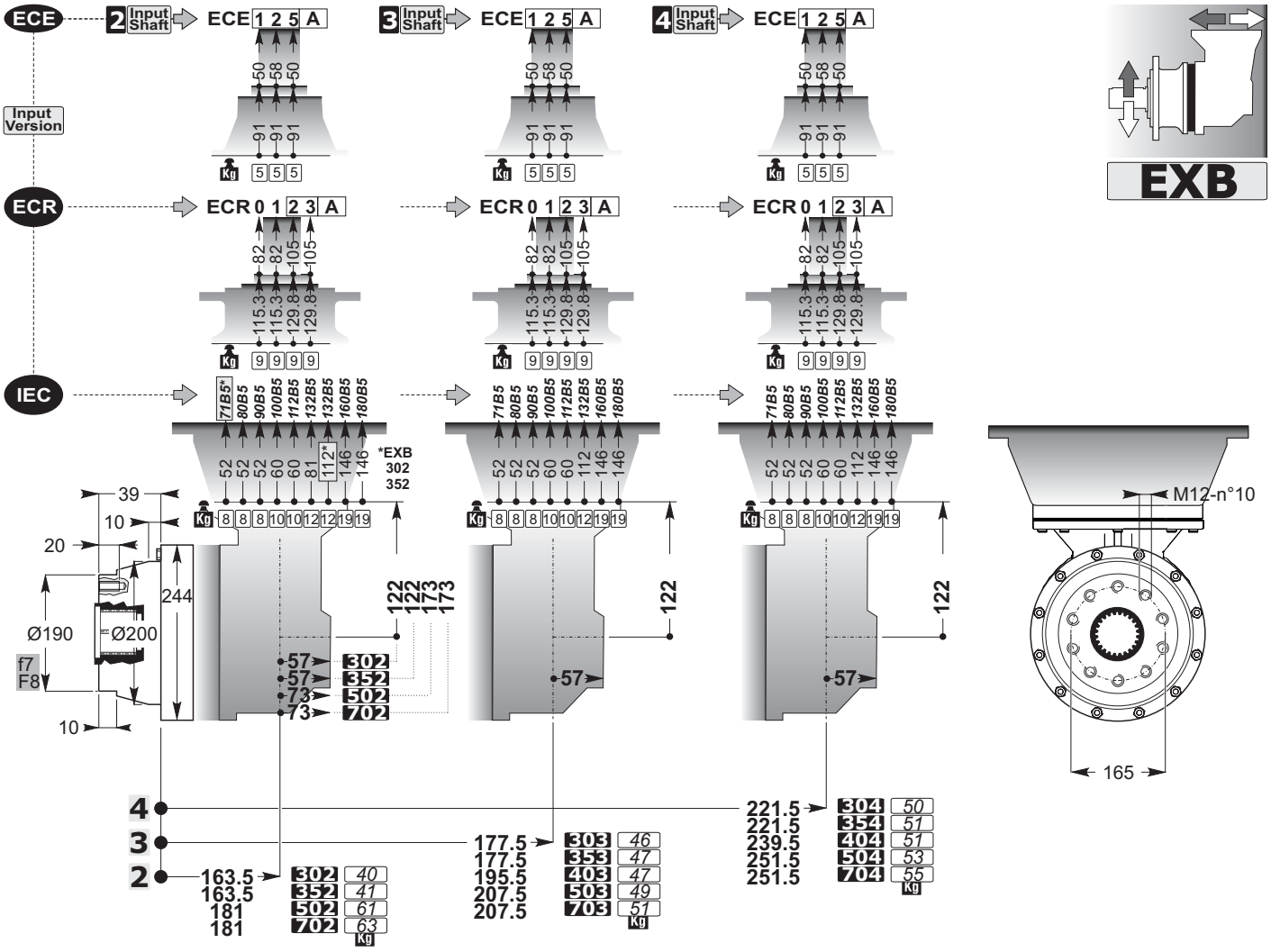
ECE
2 Input Shaft
3 Input Shaft
4 Input Shaft
ECE 1 2 5 A
Input Version
ECR
ECR 0 1 2 3 A
IEC
71B5* 80B5 90B5 100B5 112B5 132B5 160B5 180B5
*EXB
302
352
EXB
M12-n°10
165
39
10
20
244
Ø190
Ø200
f7
F8
122
57
73
302
352
502
702
4
3
2
163.5
181
177.5
195.5
207.5
221.5
239.5
251.5
303
353
403
503
703
304
354
404
504
704
Kg

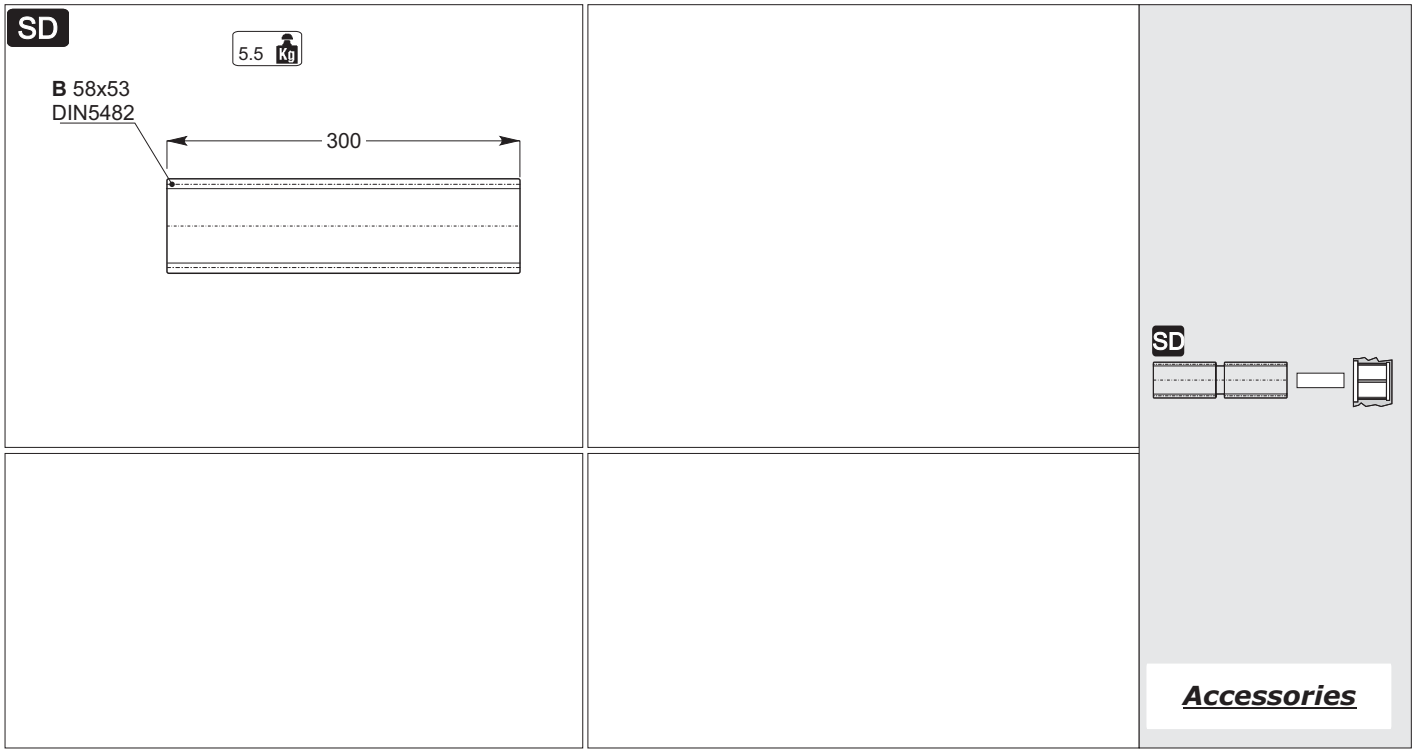
SD
5.5 Kg
B 58x53
DIN5482
300
SD
Accessories

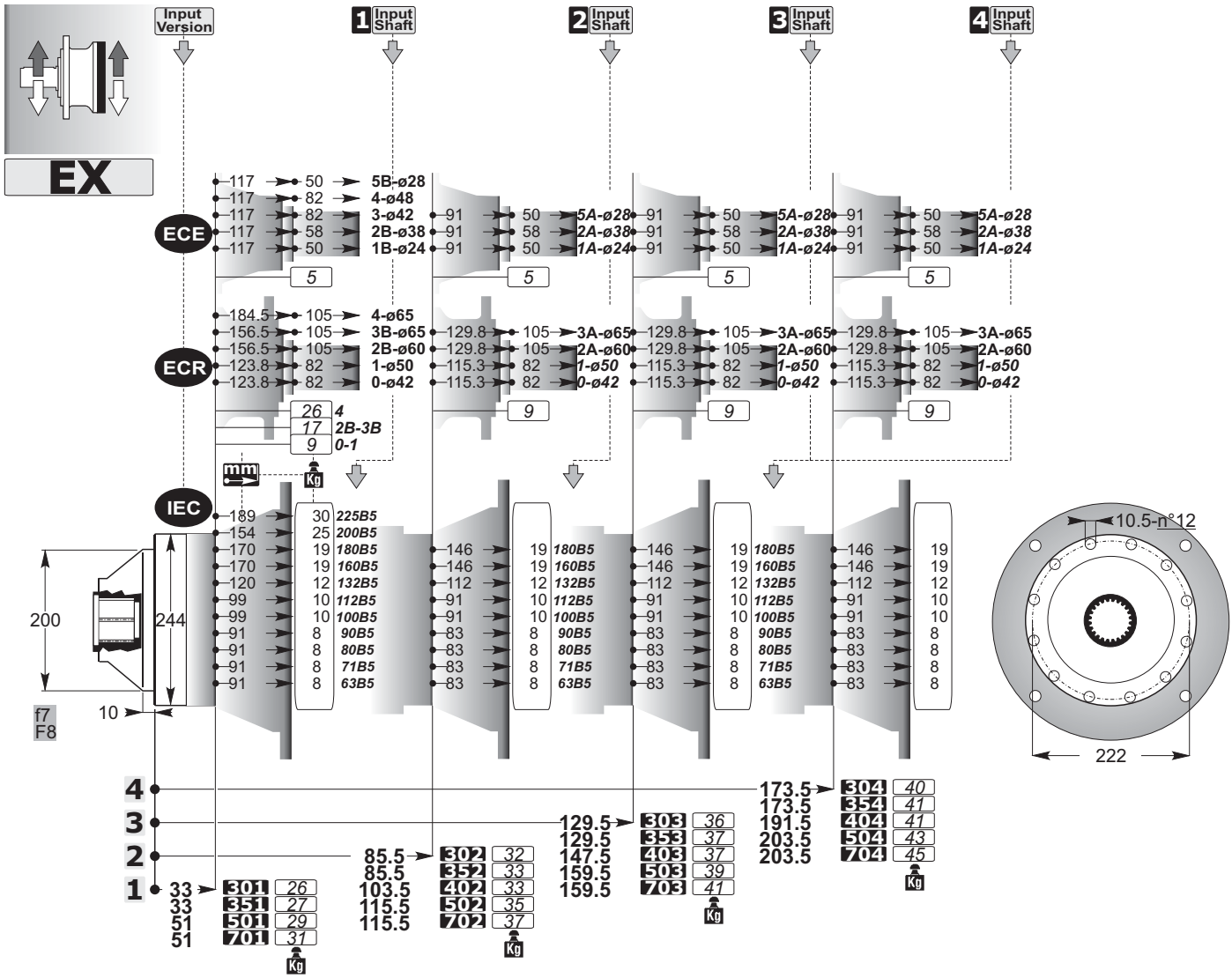
Input Version
1 Input Shaft
2 Input Shaft
3 Input Shaft
4 Input Shaft
EX
ECE
117 50 5B-ø28
117 82 4-ø48
117 82 3-ø42
117 58 2B-ø38
117 50 1B-ø24
91 50 5A-ø28
91 58 2A-ø38
91 50 1A-ø24
5
ECR
184.5 105 4-ø65
156.5 105 3B-ø65
156.5 105 2B-ø60
123.8 82 1-ø50
123.8 82 0-ø42
129.8 105 3A-ø65
129.8 105 2A-ø60
115.3 82 1-ø50
115.3 82 0-ø42
9
26 4
17 2B-3B
9 0-1
IEC
189 30 225B5
154 25 200B5
170 19 180B5
170 19 160B5
120 12 132B5
99 10 112B5
99 10 100B5
91 8 90B5
91 8 80B5
91 8 71B5
91 8 63B5
146 19 180B5
146 19 160B5
112 12 132B5
91 10 112B5
91 10 100B5
83 8 90B5
83 8 80B5
83 8 71B5
83 8 63B5
200
244
10
f7
F8
10.5-n°12
222
4
3
2
1
33 301 26
33 351 27
51 501 29
51 701 31
85.5 302 32
85.5 352 33
103.5 402 33
115.5 502 35
115.5 702 37
129.5 303 36
129.5 353 37
147.5 403 37
159.5 503 39
159.5 703 41
173.5 304 40
173.5 354 41
191.5 404 41
203.5 504 43
203.5 704 45
Kg

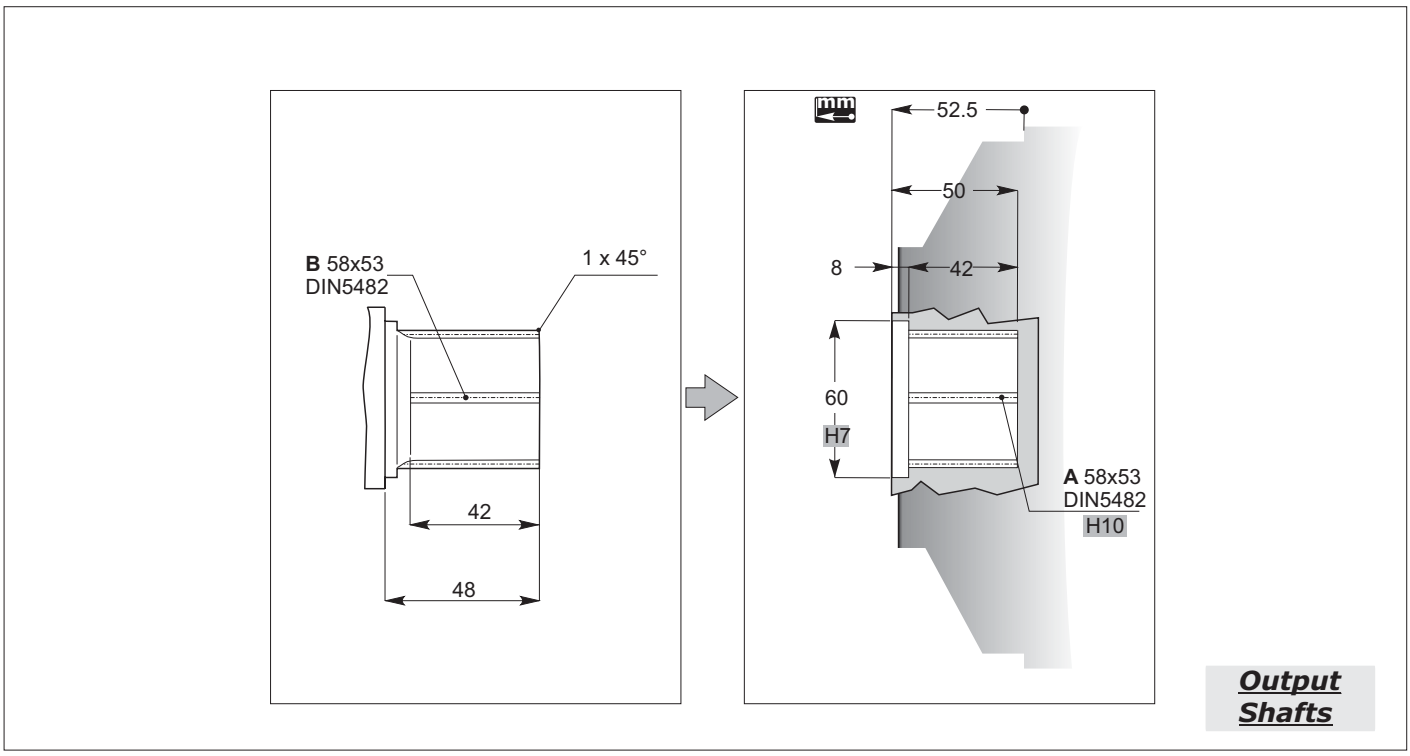
B 58x53
DIN5482
1 x 45°
42
48
52.5
50
8
42
60
H7
A 58x53
DIN5482
H10
Output Shafts

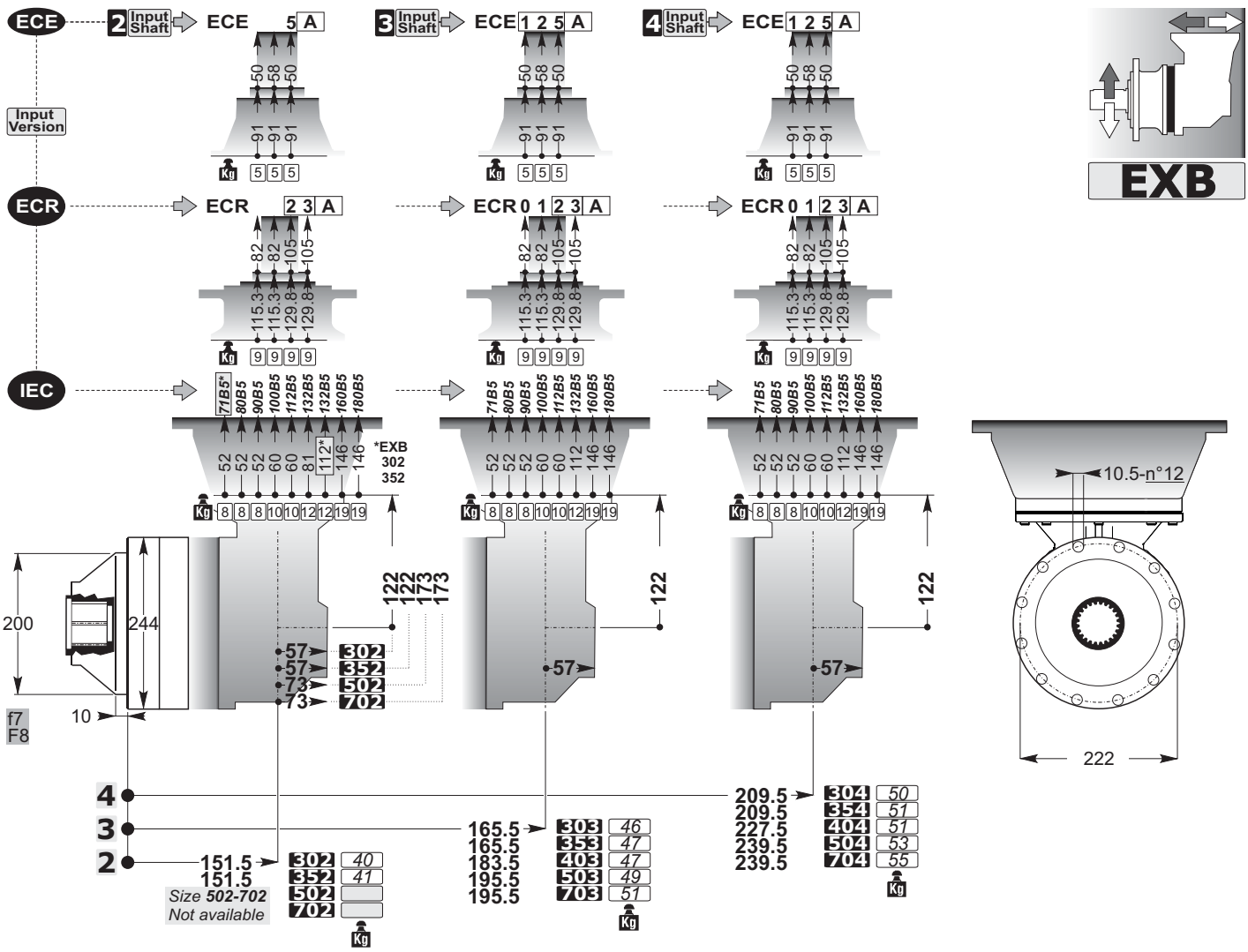
ECE
2 Input Shaft
ECE 5 A
3 Input Shaft
ECE 1 2 5 A
4 Input Shaft
ECE 1 2 5 A
Input Version
ECR
ECR 2 3 A
ECR 0 1 2 3 A
ECR 0 1 2 3 A
IEC
EXB
*EXB
302
352
10.5-n°12
200
244
10
f7
F8
222
122
57
73
302
352
502
702
4
3
2
151.5
151.5
Size 502-702
Not available
165.5
165.5
183.5
195.5
195.5
303 46
353 47
403 47
503 49
703 51
209.5
209.5
227.5
239.5
239.5
304 50
354 51
404 51
504 53
704 55
Kg

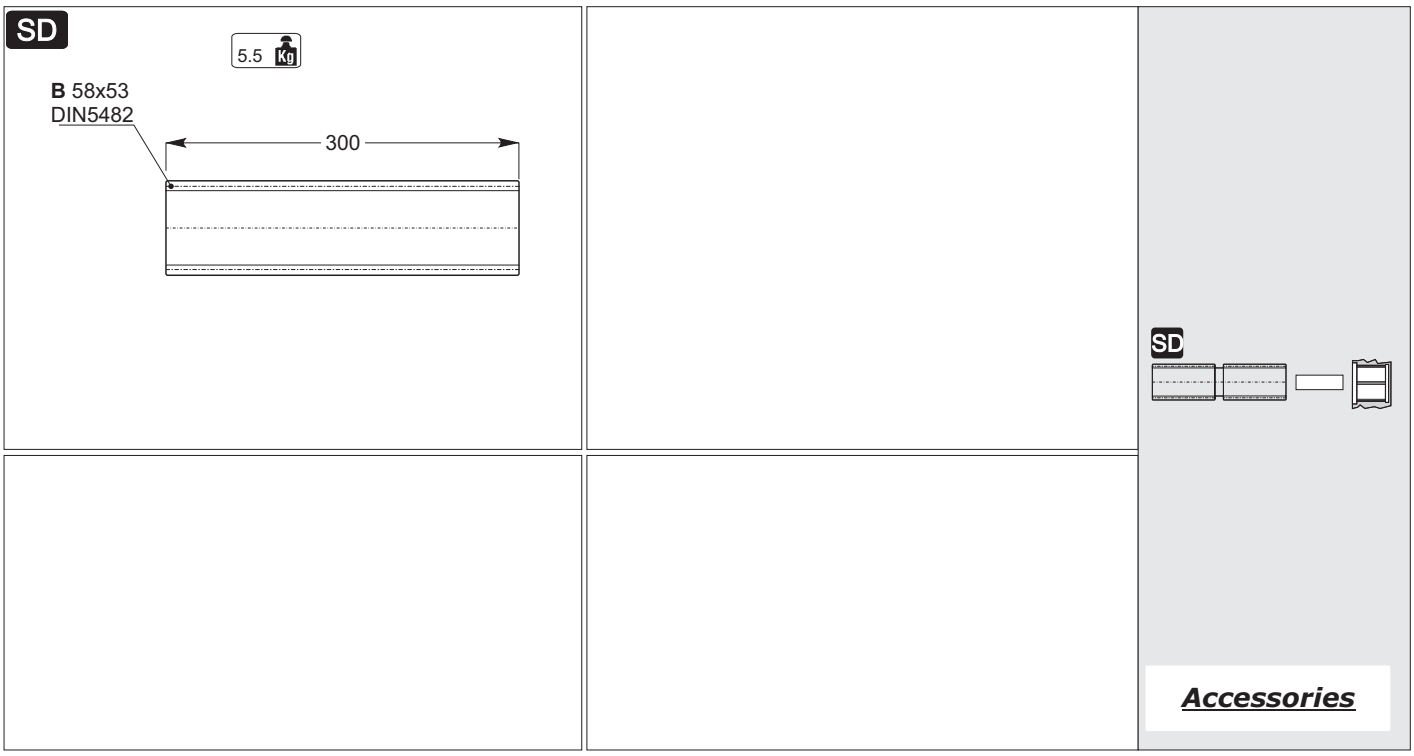
SD
5.5 Kg
B 58x53
DIN5482
300
SD
Accessories

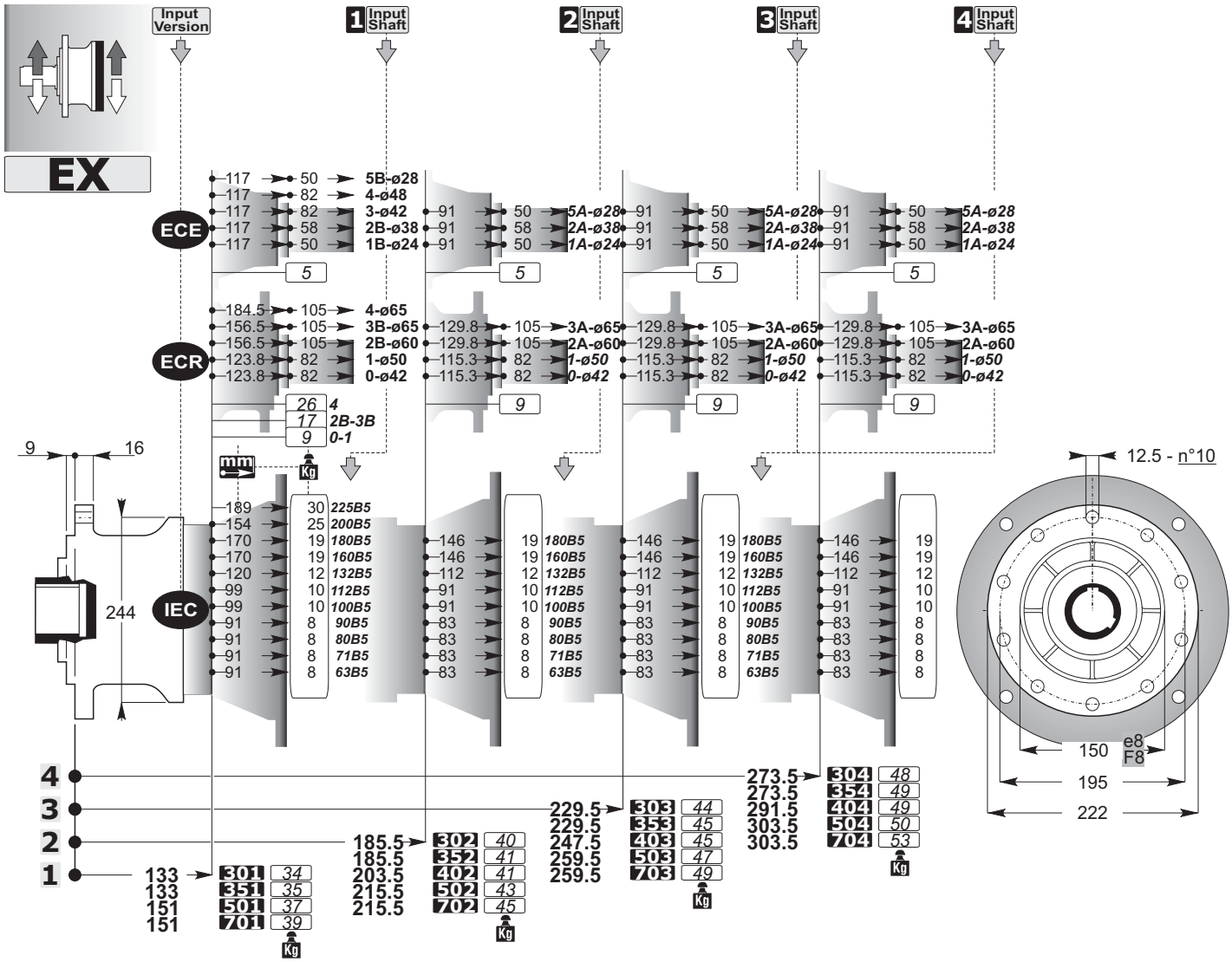

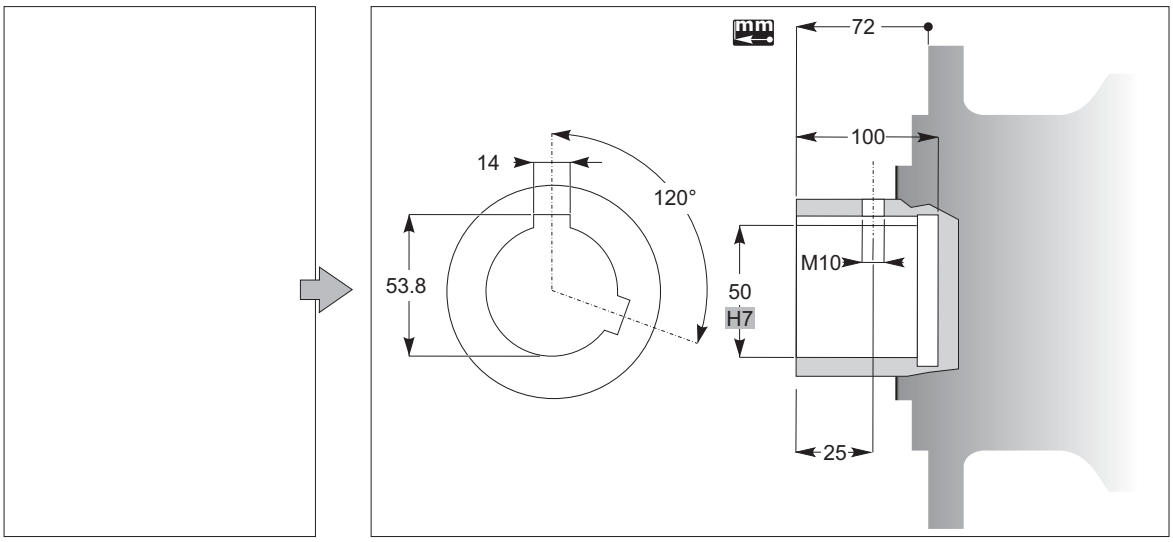

Output Shafts

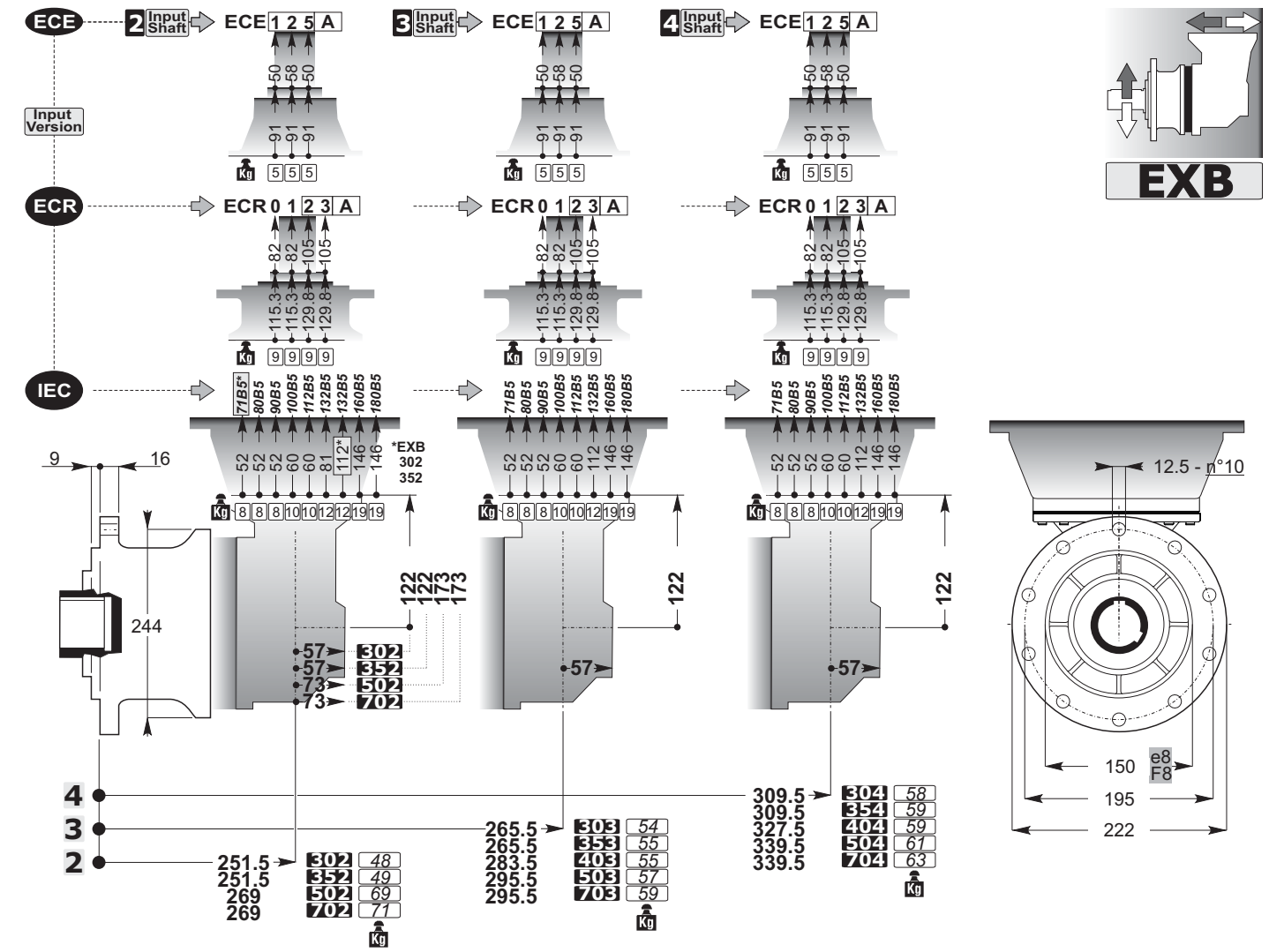
ECE
2 Input Shaft
3 Input Shaft
4 Input Shaft
ECE 1 2 5 A
Input Version
ECR
ECR 0 1 2 3 A
IEC
71B5* 80B5 90B5 100B5 112B5 132B5 160B5 180B5
*EXB
302
352
EXB
12.5 - n°10
150
195
222
e8
F8
244
9
16
122
122
173
173
57
57
73
73
302
352
502
702
4
3
2
251.5
251.5
269
269
302 48
352 49
502 69
702 71
265.5
265.5
283.5
295.5
295.5
303 54
353 55
403 55
503 57
703 59
309.5
309.5
327.5
339.5
339.5
304 58
354 59
404 59
504 61
704 63
Kg

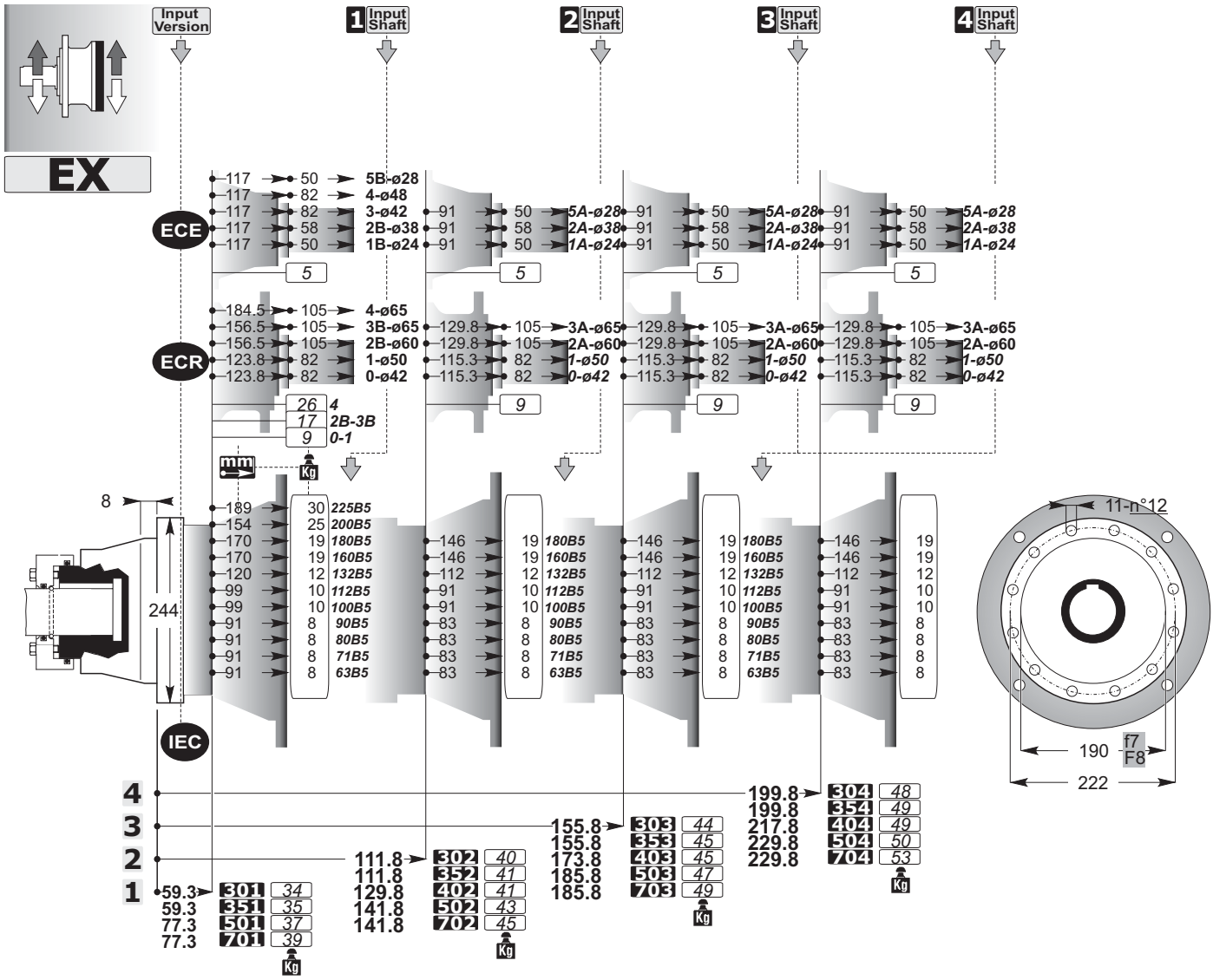

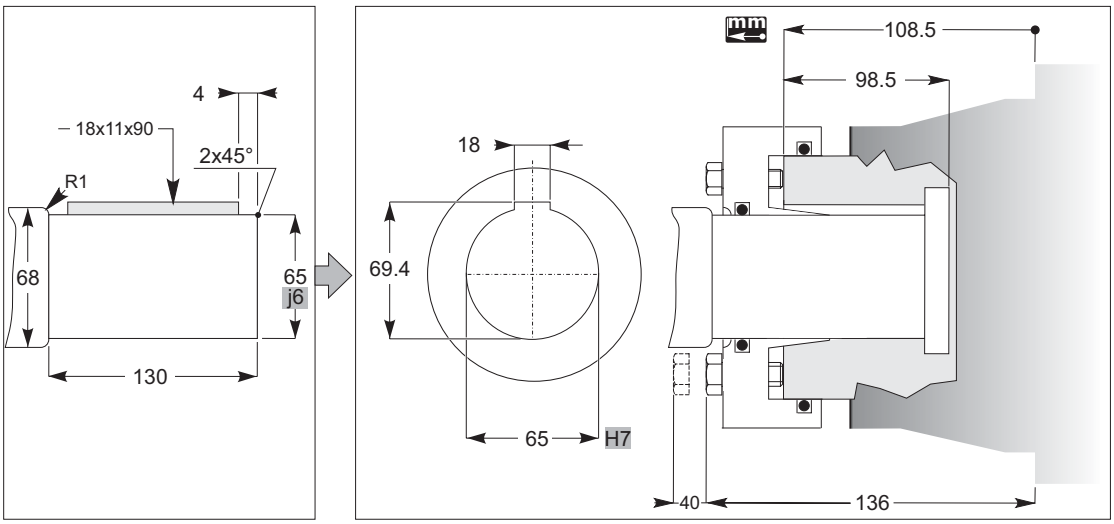

Output Shafts

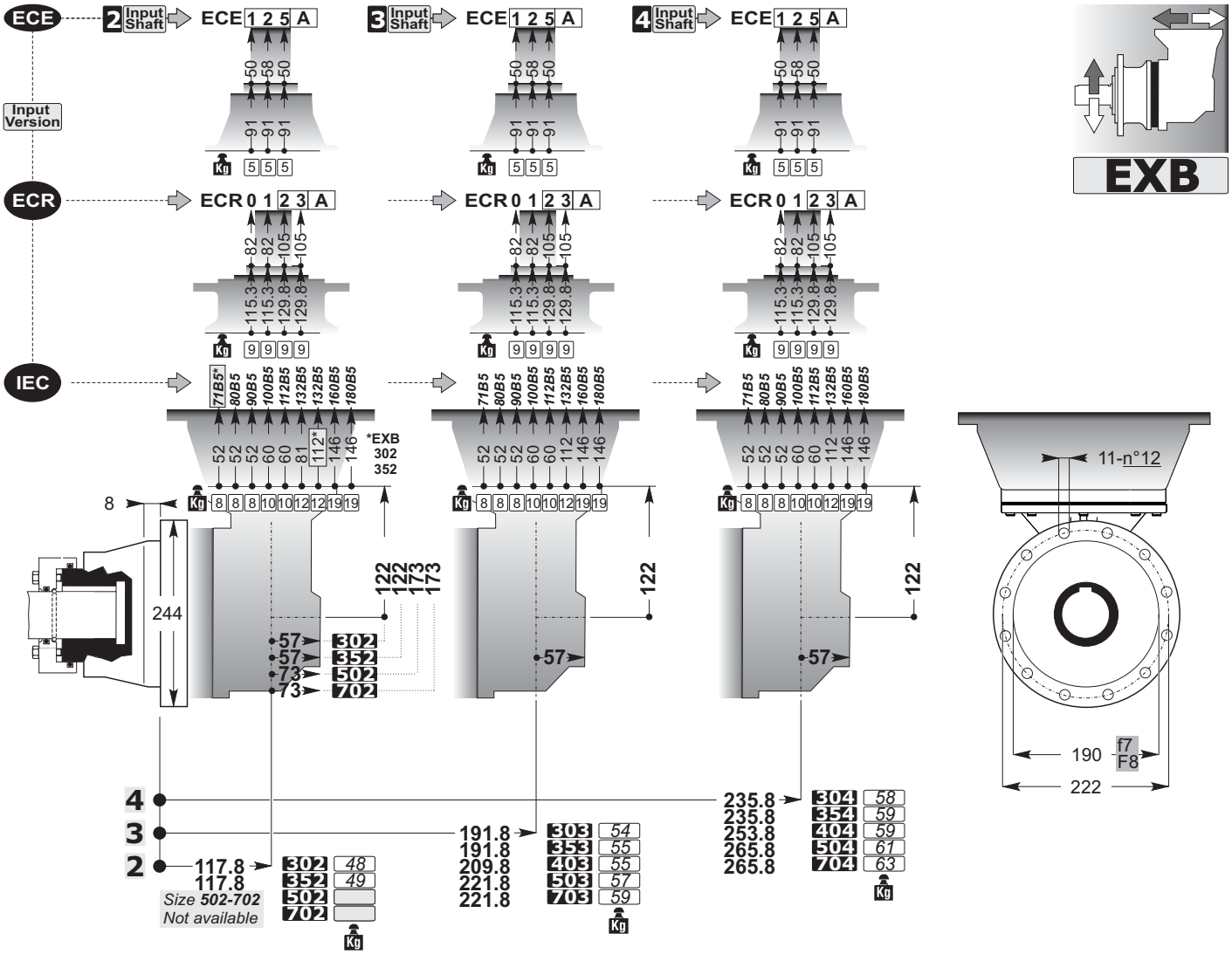
ECE
2 Input Shaft
3 Input Shaft
4 Input Shaft
ECE 1 2 5 A
Input Version
ECR
ECR 0 1 2 3 A
IEC
71B5* 80B5 90B5 100B5 112B5 132B5 160B5 180B5
*EXB
302
352
EXB
11-n°12
244
8
122
57
73
302
352
502
702
190
f7
F8
222
4
3
2
117.8
117.8
Size 502-702
Not available
191.8
209.8
221.8
303
353
403
503
703
235.8
253.8
265.8
304
354
404
504
704
Kg

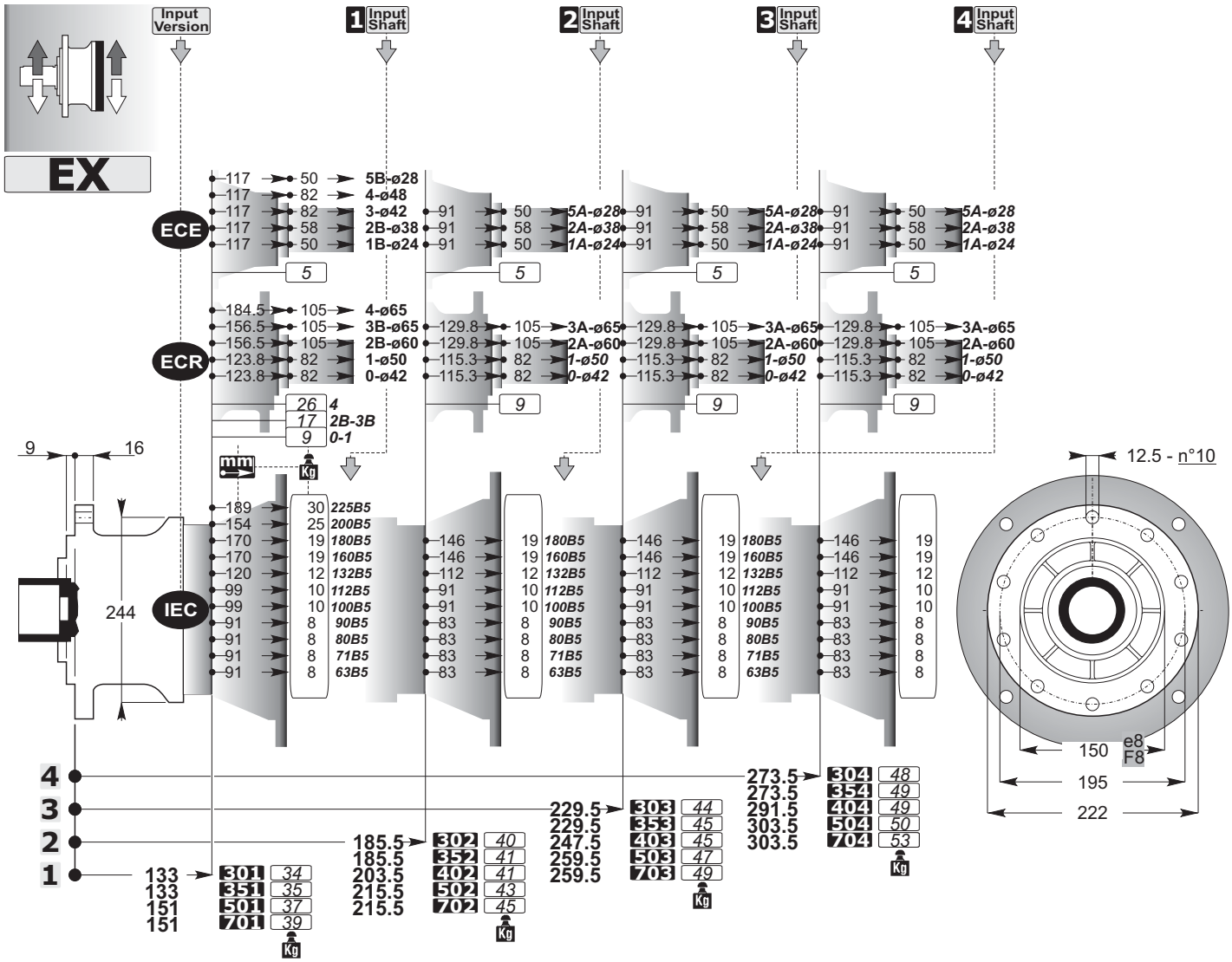

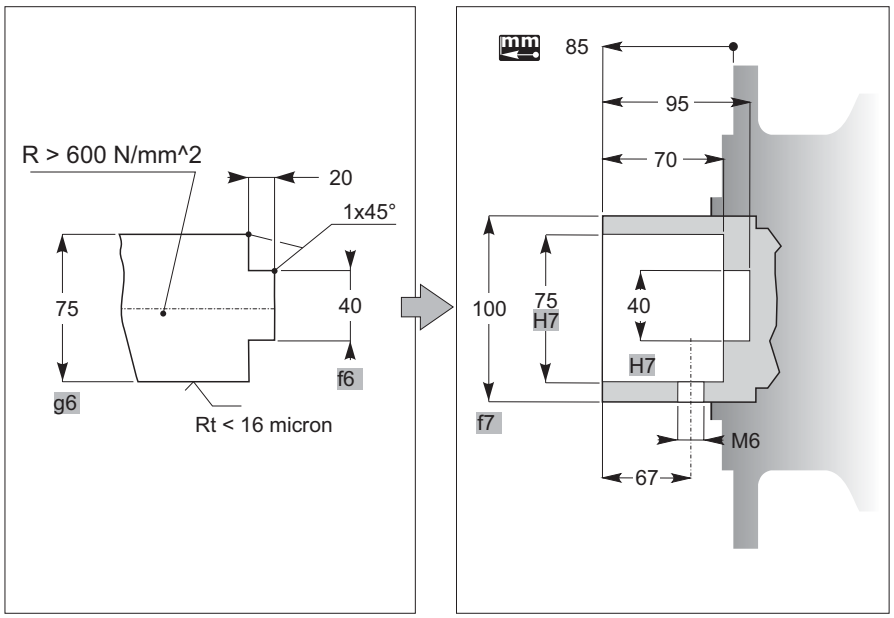

Output Shafts

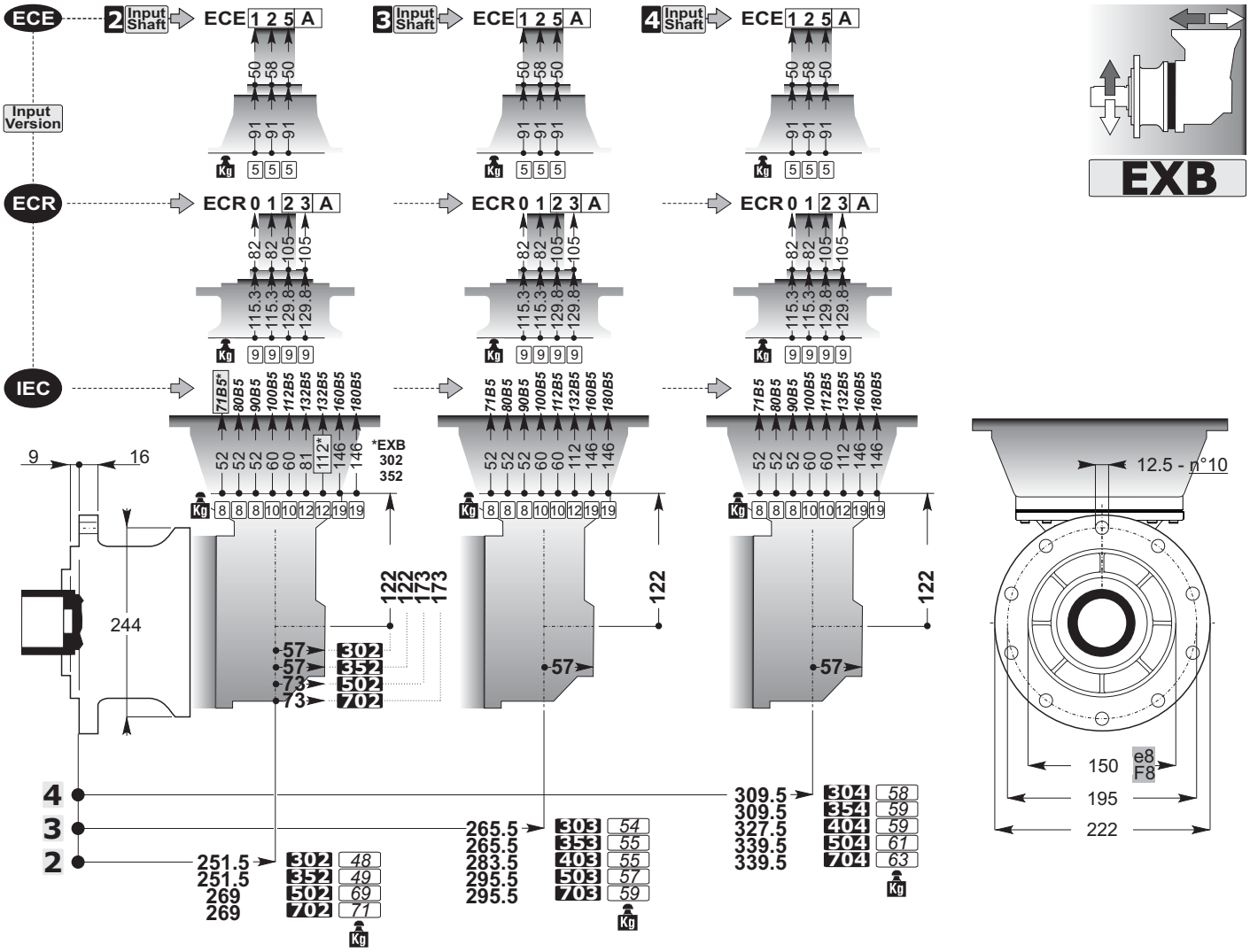
ECE
2 Input Shaft
3 Input Shaft
4 Input Shaft
ECE 1 2 5 A
Input Version
ECR
ECR 0 1 2 3 A
IEC
71B5* 80B5 90B5 100B5 112B5 132B5 160B5 180B5
*EXB
302
352
EXB
12.5 - n°10
150
195
222
e8
F8
244
122
122
173
173
57
57
73
73
302
352
502
702
4
3
2
251.5
251.5
269
269
302 48
352 49
502 69
702 71
265.5
265.5
283.5
295.5
295.5
303 54
353 55
403 55
503 57
703 59
309.5
309.5
327.5
339.5
339.5
304 58
354 59
404 59
504 61
704 63

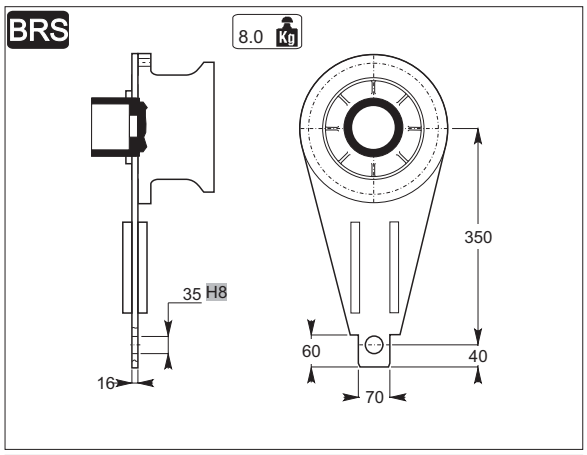
BRS
8.0 Kg
35 H8
16
350
60
40
70

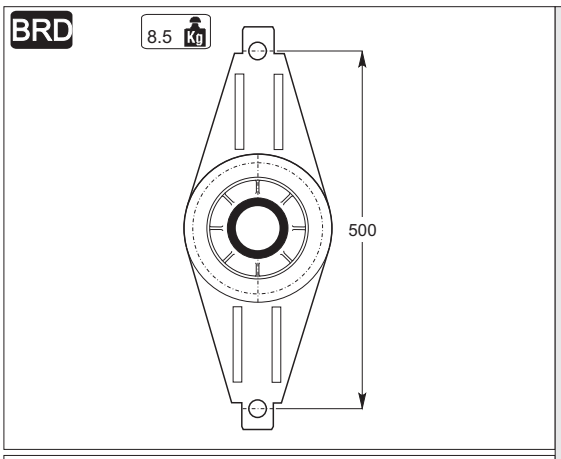
BRD
8.5 Kg
500

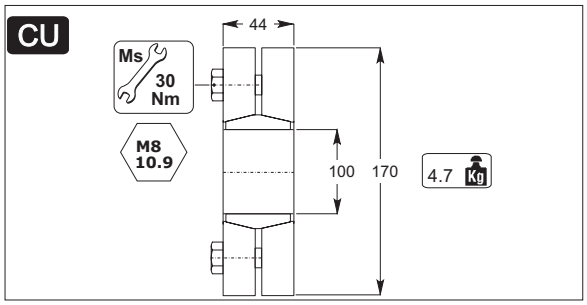
CU
Ms
30 Nm
M8 10.9
44
100
170
4.7 Kg

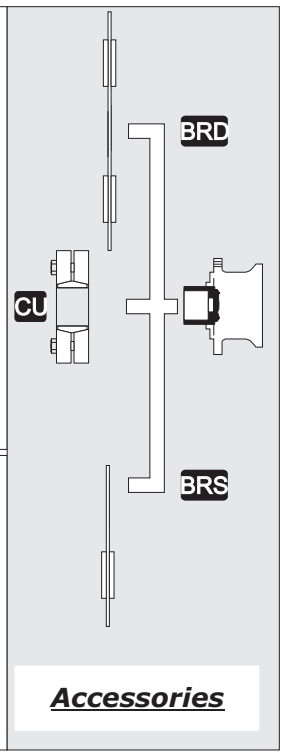
BRD
CU
BRS
Accessories