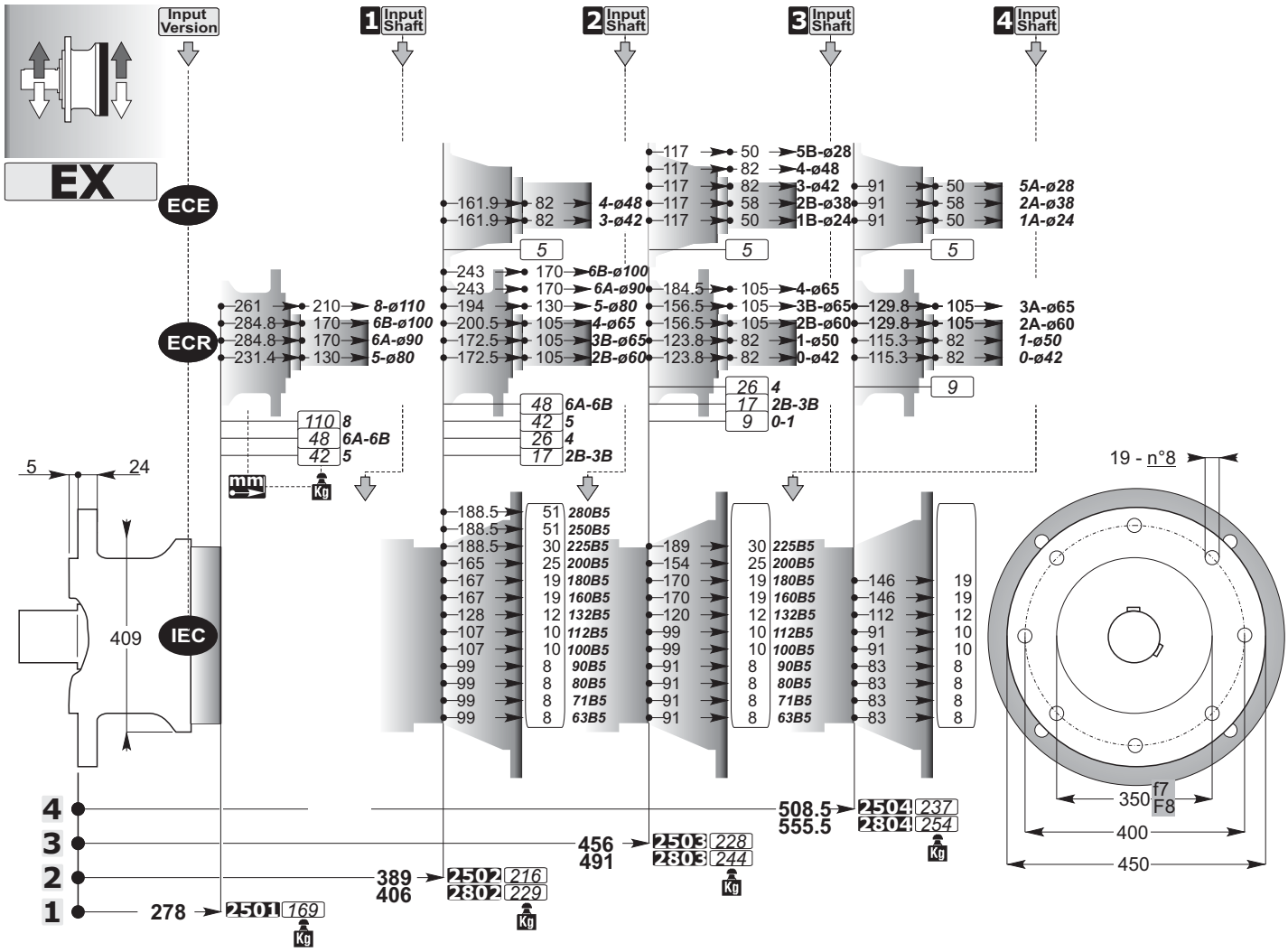

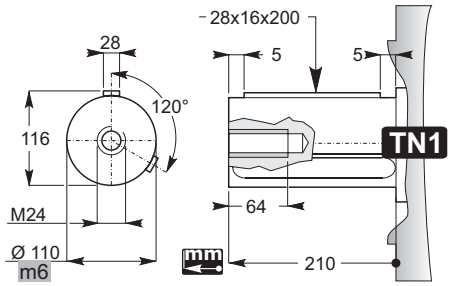

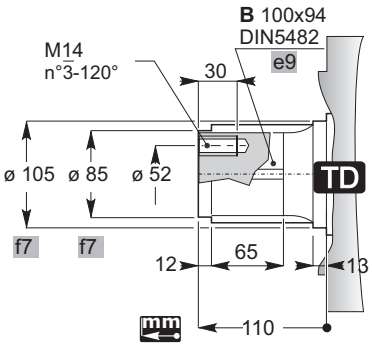

Output Shafts

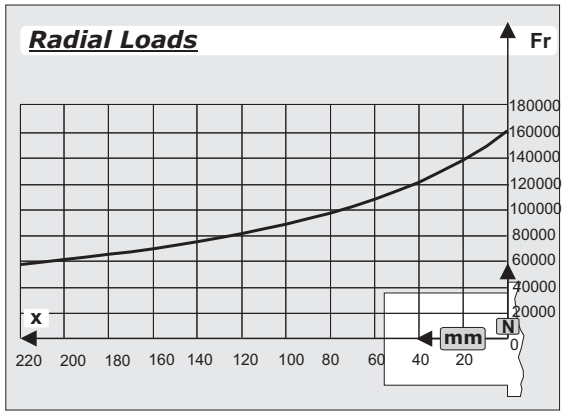

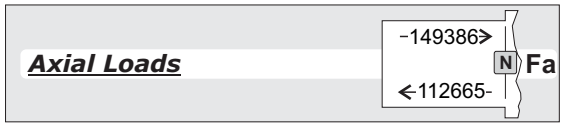

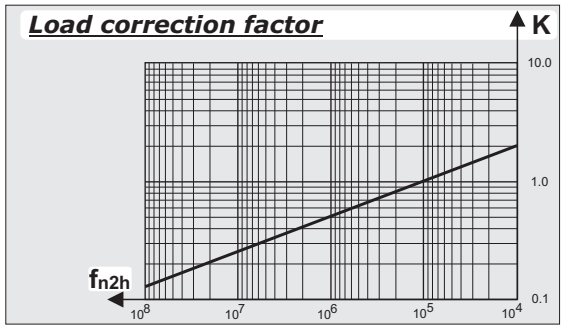

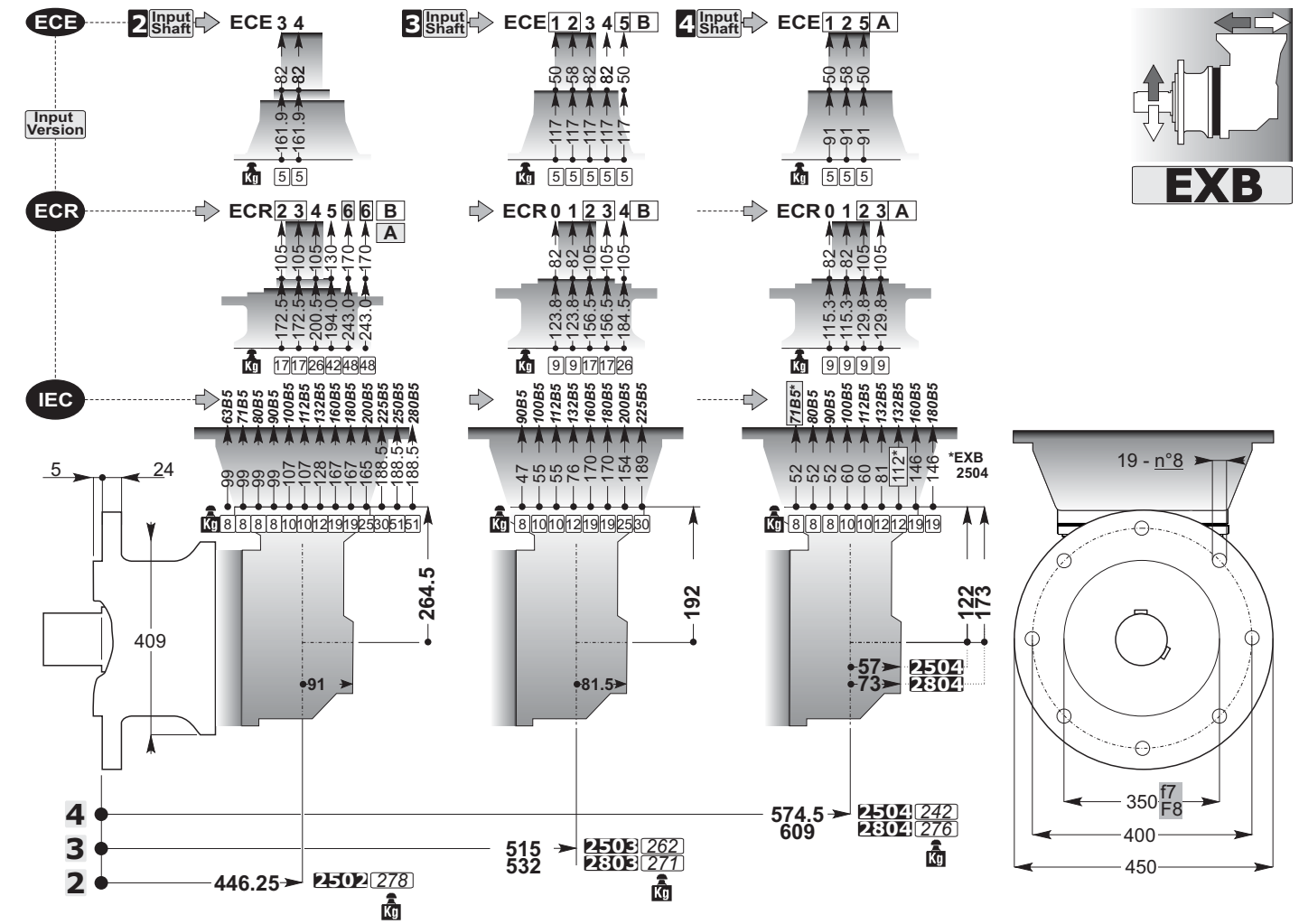
ECE
2 Input Shaft
ECE 3 4
3 Input Shaft
ECE 1 2 3 4 5 B
4 Input Shaft
ECE 1 2 5 A
Input Version
ECR
ECR 2 3 4 5 6 6 B A
ECR 0 1 2 3 4 B
ECR 0 1 2 3 A
IEC
EXB
*EXB 2504
19 - n°8
264.5
192
122
173
409
91
81.5
57
73
2504
2804
574.5
609
2504 242
2804 276
515
532
2503 262
2803 271
446.25
2502 278
350 f7 F8
400
450

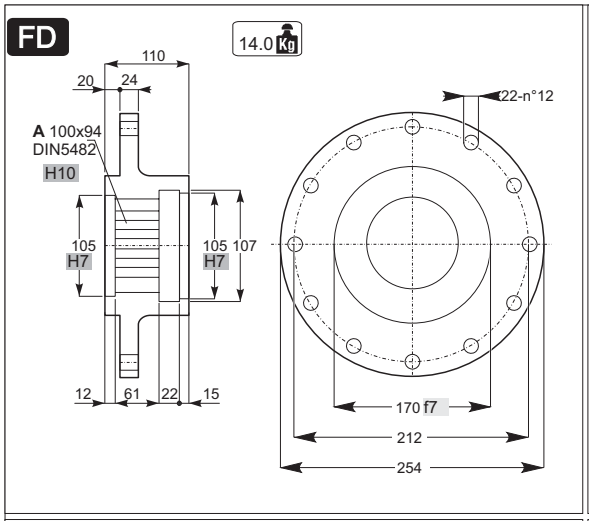
FD
14.0 Kg
110
20
24
A 100x94
DIN5482
H10
105
H7
105 107
H7
12
61
22
15
22-n°12
170 f7
212
254

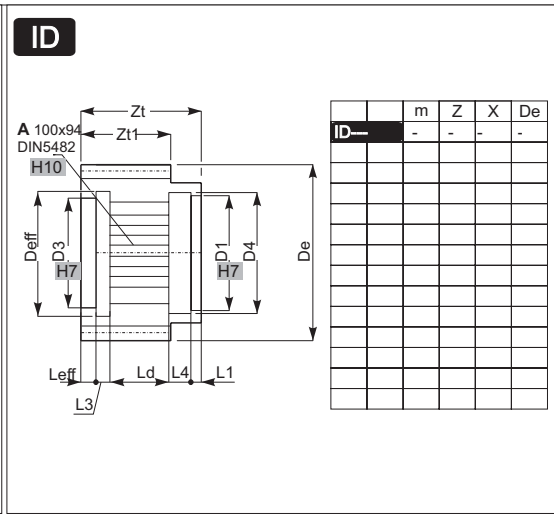
ID
Zt
Zt1
A 100x94
DIN5482
H10
Deff
D3
H7
D1
H7
D4
De
Leff
Ld
L4
L1
L3
m Z X De
ID— - - - -

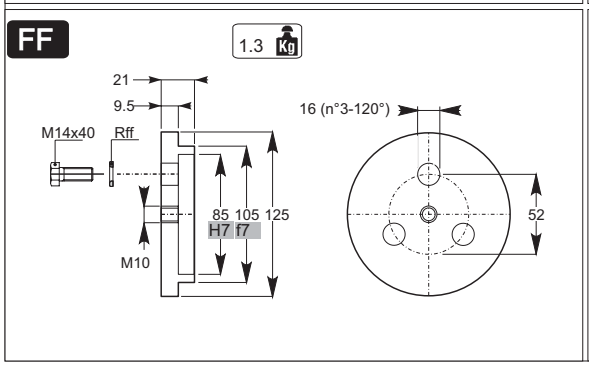
FF
1.3 Kg
21
9.5
M14x40
Rff
16 (n°3-120°)
85 105 125
H7 f7
M10
52

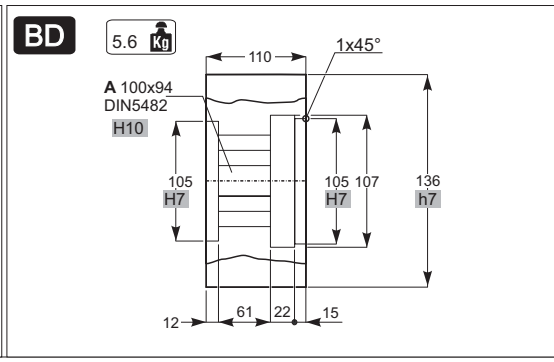
BD
5.6 Kg
110
1x45°
A 100x94
DIN5482
H10
105
H7
105 107
H7
136
h7
12
61
22
15

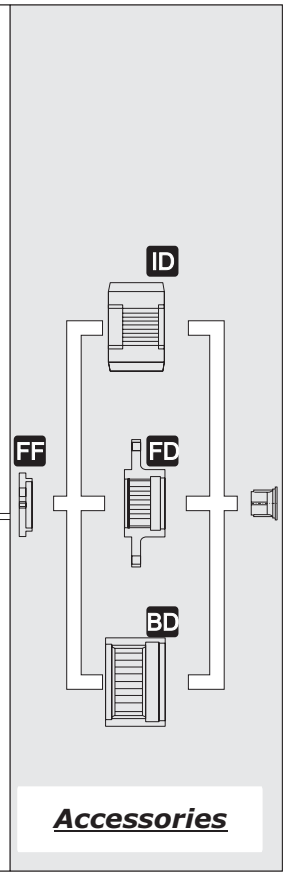
ID
FF
FD
BD
Accessories

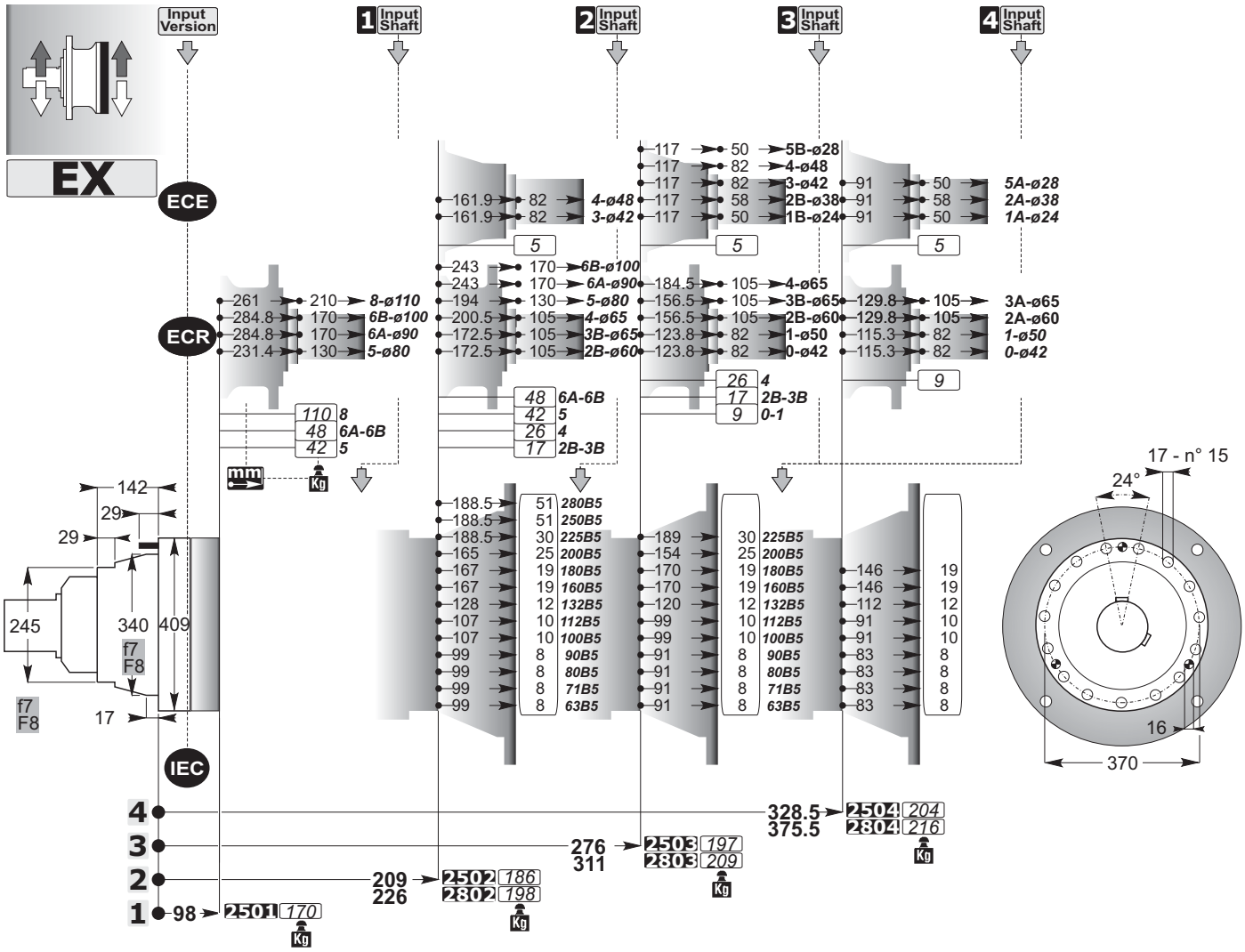
Input Version
1 Input Shaft
2 Input Shaft
3 Input Shaft
4 Input Shaft
EX
ECE
ECR
IEC
17 - n° 15
24°
16
370
142
29
29
245
340
409
f7
F8
f7
F8
17
mm
Kg
4
3
2
1
98
2501 170
209
226
2502 186
2802 198
276
311
2503 197
2803 209
328.5
375.5
2504 204
2804 216

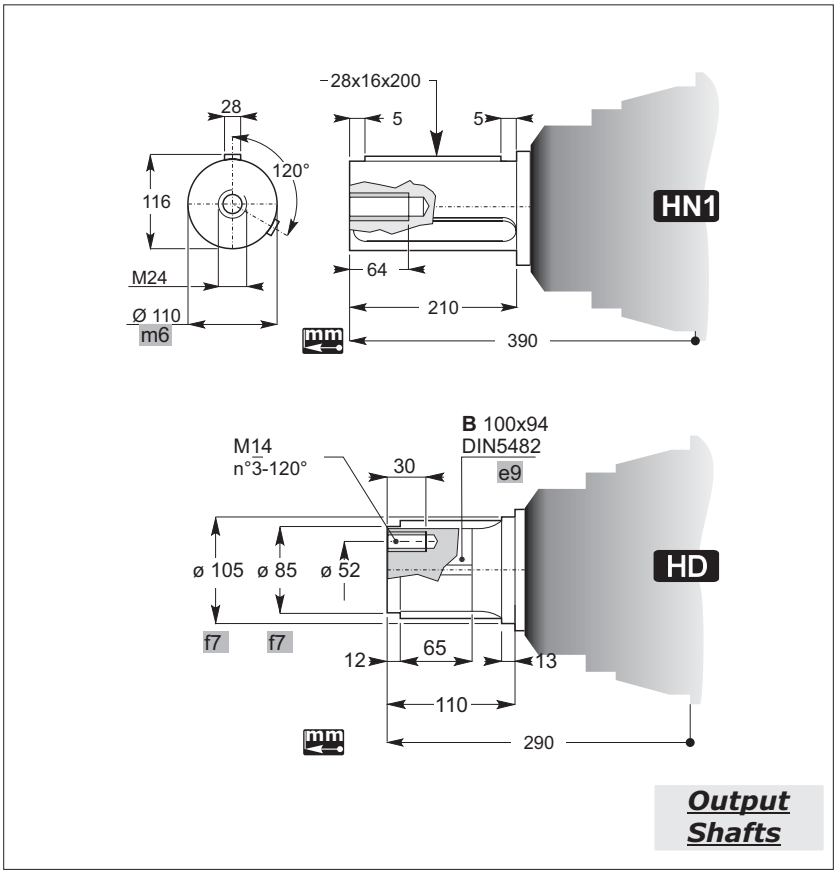
28
120°
116
M24
Ø 110
m6
-28x16x200
5
5
64
210
390
HN1
mm
M14
n°3-120°
30
B 100x94
DIN5482
e9
ø 105
ø 85
ø 52
f7
f7
12
65
13
110
290
HD
Output Shafts

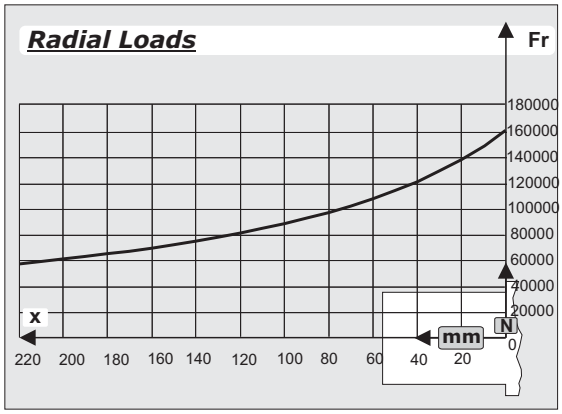
Radial Loads
Fr
180000
160000
140000
120000
100000
80000
60000
40000
20000
0
N
x
mm
220
200
180
160
140
120
100
80
60
40
20

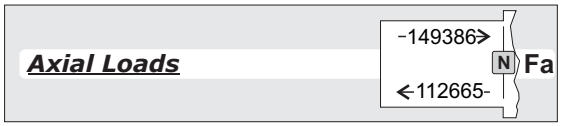
Axial Loads
-149386>
N
Fa
<112665-

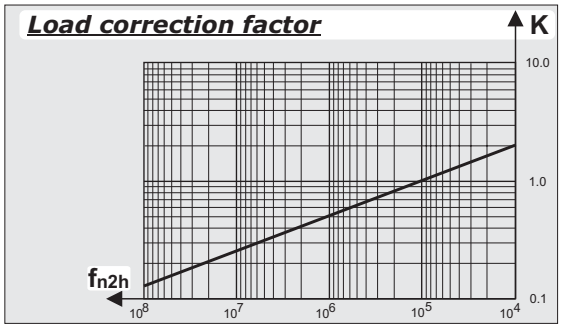
Load correction factor
K
10.0
1.0
0.1
fn2h
10^8
10^7
10^6
10^5
10^4

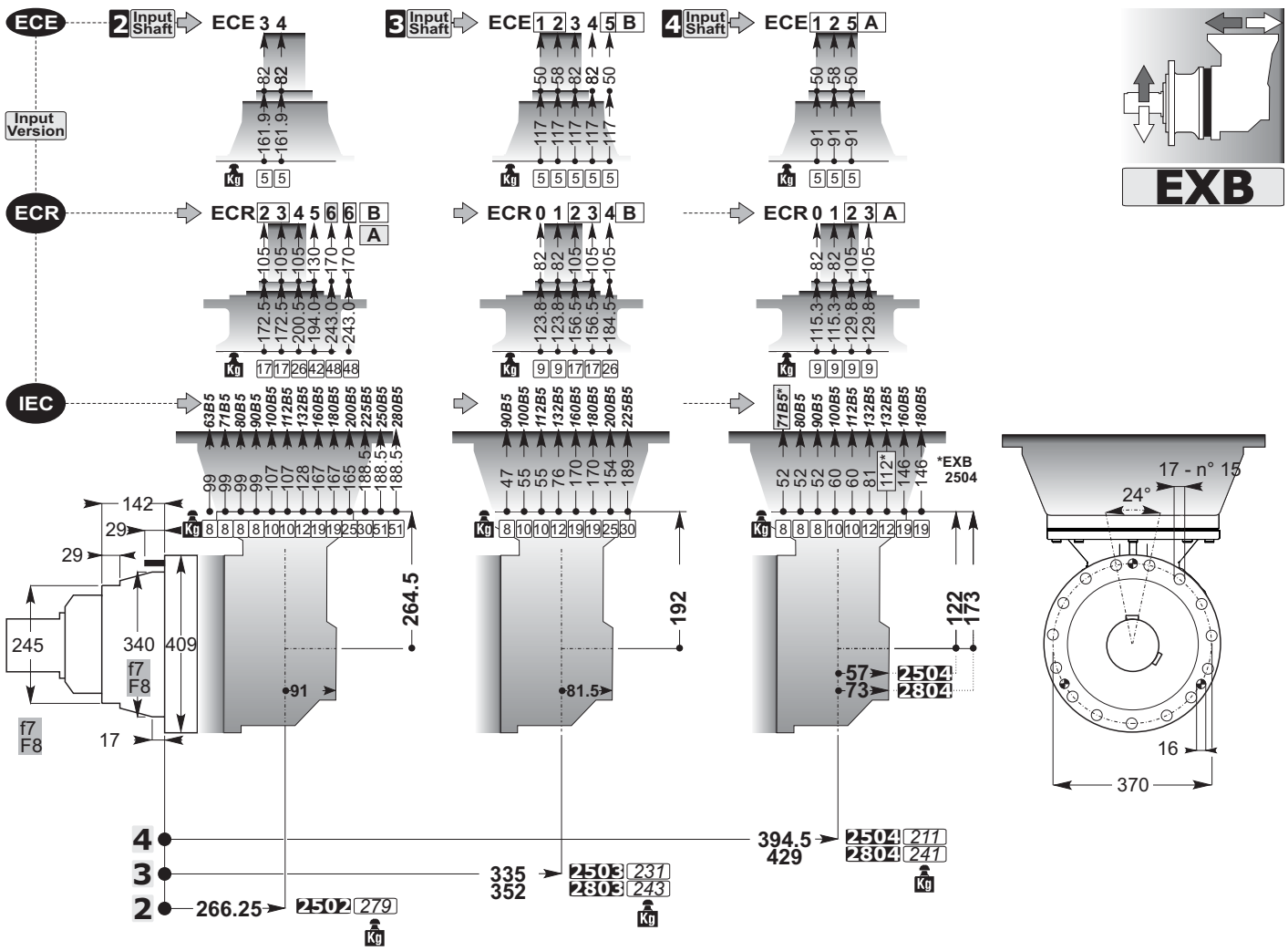
ECE
2 Input Shaft
ECE 3 4
3 Input Shaft
ECE 1 2 3 4 5 B
4 Input Shaft
ECE 1 2 5 A
Input Version
ECR
ECR 2 3 4 5 6 6 B A
ECR 0 1 2 3 4 B
ECR 0 1 2 3 A
IEC
63B5 71B5 80B5 90B5 100B5 112B5 132B5 160B5 180B5 200B5 225B5 250B5 280B5
90B5 100B5 112B5 132B5 160B5 180B5 200B5 225B5
71B5* 80B5 90B5 100B5 112B5 132B5 160B5 180B5
*EXB 2504
EXB
142
29
29
245
340
409
f7
F8
17
264.5
91
192
81.5
122
173
57
73
2504
2804
17 - n° 15
24°
16
370
4
3
2
394.5
429
2504 211
2804 241
335
352
2503 231
2803 243
266.25
2502 279

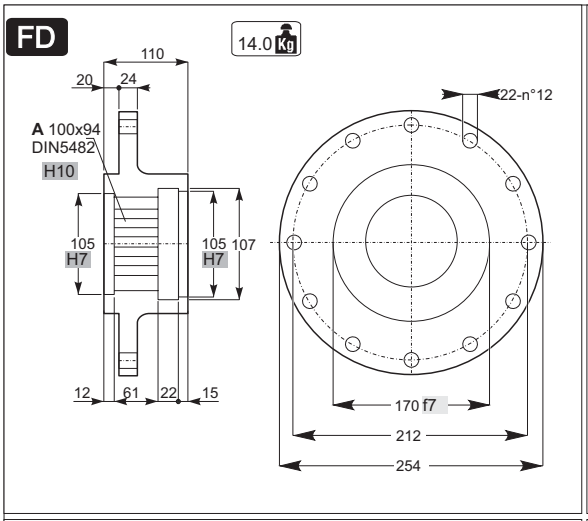
FD
14.0 Kg
110
20
24
A 100x94
DIN5482
H10
105
H7
105
H7
107
12
61
22
15
22-n°12
170 f7
212
254

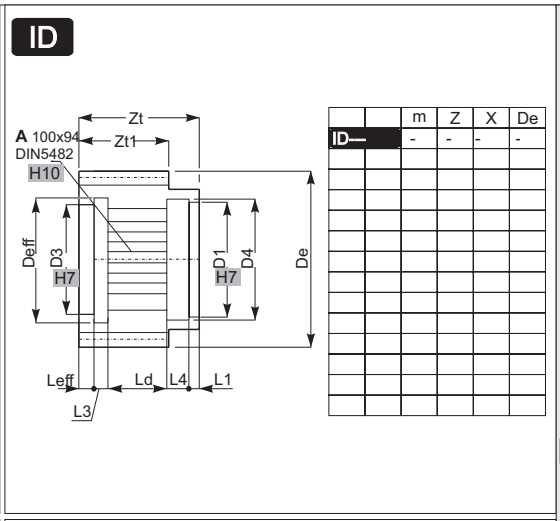
ID
Zt
Zt1
A 100x94
DIN5482
H10
Deff
D3
H7
D1
H7
D4
De
Leff
Ld
L4
L1
L3

		m	Z	X	De
ID—		-	-	-	-

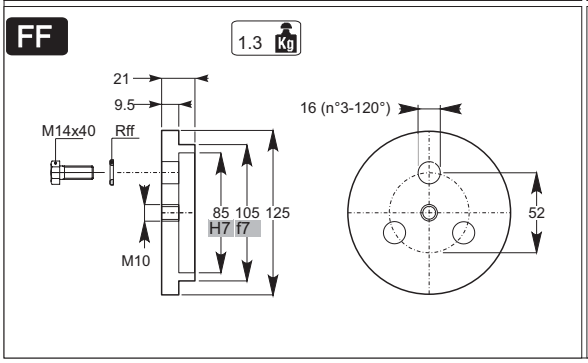
FF
1.3 Kg
21
9.5
M14x40
Rff
M10
85
H7
105
f7
125
16 (n°3-120°)
52

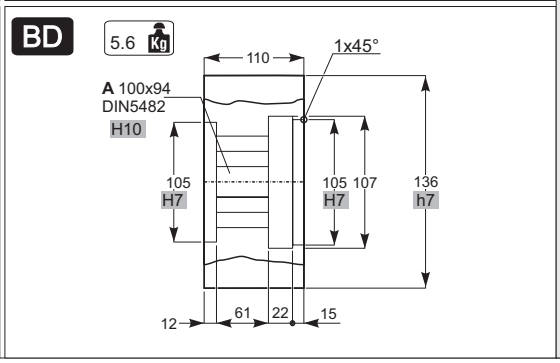
BD
5.6 Kg
110
1x45°
A 100x94
DIN5482
H10
105
H7
105
H7
107
136
h7
12
61
22
15

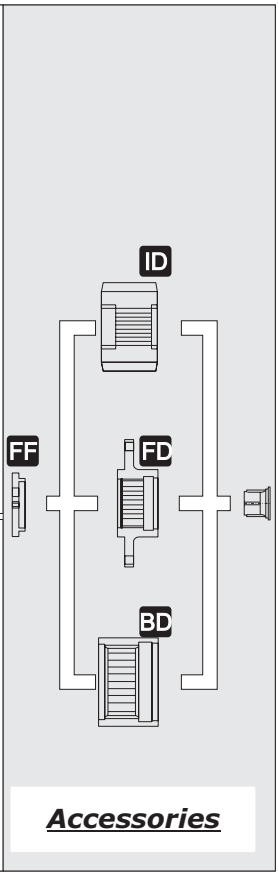
ID
FF
FD
BD
Accessories

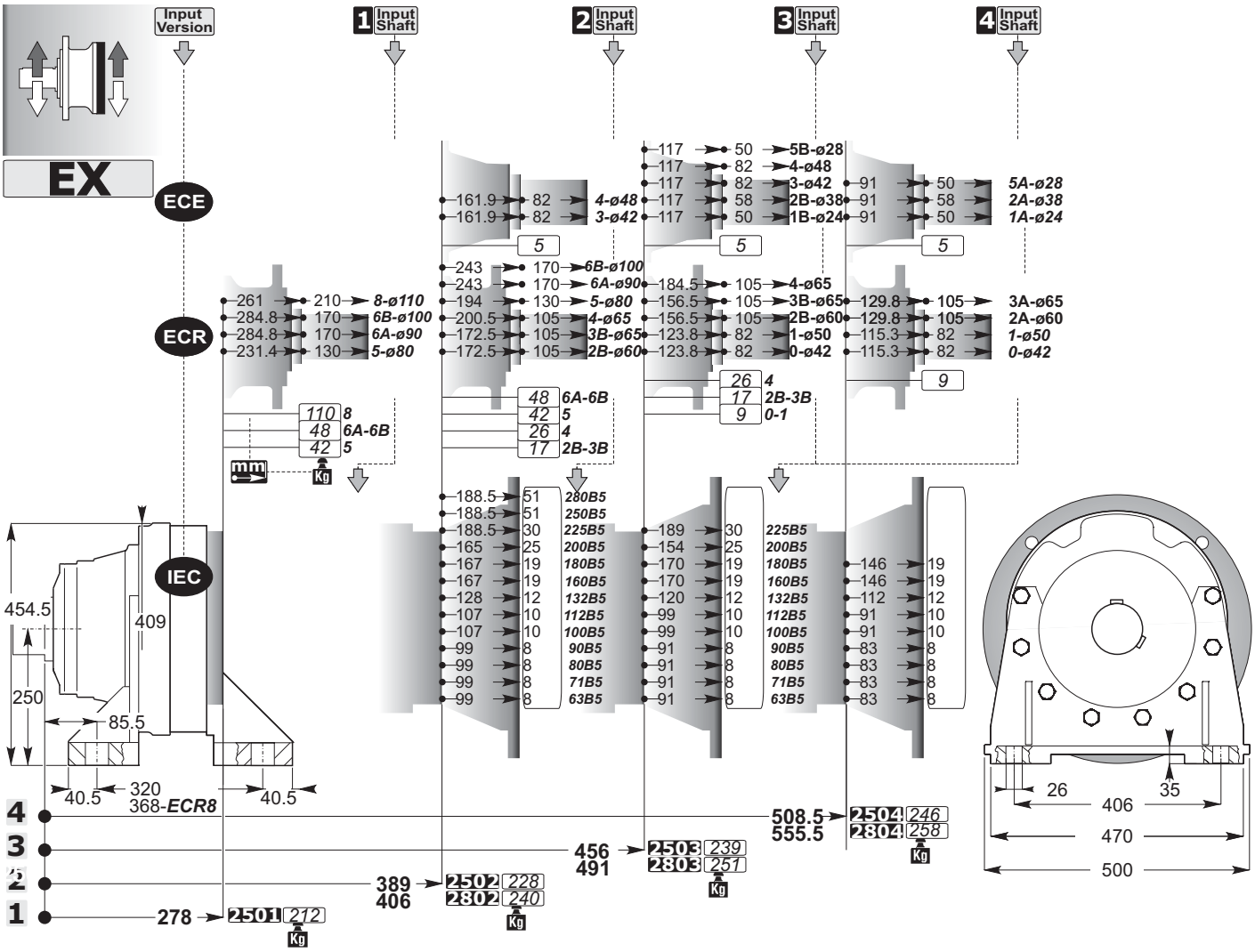
Input Version
1 Input Shaft
2 Input Shaft
3 Input Shaft
4 Input Shaft
EX
ECE
ECR
IEC
161.9 82 4-ø48
161.9 82 3-ø42
5
243 170 6B-ø100
243 170 6A-ø90
194 130 5-ø80
200.5 105 4-ø65
172.5 105 3B-ø65
172.5 105 2B-ø60
117 50 5B-ø28
117 82 4-ø48
117 82 3-ø42
117 58 2B-ø38
117 50 1B-ø24
5
184.5 105 4-ø65
156.5 105 3B-ø65
156.5 105 2B-ø60
123.8 82 1-ø50
123.8 82 0-ø42
26 4
17 2B-3B
9 0-1
91 50 5A-ø28
91 58 2A-ø38
91 50 1A-ø24
5
129.8 105 3A-ø65
129.8 105 2A-ø60
115.3 82 1-ø50
115.3 82 0-ø42
9
261 210 8-ø110
284.8 170 6B-ø100
284.8 170 6A-ø90
231.4 130 5-ø80
110 8
48 6A-6B
42 5
48 6A-6B
42 5
26 4
17 2B-3B
188.5 51 280B5
188.5 51 250B5
188.5 30 225B5
165 25 200B5
167 19 180B5
167 19 160B5
128 12 132B5
107 10 112B5
107 10 100B5
99 8 90B5
99 8 80B5
99 8 71B5
99 8 63B5
189 30 225B5
154 25 200B5
170 19 180B5
170 19 160B5
120 12 132B5
99 10 112B5
99 10 100B5
91 8 90B5
91 8 80B5
91 8 71B5
91 8 63B5
146 19
146 19
112 12
91 10
91 10
83 8
83 8
83 8
83 8
454.5
409
250
85.5
40.5
320
368-ECR8
40.5
4
3
2
1
278
2501 212
389
406
2502 228
2802 240
456
491
2503 239
2803 251
508.5
555.5
2504 246
2804 258
26
35
406
470
500

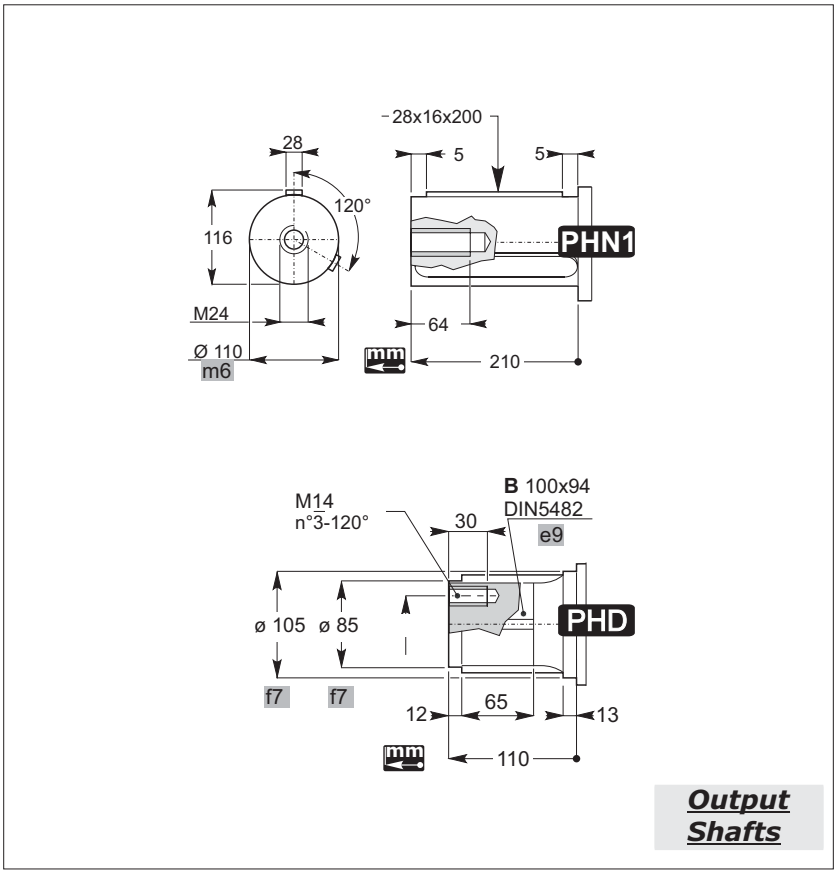
28x16x200
28
5
5
120°
116
PHN1
M24
64
Ø 110
m6
210
M14
n°3-120°
30
B 100x94
DIN5482
e9
ø 105
ø 85
PHD
f7
f7
12
65
13
110
Output Shafts

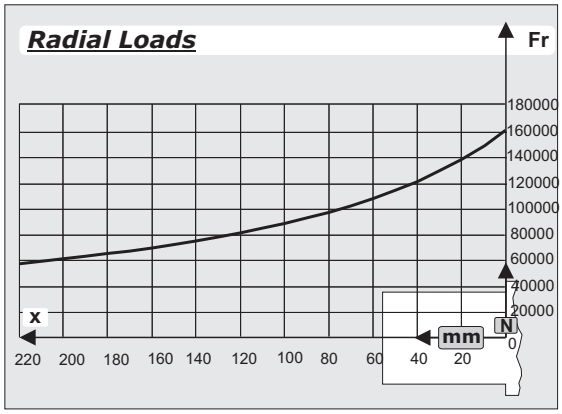
Radial Loads
Fr
180000
160000
140000
120000
100000
80000
60000
40000
20000
0
x
N
mm
220 200 180 160 140 120 100 80 60 40 20

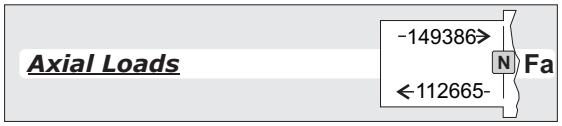
Axial Loads
-149386>
N
Fa
<-112665-

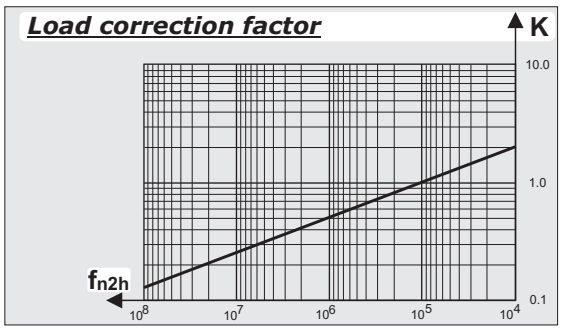
Load correction factor
K
10.0
1.0
0.1
fn2h
10^8
10^7
10^6
10^5
10^4

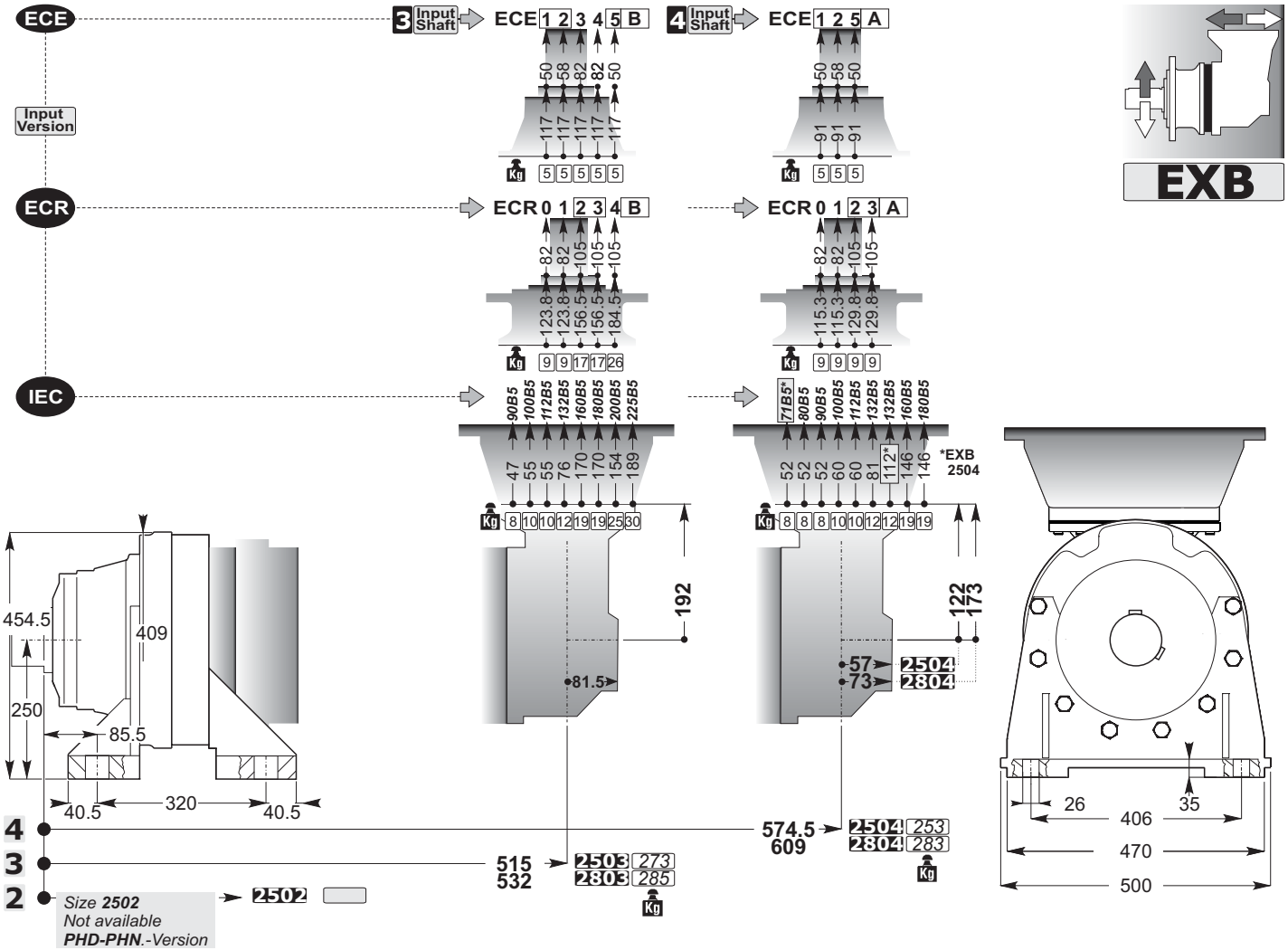
ECE
Input Version
ECR
IEC
3 Input Shaft
ECE 1 2 3 4 5 B
4 Input Shaft
ECE 1 2 5 A
ECR 0 1 2 3 4 B
ECR 0 1 2 3 A
EXB
*EXB 2504
192
122
173
57
73
2504
2804
81.5
454.5
409
250
85.5
40.5
320
40.5
26
35
406
470
500
574.5
609
2504 253
2804 283
515
532
2503 273
2803 285
Size 2502
Not available
PHD-PHN.-Version
2502

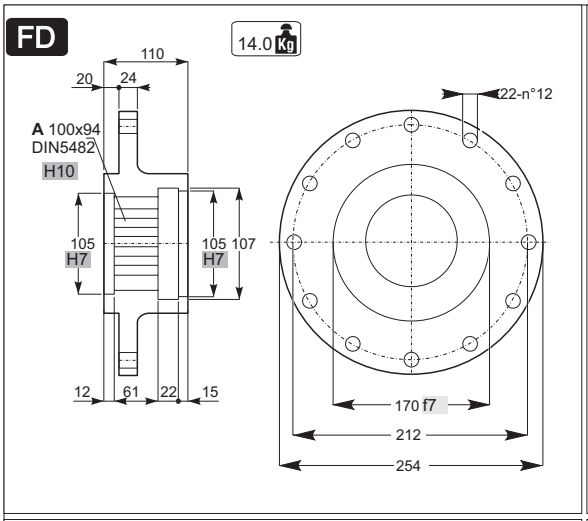
FD
14.0 Kg
110
20
24
A 100x94
DIN5482
H10
105
H7
105 107
H7
12
61
22
15
22-n°12
170 f7
212
254

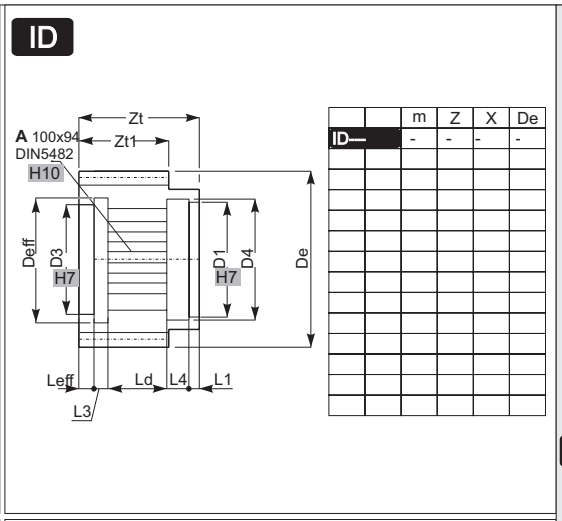
ID
Zt
Zt1
A 100x94
DIN5482
H10
Deff
D3
H7
D1
H7
D4
De
Leff
Ld
L4
L1
L3

		m	Z	X	De
ID—		-	-	-	-

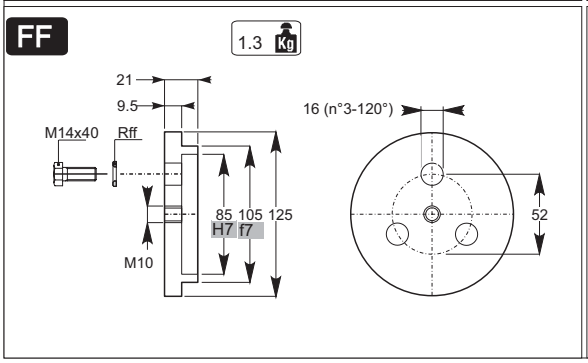
FF
1.3 Kg
21
9.5
M14x40
Rff
M10
85 105 125
H7 f7
16 (n°3-120°)
52

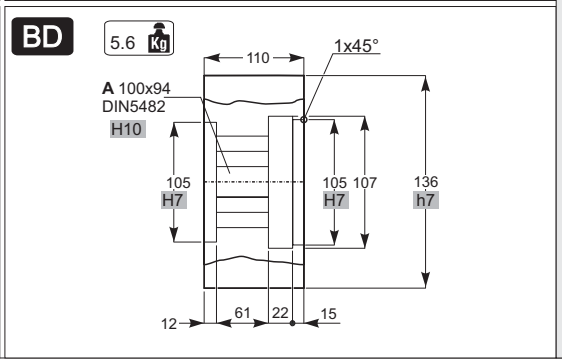
BD
5.6 Kg
110
1x45°
A 100x94
DIN5482
H10
105
H7
105 107
H7
136
h7
12
61
22
15

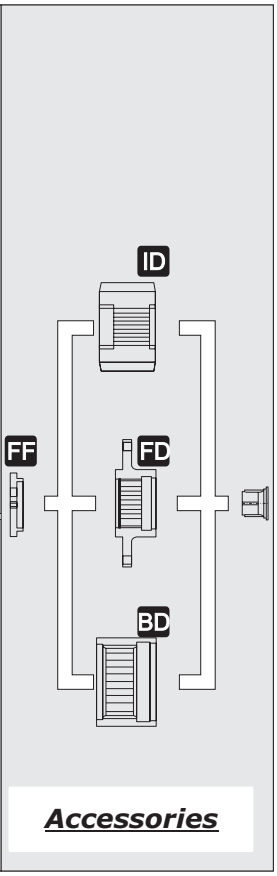
ID
FF
FD
BD
Accessories

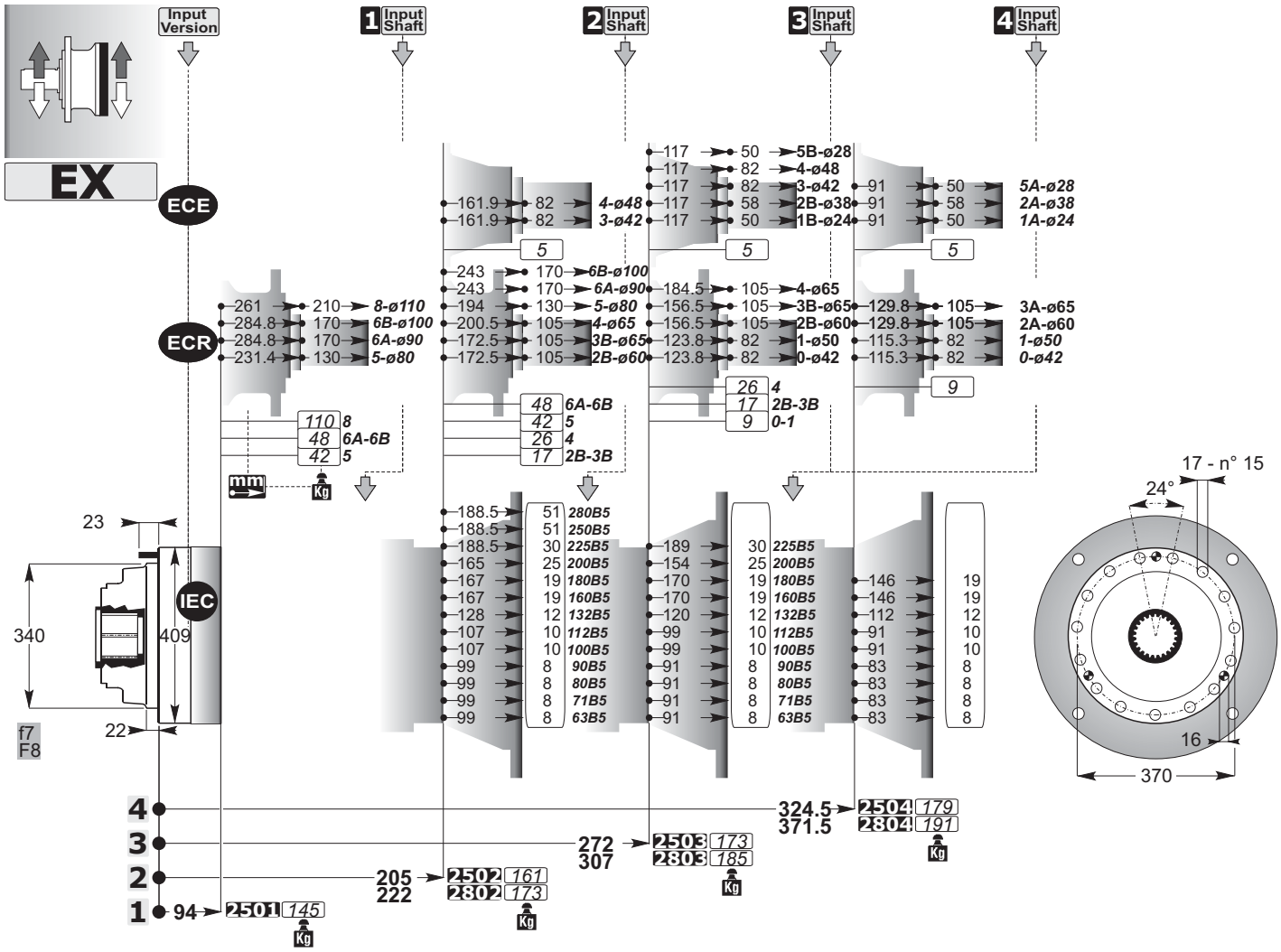
Input Version
1 Input Shaft
2 Input Shaft
3 Input Shaft
4 Input Shaft
EX
ECE
ECR
IEC
mm
Kg
23
340
409
22
f7
F8
17 - n° 15
24°
16
370
4
3
2
1
94
2501 145
205
222
2502 161
2802 173
272
307
2503 173
2803 185
324.5
371.5
2504 179
2804 191

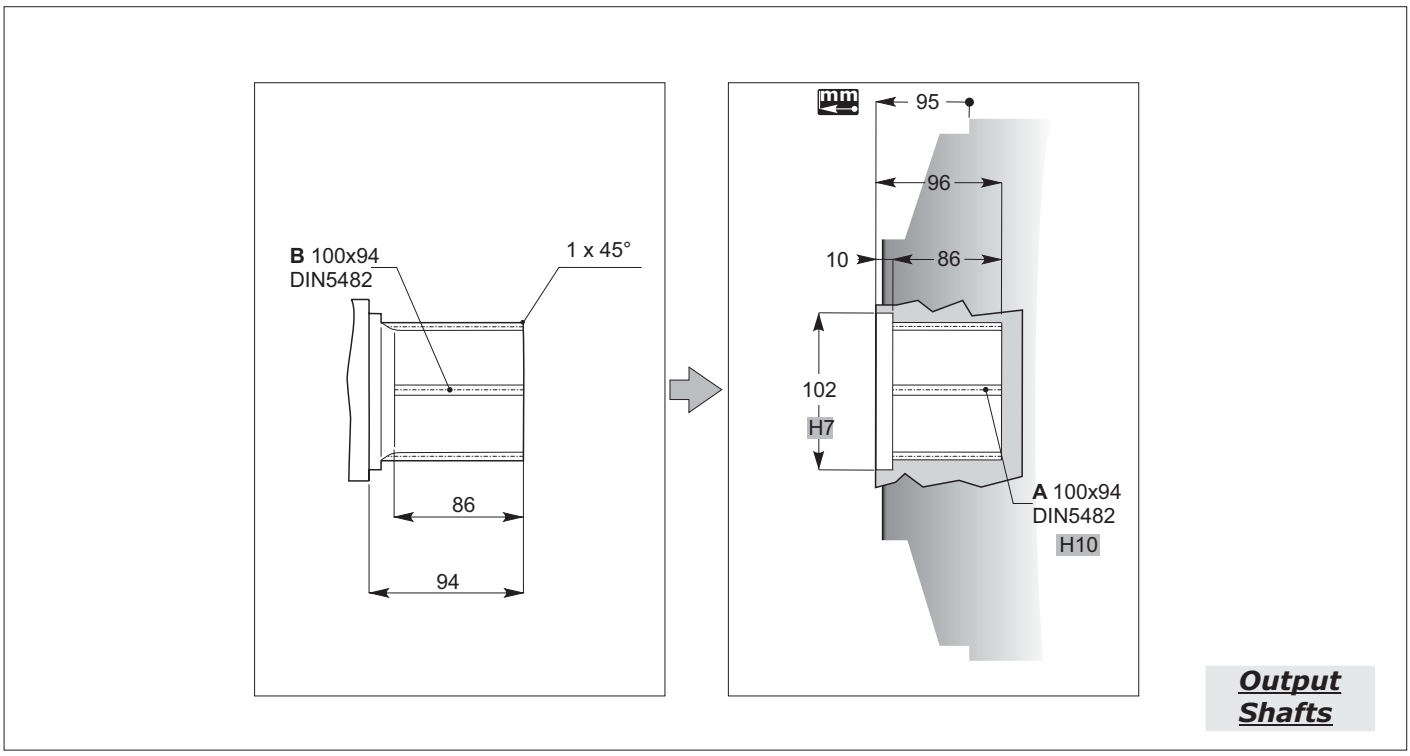
B 100x94
DIN5482
1 x 45°
86
94
mm
95
96
10
86
102
H7
A 100x94
DIN5482
H10
Output Shafts

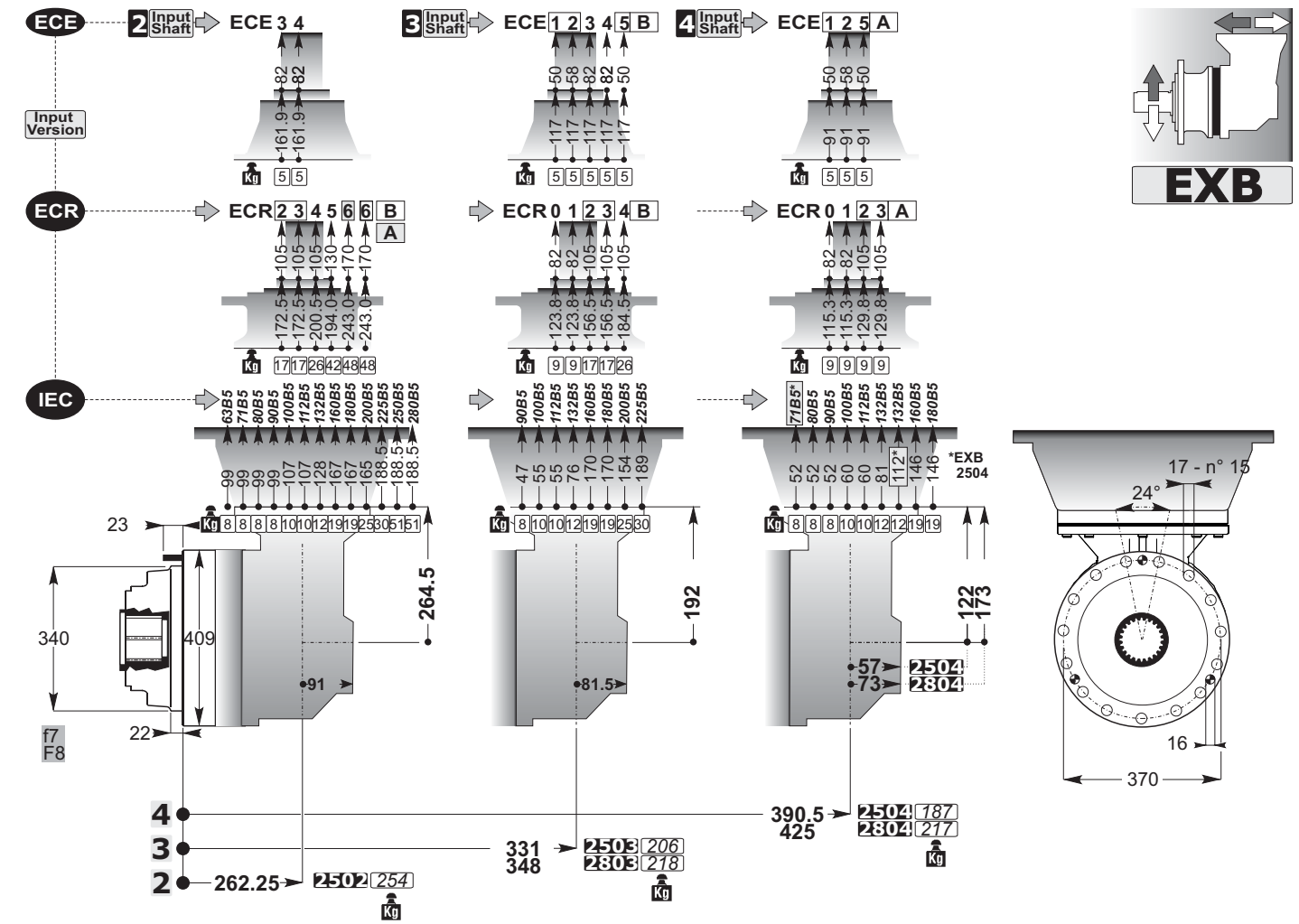
ECE
2 Input Shaft
ECE 3 4
3 Input Shaft
ECE 1 2 3 4 5 B
4 Input Shaft
ECE 1 2 5 A
Input Version
ECR
ECR 2 3 4 5 6 6 B A
ECR 0 1 2 3 4 B
ECR 0 1 2 3 A
IEC
63B5 71B5 80B5 90B5 100B5 112B5 132B5 160B5 180B5 200B5 225B5 250B5 280B5
90B5 100B5 112B5 132B5 160B5 180B5 200B5 225B5
71B5* 80B5 90B5 100B5 112B5 132B5 160B5 180B5
*EXB 2504
EXB
23
340
409
22
f7
F8
264.5
91
192
81.5
122
173
57
73
2504
2804
17 - n° 15
24°
16
370
4
3
2
390.5
425
2504 187
2804 217
331
348
2503 206
2803 218
262.25
2502 254

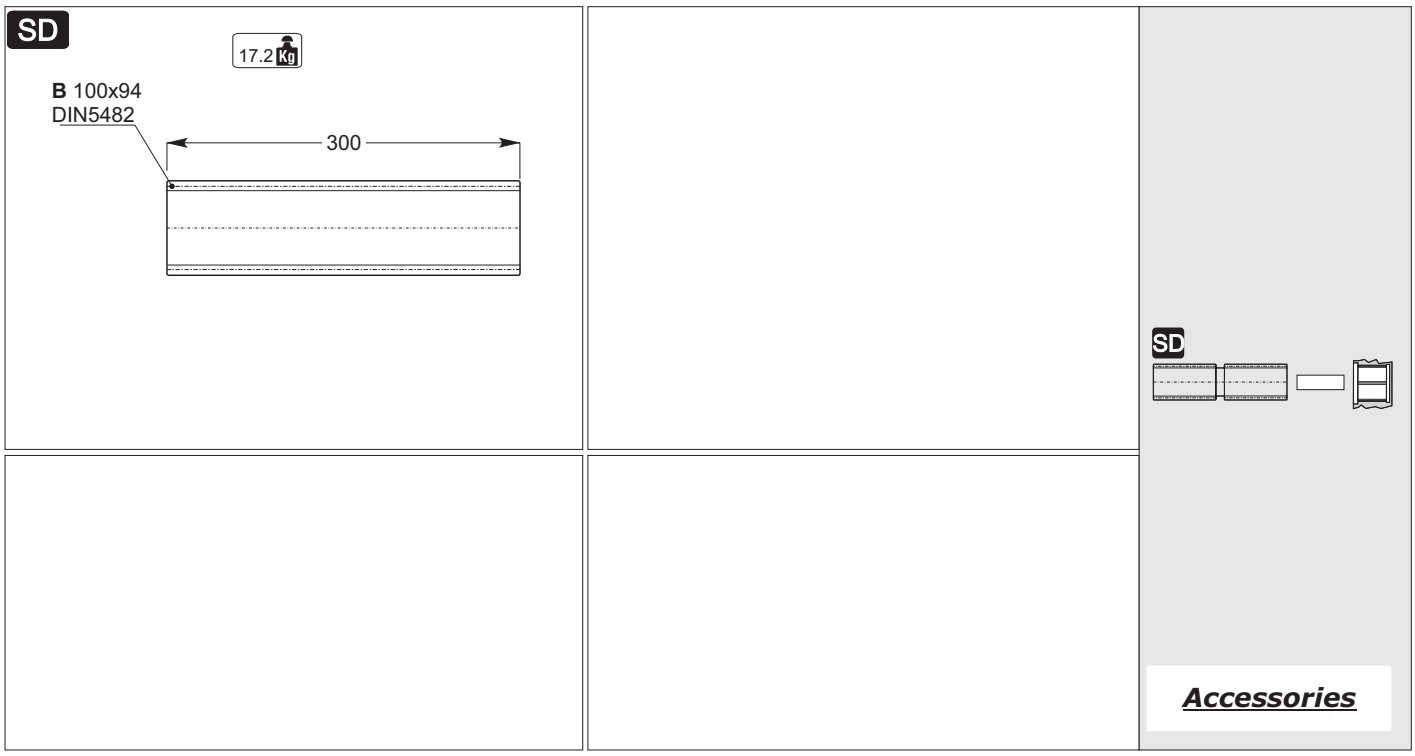
SD
17.2 Kg
B 100x94
DIN5482
300
SD
Accessories

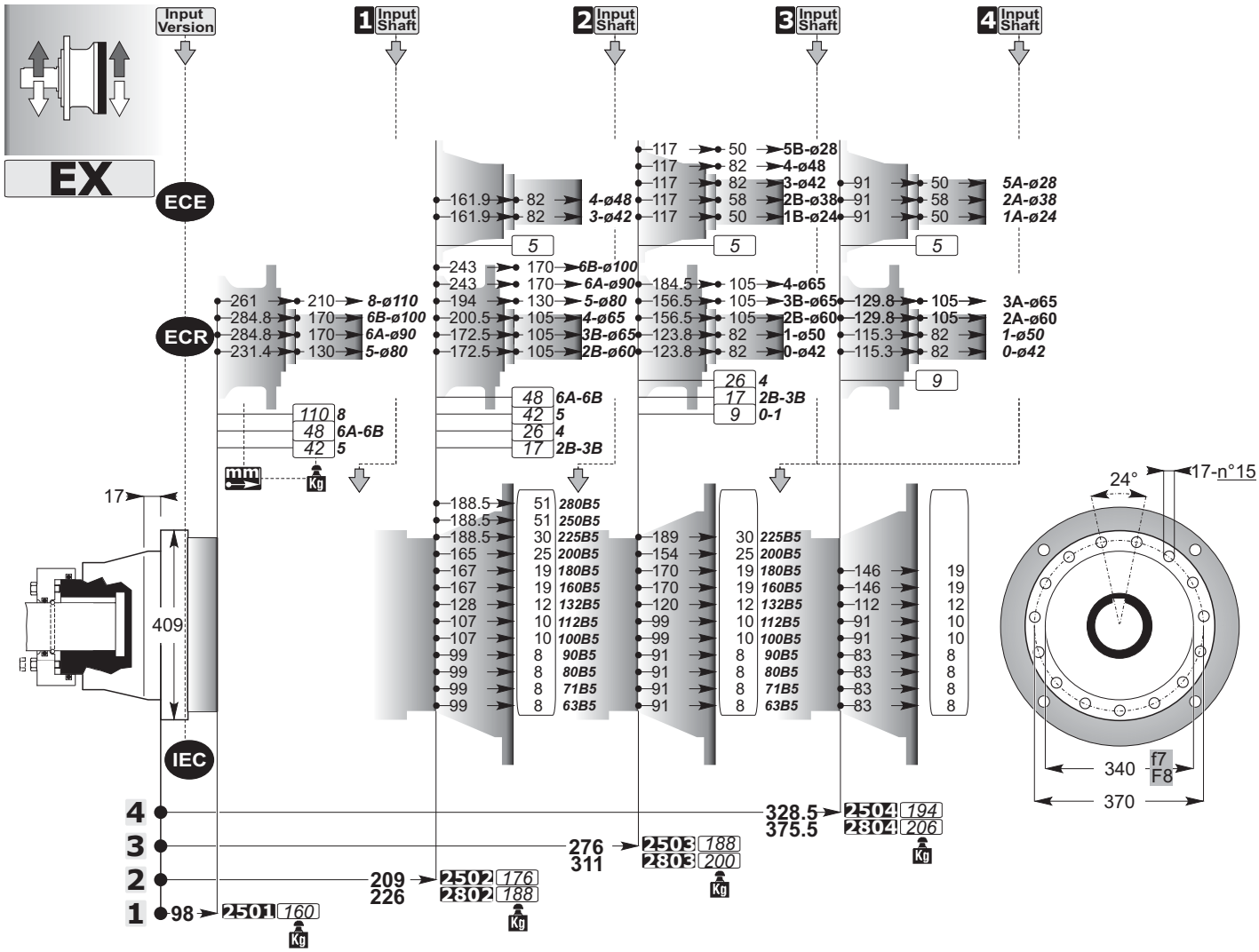

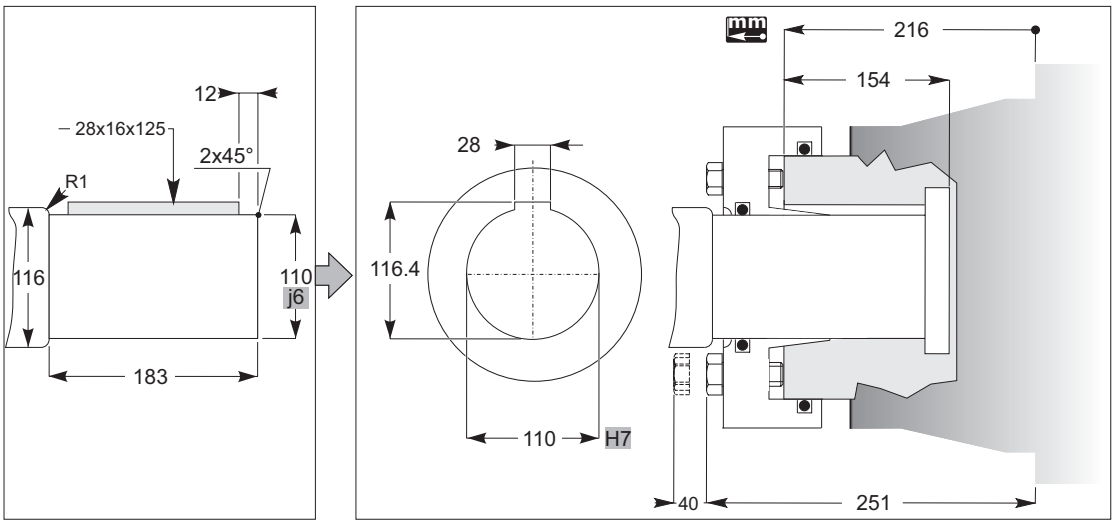

Output Shafts

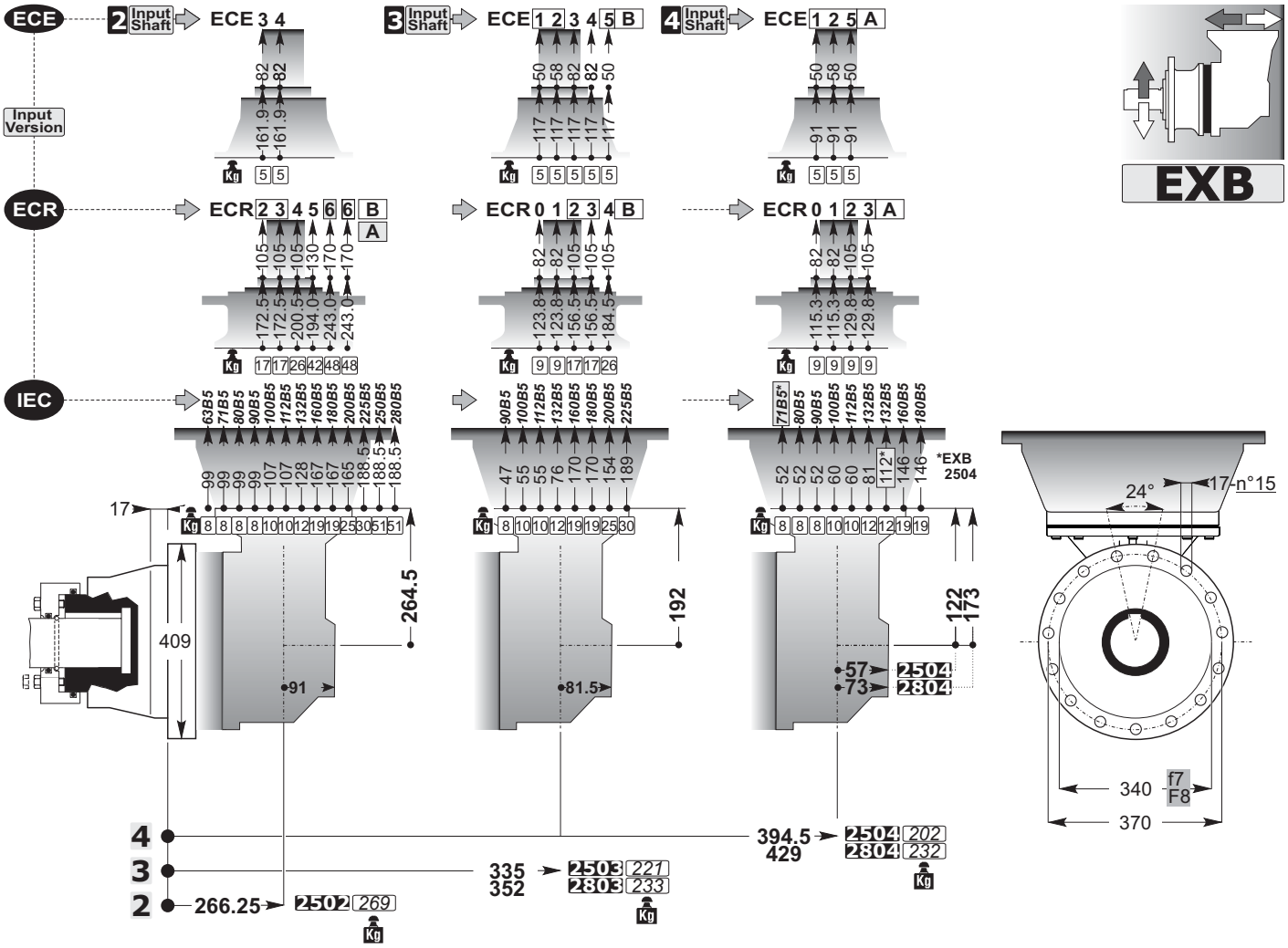
ECE
2 Input Shaft
ECE 3 4
3 Input Shaft
ECE 1 2 3 4 5 B
4 Input Shaft
ECE 1 2 5 A
Input Version
ECR
ECR 2 3 4 5 6 6 B A
ECR 0 1 2 3 4 B
ECR 0 1 2 3 A
IEC
EXB
*EXB 2504
264.5
192
122
173
409
91
81.5
57
73
2504
2804
24°
17-n°15
340
370
f7
F8
394.5
429
2504 202
2804 232
335
352
2503 221
2803 233
266.25
2502 269

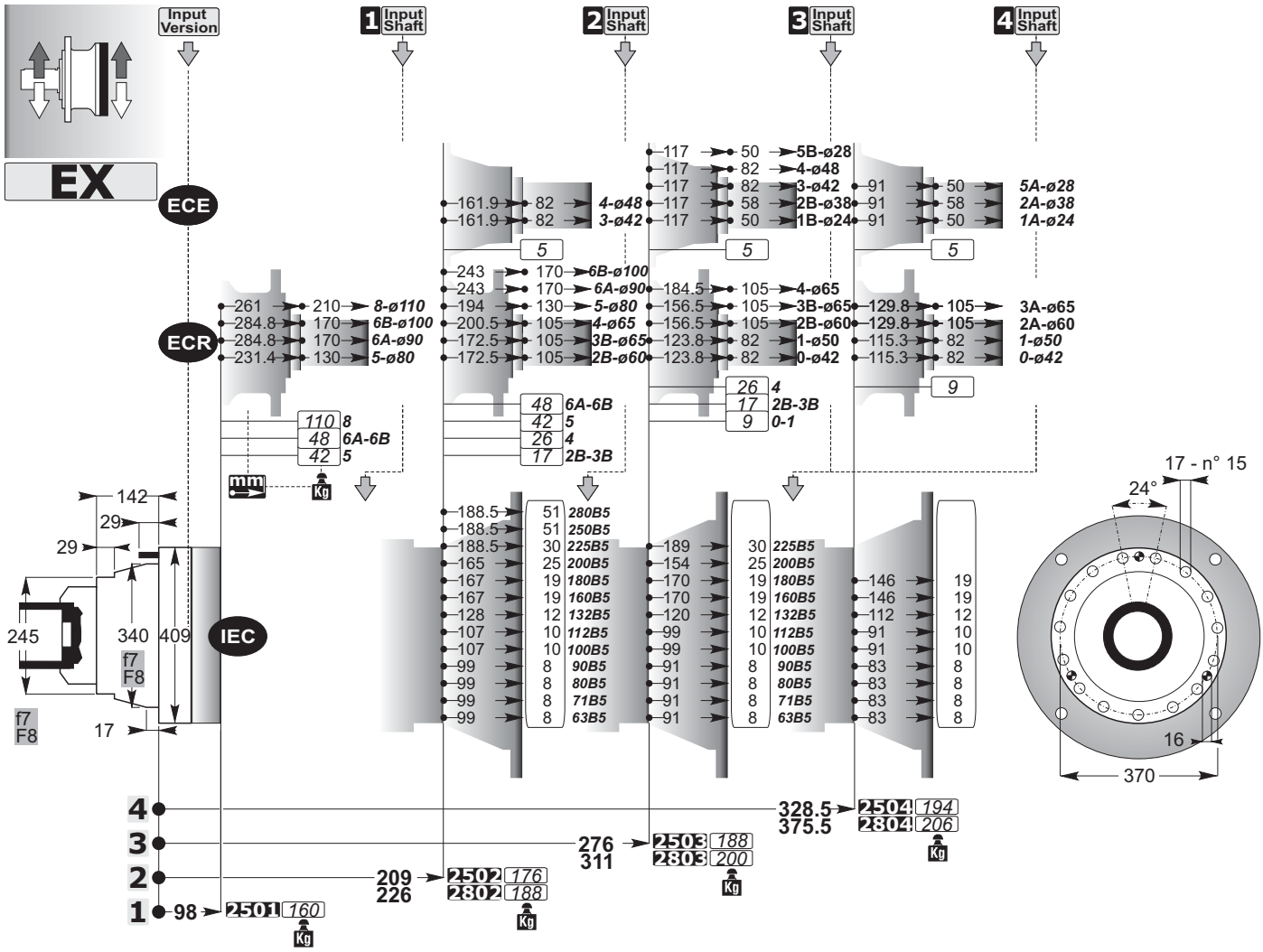

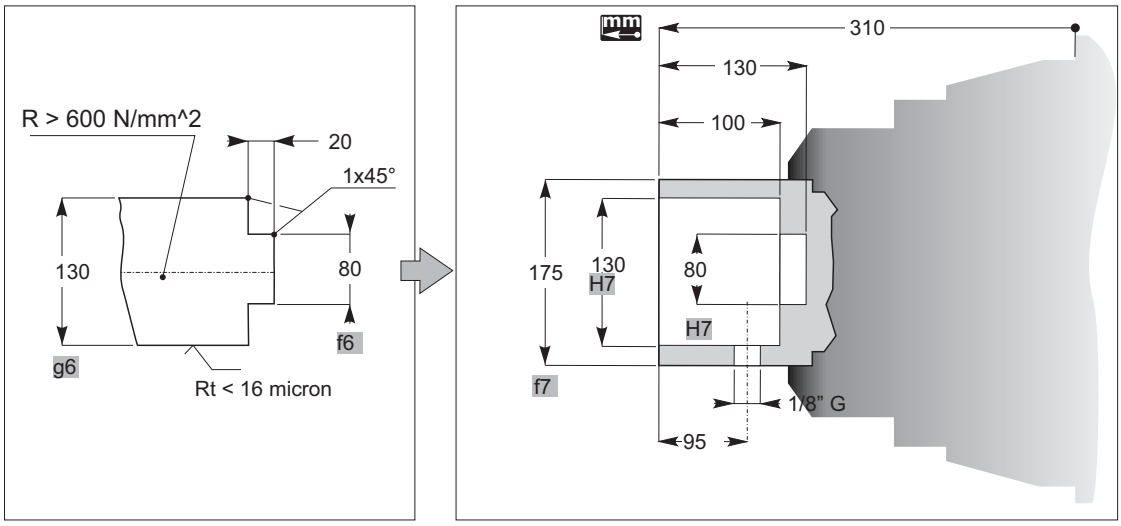

Output Shafts

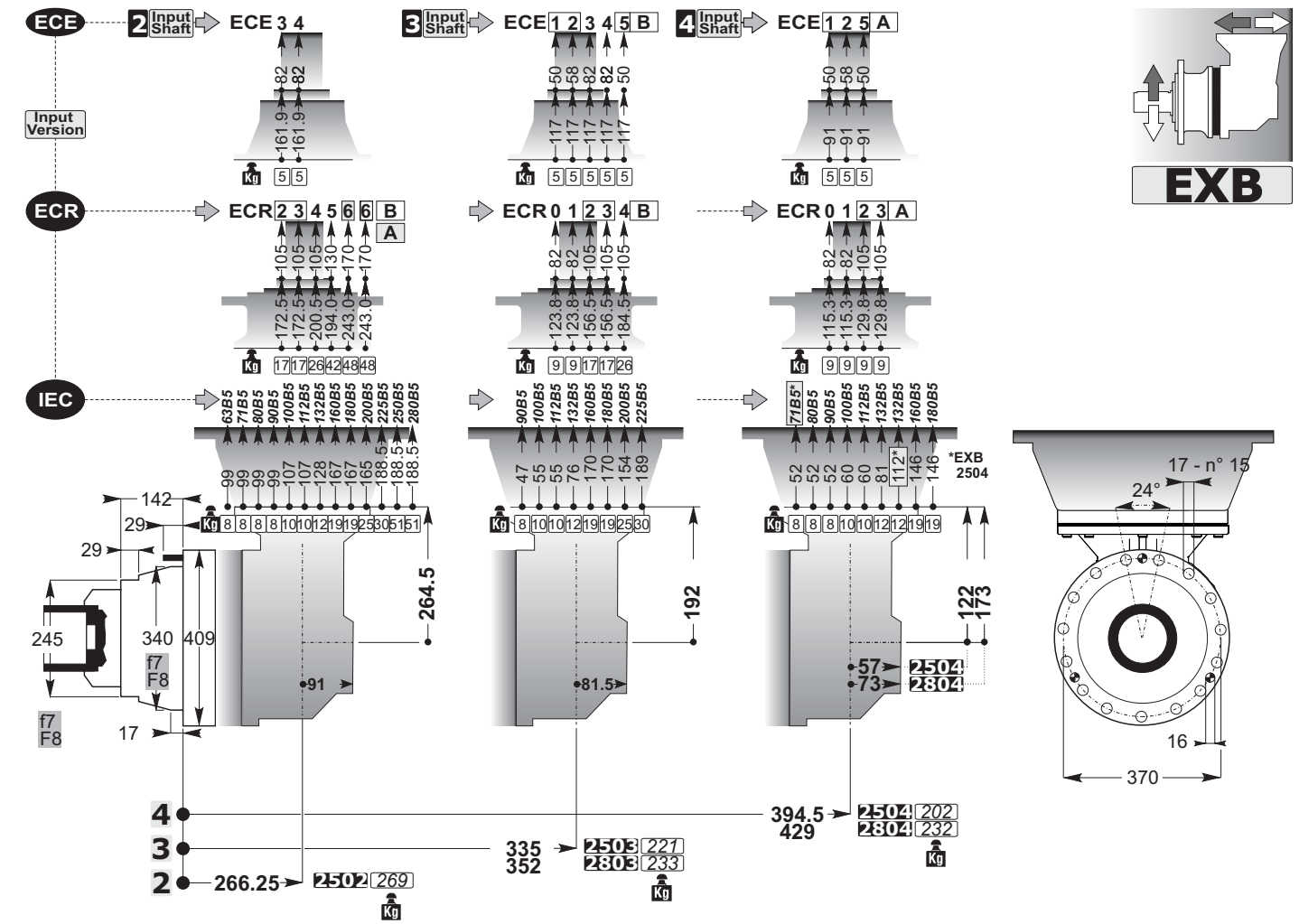
ECE
2 Input Shaft
ECE 3 4
3 Input Shaft
ECE 1 2 3 4 5 B
4 Input Shaft
ECE 1 2 5 A
Input Version
ECR
ECR 2 3 4 5 6 6 B A
ECR 0 1 2 3 4 B
ECR 0 1 2 3 A
IEC
63B5 71B5 80B5 90B5 100B5 112B5 132B5 160B5 180B5 200B5 225B5 250B5 280B5
90B5 100B5 112B5 132B5 160B5 180B5 200B5 225B5
71B5* 80B5 90B5 100B5 112B5 132B5 160B5 180B5
*EXB 2504
EXB
142
29
29
245
340
409
f7 F8
f7 F8
17
264.5
91
192
81.5
122
173
57
73
2504
2804
17 - n° 15
24°
16
370
4
3
2
394.5
429
2504 202
2804 232
335
352
2503 221
2803 233
266.25
2502 269

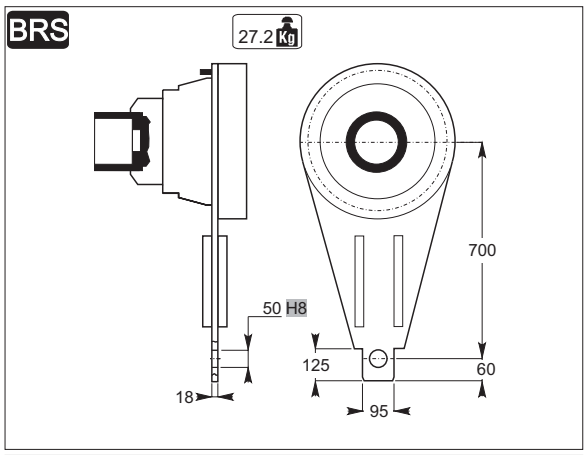
BRS
27.2 Kg
700
50 H8
125
60
18
95

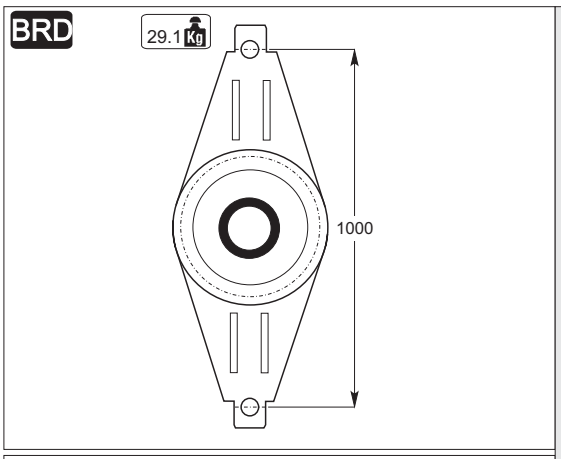
BRD
29.1 Kg
1000

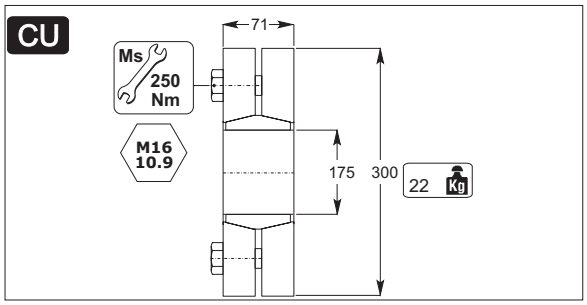
CU
Ms
250 Nm
M16 10.9
71
175
300
22 Kg

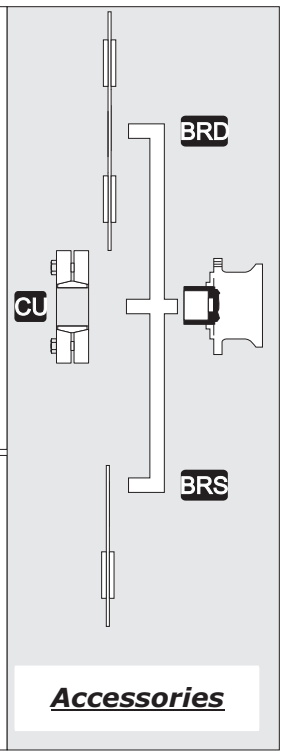
BRD
CU
BRS
Accessories

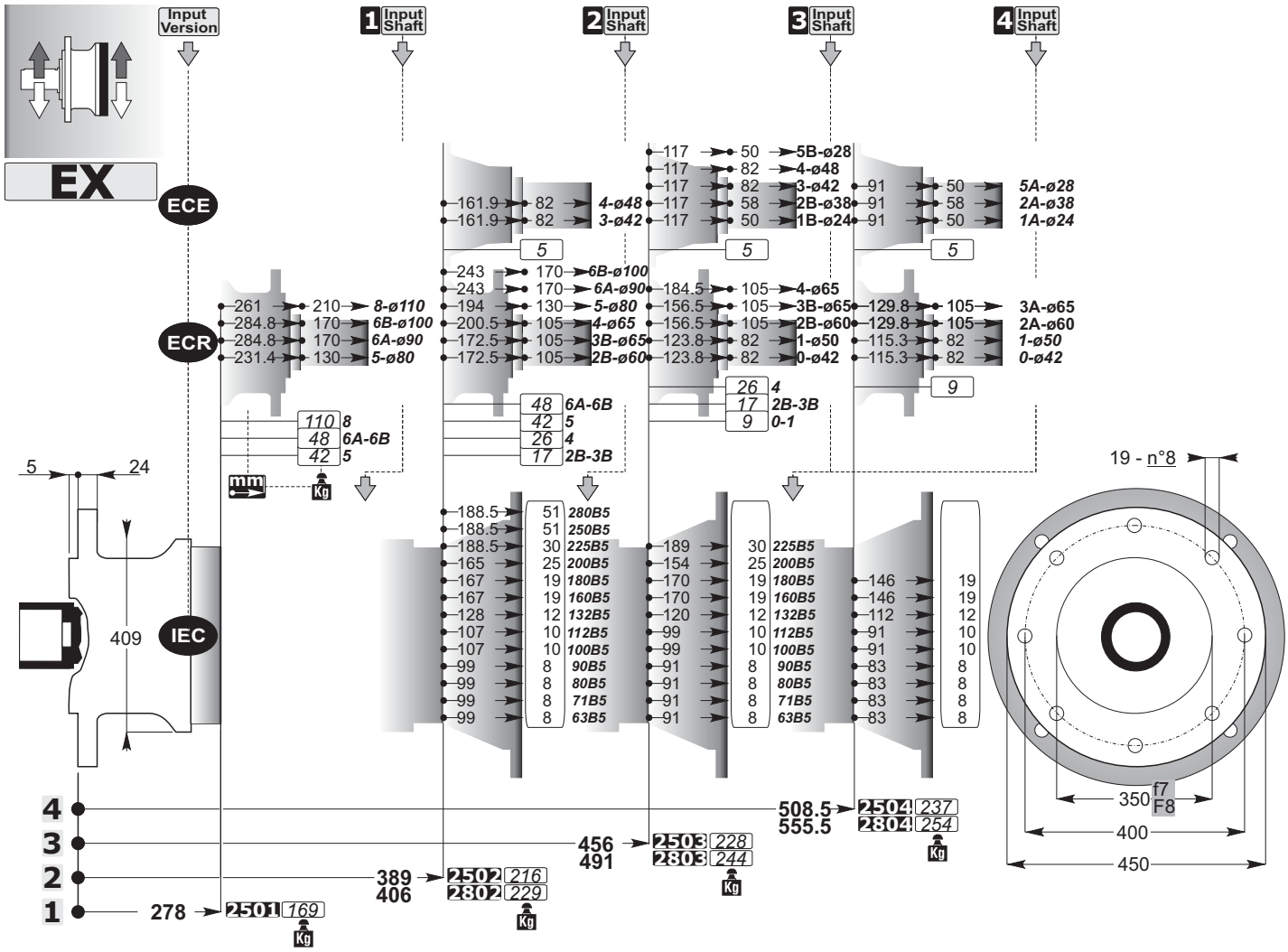

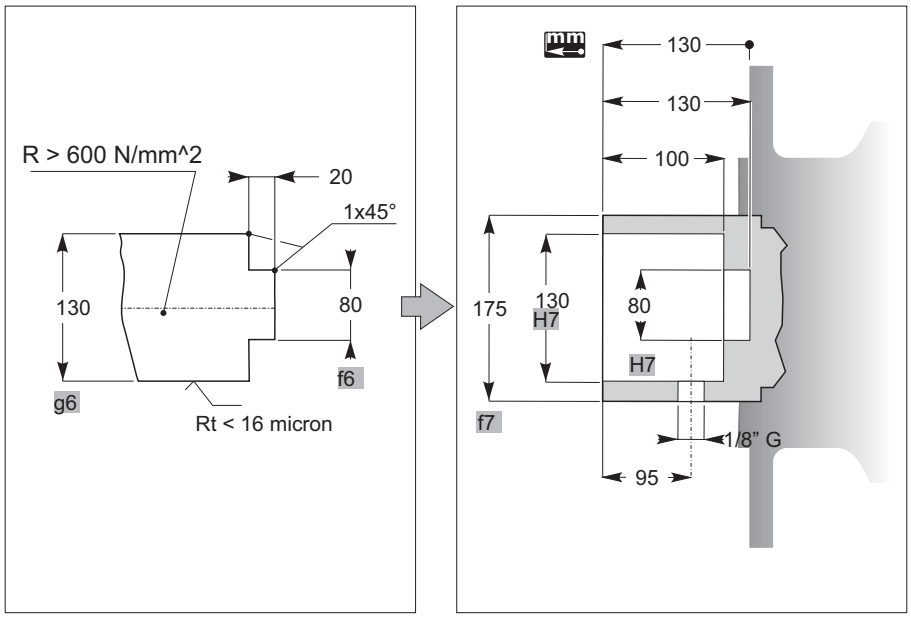

Output Shafts

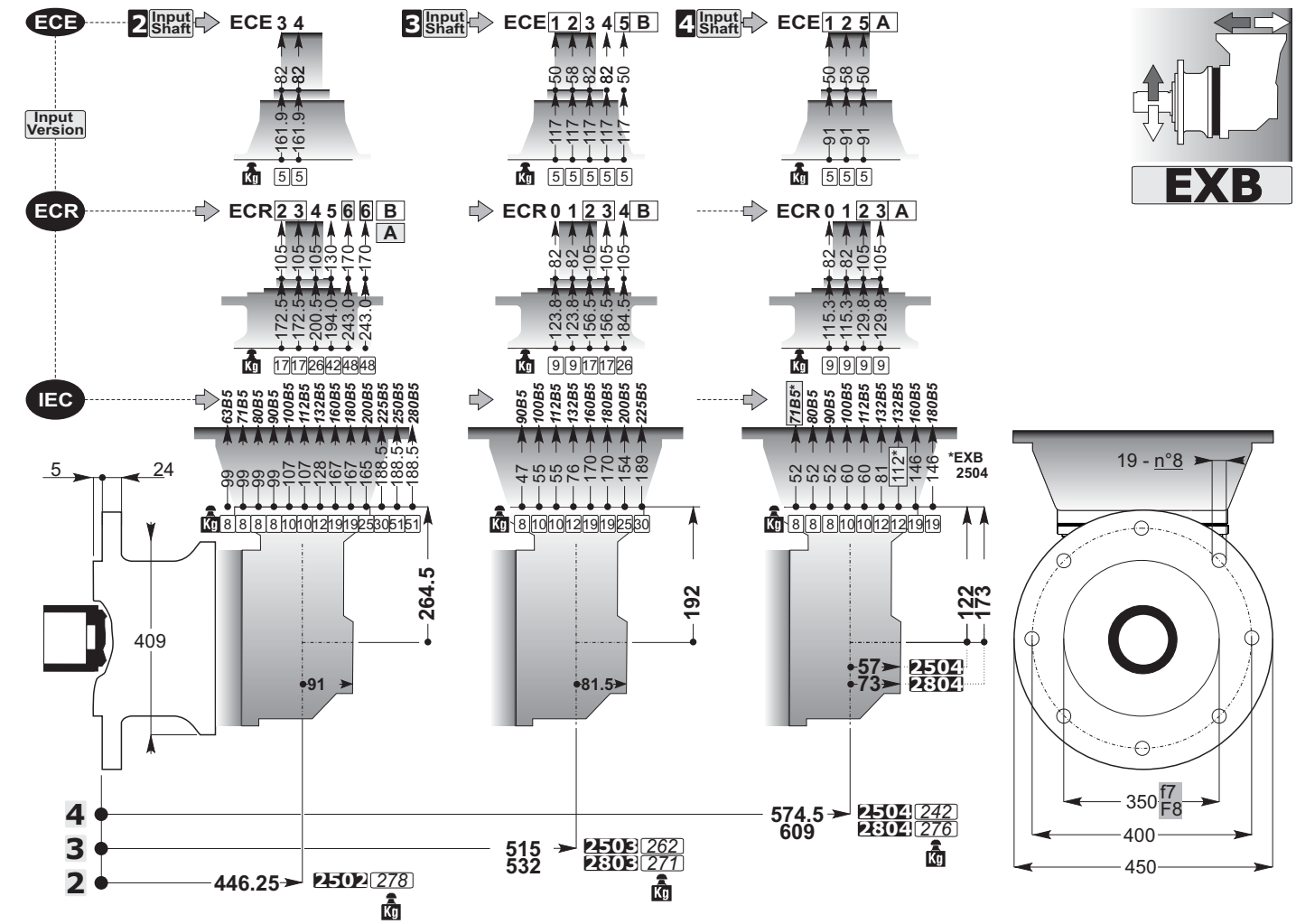
ECE
2 Input Shaft
ECE 3 4
3 Input Shaft
ECE 1 2 3 4 5 B
4 Input Shaft
ECE 1 2 5 A
Input Version
ECR
ECR 2 3 4 5 6 6 B A
ECR 0 1 2 3 4 B
ECR 0 1 2 3 A
IEC
63B5 71B5 80B5 90B5 100B5 112B5 132B5 160B5 180B5 200B5 225B5 250B5 280B5
90B5 100B5 112B5 132B5 160B5 180B5 200B5 225B5
71B5* 80B5 90B5 100B5 112B5 132B5 160B5 180B5
*EXB 2504
5
24
409
264.5
91
192
81.5
122
173
57
73
2504
2804
19 - n°8
350 f7 F8
400
450
4
3
2
574.5
609
2504 242
2804 276
515
532
2503 262
2803 271
446.25
2502 278
Kg

EXB

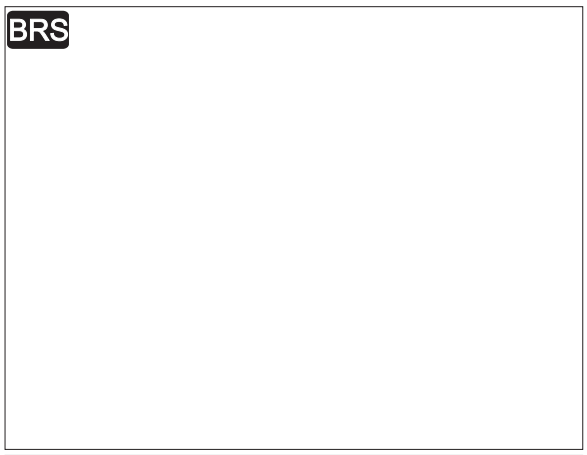
BRS

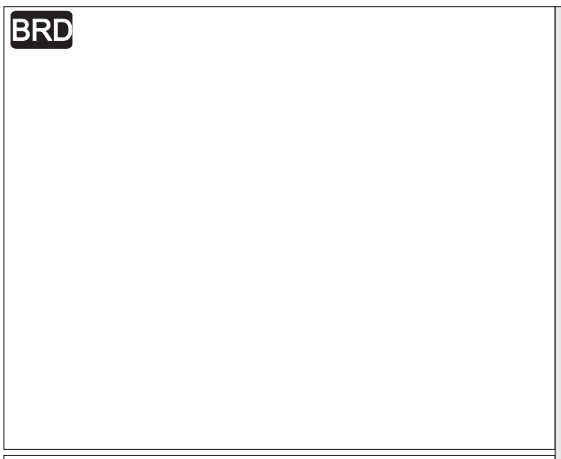
BRD

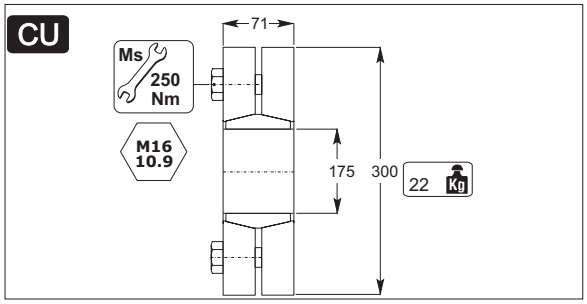
CU
Ms
250 Nm
M16 10.9
71
175
300
22 Kg

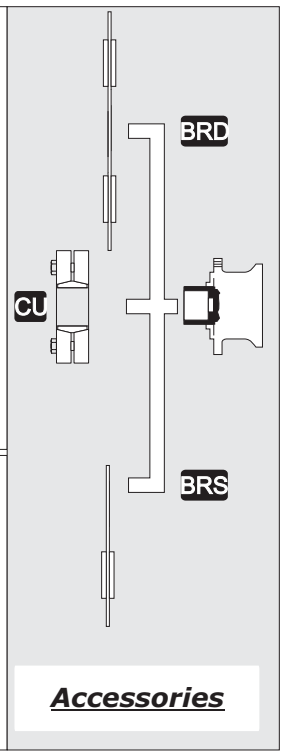
BRD
CU
BRS
Accessories