HIGH TECH
Motion

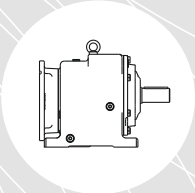
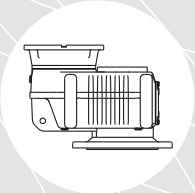
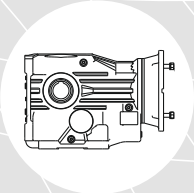

CATALOGO TECNICO
TECHNICAL CATALOGUE

CT17 FEP 4.2 | **FRA - SPA - POR**

NDICE
INDICE
INDICE

A — Generalite
Generalidades
Generalidades

B — Reducteurs coaxiaux A
Reductores coaxiales A
Redutores coaxiais A

C — Reducteurs - motoreducteurs orthogonaux O
Reductores - motorreductores ortogonales O
Redutores - motoredutores ortogonais O

D — Reducteurs - motoreducteurs orthogonaux a axes gauches S
Reductores - motorreductores ortogonales con ejes oblicuos S
Redutores - motoredutores ortogonais com eixos oblíquos S

E — SERIES P-PL-PE
Reducteurs - motoreducteurs paralleles - pendulaires
Reductores - motorreductores paralelos - oscilantes
Redutores - motoredutores paralelos - pendulares

Reducteurs - motoreducteurs paralleles - pendulaires - **P**
*Reductores - motorreductores paralelos - oscilantes - **P***
Redutores - motoredutores paralelos - pendulares - **P**

Reducteurs - motoreducteurs paralleles - pendulaires **PL**
*Reductores - motorreductores paralelos - oscilantes **PL***
Redutores - motoredutores paralelos - pendulares - **PL**

Reducteurs - motoreducteurs paralleles - pendulaires **PE** - avec engrenage planétaire
*Reductores - motorreductores paralelos - oscilantes **PE** - con engranaje planetario*
Redutores - motoredutores paralelos - pendulares ***PE*** - com engrenagem planetária

G — Reducteurs - paralleles - pendulaires PT
Reductores - paralelos - oscilantes PT
Redutores - paralelos - pendulares PT

Z — Positions de montage
Posiciones de montaje
Posições de montagem — **Z1**

Gestion Révisions Catalogues STM
Gestión Revisiones Catálogos
Gestão de Revisões dos Catálogos STM — **Z5**

1.0 GENERALITES

1.1 Unités de mesure

1.0 GENERALIDADES

1.1 Unidad de medida

1.0 GENERALIDADES

1.1 Unidade de medida

Tab. 1.1

SYMBOLE *SÍMBOLO* SÍMBOLO	DEFINITION	*DEFINICIÓN*	DEFINIÇÃO	UNITES DE MESURE *UNIDAD DE MEDIDA* UNIDADE DE MEDIDA	
Fr_{1-2}	Charge Radiale	*Carga Radial*	Carga Radial	**N**	1N=0.1daN ≅ 0.1kg
Fa_{1-2}	Charge Axiale	*Carga axial*	Carga Axial	**N**	
	Dimensions	*Dimensiones*	Dimensões	**mm**	
FS	Facteur de service	*Factor de servicio*	Fator de serviço		
FS'	Facteur de service motoréducteur	*Factor de servicio motorreductor*	Fator de serviço motoredutor		
kg	Masse	*Masa*	Massa	**kg**	
T_{2M}	Moment de torsion réducteur	*Momento de torsión reductor*	Momento torsor redutor	**Nm**	1Nm=0.1daNm≅0.1kgm
T_2	Moment de torsion motoréducteur	*Momento de torsión motorred*	Momento torsor motored	**Nm**	
P	Puissance moteur	*Potencia motor*	Potência motor	**kW**	
Pt_N	Puissance limite thermique	*Potencia límite térmico*	Potência limite térmico	**kW**	
Pc	Puissance correcte	*Potencia correcta*	Potência correta	**kW**	1kW = 1.36 HP (PS)
P_1	Puissance motoréducteur	*Potencia motorreductor*	Potência motoredutor	**kW**	
P'	Puissance requise côté sortie	*Potencia pedida en salida*	Potência pedida na saída	**kW**	
RD	Rendement dynamique	*Rendimiento dinámico*	Rendimento dinâmico		
RS	Rendement statique	*Rendimiento estático*	Rendimento estático		
ir	Rapport de transmission	*Relación de transmisión*	Relação de transmissão		
n_1	Vitesse arbre côté entrée	*Velocidad eje entrada*	Velocidade eixo entrada	**min^{-1}**	1 min^{-1} = 6.283 rad.
n_2	Vitesse arbre côté sortie	*Velocidad eje salida*	Velocidade eixo de saída		
Tc	Température ambiante	*Temperatura ambiente*	Temperatura ambiente	**°C**	
IEC	Moteurs couplés	*Motores acoplables*	Motores acopláveis		

1.2 Vitesse côté entrée

Toutes les performances des réducteurs sont calculées selon les vitesses côté entrée suivantes:

1.2 Velocidad en entrada

Todas las prestaciones de los reductores están calculadas de acuerdo a las siguientes velocidades en entrada:

1.2 Velocidade de entrada

Todos os desempenhos dos redutores são calculados em base às seguintes velocidades de entrada:

	A	O	S	P	PL	PE	PT
n_1(rpm)	2800	2800	2800	2800	2800	2800	2800
	1400	1400	1400	1400	1400	1400	1400
	900	900	900	900	900	900	900
	500	500	500	500	500	500	500

Les vitesses inférieures à 1400 min^{-1}, obtenues au moyen de réductions externes ou d'actionnements, sont sûrement favorables au bon fonctionnement du réducteur qui peut opérer avec des températures de fonctionnement inférieures au profit de tout le cinématisme.
Il faut toutefois considérer que des vitesses trop basses ne permettent pas d'avoir une lubrification efficace de tout l'ensemble, c'est pourquoi telle éventualité devra être signalée pour pouvoir effectuer des blindages des roulements.

Velocidades inferiores a 1400 min^{-1} obtenidas con la ayuda de reducciones externas o de accionamientos, seguramente favorecen el correcto funcionamiento del reductor, el cual puede operar con temperaturas de funcionamiento inferiores, favoreciendo todo el cinematismo.
Sin embargo, es necesario considerar que velocidades muy bajas no permiten una eficaz lubricación de todo el grupo, por lo tanto, dicha eventualidad, deberá ser indicada para poder efectuar blindajes de los cojinetes.

Velocidades inferiores a 1400 min^{-1} obtidas com o auxílio de reduções externas ou de acionamentos são certamente favoráveis ao bom funcionamento do redutor que pode operar com temperaturas de funcionamento inferiores em vantagem de todo o cinematismo.
Porém é necessário considerar que velocidades muito baixas não permitem uma eficaz lubrificação de todo o grupo. Por isso tal eventualidade deverá ser indicada a fim de aplicar telas de proteção nos rolamentos.

1.3 Facteur de service

Le facteur de service FS permet de qualifier, par première approximation, la typologie de l'application en tenant compte de la nature de la charge (A, B, C), de la durée de fonctionnement h/d (heures journalières) et du nombre de démarrages/heure. Le coefficient ainsi obtenu devra être égal ou inférieur au facteur de service du motoréducteur FS' obtenu du rapport entre le couple nominal du réducteur T_{2M} indiqué dans le catalogue et le couple M' requis par l'application .
Les valeurs de FS indiquées dans le Tab. 1.3 correspondent à l'actionnement avec moteur électrique, si on utilise un moteur à explosion, il faudra tenir compte d'un facteur de multiplication 1.3 s'il a plusieurs cylindres et 1.5 s'il est monocylindre.
Si le moteur électrique appliqué est autofreineur, considérer le double du nombre de démarrages de celui effectivement requis.

1.3 Factor de servicio

El factor *de servicio FS permite calificar, en una primera aproximación, el tipo de aplicación teniendo en cuenta la naturaleza de la carga (A, B, C), la duración de funcionamiento h/d (horas diarias) y el número de arranques/hora.*
El coeficiente encontrado deberá ser igual o inferior al factor de servicio del motorreductor FS' derivado de la relación entre el par nominal del reductor T_{2M} indicado en el catálogo y el par M' pedido para la aplicación.

Los valores de FS indicados en la tab. 1.3, son relativos al accionamiento con motor eléctrico, si se utiliza un motor de explosión, se deberá considerar un factor de multiplicación 1.3 si tiene más de un cilindro y 1.5 si es monocilíndrico.
Si el motor eléctrico aplicado es autofrenante, considerar un número de arranques doble al efectivamente requerido.

1.3 Fator de serviço

O fator de serviço FS permite a qualificação aproximada do tipo de aplicação, levando em conta a natureza da carga (A, B, C), a duração de funcionamento h/d (horas diárias) e o número de inicializações/hora. O coeficiente resultante deve ser igual ou inferior ao fator de serviço do motoredutor FS' determinado pela torque nominal do redutor T_{2M} indicada no catálogo e a torque M' exigida pela aplicação.

Os valores de FS indicados na tab. 1.3 são relativos ao acionamento com motor elétrico, caso seja usado um motor à explosão, deve-se ter em conta um fator de multiplicação 1.3 se composto por vários cilindros e 1.5, se monocilindro.
Caso o motor elétrico for autofrenante, considere um número duplo de inicializações.

Tab. 1.3

FACTEUR DE SERVICE / *FACTOR DE SERVICIO* / FATOR DE SERVIÇO
FS

Classe de charge / *Clase de carga* / Classe de carga	h/d	N. DEMARRAGES/HEURE / *Nº ARRANQUES/HORA* / Nº INICIALIZAÇÕES/HORA								
		2	**4**	**8**	**16**	**32**	**63**	**125**	**250**	**500**
A	**4**	0.85	0.9	0.9	0.93	0.98	1.03	1.06	1.1	1.2
	8	1.0	1.0	1.1	1.1	1.15	1.2	1.24	1.3	1.3
	16	1.2	1.2	1.25	1.3	1.35	1.45	1.5	1.5	1.55
	24	1.4	1.4	1.45	1.5	1.55	1.6	1.65	1.7	1.75
	APPLICATIONS / *APLICACIONES* / APLICAÇÕES									
Charge uniforme ***Carga uniforme*** **Carga uniforme**	Agitateurs pour liquides purs Alimentateurs pour fourneaux Alimentateurs à disque Filtres de lavage à l'air Générateurs Pompes centrifuges Convoyeurs avec charge uniforme	*Agitadores para líquidos puros* *Alimentadores para calderas* *Alimentadores de disco* *Filtros de lavado con aire* *Generadores* *Bombas centrífugas* *Transportadores con carga uniforme*	Agitadores para líquidos puros Alimentadores para fornos Alimentadores de disco Filtros de lavagem com ar Geradores Bombas centrífugas Transportadores com carga uniforme							

Classe de charge / *Clase de carga* / Classe de carga	h/d	N. DEMARRAGES/HEURE / *Nº ARRANQUES/HORA* / Nº INICIALIZAÇÕES/HORA								
		2	**4**	**8**	**16**	**32**	**63**	**125**	**250**	**500**
B	**4**	1.11	1.12	1.15	1.19	1.23	1.28	1.32	1.36	1.40
	8	1.29	1.31	1.34	1.40	1.45	1.51	1.56	1.60	1.64
	16	1.54	1.56	1.59	1.65	1.71	1.78	1.84	1.90	1.96
	24	1.73	1.75	1.80	1.90	1.97	2.05	2.10	2.16	2.22
	APPLICATIONS / *APLICACIONES* / APLICAÇÕES									
Charge avec chocs modérés ***Carga con golpes moderados*** **Carga com choques moderados**	Agitateurs pour liquides et solides Alimentateurs à bande Treuils avec service moyen Filtres avec pierres et gravier Vis pour expulsion eau Floculants Filtres à vide Elévateurs à godets Grues	*Agitadores para líquidos y sólidos* *Alimentadores de cinta* *Montacargas con medio servicio* *Filtros con piedras y grava* *Tornillos para expulsión agua* *Floculadores* *Filtros en vacío* *Elevadores de cangilones* *Grúas*	Agitadores para líquidos e sólidos Alimentadores de esteira Manivelas de serviço médio Filtros de pedras e pedregulho Parafusos para expulsão de água Floculadores Filtros a vácuo Elevadores de caçamba Guindastes							

Classe de charge / *Clase de carga* / Classe de carga	h/d	N. AVVIAMENTI/ORA / *N. START-UP/HOUR* / ANZAHL DER STARTVORGÄNGE PRO STUNDE								
		2	**4**	**8**	**16**	**32**	**63**	**125**	**250**	**500**
C	**4**	1.46	1.46	1.48	1.51	1.57	1.61	1.62	1.64	1.66
	8	1.71	1.71	1.73	1.76	1.82	1.86	1.87	1.89	1.89
	16	2.04	2.05	2.07	2.10	2.15	2.20	2.21	2.23	2.23
	24	2.31	2.31	2.33	2.36	2.42	2.48	2.52	2.54	2.56
	APPLICATIONS / *APLICACIONES* / APLICAÇÕES									
Charge avec gros chocs ***Carga con golpes fuertes*** **Carga de choque pesada**	Treuils pour service lourd Extrudeuses Calandres pour caoutchouc Presses pour briques Raboteuses Broyeurs à billes	*Montacargas para servicio pesado* *Extrusores* *Rejillas para goma* *Prensas para ladrillos* *Cepilladoras* *Molinos de bola*	Manivelas para serviço Extrusoras Calandras para borracha Prensas para tijolos Aplainadoras Moinhos de esfera							

1.4 Rendement

1.4 Rendimiento

1.4 Rendimento

RD (%)						
Product		Size	étages / *etapas* / fases			
			1	2	3	4
	A	all	97	95	93	—
	O	63-71 90-112	—	—	90	—
		80-100 125-140 160-180	—	95	—	—
		132-150 170-190	—	—	93	—
	S	all	—	90	—	—
	P	all	—	95	93	—
	PL	25-45 65-85-95	—	—	93	91
		105 115-125-135	—	—	94	—
	PE	all	—	—	—	90
	PT	all	98	96	—	—

1.5 Jeu d'angle

Dans les réducteurs à engrenages cylindres et/ou hypoïdes le jeu d'angle indicatif est contenu dans la plage de 5' ÷ 30'.

1.5 Juego angular

En los reductores de engranajes cilíndricos y/o hipoides *el juego angular está indicativamente contenido en el intervalo de 5' ÷ 30'.*

1.4 Jogo angular

Nos redutores com engrenagens cilíndricas e/ou curvas o jogo angular é indicativamente contido no intervalo de 5' ÷ 30'.

1.6 Lubrification

La lubrification des réducteurs est admise moyennant un système mixte bain d'huile et barbotage, qui garantit normalement la lubrification de tous les composants internes du réducteur.
Pour les positions de montage caractérisées par des axes de rotation verticaux, on adopte des solutions particulières afin de garantir une bonne lubrification même des organes qui se trouvent dans les positions plus défavorables.

Les huiles disponibles appartiennent en général à trois grandes familles:
1) Huiles minérales
2) Huiles synthétiques Poly-Alpha-Oléfine
3) Huiles synthétiques Poly-Glycol
Le choix le plus approprié est en général lié aux conditions d'application. Les réducteurs non particulièrement chargés et avec un cycle d'emploi discontinu, sans amplitudes importantes, peuvent être graissés avec de l'huile minérale.
Dans les cas de lourdes conditions où les réducteurs seraient très chargés de façon prévisible et en continu, avec une hausse conséquente prévisible de la température, il vaut mieux utiliser des lubrifiants synthétiques de type poly-alpha-oléfine (PAO).

Les huiles de type poly-glycol (PG) doivent être étroitement utilisées dans le cas d'applications ayant d'importants frottements entre les contacts tels que dans les vis sans fin. Il faut les utiliser avec une attention toute particulière, du fait qu'elles ne sont pas compatibles avec les autres huiles et sont au contraire tout à fait miscibles dans l'eau. Ce phénomène est particulièrement dangereux du fait qu'on ne le remarque pas et qu'il abat rapidement.

En plus des huiles exposées ci-dessus il existe aussi les huiles pour l'industrie alimentaire, qui sont spécifiquement utilisées dans l'industrie alimentaire, du fait qu'il s'agit de produits spéciaux non nuisibles pour la santé. Plusieurs producteurs fournissent des huiles appartenant à toutes les familles avec des caractéristiques très similaires.

1.6 *Lubricación*

La lubricación de los reductores está permitida mediante un sistema mixto en baño de aceite y por chapoteo, que garantiza normalmente la lubricación de todos los componentes internos al reductor.
Para aquellas posiciones de montaje caracterizadas por ejes de rotación verticales, se adoptan particulares soluciones para garantizar una buena lubricación también de los órganos que se encuentran presentes en las posiciones más desfavorables.

Los aceites disponibles pertenecen generalmente a tres grandes familias:
1) Aceites minerales
2) Aceites sintéticos Poli-Alfa-Olefine
3) Aceites sintéticos Poli-Glicol
La elección más apropiada está generalmente relacionada con las condiciones de uso. Reductores no particularmente cargados y con un ciclo de uso discontinuo sin variaciones térmicas importantes, pueden ser lubricados con aceite mineral.
En casos de uso exhaustivo, cuando los reductores estarán previsiblemente muy cargados y de manera continua, con consiguiente elevación de la temperatura, se recomienda utilizar lubricantes sintéticos tipo polialfaolefine (PAO)

Los aceites de tipo poliglicol (PG) se deben utilizar exclusivamente en el caso de aplicaciones con gran roce entre los contactos, por ejemplo en los tornillos sin fin. Se deben usar con mucha atención porque no son compatibles con otros aceites, en cambio, se pueden usar mezclados con agua. Este fenómeno es particularmente peligroso porque no se nota, pero disminuye rápidamente.

Además de los aceites ya mencionados, recordamos que existen otros aceites para la industria alimenticia. Estos aceites se usan específicamente en la industria alimenticia porque son productos especiales que no dañan la salud. Varios productores suministran aceites que pertenecen a todas las familias con características muy similares.

1.6 Lubrificação

A lubrificação é feita através de um sistema misto de imersão em óleo e lubrificação centralizada, que garante a lubrificação de todos os componentes internos do redutor.
Para as posições de montagem caracterizadas por eixos de rotação verticais, são adotadas particulares soluções a fim de garantir também a lubrificação dos órgãos presentes nas posições mais desfavoráveis.

Os óleos disponíveis pertecem geralmente a três grandes famílias:
1) Óleos minerais
2) Óleos sintéticos Poli-Alfa-Olefine
3) Óleos sintéticos Poliglicol
A escolha mais apropriada está geralmente ligada às condições de uso. Redutores com carga moderada e com um ciclo de uso descontínuo, sem variações térmicas importantes, podem certamente ser lubrificados com óleo mineral.
Em casos de uso crítico, quando os redutores operam com muita carga e em modo contínuo, com consequente aumento da temperatura, é preferível o uso de lubrificantes sintéticos do tipo polialfaolefine (PAO).

Os óleos do tipo poliglicol (PG) são usados rigorosamente no caso de aplicações com fortes fricções entre os contatos, por ex. nos parafusos sem fim. Devem ser utilizados com grande atenção já que não são compatíveis com os outros óleos, sendo completamente miscíveis em água. Este fenômeno é particularmente perigoso pois não é distinguível, degradando rapidamente.

Além dos óleos mencionados, recordamos que existem os óleos para a indústria alimentar, onde encontram um uso específico pois são produtos especiais não nocivos à saúde. Vários fabricantes fornecem óleos pertencentes à todas as famílias com características muito semelhantes.

1.6 Lubrification

Le tabl. est utile pour sélectionner des lubrifiants pour réducteurs à utiliser selon leur stabilité aux différentes températures.

1.6 *Lubricación*

La tab. es útil para la selección de los lubricantes para reductores que se deben usar en base a su estabilidad a las diferentes temperaturas.

1.6 *Lubricación*

A tab. é útil para a seleção dos lubrificantes para redutores a utilizar com base na sua estabilidade às várias temperaturas.

Manufacturer	Mineral oils (MINERAL)			Poly-Alpha-Olefin synthetic oils (PAO)			Polyglycol synthetic oils (PG)			
	ISO VG			ISO VG			ISO VG			
	220	320	460	150	220	320	150	220	320	460
Amb. temp.- Tc [°C]	-5° ÷ 25°	0° ÷ 35°	10° ÷ 45°	-10° ÷ 25°	-5° ÷35°	0° ÷ 50°	-10° ÷ 25°	-5° ÷ 35°	0° ÷ 50°	10° ÷ 60°
AGIP	Blasia 220	Blasia 320	Blasia 460	-	Blasia SX 220	Blasia SX 320	Blasia S 150	Blasia S 220	Blasia S 320	Blasia S 320
ARAL	Degol BG 220 Plus	Degol BG 320 Plus	Degol BG 460 Plus	Degol PAS 150	Degol PAS 220	Degol PAS 320	Degol GS 150	Degol GS 220	Degol GS 320	Degol GS 460
BP	Energol GR-XP 220	Energol GR-XP 320	Energol GR-XP 460	Enersyn EPX 150	Enersyn EPX 220	Enersyn EPX 320	Enersyn SG 150	Enersyn SG-XP 220	Enersyn SG-XP 320	Enersyn SG-XP 460
CASTROL	Alpha SP 220	AlphaSP 320	AlphaSP 460	Alphasyn EP 150	Alphasyn EP 220	Alphasyn EP 320	Alphasyn PG 150	Alphasyn PG 220	Alphasyn PG 320	Alphasyn PG 460
CHEVRON	Ultra Gear 220	Ultra Gear 320	Ultra Gear 460	Tegra Synthetic Gear 150	Tegra Synthetic Gear 220	Tegra Synthetic Gear 320	HiPerSYN 150	HiPerSYN 220	HiPerSYN 320	HiPerSYN 460
ESSO	Spartan EP 220	Spartan EP 320	Spartan EP 460	Spartan S EP 150	Spartan S EP 220	Spartan S EP 320	Glycolube 150	Glycolube 220	Glycolube 320	Glycolube 460
KLÜBER	Klüberoil GEM 1-220	Klüberoil GEM 1-320	Klüberoil GEM 1-460	Klübersynth EG 4-150	Klübersynth EG 4-220	Klübersynth EG 4-320	Klübersynth GH 6-150	Klübersynth GH 6-220	Klübersynth GH 6-320	Klübersynth GH 6-460
MOBIL	Mobilgear XMP 220	Mobilgear XMP 320	Mobilgear XMP 460	Mobilgear SHC XMP150	Mobilgear SHC XMP220	Mobilgear SHC XMP320	Glygoyle 22	Glygoyle 30	Glygoyle HE320	Glygoyle HE460
MOLIKOTE	L-0122	L-0132		L-1115	L-1122	L-1132	-	-	-	-
OPTIMOL	Optigear BM 220	Optigear BM 320	Optigear BM 460	Optigear Synthetic A 150	Optigear Synthetic A 220	Optigear Synthetic A 320	Optiflex A 150	Optiflex A 220	Optiflex A 320	Optiflex A 460
PAKELO	EROLUBE EP C ISO 150	EROLUBE EP C ISO 220	EROLUBE EP C ISO 320	GEARSINT EPN ISO 150	GEARSINT EPN ISO 220	GEARSINT EPN ISO 320	ALLSINT HS ISO 150	ALLSINT HS ISO 220	ALLSINT HS ISO 320	ALLSINT HS ISO 460
PETRONAS	PETRONAS GEAR MEP 150	PETRONAS GEAR MEP 220	PETRONAS GEAR MEP 320	PETRONAS GEAR SYN PAO 150	PETRONAS GEAR SYN PAO 220	PETRONAS GEAR SYN PAO 320	PETRONAS GEAR SYN PAG 150	PETRONAS GEAR SYN PAG 220	PETRONAS GEAR SYN PAG 320	PETRONAS GEAR SYN PAG 460
Q8	Goya 220	Goya 320	Goya 460	El Greco 150	El Greco 220	El Greco 320	Gade 150	Gade 220	Gade 320	Gade 460
SHELL	OMALA S2 GX 220	OMALA S2 GX 320	OMALA S2 GX 460	Omala S4 GXV 150	Omala S4 GXV 220	Omala S4 GXV 320	OMALA S4 WE 150	OMALA S4 WE 220	OMALA S4 WE 320	OMALA S4 WE 460
TEXACO	Meropa 220	Meropa 320	Meropa 460	Pinnacle EP 150	Pinnacle EP 220	Pinnacle EP 320	-	Synlube CLP 220	Synlube CLP 320	Synlube CLP 460
TOTAL	Carter EP 220	Carter EP 320	Carter EP 460	Carter SH 150	Carter SH 220	Carter SH 320	Carter SY 150	Carter SY 220	Carter SY 320	Carter SY 460
TRIBOL	1100/220	1100/320	1100/460	1510/150	1510/220	1510/320	800\150	800\220	800\320	800\460
Food-grade synthetic lubricants										
AGIP				Rocol Foodlube Hi-Torque 150	—	Rocol Foodlube Hi-Torque 320				
ESSO				—	Gear Oil FM 220	—				
FUCHS				Cassida Fluid GL 150	Cassida Fluid GL 220	Cassida Fluid GL 320				
KLÜBER				Klüberoil 4 UH1 N 150	Klüberoil 4 UH1 N 220	Klüberoil 4 UH1 N 320				
MOBIL				Mobil SHC Cibus Series 150	Mobil SHC Cibus Series 220	Mobil SHC Cibus Series 320				
PAKELO				NON TOX OIL GEAR EP ISO 150	NON TOX OIL GEAR EP ISO 220	NON TOX OIL GEAR EP ISO 320				

1.7 Limite thermique

Dans certaines conditions d'application , il s'avère nécessaire de vérifier que la puissance absorbée par le réducteur ne dépasse pas la puissance limite thermique décrite ci-dessous.
Le rendement d'un réducteur est obtenu du rapport entre la puissance débitée côté sortie et la puissance débitée côté entrée.
La cote manquante, convertie en chaleur, doit être cédée ou échangée à l'extérieur pour ne pas compromettre le réducteur du point de vue thermique.
Il faut vérifier que la puissance appliquée au réducteur est inférieure ou égale à la puissance de la limite thermique Pt_N.
Il ne faut pas tenir compte de Pt_N si le fonctionnement est avec des pauses de durée suffisante à rétablir dans le réducteur et/ou renvoi d'angle la température ambiante.

Le Tab. 1.5 indique les valeurs Pt_N de la puissance maximale applicable aux réducteurs en fonctionnement continu à l'air libre à 30°C.

Les valeurs de Pt_N doivent être corrigées moyennant les facteurs suivants:

1.5 Límite térmico

En determinadas condiciones de aplicación es necesario verificar que la potencia absorbida por el reductor no supere la potencia límite térmico descrita a continuación. El rendimiento de un reductor depende de la relación entre la potencia de rendimiento en salida y la potencia de rendimiento en ingreso.
La cota faltante, convertida en calor, debe ser cedida o intercambiada en el exterior para no comprometer al reductor desde el punto de vista térmico.
Se debe verificar que la potencia aplicada al reductor sea menor o igual a la potencia del límite térmico Pt_N. No se debe considerar Pt_N si el funcionamiento es con pausas de duración suficiente para restablecer en el reductor y/o reenvío angular la temperatura ambiente.

En la Tab. 1.5 se indican los valores Pt_N de la potencia máxima aplicable a los reductores en servicio continuo al aire libre a 30 °C.

Los valores de Pt_N deben ser corregidos por medio de los siguientes factores:

1.5 Limite térmico

Em determinadas aplicações é necessário controlar para que a potência absorvida pelo redutor não supere a potência de limite térmico indicada abaixo.
O rendimento de um redutor é determinado pela relação entre potência na saída e na entrada.
A cota perdida, convertida em calor, deve ser cedida ou trocada no exterior para não comprometer o redutor do ponto de vista térmico.
Controle para que a potência aplicada ao redutor seja menor ou igual à potência do limite térmico Pt_N.
Não leve em conta Pt_N se o funcionamento for seguido de pausas de duração suficientes para restabelecer no redutor e/ou desvio angular a temperatura ambiente.

Na Tab. 1.5 são indicados os valores Pt_N da potência máxima aplicável nos redutores em serviço contínuo ao aberto à 30 °C.

Os valores de Pt_N devem ser corrigidos através dos seguintes fatores:

Tab. 1.6

Puissance limite thermique correcte / *Potencia límite térmico correcta* / Potência limite térmico correta

$P\ tc = Pt_N \times ft \times fa \times fu \times fl$

ft	Facteur de température ambiante *Factor de temperatura ambiente* Fator de temperatura ambiente	ta: 10° 15° 20° 25° 30° 35° 40° 45° 50° **ft: 1.30 1.23 1.15 1.08 1 0.92 0.84 0.76 0.68** ta: Température ambiante *Temperatura ambiente* Temperatura ambiente
fa	Facteur d'aération *Factor de aireación* Fator de aeração	**1** Réducteur sans ventilation / *Reductor no ventilado* / Redutor não ventilado **1.4** Réducteur avec ventilation / *Reductor con ventilación* / Redutor com ventilação
fu	Facteur d'utilisation *Factor de uso* Fator de utilização	Dt: 10 20 30 40 50 60 **fu: 1.7 1.4 1.25 1.15 1.08 1** Dt: Minutes de fonctionnement en une heure *Minutos de funcionamiento en una hora* Minutos de funcionamento em 1 hor
fl	Facteur de lubrification *Factor de lubricación* Fator de lubrificação	**0.9** Huile minérale / *Aceite Mineral* / Óleo mineral **1.0** Huile synthétique / *Aceite Sintetico / Óleo sintétic*

Tab. 1.5

	Pt_N [kW]																			
A	**32/1**	**40/1**	**50/1**	**60/1**	**80/1**	**100/1**	**25/2**	**35/2**	**41/2**	**45/2**	**50/2**	**55/2**	**60/2**	**70/2**	**80/2**	**90/2**	**100/2**	**110/2**	**120/2**	**140/2**
	3.0	5.5	6.5	9.0	14.0	21.0	3.0	4.5	4.5	5.0	6.3	7.0	9.6	12.0	15.0	18.0	23.0	25.5	33.0	45.0
O	**63**	**71**	**80**	**90**	**100**	**112**	**125**	**132**	**140**	**150**	**160**	**170**	**180**	**190**						
	2.8	4.0	9.5	6.2	14.5	9.5	20.0	23.0	32.0	28.0	51.0	34.0	65.0	43.0						
S	**25**	**35**	**45**																	
	1.6	1.9	2.5																	
P	**63**	**71**	**80**	**90**	**100**	**112**	**125**	**132**	**150**	**170**	**190**									
	5.6	7.5	7,5	10.5	15	16.5	21.0	30	38	56	72									
PL	**25**	**45**	**65**	**85**	**95**	**105**	**115**	**125**	**135**											
	4.0	6.5	8.0	11.0	16.0	22.0	26.0	33.0	40.0											
PE	**125**	**132**	**150**	**170**	**190**															
	10,5	12.0	16.0	21.0	27.0															
PT/1	**80**	**100**	**125**	**132**	**140**	**150**	**170**	**190**												
	15.0	22.0	36.0	50.0	54.0	60.0	74.0	100.0												
PT/2	**80**	**100**	**125**	**132**	**140**	**150**	**170**	**190**												
	7.5	11.0	18.0	25.0	27.0	30.0	37.0	50.0												

La P_{tN} se rapporte à un environnement industriel ouvert; dans le cas d'environnements clos insuffisamment aérés, n'hésitez pas à nous consulter.
La P_{tN} *está referida a un ambiente industrial abierto; consultar en caso de ambientes cerrados con poca aireación.*
A P_{tN} refere-se à um ambiente industrial aberto; no caso de ambientes confinados pouco arejados, consulte-nos.

1.8 Choix

Pour le choix du motoréducteur, dit T_2' (Nm) le couple nominal du consommateur, on calcule la puissance côté entrée dans le réducteur avec la formule:

1.8 Elección

Para la elección del motorreductor, denominado T_2' (Nm) el par nominal del usuario, se calcula la potencia en ingreso al reductor con la fórmula:

1.8 Seleção

Para a seleção do motoredutor, sendo T_2' (Nm) a torque nominal do usuário, a potência de entrada no redutor é calculada com a fórmula:

$$P' = (kW) = \frac{T_2' \times n_2}{9550 \times RD}$$

à où T_2' (Nm) représente le couple nominal requis par l'application. P' et n_2 connus, choisir en utilisant les tableaux des performances des motoréducteurs, le motoréducteur pour lequel $P_1 \geq P'$. Vérifier que le facteur de service FS' du motoréducteur est supérieur ou égal à celui de l'application (FS), autrement choisir un motoréducteur de dimensions supérieures si possible en maintenant P_1 inchangé. La vérification de charges radiales, axiales et de la limite thermique

donde T_2' *(Nm) representa el par nominal solicitado para la aplicación. Conociendo P' y n_2 elegir, utilizando las tablas de las prestaciones de los motorreductores, el motorreductor para el cual $P_1 \geq P'$. Verificar que el factor de servicio FS' del motorreductor sea mayor o igual al de la aplicación (FS) en caso contrario, elegir un motorreductor de medida superior, en lo posible manteniendo invariada la P_1.*
Sigue el control de cargas radiales, axiales y del límite térmico (donde está previsto).

onde T_2' (Nm) representa a torque nominal exigida pela aplicação.
Conhecidos P' e n_2 escolha, usando as tabelas dos desempenhos dos motoredutores, aquele onde $P_1 \geq P'$. Controle para que o seu fator de serviço FS' seja maior ou igual ao da aplicação (FS) ou escolha um motoredutor de dimensão superior mantendo invariável a P_1. Segue o controle das cargas radiais, axiais e do limite térmico (onde aplicável).

Pour le choix du réducteur, on part du couple T_2' requis par le consommateur et de la vitesse requise côté sortie n_2 pour une valeur déterminée de n_1 (min^{-1}). A partir des tableaux des performances des réducteurs et/ou renvois d'angle, on adoptera le réducteur ou renvoi d'angle pour lequel le résultat de T_2' x FS sera inférieur ou égal à T_{2M}, où FS est le facteur de service de l'application. La vérification de charges radiales, axiales et de la limite thermique (si prévue) suit.

Attention: on rappelle que les produits STM ne sont pas des dispositifs de

Para la elección del reductor, se comienza del par T_2' solicitado por el usuario y de la velocidad solicitada en salida n_2 para un determinado valor de n_1 (min^{-1}). De las tablas de las prestaciones de los reductores y/o de los reenvíos angulares, se adoptará el reductor o reenvío angular para el cual el resultado T_2' x FS será menor o igual a T_{2M}, donde FS es el factor de servicio de la aplicación. Sigue el control de cargas radiales, axiales y del límite térmico (donde está previsto).

Atención: se recuerda que los productos STM no son dispositivos de seguridad.

Para a escolha do redutor parte-se da torque T_2' exigida pelo usuário e pela velocidade de saída n_2 para um certo valor de n_1 (min^{-1}). Pelas tabelas dos desempenhos dos redutores e/ou desvios angulares, adotar-se-á o redutor ou desvio angular onde o produto T_2' x FS for menor ou igual a T_{2M}, onde FS è o fator de serviço da aplicação.
Segue o controle das cargas radiais, axiais e do limite térmico (onde aplicável).

Atenção: os produtos STM não são dispositivos de segurança.

1.9 Performances réducteurs

Les tableaux des performances des réducteurs et des renvois d'angle indiquent les facteurs suivants:

- ir Rapport de réduction
- n_1 Vitesse de rotation de l'arbre côté entrée (min^{-1})
- n_2 Vitesse de rotation côté sortie (min^{-1})
- T_{2M} Couple maximal réalisable avec FS = 1 (Nm)
- RD% Rendement dynamique
- P Puissance nominale côté entrée (kW)
- IEC Moteurs couplés

1.9 Prestaciones reductores

En las tablas de las prestaciones de los reductores y reenvíos angulares se indican los siguientes factores:

- ir Relação de redução
- *n_1 Velocidad de rotación del eje en entrada (min^{-1})*
- *n_2 Velocidad de rotación en salida (min^{-1})*
- *T_{2M} par máximo obtenible con FS = 1 (Nm)*
- RD% *Rendimiento dinámico*
- *P Potencia nominal en entrada (kW)*
- *IEC Motores acoplables*

1.9 Desempenho redutores

Nas tabelas dos desempenhos dos redutores e desvios angulares encontram-se os seguintes fatores:

- ir Relação de redução
- n_1 Velocidade de rotação do eixo de entrada (min^{-1})
- n_2 Velocidade de rotação de saída (min^{-1})
- T_{2M} Torque máxima obtida com FS = 1 (Nm)
- RD% Rendimento dinâmico
- P Potência nominal de entrada (kW)
- IEC Motores acopláveis

Exemple / *Ejemplo* / Exemplo

Type / *Tipo* / Tipo

Poids / *Peso* / Peso

AM 25/2 — 1.4

ir	n_1 = 2800 min^{-1}				n_1 = 1400 min^{-1}				n_1 = 900 min^{-1}				n_1 = 500 min^{-1}				IEC
	n_2	T_{2M}	P	RD	n_2	T_{2M}	P	RD	n_2	T_{2M}	P	RD	n_2	T_{2M}	P	RD	
	min^{-1}	Nm	kW	%	min^{-1}	Nm	kW	%	min^{-1}	Nm	kW	%	min^{-1}	Nm	kW	%	
3.4	819	12	1.10	95	409	12	0.55	95	263	13	0.38	95	146	16	0.26	95	56 (B5 - B14)
3.9	716	12.2	0.96	95	358	12.2	0.48	95	230	13	0.33	95	128	16	0.23	95	
4.8	579	12.2	0.78	95	289	12.2	0.39	95	186	13	0.27	95	103	16	0.18	95	
5.6	498	12.2	0.67	95	249	12.2	0.33	95	160	13	0.23	95	89	16	0.16	95	63 (B5 - B14)
7.2	389	12.2	0.52	95	194	12.2	0.26	95	125	13	0.18	95	69	16	0.12	95	

1.10 Performances motoréducteurs

Les tableaux des performances des motoréducteurs indiquent les facteurs suivants:

- ir rapport de réduction
- P_1 puissance du moteur triphasé (kW)
- T_2 couple débité par le motoréducteur obtenu en tenant compte du rendement RD (Nm)
- n_1 vitesse de rotation de l'arbre côté entrée (min^{-1})
- n_2 vitesse de rotation côté sortie (min^{-1})
- FS' facteur de service du motoréducteur

1.10 Prestacionesmotorreductores

En las tablas de las prestaciones de los motorreductores se indican los siguientes factores:

- *ir relación de reducción*
- *P_1 potencia del motor trifásico (kW)*
- *T_2 par erogado por el motorreductor obtenido teniendo en cuenta el rendimiento RD (Nm)*
- *n_1 velocidad de rotación del eje en entrada (min^{-1})*
- *n_2 velocidad de rotación en salida (min^{-1})*
- *FS' factor de servicio del motorreductor*

1.10 Desempenhos motoredutores

Nas Tabelas dos desempenhos dos motoredutores são indicados os seguintes fatores:

- ir relação de redução
- P_1 potência do motor trifase (kW)
- T_2 torque fornecida pelo motoredutor obtida através do rendimento RD (Nm)
- n_1 velocidade de rotação do eixo de entrada (min^{-1})
- n_2 velocidade de rotação de saída (min^{-1})
- FS' fator de serviço do motoredutor

Exemple de motoréducteur / *Ejemplo motorreductor* / Exemplo motoredutos — Exemple de motovariateur / *Ejemplo motovariador* / Exemplo motovariador

n_2 min^{-1}	ir	T2 Nm	FS'	AM AC	
806	3.4	1.0	11.8	**25/2**	56A 2
703	3.9	1.2	10.5	**25/2**	56A 2
571	4.8	1.4	8.5	**25/2**	56A 2

Type / Tipo / Tipo

0.09 kW — n_1= 2740 min^{-1} 56A 2; n_1= 1360 min^{-1} 56B 4; n_1= 860 min^{-1} 63B 6 — P_1

1.11 Vérifications

01 1) Géométrie - Dimensions
Compatibilité dimensionnelle avec encombrements disponibles (ex. diamètre du tambour) et des extrémités d'arbre avec joints, disques ou poulies.

02 2) Nombre maximum de tours en entrée $n_{1\ maxi}$
Représente la valeur maximum acceptable pour chaque grandeur de réducteur, voir paragraphe 1.2.

03 3) Charges radiales et axiales
Quant au calcul des charges radiales et axiales appliquées au réducteur, on renvoie au paragraphe spécifique à l'intérieur de la Section de produit.

04 4) Contrôle Position de montage

05 5)Lubrification
Vérifier que la quantité d'huile est bien conforme à la :
- taille;
-version.

06 6) Puissance thermique du réducteur:
Voir paragraphe 1.5

07 7) Conditions d'emploi :
7.1 - ta > 0 ºC: veja os pontos 1.4;
7.2 -ta <-10 °C : contacter notre service technique-commercial

Les réducteurs, variateurs et renvois d'angle STM fournis avec ou sans lubrifiant peuvent être utilisés, sauf indication contraire, dans des milieux avec des températures comprises entre 0 C° et + 50 C°. Pour des conditions environnementales différentes, consulter notre Service Technique.

08 8) Couple de glissement de l'unité d'embrèvement

Il faut que soit satisfaite la relation qui suit :

1.11 Verificaciones

1)Geometría - Dimensiones
Compatibilidad de tamaño con los espacios disponibles (ej. Diámetro del tambor) y de las extremidades del eje con uniones, discos o poleas.

2) Número máximo vueltas en entrada n1 máx.
Representa el valor máximo aceptable para cada tamaño de reductor, ver párrafo 1.2.

3) Cargas radiales y axiales
Para el cálculo de las cargas radiales y axiales aplicadas al reductor, consultar el párrafo específico en el Capítulo de producto

4) Control Posición de montaje

5) Lubricado
Controlar que la cantidad de aceite cumpla con la:
- medida;
- versión;

6) Gearbox thermal power:
Look at 1.5.

7) Condiciones de uso:
7.1 - ta > 0 °C: ver los puntos 1.4;
7.2 - ta < -10 °C: contactar nuestro servicio técnico-comercial.

Los reductores, variadores y reenvíos angulares STM se suministran con o sin lubricante y pueden ser utilizados, salvo indicación contraria, en ambientes con temperaturas comprendidas entre 0 C° y + 50 C°. Para otras condiciones ambientales, consultar con nuestro servicio técnico.

8) Par de deslizamiento del empalmador

Es necesario que se cumpla la siguiente relación:

1.11Verificações

1) Geometria – Dimensões
Compatibilidade dimensional com dimensões disponíveis (ex. diâmetro do tambor) e das extremidades do eixo com juntas, discos ou polias

2) Número máximo de rotações em entrada n1 máx
Representa o valor máximo aceitável para cada grandeza de redutor, veja o parágrafo 1.2.

3) Cargas radial e axial
Para o cálculo das cargas radial e axial aplicadas no redutor, consulte o parágrafo específico dentro da Secção de produto.

4) Verificação da Posição de montagem

5) Lubrificação
Verifique que a quantidade de óleo seja conforme à:
- corte;
- versão;

6) Potência térmica do redutor:
Veja o parágrafo 1.5.

7) Condições de emprego
7.1 - ta > 0 °C: veja os pontos 1.4;
7.2 - ta < -10 °C: contacte o nosso serviço técnico-comercial.

Os redutores, variadores e desvios angulares STM fornecidos com ou sem lubrificante, podem ser usados, salvo indicações diversas, em ambientes com temperaturas entre 0 C° e + 50 C°. Para condições ambientais diversas consulte o nosso serviço técnico.

8)Torque de deslize do encaixe

É necessário que seja satisfeita a seguinte relação:

$$T_{FU} > T_{2max}$$

T_{FU} – Couple de glissement unité d'embrèvement

La valeur est indiquée dans la fiche technique du produit.

T_{2max} – Couple Sortie Surcharge Application

T_{FU} – Par de deslizamiento empalmador

El valor está indicado en las fichas técnicas del producto.

T_{2max} - Par salida Sobrecarga Aplicación

T_{FU} – *Torque de deslize doencaixe*

O valor está indicado nas fichas técnicas do produto.

T_{2max} - Torque Saída Sobrecarga Aplicação

	O	63	71	80	90	100	112	125	132		140	150		160 170	180 190
Couple de serrage *Par apriete* *Torque de aperto* **Ms** [Nm]	DIN 931 **10.9**	12	12	12	12	12	12	12	—						
	DIN 931 **12.9**	—							35	35	35	35	35	71	71
Vis de serrage *Tornillos de ajuste* Parafusos de fixação	N° x M	5 x M6	7 x M6	7 x M6	8 x M6	8 x M6	10xM6	10xM6	7 x M8	10xM8	10xM8	10xM8	12xM8	12xM10	12xM10
Couples de patinage *Pares de deslizamiento* Torques de deslize T_{FU} [Nm]		570	780	780	1160	1520	2200	2500	**ø 60** 4600	**ø 70** 8300	8300	**ø 70** 8300	**ø 80** 12000	20200	23000

	S	25	35	45
Couple de serrage *Par apriete* *Torque de aperto* **Ms** [Nm]	DIN 931 **10.9**	4	4	12
	DIN 931 **12.9**	-	-	
Vis de serrage *Tornillos de ajuste* Parafusos de fixação	N° x M	6 x M5	7 x M5	7 x M6
Couples de patinage *Pares de deslizamiento* Torques de deslize T_{FU} [Nm]		170	340	780

	P	63	71	80	90	100	112	125	132		150		170	190
Couple de serrage *Par apriete* *Torque de aperto* **Ms** [Nm]	DIN 931 **10.9**	12	12	12	12	12	12	12	—					
	DIN 931 **12.9**	—							35	35	35	35	71	71
Vis de serrage *Tornillos de ajuste* Parafusos de fixação	N° x M	5 x M6	7 x M6	7 x M6	8 x M6	8 x M6	10xM6	10xM6	7 x M8	10xM8	10xM8	12xM8	12xM10	12xM10
Couples de patinage *Pares de deslizamiento* Torques de deslize T_{FU} [Nm]		570	780	780	1160	1520	2200	2500	**ø 60** 4600	**ø 70** 8300	**ø 70** 8300	**ø 80** 12000	20200	23000

	PL	25	45	65	85	95	105		115		125	135
Couple de serrage *Par apriete* *Torque de aperto* **Ms** [Nm]	DIN 931 **10.9**	4	12	12	12	12	—					
	DIN 931 **12.9**	—					35	35	35	35	71	71
Vis de serrage *Tornillos de ajuste* Parafusos de fixação	N° x M	6 x M5	5 x M6	7 x M6	8 x M6	10xM6	7 x M8	10xM8	10xM8	12xM8	12xM10	12xM10
Couples de patinage *Pares de deslizamiento* Torques de deslize T_{FU} [Nm]		210	570	780	1520	2500	**ø 60** 4600	**ø 70** 8300	**ø 70** 8300	**ø 80** 12000	20200	23000

	PE	125	132		150		170	190
Couple de serrage *Par apriete* *Torque de aperto* **Ms** [Nm]	DIN 931 **10.9**	12	—					
	DIN 931 **12.9**	-	35	35	35	35	71	71
Vis de serrage *Tornillos de ajuste* Parafusos de fixação	N° x M	10xM6	7 x M8	10xM8	10xM8	12xM8	12xM10	12xM10
Couples de patinage *Pares de deslizamiento* Torques de deslize T_{FU} [Nm]		2500	**ø 60** 4600	**ø 70** 8300	**ø 70** 8300	**ø 80** 12000	20200	23000

	PT	80	100	125	132		140	150		170	190
Couple de serrage *Par apriete* *Torque de aperto* **Ms** [Nm]	DIN 931 **10.9**	12	12	12	—						
	DIN 931 **12.9**	-			35	35	35	35	35	71	71
Vis de serrage *Tornillos de ajuste* Parafusos de fixação	N° x M	7 x M6	8 x M6	10xM6	7 x M8	10xM8	10xM8	10xM8	12xM8	12xM10	12xM10
Couples de patinage *Pares de deslizamiento* Torques de deslize T_{FU} [Nm]		780	1520	2500	**ø 60** 4600	**ø 70** 8300	8300	**ø 70** 8300	**ø 80** 12000	20200	23000

1.11 Vérifications

09 9) Couples avant-arrière

PT/1	T_{1a}
80	75
100	201
125	378
140	550

PT/2	T_{1a}
80	48
100	75
125	201
140	378
132	463
150	1079
170	*
190	*

P	IR	T_{1a}
63 71	Tutti	10
90	Tutti	33
112	Tutti	80

O	IR	T_{1a}
63 71	Tutti	10
90	Tutti	33
112	Tutti	80

O	IR	T_{1a}
80	5.2	26.1
	7.1	26.1
	10.0	26.1
	11.9	26.1
	14.6	26.1
	16.7	26.1
	21.2	18.0
	24.2	18.0
	31.0	18.0
	39.8	10.9
	51.0	10.9
	57.0	7.6
	73.2	7.6

O	IR	T_{1a}
100	5.2	70.0
	7.4	70.0
	10.0	70.0
	12.2	70.0
	14.6	70.0
	17.0	70.0
	21.2	48.3
	24.6	48.3
	31.0	48.3
	40.5	29.4
	51.0	29.4
	58.0	20.5
	73.2	20.5

O	IR	T_{1a}
125	5.2	131.5
	7.4	131.5
	10.2	131.5
	12.2	131.5
	14.6	131.5
	17.0	131.5
	21.2	90.7
	24.6	90.7
	31.9	90.7
	40.5	55.1
	52.6	55.1
	58.0	38.4
	75.4	38.4

* Demander au Service Technique
Solicitar a la Oficina técnica
Solicitar ao Departamento Técnico

O	IR	T_{1a}
132	16.0	161.0
	17.9	161.0
	20.3	161.0
	21.7	161.0
	24.3	161.0
	27.5	161.0
	31.2	161.0
	36.3	161.0
	41.7	161.0
	44.9	161.0
	52.6	161.0
	57.3	161.0
	65.1	111.1
	76.3	111.1
	83.0	111.1
	90.8	111.1
	99.4	111.1
	109.4	111.1
	125.5	67.5
	136.7	67.5
	149.5	67.5
	164.6	67.5
	180.0	67.5

O	IR	T_{1a}
140	5.2	217.8
	7.6	217.8
	10.3	217.8
	12.3	217.8
	14.9	217.8
	20.2	132.2
	24.6	132.2
	33.4	80.0
	40.7	80.0
	51.3	80.0
	57.4	56.7
	72.3	56.7

O	IR	T_{1a}
150	15.7	375.3
	18.6	375.3
	21.6	375.3
	22.9	375.3
	25.9	375.3
	30.3	375.3
	34.5	375.3
	36.9	375.3
	42.6	375.3
	46.0	375.3
	54.3	375.3
	59.4	375.3
	66.7	258.9
	78.7	258.9
	86.0	258.9
	94.6	258.9
	101.7	157.3
	109.8	157.3
	129.5	157.3
	141.6	157.3
	155.7	157.3
	185.5	157.3
	204.2	157.3

O	IR	T_{1a}
160	5.2	803.1
	7.6	803.1
	10.3	803.1
	11.2	803.1
	12.3	656.0
	13.5	656.0
	16.9	487.5
	18.5	487.5
	20.2	398.2
	22.2	398.2
	24.6	398.2
	28.0	240.9
	30.5	240.9
	33.4	240.9
	36.7	240.9
	40.7	240.9

O	IR	T_{1a}
170	15.5	426.5
	17.5	426.5
	18.6	426.5
	23.7	426.5
	25.2	426.5
	28.8	426.5
	30.9	426.5
	35.7	426.5
	41.8	426.5
	45.6	426.5
	49.8	426.5
	54.3	426.5
	64.0	258.9
	68.9	258.9
	75.0	258.9
	81.7	258.9
	89.4	258.9
	98.4	258.9
	113.9	156.6
	124.1	156.6
	135.8	156.6
	149.4	156.6
	162.7	156.6
	178.1	156.6
	196.0	156.6

O	IR	T_{1a}
180	5.2	1527
	7.6	1527
	10.3	1247
	11.2	1247
	12.3	1247
	13.5	779.6
	16.9	757.2
	18.5	757.2
	20.2	757.2
	22.2	473.3
	24.6	473.3
	30.5	286.3
	33.4	286.3
	36.7	286.3
	40.7	286.3

O	IR	T_{1a}
190	15.5	481.8
	17.5	481.8
	18.6	481.8
	23.7	481.8
	25.2	481.8
	28.8	481.8
	30.9	481.8
	35.7	481.8
	41.8	481.8
	45.6	481.8
	49.8	481.8
	54.3	481.8
	64.0	292.5
	68.9	292.5
	75.0	292.5
	81.7	292.5
	89.4	292.5
	97.9	292.5
	113.9	176.9
	124.1	176.9
	135.8	176.9
	147.8	176.9
	162.7	176.9
	178.1	176.9
	196.0	176.9

T_{1a} = Couple limite en entrée du dispositif avant-arrière - [Nm].

Finalement il est nécessaire que la relation ci-après soit satisfaite :

1.11 Verificaciones

9) Pares antiretorno

T1a = Par límite en entrada del dispositivo antiretorno - [Nm].

Es necesario que se cumpla la siguiente relación:

1.11 Verificações

9)Torques anti-recuo

T_{1a} = Torque limite na entrada do dispositivo anti-recuo - [Nm].

Por fim, é necessário que seja satisfeita a seguinte relação:

$$T_{1a} > \left(\frac{T2r * 100}{RD * ir} \right)$$

T_{2r} = Couple sortie mouvement rétrograde
RD = Rendement dynamique réducteur ;
ir = rapport réduction

T2r = Par salida movimiento de retorno;
RD = Rendimiento dinámico reductor;
Ir = relación reducción

T2r= Torque saída do movimento retrógrado;
RD= Rendimento dinâmico do redutor;
ir= relação de redução

10 10) Contrôle poids moteur électrique :

Au cas où le poids du moteur électrique installé serait supérieur aux valeurs indiquées dans le tableau, il est nécessaire de contacter notre service technique, pour vérifier si l'installation est adéquate, en tenant compte du poids du moteur installé ainsi que du facteur de service de l'application.

10) Control peso motor eléctrico:

Si el peso del motor eléctrico instalado es mayor que los valores indicados en la tabla, es necesario contactar con nuestro servicio técnico para verificar que la instalación sea idónea, considerando el peso del motor instalado y el factor de servicio de la aplicación.

10)Verificação do peso do motor eléctrico:

Caso o peso do motor elétrico instalado seja maior que os valores mostrados na tabela, é necessário contactar o nosso serviço técnico para verificar se a instalação é idónea, considerando o peso do motor instalado e o fator de serviço da aplicação.

IEC	50	56	63	71	80	90	100	112	132	160	180	200	225	250	280	315
P_{KG} - max	3.9	5	8	11	15.6	24	33	47	83	150	214	263	344	450	682	1162

1.11 Vérifications

11 11) Surcharge maximale

Dans le cas dedémarrages T_{2max} peut être considéré comme la partie du couple d'accélération (T_{2acc}) passant à travers l'axe lent du réducteur:

Démarrage

1.11 Verificaciones

11) Máxima sobrecarga.

En caso de arranques $T_{2máx}$ puede ser considerada como aquella parte del par acelerante (T_{2ac}) que pasa a través del eje lento del reductor:

Arranque

1.11 Verificações

11) Sobrecarga máxima.

Em caso de inicializações T_{2max} pode ser considerada como parte do sistema acelerante (T_{2acc}) che passa através do eixo lento do redutor:

Inicialização

$$T_{2max} = T_{2acc} = \left(\left(0.45 \cdot (T_{1s} + T_{1max}) \cdot ir \cdot \eta\right) - T_{2n}\right) \cdot \left(\frac{J}{J + J_0 \cdot \eta}\right) + T_{2n} \quad \textbf{[Nm]}$$

où:
J: moment d'inertie de la machine et du réducteur réduit à l'axe moteur (kgm^2)
J_0: moment d'inertie des masses rotatives sur l'axe moteur (kgm^2)
T_{1s}: couple moteur de décollage (Nm)
T_{1max}: couple moteur maxi (Nm)

Il faut vérifier la formule qui suit :

donde:
J: momento de inercia de la máquina y del reductor reducido al eje motor (kgm^2)
J_0: momento de inercia de las masas giratorias en el eje motor (kgm^2)
T_{1s}: par motriz de arranque (Nm)
$T_{1máx}$: par motriz máx (Nm)

Es necesario controlar la siguiente relación:

Onde:
J: momento de inércia da máquina e do redutor reduzido ao eixo motor (kgm^2)
J_0: momento de inércia das massas giratórias no eixo motor (kgm^2)
T_{1s}: torque motriz de aceleração (Nm)
$T_{1\ max}$: torque motriz máx (Nm)

E' necessário verificar a seguinte relação:

$$\mathbf{T_{2max} < 2xT_{2M}}$$

12 12) Couple freinage-Moteur auto-freineur

Dans le cas de freinages T_{2max} peut être considéré comme la partie du couple décélération (T_{2dec}) passant à travers l'axe lent du réducteur:

Freinage

12) Par frenado-Motor Autofrenante

En caso de frenadas $T_{2máx}$ puede ser considerada como aquella parte del par desacelerante (T_{2des}) que pasa a través del eje lento del reductor:

Frenada

12) Torque de frenagem-Motor Autofrenante

Em caso de travamentos T_{2max} pode ser considerada como parte do sistema desacelerante (T_{2dec}) che passa através do eixo lento do redutor:

Travamento

$$T_{2max} = T_{2dec} = \left(\left(\frac{T_{1f} \cdot ir}{\eta}\right) - T_{2n}\right) \cdot \left(\frac{J}{J + \frac{J_0}{\eta}}\right) + T_{2n} \quad \textbf{[Nm]}$$

où:
J: moment d'inertie de la machine et du réducteur réduit à l'axe moteur (kgm^2)
J_0: moment d'inertie des masses rotatives sur l'axe moteur (kgm^2)
T_{1f}: couple de freinage dynamique (Nm)

Avant la mise en service du réducteur, il faut vérifier la formule qui suit :

donde:
J: momento de inercia de la máquina y del reductor reducido al eje motor (kgm^2)
J_0: momento de inercia de las masas giratorias en el eje motor (kgm^2)
T_{1f}: par frenante dinámico (Nm)

Antes de la puesta en servicio del reductor, es necesario controlar la siguiente relación:

Onde:
J: momento de inércia da máquina e do redutor reduzido ao eixo motor (kgm^2)
J_0: momento de inércia das massas giratórias no eixo motor (kgm^2)
T_{1f}: torque de frenagem dinâmica (Nm)

Antes da colocação em serviço do redutor, é necessário verificar a seguinte relação:

$$\mathbf{T_{2max} < 2xT_{2M}}$$

Au cas où la condition ne serait pas respectée, il y a lieu de régler le couple de freinage.

T_{2M} = Moment de torsion réducteu

En caso que la condición no sea respetada, es necesario regular el par de frenado.

T_{2M} = Momento de torsión reductor

Caso a condição não seja respeitada, é necessário efectuar a regulação do torque de frenagem.

T_{2M} = Momento torsor reduto

1.12 Etat de forniture

1.12.0 PEINTURE ET PROTECTION

Sauf indication contractuelle contraire, les réducteurs sont peints à l'extérieur d'une couche primaire époxy et d'émail synthétique bleu RAL 5010.

La protection est indiquée pour résister à des milieux industriels normaux, même extérieurs, et pour permettre d'autres finitions avec des peintures synthétiques.

Pour toute autre information relative à l'état de fourniture, voir le tableau suivant

Caractéristiques de la Peinture
Les caractéristiques de la peinture utilisée sont les suivantes : poudre thermodurcissante à base de résines polyester, modifiées avec des résines époxy.
Sur demande il est possible de fournir :
1-Cycle de peinture ;
2-Les caractéristiques d'épaisseur, de dureté, de résistance à la corrosion ;
3-Fiche technique de la Poudre utilisée.

Si l'on prévoit des conditions environnementales particulièrement agressives, il faut utiliser des peintures spéciales **TYP0-TYP1**

ATTENTION
Si les produits doivent être peints, il faut préserver les plans usinés et les éléments d'étanchéité de ce traitement, afin d'éviter que la peinture altère leurs caractéristiques chimico-physiques et compromette l'efficacité des joints d'huile. Il faut également préserver la plaque d'identification et protéger contre l'obstruction le bouchon de niveau d'huile et le trou du bouchon reniflard (si prévus).

1.12 Estado de suministro

1.12.0 PINTURA Y PROTECCIÓN

TLos reductores están pintados en la parte exterior con fondo epoxídico y esmalte sintético azul RAL 5010, salvo disposiciones contractuales contrarias.

La protección es apta para resistir los ambientes industriales normales, incluso exteriores y para permitir ulteriores terminaciones con pinturas sintéticas.

Para mayores informaciones relativas al estado de suministro, consultar la siguiente tabla.

Características de la Pintura
Las características de la pintura utilizada son las siguientes: polvo termofraguante a base de resinas de poliéster, modificadas con resinas epoxídicas.
A pedido se pueden suministrar:
1- Ciclo de pintado;
2-Las características de espesor, dureza, resistencia a la corrosión;
3- Ficha técnica del Polvo utilizado.

En el caso que se prevean condiciones ambientales particularmente agresivas, se deberán utilizar pinturas especiales ***TYP0-TYP1***

ATENCIÓN
En caso que se pinten los productos, se deben preservar de dicho tratamiento los planos trabajados y las estanqueidades, para evitar que la pintura altere las características químico-físicas y perjudique la eficacia de los retenes aceite. También se debe preservar la tarjeta de identificación y proteger contra la oclusión el tapón de nivel del aceite y el orificio del tapón de alivio (si están presentes).

1.12 Estado de fornecimento

1.12.0 PINTURA E PROTEÇÃO

Os redutores são pintados externamente com fundo epóxi e esmalte sintético azul RAL 5010, salvo disposições contratuais diferentes.

A proteção é adequada para resistir a ambientes industriais normais, também externos, e para permitir outros acabamentos com tintas sintéticas.

Para maiores informações sobre o estado de fornecimento, ver a tabela a seguir.

Características da tinta
As características da tinta utilizada são as seguintes: pó termo-endurecedor à base de resinas de poliéster, modificadas com resinas epóxi.
A pedido é possível fornecer:
1-Ciclo de pintura;
2-As características de espessura, dureza, resistência à corrosão;
3-Ficha técnica do pó utilizado.

Se forem previstas condições ambientais particularmente agressivas, deverão ser adotadas tintas especiais
TYP0-TYP1

ATENÇÃO
No caso de pintura dos produtos, é preciso preservar deste tratamento as superfícies usinadas e as vedações, para evitar que a tinta altere as características físico-químicas destas partes e prejudique a eficiência dos retentores de óleo. Analogamente, é preciso preservar a placa de identificação e proteger contra a oclusão a tampa de nível de óleo e o furo da tampa de respiro (quando presentes).

OPT2 Options - Peinture - *Opciones - Pintura* - Opções - Pintura						
Sèrie *Serie* Sèrie	Grandeur *Medida* Tamanho	Peinture interne *Pintura interna* Pintura interna	Peinture externe *Pintura externa* Pintura externa		Plan usinès *Planos trabajados* Superficies usinadss	Arbres *Ejes* Eixos
			Type e caaratteristiques peinture *Tipo y caratteristic pintura* Tipo e caratteristicas da tinta	Pouvant entre peint *Què se puede pintar* Pode ser pintado		
TypSTM						
A /1	32-40-50-60-80-100	Pareille à la peintura externe *Igual que la pintura externa* Igual à la pintura externa	Pinture en poudre RAL 5010 *Pintura de polvo RAL 5010* Pintura con pò RAL 5010	Oui Après Dégraissage et Polissage au papier de verre et/ou application d'un PRIMAIRE Si *Desengrasar y lijar y/o aplicar un PRIMER* Sim Após engraxamento e lixagem e/ou aplicação de um PRIMER	Quand le matériau de fabrication est la fonte, ils sont protégés par de l'huile antirouille. *Cuando el material es hierro fundido, están protegidos con aceite antioxidante.* Quando o material for o ferro fundido, são protegidos com óleo antiferrugem.	.Protégés par de l'huile antirouille. *Protegidos con aceite antioxidante.* Protegidas com óleo antiferrugem.S
A	50-55-60-70-80-90-100-110-120-140					
O	63-71-80-90-100-112-125-132-140-150 -160-170-180-190					
S	**35-45***					
P	63-71-80-90-100-112-125-132-150-170 -190					
PL	85-95-105-115-125-135					
PE	125-132-150-170-190					
PT	80-100-125-132-140-150-170-190					
Without Paint						
A	25-35-41-45	Aucune *Ninguna* *Ninhuma*	Aucune *Ninguna* Ninhuma	Oui Produits monocomposant et bicomposant *Sí* *Productos monocomponente y bicomponente* Sim Produtos monocomponente e bicomponente	Aucune / *Ninguna* / Ninhuma	Protégés par de l'huile antirouille. *Protegidos con aceite antioxidante.* Protegidas com óleo antiferrugem.
S	25					
PL	25-45-65					

***NOTE - from 01-01-2025 – the SIZE 35-45 will be unpainted.**

1.12 Etat de fourniture

1.12.1 MATÉRIAUX DE FABRICATION

1.12.1.1 Caisse – Brides – Couvercles

1.12 Estado de suministro

1.12.1 MATERIALES DE CONSTRUCCIÓN

1.12.1.1 Cajas - Bridas - Tapas

1.12 Estado de fornecimento

1.12.1 MATERIAIS CONSTITUINTES

1.12.1.1 Caixas – Flanges – Tampas

Série *Serie* Série	Caisse - *Cajas* - Caixas		Brida - Couvercles / *Bridas - Tapas* / Flanges – Tampas	
	Aluminium / *Aluminio* / Alumínio	Fonte / *Hierro fundido* / Ferro fundido	Aluminium / *Aluminio* / Alumínio	Fonte / *Hierro fundido* / Ferro fundido
A / 1	32 - 40 - 50	60 - 80 - 100	32 - 40 - 50	60 - 80 - 100
A	25 - 35 - 41 - 45 - 50	55-60-70-80 90-100-110-120-140	25 - 35 - 41 - 45 - 50	55-60-70-80 90-100-110-120-140
O	63 - 71	80 - 90 - 100 - 112 - 125 - 132 -140-150-160-170-180-190	63 - 71	80 - 90 - 100 - 112 - 125 - 132 -140-150-160-170-180-190
S	25 - 35 - 45	—	25 - 35 - 45	—
P	63 - 71 - 80	90-100-112-125-132-150-170-190	63 - 71 - 80	90-100-112-125-132-150-170-190
PL	25 - 45 - 65	85-95-105-115-125-135	25 - 45 - 65	85-95-105-115-125-135
PE	—	125-132-150-170-190	—	125-132-150-170-190
PT	—	80-100-125-132-140 150-170-190	—	80-100-125-132-140 150-170-190

1.12.1.2 Matériau des bagues d'étanchéité

1.12.1.2 Materiales de los anillos de estanqueidad

1.12.1.2 Material dos anéis de vedação

Série *Serie* Série	OPT Options - Matériau des bagues d'étanchéité *Opciones - Materiales de los anillos de estanqueidad* Opções - Material dos anéis de vedação	
	— (Joints STANDARD *Estanqueidad ESTÁNDAR* Vedações PADRÃO)	.... Options - Disponible *Opciones - Disponible* Opções - Disponível — on demande *a pedido* a pedido
A / 1	**—** **(VT1 - NBR2)**	**VT2** **SL1** **SL2** **SL**
A		
O		
S		
P		
PL		
PT		

NBR1	Joints d'étanchéité NBR à l'entrée	*Retenes de NBR en entrada*	Retentor de óleo em NBR na entrada
NBR2	Joints d'étanchéité NBR à la sortie	*Retenes de NBR en salida*	Retentor de óleo em NBR na saída
NBR	Joints d'étanchéité NBR à l'entrée et à la sortie	*Retenes de NBR en entrada y en salida*	Retentor de óleo em NBR na entrada e na saída
VT1	Joints d'étanchéité viton à l'entrée	*Retenes de viton en entrada*	Retentor de óleo em viton na entrada
VT2	Joints d'étanchéité viton à la sortie	*Retenes de viton en salida*	Retentor de óleo em viton na saída
VT	Joints d'étanchéité viton à l'entrée et à la sortie	*Retenes de viton en entrada y en salida*	Retentor de óleo em viton na entrada e na saída
SL1	Joints d'étanchéité silicone à l'entrée	*Retenes de silicona en entrada*	Retentor de óleo em silicone na entrada
SL2	Joints d'étanchéité silicone à la sortie	*Retenes de silicona en salida*	Retentor de óleo em silicone na saída
SL	Joints d'étanchéité silicone à l'entrée et à la sortie	*Retenes de silicona en entrada y en salida*	Retentor de óleo em silicone na entrada e na saída

1.12 Etat de fourniture

1.12.2 Lubrification

1.12 Estado de suministro

1.12.2 Lubricación

1.12 Estado de fornecimento

1.12.2 Lubrificação

	T1 - Options - État de fourniture huile *Opciones - Estado suministro aceite* Opções - Estado de fornecimento do óleo	
	Lub	Sigle de la comman *Sigla pedido* Sigla da ordem
AR AM	32	INOIL_STD
	40	
	50	
	60	
	80	OUTOIL
	100	

	OPT1 - Options - État de fourniture huile *Opciones - Estado suministro aceite* Opções - Estado de fornecimento do óleo	
	Lub	Sigle de la comman *Sigla pedido* Sigla da ordem
AR AM	25	INOIL_STD
	35	
	41	
	45	
	50	
	55	
	60	OUTOIL
	70	
	80	
	90	
	100	
	110	
	120	
	140	

	OPT1 - Options - État de fourniture huile *Opciones - Estado suministro aceite* Opções - Estado de fornecimento do óleo	
	Lub	Sigle de la comman *Sigla pedido* Sigla da ordem
OR OM	63	INOIL_STD
	71	
	80	OUTOIL
	90	
	100	
	112	
	125	
	132	
	140	
	150	
	160	
	170	
	180	
	190	

	OPT1 - Options - État de fourniture huile *Opciones - Estado suministro aceite* Opções - Estado de fornecimento do óleo	
	Lub	Sigle de la comman *Sigla pedido* Sigla da ordem
SM	25	INOIL_STD
	35	
	45	

	OPT1 - Options - État de fourniture huile *Opciones - Estado suministro aceite* Opções - Estado de fornecimento do óleo	
	Lub	Sigle de la comman *Sigla pedido* Sigla da ordem
PR PM	63	INOIL_STD
	71	
	90	OUTOIL
	112	
	125	

	OPT1 - Options - État de fourniture huile *Opciones - Estado suministro aceite* Opções - Estado de fornecimento do óleo	
	Lub	Sigle de la comman *Sigla pedido* Sigla da ordem
PLR PLM	25	INOIL_STD
	45	
	65	
	85	OUTOIL
	95	
	105	
	115	
	125	
	135	

	OPT1 - Options - État de fourniture huile *Opciones - Estado suministro aceite* Opções - Estado de fornecimento do óleo	
	Lub	Sigle de la comman *Sigla pedido* Sigla da ordem
PE	125	
	132	
	150	
	170	
	190	

	OPT1 - Options - État de fourniture huile *Opciones - Estado suministro aceite* Opções - Estado de fornecimento do óleo	
	Lub	Sigle de la comman *Sigla pedido* Sigla da ordem
PT	80	OUTOIL
	100	
	125	
	132	
	140	
	150	
	170	
	190	

1.12 Etat de fourniture

1.12.2 Lubrification

ATTENTION :
L'état de fourniture est mis en évidence par une plaquette autocollante placée sur le réducteur.
Vérifier la correspondance entre l'état de fourniture et la plaquette autocollante.

1.12 Estado de suministro

1.12.2 Lubricación

ATENCIÓN:
El estado de suministro se evidencia con una tarjeta adhesiva colocada en el reductor. Controlar que el estado de suministro corresponda con los datos de la placa

1.12 Estado de fornecimento

1.12.2 Lubrificação

ATENÇÃO:
O estado de fornecimento é indicado por uma etiqueta adesiva aplicada no redutor. Verifique a correspondência entre o estado de fornecimento e a etiqueta adesiva.kleber.

OPT1 - Options - État de fourniture huile
Opciones - Estado suministro aceite
Opções - Estado de fornecimento do óleo

Etat de fourniture *Estado de suministro* Estado de fornecimento	Réducteur - Lubrification *Reductor - Lubricación* Redutor - Lubrificação	Type *Tipo* Tipo	REMARQUES *NOTAS* NOTAS	Plaquette *Tarjeta* Placa
OUTOIL Réducteur Sans Lubrifiant *Reductor Sin Lubricante* Redutor sem lubrificante	On conseille l'utilisation d'huiles à base synthétique. À ce propos, voir les indications aux paragraphes 1.2 et 1.6. *Se recomienda el uso de aceites de base sintética.* *Para mayor información consultar las indicaciones en el apartado1.2 y 1.6.* Recomenda-se o uso de óleos a base sintética. Veja as indicações nos parágrafos 1.2 e 1.6.		S'ils sont demandés avec lubrifiant, ils seront fournis avec huile standard - « **INOIL_STD** » *Si se solicitan completos de lubricante, se suministrarán con aceite estándar - "**INOIL_STD**"* Se forem encomendados abastecidos com lubrificante, serão fornecidos com óleo padrão - "**INOIL_STD**"	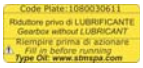
INOIL_STD Réducteur Avec Lubrifiant Standard STM *Reductor Con Lubricante Estándar STM* Redutor com lubrificante padrão STM	AR-OR-PR-PLR-PT **OMALA S4 WE 320**	OilGear_TYPE CLP PG Synthetic **PG**	—	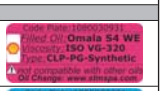
	SM **RENOLIN UNISYN XT 320** **OPTIGEAR SYNTHETIC X 320**	OilGear_TYPE CLP HC Synthetic **PAO**	SM - Warning	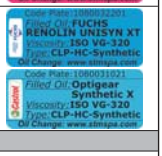
INOIL_Food Réducteur Avec Lubrifiant "ALIMENTAIRE" *Reductor Con Lubricante ALIMENTICIO* *Redutor com lubrificante* "ALIMENTAR"	AR-OR-PR-PLR-PT SM **Klüberoil 4 UH1 N 320**	OilGear_TYPE CLP HCE Synthetic **HCE** **NSF H1**	—	
ASOIL Réducteur avec Lubrifiant Spécial - sur demande *Reductor Completo con Lubricante Especial - a pedido* Redutor Abastecido com Lubrificante Especial - sob encomenda	Sur demande *A pedido* Sob encomenda	OilGear_TYPE CLP PG Synthetic **PG**	—	
		OilGear_TYPE CLP HC Synthetic **PAO**		
		OilGear_TYPE CLP Mineral		
		OilGear_TYPE CLP HCE Synthetic **HCE** **NSF H1**		
		Grease		

Remarque champ- ASOIL
La plaquette indique les informations suivantes :

- Code_Plate ;
- Sigle du lubrifiant ;
- ISO VG ;
- Type DIN ;
- NSF ;
- D'autres prescriptions.

Nota campo- ASOIL
En la tarjeta se indica la siguiente información:

- *Código_Tarjeta;*
- *Sigla lubricante;*
- *ISO VG;*
- *Tipo DIN;*
- *NSF;*
- *Otras indicaciones.*

Nota de campo- ASOIL
Na placa estão mostradas as seguintes informações:
- Code_Plate;
- Sigla do lubrificante;
- ISO VG;
- Type DIN;
- NSF;
- Outras prescrições.

1.12 Etat de fourniture

1.12.2 Lubrificazione

Réducteurs fournis avec roulement blindé

Il est recommandé de graisser à nouveau indépendamment des heures de services effectuées après au moins 2-3 ans.

On a donc prévu un graisseur pour graisser à nouveau.

Les Spécifications techniques générales de la graisse utilisée sont les suivantes :

- Épaississant : à base de lithium ;
- NGLI : 2 ;
- Huile : minérale avec additivation EP de viscosité minimale ISO VG 160 ;
- Additifs : l'huile présente dans la graisse doit avoir des caractéristiques d'additivation EP;

SPÉCIFICATIONS ET APPROBATIONS

ISO :**L-X-BCHB 2**
DIN 51 825: **KP2K -20**

1.12 Estado de suministro

1.12.2 Lubrication

Reductores suministrados con cojinete blindado

Se recomienda efectuar el engrase independientemente de las horas de ejercicio realizadas, después de al menos 2-3 años.
Por consiguiente se ha dispuesto un engrasador para efectuar el engrase correspondiente.

Las Características técnicas generales de la grasa usada son:

- Espesante: base de Litio;- NGLI: 2;
-Aceite: mineral con aditivo EP de viscosidad mínima ISO VG 160;
-Aditivos: el aceite presente en la grasa debe tener características de aditivo EP;

ESPECIFICACIONES Y APROBACIONES

ISO:***L-X-BCHB 2***
DIN 51 825: ***KP2K -20***

1.12 Estado de fornecimento

1.12.2 Lubrificação

Redutores fornecidos com o rolamento blindado

Recomenda-se que seja lubrificado independentemente das horas de funcionamento efetuadas, após ao menos 2-3 anos.
Portanto, foi preparado um lubrificador para realizar a oportuna lubrificação.

As Características técnicas gerais da graxa utilizada são:

- Espessante: base de Lítio;- NGLI: 2;
-Óleo: mineral com aditivação EP de viscosidade mínima ISO VG 160;
- Aditivos: o óleo presente na graxa deve ter características de aditivação EP;

ESPECIFICAÇÕES E APROVAÇÕES

ISO:**L-X-BCHB 2**
DIN 51 825: **KP2K -20**

1.12.3 VARIATEUR MÉCANIQUE

En cas de dispositif antidévireur installé, une flèche en indique le sens de rotation admis.

1.12.3 VARIADOR MECÁNICO

En caso de presencia de un dispositivo antirretorno, una flecha indica el sentido de rotación permitido.

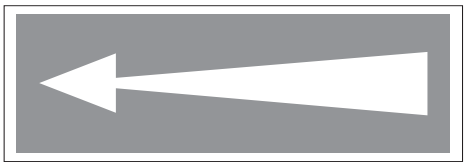

1.12.3 VARIADOR MECÂNICO

Caso haja um dispositivo contra-recuo, uma seta mostra o seu sentido de rotação permitido.

1.12 Etat de forniture

1.12.4 Connexion moteur/réducteur avec joint/accouplement STM/ROTEX

Si la connexion entre le réducteur et la machine motrice est effectuée avec un joint/accouplement, il faut vérifier s'il s'avère nécessaire de monter une languette de dimensions sur dessin STM.
La languette et la plaquette portant les instructions de montage sont jointes à chaque fourniture.
Au cas où elles ne seraient pas fournies, signaler le problème à Notre Bureau Commercial et s'en tenir aux instructions d'installation du paragraphe spécifique.

JOINT/ACCOUPLEMENT SUR DESSIN "STM"
UNIÓN DE DISEÑO "STM"
ACOPLAMENTO REALIZADO COM BASE NO DESENHO "STM"

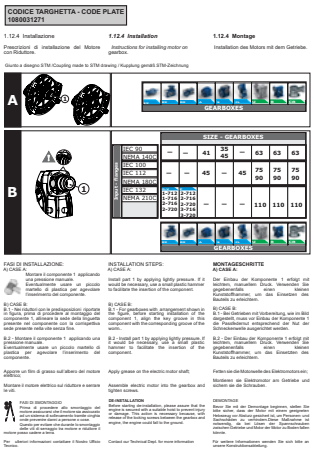

Pour toute autre information qui n'est pas spécifiée dans ce catalogue, consulter le manuel d'utilisation et d'entretien qui se trouve dans notre site Web :
www.stmspa.com

1.12 Estado de suministro

1.12.4 Conexiòn motor/reductor con uniòn STM/ROTEX

Cuando la conexión entre el reductor y la máquina motriz se haya realizado con una unión, es necesario controlar si se debe montar una chaveta de dimensiones según diseño STM.
La chaveta y la tarjeta en la cual se indican las instrucciones de montaje se adjuntan con el suministro.
Si no han sido suministradas, indicar el problema a Nuestra Oficina Comercial y seguir las instrucciones de instalación que se indican en el específico párrafo.

JOINT/ACCOUPLEMENT TYPE "ROTEX"
UNIÓN TIPO "ROTEX"
ACOPLAMENTO TIPO "ROTEX"

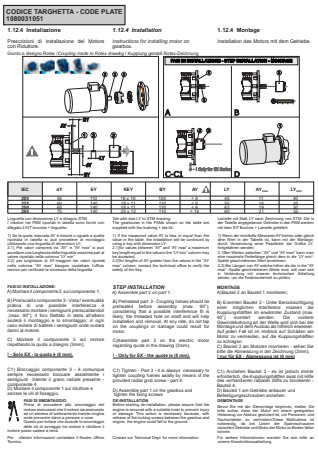

Para todo lo que aquí no se especifica, consultar el manual de uso y mantenimiento, que se puede encontrar en nuestro sitio Web: www.stmspa.com

1.12 Estado de fornecimento

1.12.4 ligação motor/redutor com acoplamento STM/ROTEX

Se a ligação entre o redutor e a máquina motriz for feita com um acoplamento, é preciso verificar se é necessário montar uma lingüeta de dimensões em conformidade com o desenho STM.
A lingüeta e a placa na qual são indicadas as instruções de montagem acompanham todos os fornecimentos.
Se não forem fornecidas, comunique o problema ao nosso Departamento Comercial e siga as instruções de instalação fornecidas no parágrafo correspondente.

Para outras instruções não especificadas aqui, consulte o manual de uso e manutenção disponível no nosso site:
www.stmspa.com

1.12.4 Installation

Prescriptions d'installation du Moteur avec Réducteur.

1.12.4 Instalación

Indicaciones de instalación del Motor con Reductor

1.12.4 Instalação

Prescrições para a instalação do Motor com Redutor.

Joint sur dessin STM / *Acoplamiento de diseño STM* / Desenho da junta feito pela STM

A

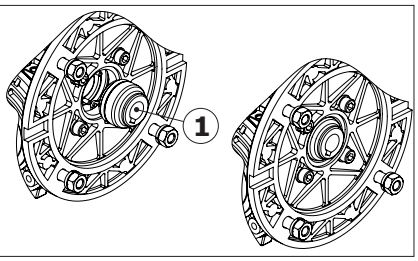

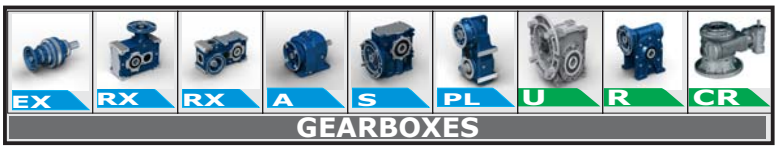

B

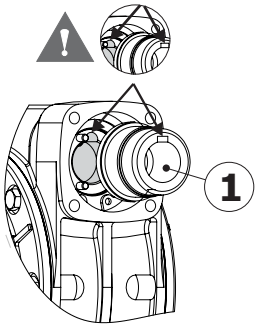

Input - flanges	SIZE - GEARBOXES							
IEC 90 NEMA 140C	—	—	41	35 45	—	63	63	63
IEC 100 IEC 112 NEMA 180C	—	—	45	—	45	75 90	75 90	75 90
IEC 132 NEMA 210C	O-V 1-712 1-716 2-716 2-720	P 2-712 2-716 2-720 3-716 3-720	—	—	—	110	110	110
	RX	RX	A	S	PL	U	R	CR
	GEARBOXES							

PHASES D'INSTALLATION :

A) CASE A:

Installer le composant 1 en appliquant une pression manuelle.Si nécessaire, utiliser un petit marteau en plastique pour faciliter l'insertion du composant.

B) CASE B:

B.1 - Pour les réducteurs prévus dans la figure, avant d'installer le composant 1, aligner le logement de la clavette sur le composant avec le logement correspondant sur la vis sans fin.

B.2 - Installer le composant 1 en appliquant une pression manuelle.Si nécessaire, utiliser un petit marteau en plastique pour faciliter l'insertion du

Appliquer une couche de graisse sur l'arbre du moteur électrique ;

Installer le moteur électrique sur le réducteur et serrer les vis.

PHASES DE DÉPOSE
Avant de déposer le moteur, s'assurer que le moteur est fixé à un système de levage avec une sangle pour éviter des dommages corporels ou matériels.Ceci afin d'éviter que, lorsque les vis de serrage entre le moteur et le réducteur sont retirées, le moteur puisse tomber au sol.

Pour plus d'informations, contacter notre Service Technique.

FASES DE INSTALACIÓN:

A) CASE A:

Montar el componente 1 aplicando una presión manual.Eventualmente usar un pequeño martillo de plástico para facilitar la introducción del componente.

B) CASE B:

B.1 - En los reductores con las predisposiciones indicadas en la figura, antes de efectuar el montaje del componente 1, alinear el alojamiento de la chaveta presente en el componente con el respectivo alojamiento presente en el tornillo sin fin.

B.2 - Montar el componente 1 aplicando una presión manual.Eventualmente usar un pequeño martillo de plástico para facilitar la introducción del componente.

Extender una película de grasa sobre el eje del motor eléctrico;

Montar el motor eléctrico en el reductor y ajustar los tornillos.

FASES DE DESMONTAJE:
Antes de efectuar el desmontaje del motor, asegurarse de que el motor esté fijado a un sistema de elevación mediante correa a fin de evitar daños a personas o cosas.De esta manera se evita la caída del motor al suelo durante el desmontaje de los tornillos de fijación entre el motor y el reductor.

Para mayor información contactar con Nuestra Oficina Técnica.

FASES DE INSTALAÇÃO:

A) CASE A:

Monte o componente 1, aplicando uma pressão manual.Eventualmente, use um pequeno martelo de plástico para facilitar a introdução do componente.

B) CASE B:

B.1 - - Nos redutores com as predisposições mostradas na figura, antes de realizar a montagem do componente 1, alinhe a sede da lingueta presente no componente com a respetiva sede presente no parafuso sem fim.

B.2 - Monte o componente 1, aplicando uma pressão manual.Eventualmente, use um pequeno martelo de plástico para facilitar a introdução do componente.

Coloque uma fina camada de graxa no eixo do motor elétrico;

Monte o motor elétrico no redutor e aperte os parafusos.

FASES DE DESMONTAGEM
Antes de realizar a desmontagem do motor, certifique-se de que o motor esteja fixado em um sistema de levantamento com correia, a fim de prevenir danos à pessoas ou objetos.Isto a fim de evitar que, durante a desmontagem dos parafusos de aperto entre o motor e o redutor, o motor possa cair no chão.

Para mais informações, contacte o Nosso Departamento Técnico.

1.12.4 Installation

Prescriptions d'installation du Moteur avec Réducteur.

1.12.4 Installaciòn

Indicaciones de instalación del Motor con Reductor

1.12.4 Instalação

Prescrições para a instalação do Motor com Redutor.

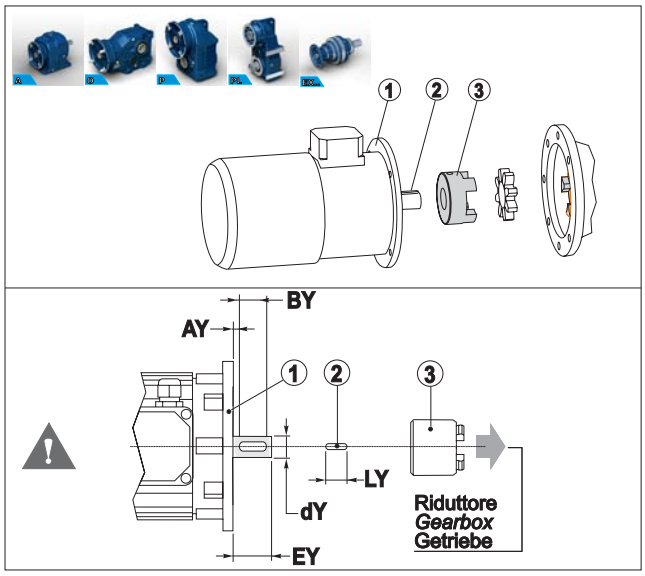

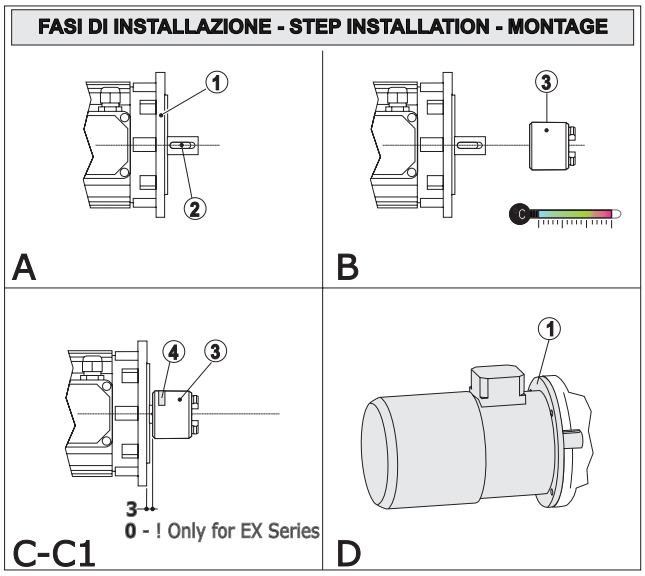

IEC	dY	EY	KEY	BY	AY ⚠	LY	AY_{max}	LY_{min}
200	55	110	16 x 10	100	< 6	45	11	40
225	60	140	18 x 11	130	< 6	55	16	45
250	65	140	18 x 11	130	< 6	63	19	50
280	75	140	20 x 12	110	< 16	60	21	55

Clavette de dimension LY sur dessin STM. Les réducteurs dans les PAM indiqués dans le tableau sont fournis avec le KIT douille + clavette.

1) Si la cote mesurée AY est inférieure ou égale à celle reportée dans le tableau il est possible d'effectuer le montage en utilisant une clavette de dimension LY ;
2.1) Pour les valeurs comprises entre "AY" et "AY max", on peut accepter une longueur de clavette maximale égale à la valeur indiquée dans la colonne "LY min" ;
2.2) Pour les longueurs d'AY supérieures aux valeurs indiquées dans la colonne "AY max", il faut contacter le bureau technique pour vérifier la sécurité de la clavette.

PHASES D'INSTALLATION :
A) Poser le composant 2 sur le composant 1 ;
B) Préchauffage composant 3 - Étant donné la possibilité réelle d'une interférence, il faut poser les demi-joints préchauffés, (maxi 90°), le trou fileté en tête de l'arbre rendra les opérations de montage et démontage plus aisées ; il faut en tout cas éviter de frapper les demi-joints afin de ne pas abîmer le moteur.
C) Poser le composant 3 sur le moteur en respectant la cote sur dessin (3mm) ;

! - Uniquement EX - la cote est (0 mm).

C1) Blocage composant 3 - il faut en tout cas toujours bloquer axialement les demi-joints au moyen de la vis sans tête radiale présente - composant 4.
D) Installer le composant 1 sur le réducteur et serrer les vis de fixation.

PHASES DE DÉPOSE
Avant de déposer le moteur, s'assurer que le moteur est fixé à un système de levage avec une sangle pour éviter des dommages corporels ou matériels. Ceci afin d'éviter que, lorsque les vis de serrage entre le moteur et le réducteur sont retirées, le moteur puisse tomber au sol.

Pour plus d'informations, contacter notre Service Technique.

Chaveta con dimensión LY de diseño STM. Los reductores en los PAM indicados en la tabla se suministran con el KIT casquillo + chaveta incorporado.

1) Si la cota medida AY es menor o igual a la indicada en la tabla, se puede efectuar el montaje usando una chaveta de dimensiones LY;
2.1) se aceptará una longitud máxima de la chaveta igual al valor indicado en la columna "LY min" para valores comprendidos entre "AY" y "AY máx";
2.2) Para longitudes de AY superiores a los valores de la columna "AY máx", póngase en contacto con el departamento técnico para comprobar la seguridad de la chaveta.

FASES DE INSTALACIÓN:
A) Montar el componente 2 en el componente 1;
B) Precalentamiento componente 3 - Debido a la eventualidad práctica de una posible interferencia es necesario montar los semiacoplamientos precalentándolos,(máx. 90°), el orificio roscado en la cabeza del eje facilitará el montaje y el desmontaje; de todos modos se debe evitar golpear los semiacoplamientos a fin de evitar daños al motor.
C) Montar el componente 3 en el motor respetando la cota de diseño (3mm);

! - Solo EX - la cota es (0 mm).

C1) Bloqueo componente 3 - es necesario siempre bloquear los semiacoplamientos de manera axial a través del tornillo prisionero presente - componente 4.
D) Montar el componente 1 en el reductor y ajustar los tornillos de fijación.

FASES DE DESMONTAJE
Antes de efectuar el desmontaje del motor, asegurarse de que el motor esté fijado a un sistema de elevación mediante correa a fin de evitar daños a personas o cosas. De esta manera se evita la caída del motor al suelo durante el desmontaje de los tornillos de fijación entre el motor y el reductor.

Para mayor información contactar con Nuestra Oficina Técnica.

Lingueta com dimensão LY com desenho feito pela STM. Os redutores nos PAM mostrados na tabela são fornecidos com incluído o KIT anel + lingueta.

1) Se o valor medido AY for menor ou igual ao valor mostrado na tabela, será possível realizar a montagem utilizando uma lingueta de dimensões LY;
2.1) para valores entre "AY" e "AY max" pode ser aceite uma chaveta com comprimento máximo igual ao valor na coluna "LY min"
2.2) para comprimentos de AY superiores aos valores da coluna "AY max", contactar o gabinete técnico para verificar a segurança da chaveta.

FASES DE INSTALAÇÃO:
A) Monte o componente 2 no componente 1;
B) Pré-aquecimento do componente 3 - Dada a eventualidade prática de uma possível interferência, é necessário montar as meias-juntas pré-aquecendo-as, (máx. 90°), o furo roscado na extremidade do eixo auxiliará na montagem e na desmontagem; em todo caso, evite bater as meias-juntas a fim de evitar danos ao motor.
C) Monte o componente 3 no motor, respeitando a quota do desenho (3mm);

! - Apenas EX - a quota é (0 mm).

C1) Bloqueio do componente 3 - todavia é sempre necessário bloquear axialmente as meias-juntas com o pino radial presente - componente 4.
D) Monte o componente 1 no redutor e aperte os parafusos de fixação.

FASES DE DESMONTAGEM
Antes de realizar a desmontagem do motor, certifique-se de que o motor esteja fixado em um sistema de levantamento com correia, a fim de prevenir danos à pessoas ou objetos. Isto a fim de evitar que, durante a desmontagem dos parafusos de aperto entre o motor e o redutor, o motor possa cair no chão.

Para mais informações, contacte o Nosso Departamento Técnico.

1.13 Réglementations appliquées

1.13.1 Spécifications produits non “ATEX”

Les réducteurs de STM S.p.A. sont des organes mécaniques destinés à l’usage industriel et à l’incorporation dans des équipements mécaniques plus complexes. On ne doit donc pas prendre en considération des machines indépendantes pour une application prédéterminée aux sens de 2006/42/CE, ni des dispositifs de sécurité.

1.11.2 Spécifications produits “ATEX”

Champ d’application
La directive ATEX (2014/34/UE) s’applique aux produits électriques et non électriques destinés à être introduits et à exercer leur fonction dans une atmosphère potentiellement explosive. Les atmosphères potentiellement explosives sont subdivisées en groupes et zones selon la probabilité de formation.
Les produits STM sont conformes à la classification suivante :

1.13 Normas aplicadas

1.11.1 Especificaciones productos no "ATEX"

Los reductores de STM SpA son órganos mecánicos destinados al uso industrial y a la incorporación en equipos mecánicos más complejos. Por ello, no son considerados máquinas independientes para una pre-determinada aplicación, de acuerdo al 2006/42/CE, ni tampoco dispositivos de seguridad.

1.11.2 Especificaciones productos ATEX

Campo de aplicación
La directiva ATEX (2014/34/UE) se aplica a productos eléctricos y no eléctricos destinados a ser introducidos y desarrollar su función en atmósfera potencialmente explosiva. Las atmósferas potencialmente explosivas se sub-dividen en grupos y zonas, de acuerdo a la probabilidad de formación.
Los productos STM entran en la siguiente clasificación:

1.13 Normativas aplicadas

1.11.1 Especificações dos produtos não “ATEX”

Os redutores da STM SpA são órgãos mecânicos destinados a uso industrial e à incorporação em aparelhagens mecânicas mais complexas. Portanto, não devem ser considerados máquinas independentes para uma aplicação predeterminada nos termos da Diretiva 2006/42/CE, muito menos dispositivos de segurança.

1.11.2 Especificações dos produtos “ATEX”

Campo de aplicação
A diretiva ATEX (2014/34/UE) aplica-se a produtos elétricos e não elétricos destinados a ser introduzidos e exercer a sua função em atmosfera potencialmente explosiva. As atmosferas potencialmente explosivas são divididas em grupos e zonas segundo a probabilidade de formação.
Os produtos STM estão em conformidade com a seguinte classificação:

Type Mark - standard

Designation Type Mark	Material	Symbol Mark	Group	Category	Symbol Protection	Group Dangerous material	Temperature	Protection level EPL	Use limitation
Gb-4	GAS	Ex	II	2G	Exh	IIC	T4	Gb	-
Gb-5							T5*		
Gc-4			II	3G	Exh	IIC	T4	Gc	-
Gc-5							T5*		
Db-4	DUST	Ex	II	2D	Exh	IIIC	135 °C	Db	-
Db-5							100 °C*		
Dc-4			II	3D	Exh	IIIC	135 °C	Dc	-
Dc-5							100 °C*		

(1) *ATEX temperature class on request*

Type Mark - with limitation

Limitation		Material	Designation Type Mark	Category	Group dangerous material	NOTE
Products Versions	*Versions with compact motor*	—	—	—	—	All versions are excluded from certification
Accessory Option	**Ventilation system And/Or Painting type: TYP3 - TYP4 ***	GAS GAS	b_Gb-4 - b_Gb-5 b_Gc-4 - b_Gc-5	Standard	IIB	*For other type painting:Type Mark is Standard On request in available painting type for IIC: TYP3C & TYP4C
	Ventilation system	DUST DUST	b_Db-4-x - b_Db-5-x b_Dc-4-x - b_Dc-5-x		IIIB	with limitation Use x

Dans le cas de classe de température T5, il faut vérifier la puissance limite thermique déclassée (réf. réglementation interne REGL_0198, sur la site web: www.stmspa.com).

Les produits du groupe IID (atmosphère poussiéreuse) sont définis par la température de surface maximale effective.
La température de surface maximale est déterminée dans des conditions normales d’installation et environnementales (–20°C e +40°C) et sans dépôts de poussière sur les appareils.
Tout écart de ces conditions de référence peut influencer notablement l’évacuation de la chaleur et donc la température.

En el caso de clase de temperatura T5, se debe comprobar la potencia límite térmico desclasificada (ref. norma interna NORM_0198, que se puede encontrar en el sitio web: www.stmspa.com).

Los productos del grupo IID (atmósfera con polvo) se definen por la máxima temperatura de superficie efectiva.
La máxima temperatura de superficie está determinada en condiciones normales de instalación y ambientales (–20°C y +40°C) y sin depósitos de polvo en los equipos.
Cualquier cambio en estas condiciones de referencia, puede influenciar notablemente en la eliminación del calor y, por lo tanto, en la temperatura.

No caso de classe de temperatura T5, é necessário verificar a potência do limite térmico desclassificada (ref. norma interna NORM_0198, consultável no site web: www.stmspa.com).

Os produtos do grupo IID (atmosfera com presença de poeira) são definidos em função da temperatura máxima de superfície efetiva.
A temperatura máxima de superfície é determinada em condições normais de instalação e ambientais (–20°C e +40°C) e sem o depósito de pó nos aparelhos.
Qualquer diferença em relação a estas condições de referência pode afetar significativamente a dissipação do calor e, portanto, a temperatura.

1.11 Réglementations appliquées

1.11.4. APPLICATION
Lors d'une demande d'offre pour un produit conforme aux normes ATEX 2014/34/UE il est nécessaire de remplir la **fiche d'acquisition des données** (www.stmspa.com) .
Effectuer les contrôles décrits précédemment. Les réducteurs certifiés seront livrés avec :
-une deuxième plaquette avec les données ATEX ;
-si un bouchon reniflard est prévu, bouchon reniflard avec ressort interne ;
-si correspondant aux classes de température T4 et T5, un indicateur de température sera inclus (132 °C pour T4 et 99°C respectivement pour T5)
-Indicateur de température : thermomètre « à mesure unique » ; une fois qu'il a atteint la température indiquée il devient noir pour signaler qu'il a atteint cette limite.

1.11.5 UE Directives- marquage CE- ISO9001

Directive Basse Tension 2014/35/UE
Les motoréducteurs, les renvois d'angle motorisés, les motovariateurs et les moteurs électriques STM sont conformes aux prescriptions de la directive Basse Tension.

2014/30/UE Compatibilité électromagnétique
Les motoréducteurs, les renvois d'angle motorisés, les motovariateurs et les moteurs électriques STM sont conformes aux spécifications de la directive de Compatibilité Électromagnétique.

Directive Machines 2006/42/CE
Les motoréducteurs, les renvois d'angle motorisés, les motovariateurs et les moteurs électriques STM ne sont pas des machines mais des organes à installer ou à assembler aux machines.

Marquage CE, déclaration du fabricant et déclaration de conformité.
Les motoréducteurs, les motovariateurs et les moteurs électriques ont le marquage CE.
Ce marquage indique leur conformité à la directive Basse Tension et à la directive Compatibilité Électromagnétique.
Sur demande, STM peut fournir la déclaration de conformité des produits et la déclaration du fabricant selon la directive machines.

ISO 9001
Les produits STM sont réalisés à l'intérieur d'un système de qualité conforme au standard ISO 9001. À cette fin, sur demande, il est possible de délivrer une copie du certificat.

1.11 Normas aplicadas

1.11.4. CÓMO SE APLICA
*En el momento de una solicitud de oferta de un producto conforme a la normativa ATEX 2014/34/UE es necesario completar la **ficha de adquisición de datos** (www.stmspa.com).*
Efectuar las verificaciones según las indicaciones previas. Los reductores certificados se entregarán con:
-una segunda tarjeta con los datos ATEX;
-si está previsto, un tapón de alivio con muelle interno;-si responde a la clase de temperatura T4 y T5 se adjuntará un indicador de temperatura (132 °C en el caso de T4 y 99°C para la T5 respectivamente)
-Indicador de temperatura: termómetro de detección única, una vez alcanzada la temperatura indicada se oscurece indicando que se ha alcanzado dicho límite.

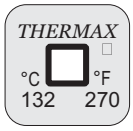

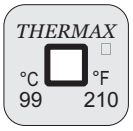

1.11.5 UE Directivas - marca CE- ISO9001

Directiva Baja Tensión 2014/35/UE
Los motorreductores, moto-reenvíos angulares, motovariadores y los motores eléctricos STM están conformes a las especificaciones de la directiva Baja Tensión.

2014/30/UE compatibilidad electromagnética

Los motorreductores, moto-reenvíos angulares, motovariadores y los motores eléctricos STM están conformes a las especificaciones de la directiva de Compatibilidad Electromagnética.

Directiva Máquinas, 2006/42/CE
Los motorreductores, moto-reenvíos angulares, motovariadores y los motores eléctricos STM no son máquinas sino que son componentes a instalar o ensamblar en las máquinas.

Marca CE, declaración del fabricante y declaración de conformidad.
Los motorreductores, motovariadores y los motores eléctricos tienen la marca CE.
Esta marca indica la conformidad a la directiva Baja Tensión y a la directiva Compatibilidad Electromagnética.
Sobre pedido, STM puede suministrar la declaración de conformidad de los productos y la declaración del fabricante, según la directiva máquinas.

ISO 9001
Los productos STM se fabrican dentro de un sistema de calidad conforme al estándar ISO 9001. Por lo tanto, sobre pedido se puede entregar copia del certificado.

1.11 Normativas aplicadas

1.11.4. COMO SE APLICA
Aquando de um pedido de oferta para produto em conformidade com a normativa ATEX 2014/34/UE, ocorre preencher a **ficha de aquisição de dados** (www.stmspa.com).
Efetue as verificações conforme o descrito antes. Os redutores certificados serão entregues com:
- uma segunda placa contendo os dados ATEX;
- onde previsto, um tampo de ventilação, tampo de ventilação com mola interna;
-se corresponder à classe de temperatura T4 e T5, será anexado um indicador de temperatura (132 °C no caso de T4 e 99°C respetivamente para a T5)
- Indicador de temperatura: termómetro de deteção simples, assim que a temperatura indicada é atingida, torna-se preto sinalizando o alcance de tal limite.

1.11.5 UE Diretivas- marcação CE- ISO9001

Directiva Baixa Tensão 2014/35/UE
Os motorredutores, transmissões angulares, motovariadores e motores elétricos da STM estão em conformidade com as prescrições da diretiva Baixa Tensão.

2014/30/UE compatibilidad electromagnética

Os motorredutores, transmissões angulares, motovariadores e motores elétricos da STM estão em conformidade com as especificações da diretiva referente à Compatibilidade Eletromagnética.

Directiva Máquinas, 2006/42/CE
Os motorredutores, transmissões angulares, motovariadores e motores da STM não são máquinas, mas sim órgãos a serem instalados ou montados nas máquinas.

Marca CE, declaração do fabricante e declaração de conformidade
Os motorredutores, motovariadores e motores elétricos estão providos da marca CE.
Esta marca indica a sua conformidade com a diretiva referente à Baixa Tensão e com a diretiva referente à Compatibilidade Eletromagnética. A pedido, a STM pode fornecer a declaração de conformidade dos produtos e a declaração do fabricante segundo a diretiva máquinas.

ISO 9001
Os produtos da STM são realizados dentro de um sistema de qualidade em conformidade com a norma ISO 9001. Para esta finalidade e a pedido, é possível emitir a cópia do certificado.

1.11 Réglementations appliquées

1.11.6 Réglementations de référence Conception et Fabrication

Tous les produits de STM sont spécialement conçus en conformité avec les réglementations qui suivent :

Calcul des engrenages et des roulements

ISO 6336
Calcul de la capacité de charge des engrenages cylindriques.

BS 721
Calcul de la capacité de charge des vis et des couronnes hélicoïdales.

ISO 281
Calcolo della durata a fatica dei cuscinetti volventi.

Arbres
DIN 743
Calcul de la longévité des arbres

Matériaux

UNI EN 10084 - UNI 7846
Acier à cémentation pour engrenages et vis sans fin.

UNI EN 10083 - UNI 7845
Acier à assainissement pour arbres.

UNI EN 1982
Bronze pour couronnes hélicoïdales.

UNI EN 1706
Aluminium et alliages d'Aluminium

UNI EN 1561
Fusions en fonte grise.

UNI EN 1563 2004
Fusions en fonte sphéroïdale

UNI 3097
Acier pour roulements pour pistes de défilement vertical

UNI EN 294
Sécurité des machines. Distances de sécurité pour empêcher les membres supérieurs d'atteindre les zones dangereuses.

1.11 Normas aplicadas

1.11.6 Normas de referencia Proyecto y Fabricación

Todos los productos de STM fueron proyectados respetando las siguientes normas:

Cálculo de los engranajes y cojinetes

ISO 6336
Cálculo de la capacidad de carga de los engranajes cilíndricos.

BS721
Cálculo de la capacidad de carga de los tornillos y de las coronas helicoidales.

ISO 281
Cálculo de la resistencia a la fatiga de los cojinetes rodantes.

Ejes
DIN743
Cálculo de la duración de fatiga de los ejes

Materiales

EN 10084
Acero de cementación para engranajes y tornillos sin fin.

EN 10083
Acero templado para ejes.

UNI EN 1982
Bronce para coronas helicoidales.

UNI EN 1706
Aluminio y aleaciones de Aluminio.

UNI EN 1561
Fusiones en fundición gris.

UNI EN 1563 2004
Fusiones en fundición esferoidal

UNI 3097
Acero para cojinetes para pistas de rodamiento.

UNI EN 294
Seguridad de la maquinaria. Distancias de seguridad para evitar que las extremidades superiores alcancen zonas peligrosas.

1.11 Normativas aplicadas

1.11.6 Normativas de referência Projectação e Fabricação

Todos os produtos da STM são projectados respeitando as seguintes normativas:

Cálculo das engrenagens e dos rolamentos

ISO 6336
Cálculo da capacidade de carga das engrenagens cilíndricas.

BS 721
Cálculo da capacidade de carga dos parafusos e das coroas helicoidais.

ISO 281
Cálculo da duração em fadiga dos rolamentos volventes.

Eixos
DIN743
Cálculo da duração em fadiga dos eixos

Materiais

UNI EN 10084 - UNI 7846
Aço de cementação para engrenagens e parafusos sem fim.

UNI EN 10083 - UNI 7845
Aço bonificado para eixos.

UNI EN 1982
Bronze para coroas helicoidais.

UNI EN 1706
Alumínio e ligas de Alumínio.

UNI EN 1561
Fusões em ferro fundido cinzento.

UNI EN 1563 2004
Fusões de ferro fundido com grafite esferoidal

UNI 3097
Aço para rolamentos para pistas de rolamento.

UNI EN 294
Segurança de máquinas. Distâncias de segurança para impedir que zonas de perigo sejam atingidas pelos membros superiores.

1.0 REDUCTEURS COAXIAUX A
1.0 REDUCTORES COAXIALES A
1.0 REDUTORES COAXIAIS A

A

1.1	Caractéristiques techniques	*Características técnicas*	Características técnicas	B1
1.2	Dénomination	*Designación*	Designação	B2
1.3	Versions	*Versiones*	Versões	B3
1.4	Lubrification	*Lubricación*	Lubrificação	B7
1.5	Charges radiales et axiales	*Cargas radiales y axiales*	Cargas radiais e axiais	B9
1.6	Performances réducteurs	*Prestaciones reductores*	Desempenhos redutores	B11
1.7	Performances motoréducteurs	*Prestaciones motorreductores*	Desempenhos motoredutores	B25
1.8	Dimensions	*Dimensiones*	Dimensões	B38
1.9	Languettes	*Chavetas*	Lingüetas	B56

B

1

40-50-60-80-100

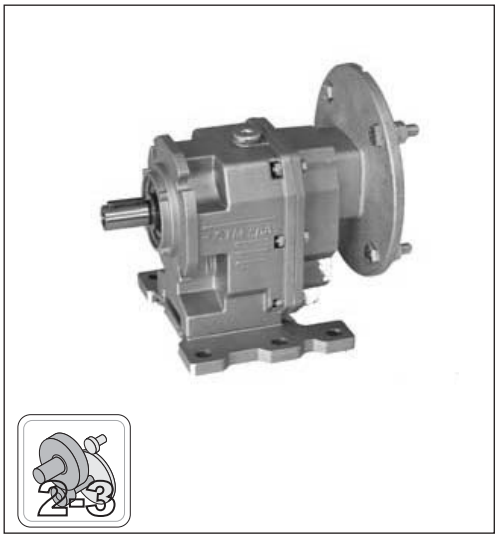

2-3

25-35-41-45

2-3

50-55-60-70-80-90
100-110-120-140

1.1 Caractéristiques techniques

La conception de cette série de réducteurs a été mise en place pour une structure monolithique extrêmement rigide, permettant d'appliquer des charges élevées sans risques de déformation, qui pourraient être préjudiciables aux performances. De plus, la forme interne particulière de sa carcasse permet de diriger le flux du lubrifiant de manière à le faire parvenir à toutes les parties en mouvement, à éviter le bruit et à favoriser l'étanchéité. Une autre nouveauté est représentée par la bride de sortie rapportée, permettant une grande souplesse d'application. Forts d'une solide expérience dans le domaine des réducteurs à engrenages coaxiaux à 2 et 3 étages, nous avons réalisé un réducteur mono-étagé : un bon rapport couple/coût pour des applications industrielles impliquant un haut nombre de tours de l'arbre lent.

1.1 Características técnicas

El diseño de esta serie de reductores ha sido fijado sobre una estructura monolítica de extraordinaria rigidez: esto permite la aplicación de cargas elevadas sin riesgo de deformación que pueda afectar al rendimiento. Por otra parte, la forma interna particular de la carcasa permite una orientación del flujo del lubricante apto para llegar a todas las partes en movimiento, para evitar el ruido y favorecer la estanqueidad. Otra novedad es la brida de salida modular que permite una gran versatilidad de aplicación. Gracias a la consolidada experiencia en el campo de los reductores con engranajes coaxiales en 2 y 3 etapas, hemos realizado el engranaje de una etapa: la relación ideal entre par y costes para aplicaciones industriales donde se requiere un elevado número de revoluciones del eje de salida.

1.1 Características técnicas

O projeto desta série de redutores foi organizado em uma estrutura monolítica de extraordinária rigidez: isto permite a aplicação de cargas elevadas sem riscos de deformação, que poderiam comprometer os seus desempenhos. Além disso, a particular forma interna da carcaça consente a orientação do fluxo de lubrificante apto a atingir todas as peças em movimento, evitando o ruído e favorecendo a vedação. Outra novidade é representada pela flange de saída mostrada, que consente uma grande versatilidade de aplicação.
Graças à experiência consolidada no campo dos redutores de engrenagens coaxiais de 2 e 3 estágios, realizamos o redutor monoestágio: a justa relação de binário/custo para as aplicações industriais onde se requer um alto número de rotações do eixo de saída.

1.2 Dénomination — *1.2 Designación* — 1.2 Designação

WEB: Reference Designation

Maschine	Input Version	Modular Feet	Output Version	Output Flange	Size	N° of Reduction	Reduction Ratio	Input Version	Input Shaft	Dénomination Moteurs *Designación Motores* *Designação motores*	Output Bearings TYPE	Type Shaft Diameter	Shaft Diameter	Mounting positions	Position Terminal Box
00 M	01 IV	02a MFG	02b OV	02c OF	03 SIZE	04 NOR	05 IR	06 IVT	07 IS		08 TOBE	09 TYPSD	10 SD	11 MP	13 PMT

CODE: Example of order: "AMP 50/2 20.8 80B5"

A	M	— P P1 P2 F1 F2 F3 P/F P/F1 P/F2 P/F3 SR	25 32 35 40 41 45 50 55 60 70 80 90 100 110 120 140	1 2 3	Voir les tableaux des performance *Ver tablas prestaciones* Veja as tabelas dos desempenh	— N	80B5 80B14 ..... —	—	— CM	— US	— Aucune indication diamètre standard *Ninguna indicación diámetro estándar* Nenhuma indicação diâmetro padrão Ø... Diamètre trou optionnel *Diámetro orificio opcional* Diâmetro do furo opcional	M1 M2 M3 M4 M5 M6	1 2 3 4 5 6 7 8
							—	Look-*CT 18 IGB D*					
	R						—						
	C						—	Look-*CT 18 IGB D*					

00 M - Machine — ***M - Máquina*** — **M - Máquina**

A

01 IV - Version d'entrée — ***IV - Versión Entrada*** — **IV - Versão Entrada**

M	R	C	
	—		25
			32
	—	—	35
			40
	—	—	41
	—	—	45
			50
		Only 55/3	55
			60
		Only 70/3	70
			80
		Only 90/3	90
		—	100
		—	110
		—	120
		—	140

Disponible / *Disponible* / Disponível
— Non Disponible / *Non Disponible* / Non Disponíve

02a 02b 02c

MFG - Modular Feet	***MFG - Modular Feet***	**MFG - Modular Feet**
OV - Version Sortie	***OV - Versión Salida***	**OV - Versão Saída**
OF - Bride Sortie	***OF - Brida Salida***	**OF - Flange Saída**

— - P - P1 - P2 - F. - P/F - P/F. - SR

1.2 Dénomination

1.2 Designación

1.2 Designação

A

32 - 40 - 50 - 60 - 80 -100

	AM		AR	AC
	Without Motor (pre arrangement motor)	With Motor (electric motor driven)	Without Motor (with solid input shaft)	With Motor (electric motor driven Compact)
P				
F1 F2 F3 F4				

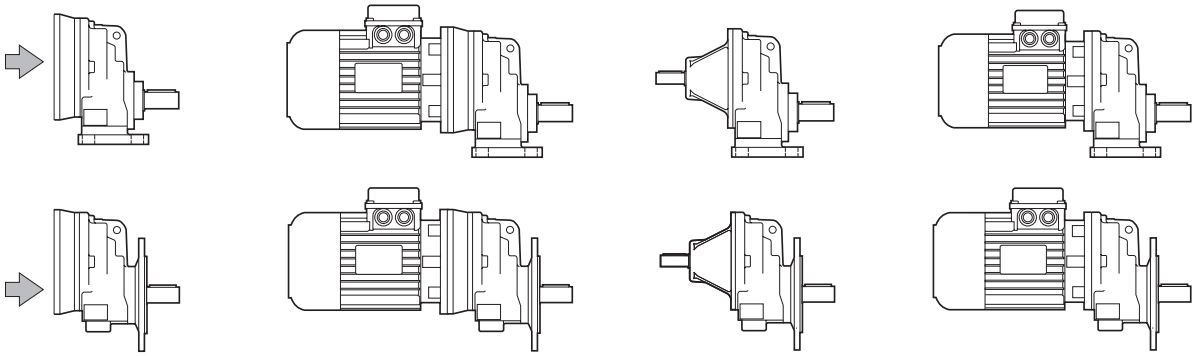

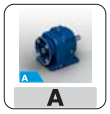

A

25 - 35 - 41 - 45

		AM		AC
		Without Motor (pre arrangement motor)	With Motor (electric motor driven)	With Motor (electric motor driven Compact)
-				
P1	25-35-45			
P1 P2	41			
F1 F2 F3				
P/F.	25-35-45			
P1/F. P2/F.	41			

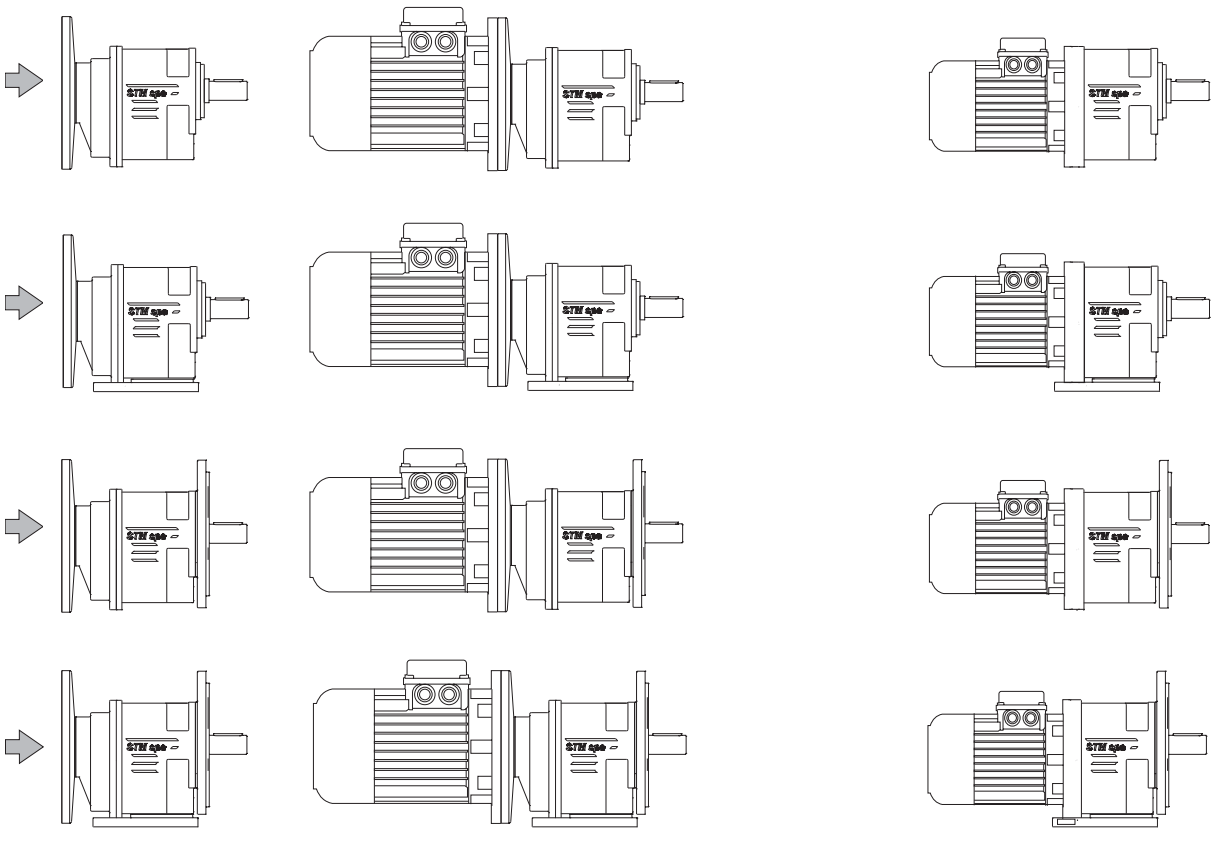

1.2 Dénomination *1.2 Designación* 1.2 Designação

50 - 55 - 60 - 70 - 80 - 100 - 120

		AM		AR	AC
		Without Motor (pre arrangement motor)	With Motor (electric motor driven)	Without Motor (with solid input shaft)	With Motor (electric motor driven Compact)
P		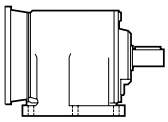	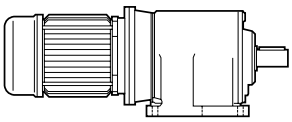	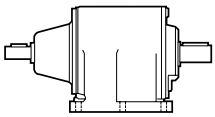	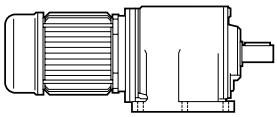
F1 F2 F3 F4		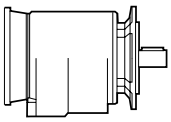	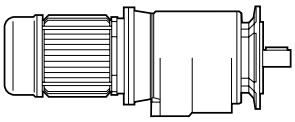	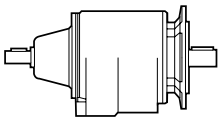	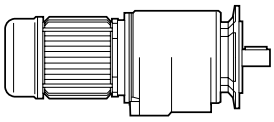
SR	80	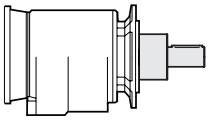	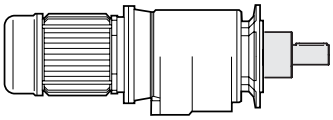	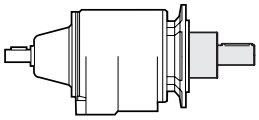	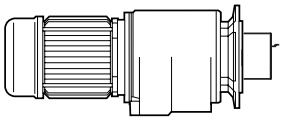
P/F	50 - 55 - 60 70 - 80 - 120	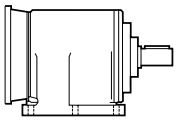	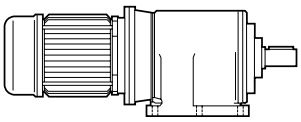	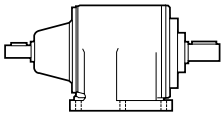	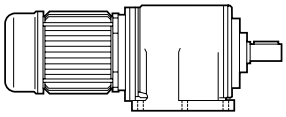
P/F.		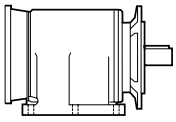	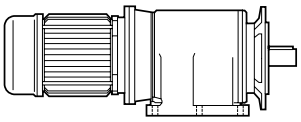	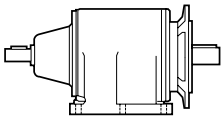	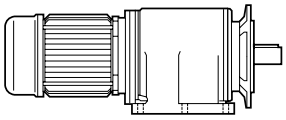
P/F2	70	Non Disponible / *Non Disponible* / Non Disponível			

1.2 Dénomination

1.2 Designación

1.2 Designação

90 - 110 - 140

	AM		AR	AC
	Without Motor (pre arrangement motor)	With Motor (electric motor driven)	Without Motor (with solid input shaft)	With Motor (electric motor driven Compact)
-				
P				
F1 / F2 / F3				
SR				
P/F.				

B

03 SIZE - Taille — ***SIZE - Tamaños*** — **SIZE - Dimensão**

	25	32	35	40	41	45	50	55	60	70	80	90	100	120	110	140
1	—		—		—	—		—		—		—		—	—	—
2-3		—		—												

Disponible / *Disponible* / Disponível

— Non Disponible / *Non Disponible* / Non Disponível

04 NOR - N° stades — ***NOR - No. etapas*** — **NOR - N° fases**

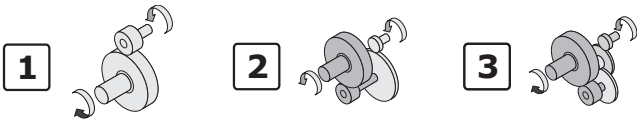

05 IR- Rapport de réduction

(Voir performances). Toutes les valeurs des rapports sont approximatives. Pour les applications qui nécessitent la valeur exacte, merci de contacter notre service technique.

IR - Relación de reducción

(Ver prestaciones). Todos los valores de las relaciones son aproximativos. Para las aplicaciones que requieren el valor exacto, consultar con nuestro servicio técnico.

IR - Relação de redução

(Veja os desempenhos). Todos os valores das relações são aproximativos. Para aplicações onde se necessita do valor exato, consulte o nosso serviço técnico.

1.2 Dénomination / *1.2 Designación* / 1.2 Denominação

06 07 **AM**

IVT - Version d'entrée - TYPE	*IVT - Versión Entrada - TYPE*	IVT - Versão Entrada- TYPE
IS - Arbre d'entrée	*IS - Eje Entrada*	IS - Eixo Entrada

Possible couplings with IEC motors

SIZE	NOR	IVT	IS	IR (*All*)
32	1	—	80 (A)	**19/200** (B5) - **19/120** (B14) 19/160 - 19/140 - 19/105 •
			71	**14/160** (B5) - **14/105** (B14) 14/140 - 14/120 - 14/90 •
			63	**11/140** (B5) - **11/90** • (B14) 11/160 - 11/120 - 11/105
			56	**9/120** (B5) 9/160 - 9/140 - 9/90 •
40	1	—	100-112	**28/250** (B5) - **28/160** (B14)
			90	**24/200** (B5) - **24/140** (B14) 24/160 - 24/120
			80	**19/200** (B5) - **19/120** (B14) 19/160 - 19/140
			71	**14/160** (B5)
			63	**11/140** (B5)
50	1	—	112	**28/250** (B5) - **28/160** (B14)
			100	**28/250** (B5) - **28/160** (B14)
			90	**24/200** (B5) - **24/140** (B14) 24/160 - 24/120
			80	**19/200** (B5) - **19/120** (B14) 19/160 - 19/140
			71	**14/160** (B5) 14/200 - 14/140 - 14/120
			63	**11/140** (B5)
60	1	—	132	**38/300** (B5) - **38/200** (B14) 38/250
			112	**28/250** (B5) - **28/160** (B14) 28/200 - 28/300
			100	**28/250** (B5) - **28/160** (B14) 28/200 - 28/300
			90	**24/200** (B5) - **24/140** (B14) 24/300 - 24/250 - 24/160 - 24/120
			80	**19/200** (B5) - **19/120** (B14) 19/160 - 19/140
			71	**14/160** (B5)
80	1	—	160	**42/350** (B5) 42/300 - 42/250
			132	**38/300** (B5) 38/350 - 38/250
			112	**28/250** (B5) 28/350 - 28/300
			100	**28/250** (B5) 28/350 - 28/300
			90	**24/200** (B5)
			80	**19/200** (B5)
100	1	—	200*	**55/400** (B5)
			180*	**48/350** (B5)
			160*	**42/350** (B5)
			132	**38/300** (B5) - **38/200** (B14) 38/250
			112	**28/250** (B5) 28/200 - 28/300
			100	**28/250** (B5) 28/200 - 28/300

(A) A32/1 - PAM 80 B5 only available in flanged configuration;
**** All PAM configurations supplied with ROTEX coupling. Where PAM configuration is marked with an asterisk, see directions (for mounting directions, see section A, paragraph "Installation" - 1.12)***
• See designation - " 13 - PMT "

SIZE	NOR	IVT	IS	IR (*All*)
25	2		63	**11/140** (B5) - **11/90**(B14) 11/120 - 11/80 •
			56	**9/120** (B5) - **9/80** • (B14) 9/140 - 9/90
	3		63	**11/140** (B5) - **11/90**(B14) 11/120 - 11/80 •
			56	**9/120** (B5) - **9/80** • (B14) 9/140 - 9/90
35	2	—	80	**19/200** (B5) - **19/120** (B14) 19/160 -19/140 - 19/105 • - 19/90 •
			71	**14/160** (B5) - **14/105** (B14) 14/140 - 14/120 - 14/90•
			63	**11/140** (B5) - **11/90**• (B14) 11/160 - 11/120 - 11/105
	3		63	**11/140** (B5) - **11/90** (B14) 11/120 - 11/80•
			56	**9/120** (B5) - **9/80**• (B14) 9/140 - 9/90
41	2	—	90 (B)	**24/200** (B5) - **24/140** (B14) 24/160 - 24/120 - 24/105•
			80	**19/200** (B5) - **19/120** (B14) 19/160 - 19/140 - 19/105•
			71	**14/160** (B5) - **14/105**• (B14) 14/200 - 14/140 - 14/120 - 14/90•
			63	**11/140** (B5) - **11/90**• (B14) 11/200 - 11/160 - 11/120 - 11/105•
	3		71	**14/160** (B5) - **14/105** (B14) 14/140 - 14/120 -14/90•
			63	**11/140** (B5) - **11/90**• (B14) 11/160 - 11/120 -11/105
45	2	—	100-112 (B)	**28/250** (B5) - **28/160** (B14) 28/140
			90	**24/200** (B5) - **24/140** (B14) 24/250 - 24/160 - 24/120
			80	**19/200** (B5) - **19/120** (B14) 19/160 - 19/140 - 19/105•
			71	**14/160** (B5) - **14/105**• (B14) 14/200 - 14/140 - 14/120
	3		80	**19/200** (B5) - **19/120** (B14) 19/160 - 19/140 - 19/105• - 19/90•
			71	**14/160** (B5) - **14/105**• (B14) 14/200 - 14/140 - 14/120 - 14/90•

(B) WARNING!- Look at chapter 1.12-Section A;
• See designation - " 13 - PMT "

1.2 Dénomination / *1.2 Designación* / 1.2 Denominação

06 07 **AM**

IVT - Version d'entrée - TYPE	*IVT - Versión Entrada - TYPE*	IVT - Versão Entrada - TYPE
IS - Arbre d'entrée	*IS - Eje Entrada*	IS - Eixo Entrada

Possible couplings with IEC motors

SIZE	NOR	IVT	IS	IR *(All)*
50	2	—	112	**28/250** (B5) - **28/160** (B14) 28/200 - 28/140 - 28/120
			100	**28/250** (B5) - **28/160** (B14) 28/200 - 28/140 - 28/120
			90	**24/200** (B5) - **24/140** (B14) 24/250 - 24/160 - 24/120
			80	**19/200** (B5) - **19/120** (B14) 19/250 - 19/160 - 19/140
			71	**14/160** (B5) 14/250 - 14/200 - 14/140 - 14/120
	3		90	**24/200** (B5) - **24/140** (B14) 24/160 - 24/120
			80	**19/200** (B5) - **19/120** (B14) 19/160 - 19/140
			71	**14/160** (B5)
			63	**11/140** (B5)
55	2	—	112	**28/250** (B5) - **28/160** (B14) 28/200 - 28/140 - 28/120
			100	**28/250** (B5) - **28/160** (B14) 28/200 - 28/140 - 28/120
			90	**24/200** (B5) - **24/140** (B14) 24/250 - 24/160 - 24/120
			80	**19/200** (B5) - **19/120** (B14) 19/250 - 19/160 - 19/140
			71	**14/160** (B5) 14/250 - 14/200 - 14/140 - 14/120
	3		90	**24/200** (B5) - **24/140** (B14) 24/160 - 24/120
			80	**19/200** (B5) - **19/120** (B14) 19/160 - 19/140
			71	**14/160** (B5)
			63	**11/140** (B5)
60	2	—	132	**38/300** (B5) - **38/200** (B14) 38/250
			112	**28/250** (B5) - **28/160** (B14) 28/200 - 28/140 - 28/120
			100	**28/250** (B5) - **28/160** (B14) 28/200 - 28/140 - 28/120
			90	**24/200** (B5) - 24/140 (B14) 24/250 - 24/160 - 24/120
			80	**19/200** (B5) - 19/120 (B14) 19/250 - 19/160 - 19/140
	3		112	**28/250** (B5) - **28/160** (B14)
			100	**28/250** (B5) - **28/160** (B14)
			90	**24/200** (B5) - **24/140** (B14) 24/160 - 24/120
			80	**19/200** (B5) - **19/120** (B14) 19/160 - 19/140
			71	**14/160** (B5) 14/200 - 14/140 - 14/120
70	2	—	132	**38/300** (B5) - **38/200** (B14) - 38/250
			112	**28/250** (B5) - **28/160** (B14) 28/200 - 28/140 - 28/120
			100	**28/250** (B5) - **28/160** (B14) 28/200 - 28/140 - 28/120
			90	**24/200** (B5) - 24/140 (B14) 24/250 - 24/160 - 24/120
			80	**19/200** (B5) - 19/120 (B14) 19/250 - 19/160 - 19/140
	3	—	112	**28/250** (B5) - **28/160** (B14)
			100	**28/250** (B5) - **28/160** (B14)
			90	**24/200** (B5) - **24/140** (B14) -24/160 - 24/120
			80	**19/200** (B5) - **19/120** (B14) -19/160 - 19/140
			71	**14/160** (B5) -14/200 - 14/140 - 14/120
80	2	—	180	**48/350** (B5) - 48/300 - 48/250
			160	**42/350** (B5) - 42/300 - 42/250
			132	**38/300** (B5) - 38/350 - 38/250
			112	**28/250** (B5) - 28/350 - 28/300
			100	**28/250** (B5) - 28/350 - 28/300
	3	—	112	**28/250** (B5)
			100	**28/250** (B5)
			90	**24/200** (B5)
			80	**19/200** (B5)
90	2	—	180	**48/350** (B5) - 48/300 - 48/250
			160	**42/350** (B5) - 42/300 - 42/250
			132	**38/300** (B5) - 38/350 - 38/250
			112	**28/250** (B5) - 28/350 - 28/300
			100	**28/250** (B5) - 28/350 - 28/300
	3	—	112	**28/250** (B5)
			100	**28/250** (B5)
			90	**24/200** (B5)
			80	**19/200** (B5)

1.2 Dénomination / *1.2 Designación* / 1.2 Denominação

06 07	AM

IVT - Version d'entrée - TYPE	*IVT - Versión Entrada - TYPE*	IVT - Versão Entrada - TYPE
IS - Arbre d'entrée	*IS - Eje Entrada*	IS - Eixo Entrada

Possible couplings with IEC motors

SIZE	NOR	IVT	IS	IR (All)
100 110	2	—	200 *	**55/400** (B5)
			180 *	**48/350** (B5)
			160 *	**42/350** (B5)
			132	**38/300** (B5) - **38/200** (B14) - 38/250
			112	**28/250** (B5) - 28/200 - 28/300
			100	**28/250** (B5) - 28/200 - 28/300
	3	—	132	**38/300** (B5) - **38/200 (B14)** - 38/250
			112	**28/250** (B5) - 28/300 - 28/200
			100	**28/250** (B5) - 28/300 - 28/200
			90	**24/200** (B5) - **24/140 (B14)** - 24/250 - 24/160 - 24/120
120	2	—	225 *	**60/450** (B5)
			200 *	**55/400** (B5) - 55/450
			180 *	**48/350** (B5) - 48/450 - 48/400
			160 *	**42/350** (B5) - 42/450 - 42/400
			132	**38/300** (B5) - **38/200** (B14) - 38/250
			112	**28/250** (B5) - 28/200 - 28/300
			100	**28/250** (B5) - 28/200 - 28/300
	3	—	132	**38/300** (B5)
			112	**28/250** (B5)
			100	**28/250** (B5)
			90	**24/200** (B5)
140	2	—	250 *	**65/550** (B5)
			225 *	**60/450** (B5)
			200 *	**55/400** (B5)
			180 *	**48/350** (B5)
			160 *	**42/350** (B5)
			132 *	**38/300** (B5)
	3	—	225 *	**60/450** (B5)
			200 *	**55/400** (B5) - 55/450
			180 *	**48/350** (B5) - 48/450 - 48/400
			160 *	**42/350** (B5) - 42/450 - 42/400
			132	**38/300** (B5) - **38/200** (B14) - 38/250
			112	**28/250** (B5) - 28/200 - 28/300
			100	**28/250** (B5) - 28/200 - 28/300

**** All PAM configurations supplied with ROTEX coupling. Where PAM configuration is marked with an asterisk, see directions (for mounting directions, see section A, paragraph "Installation" - 1.12)***

Le tab. indique les tailles des moteurs qui peuvent être raccordés (IEC) et les dimensions arbre/bride moteur standard
Légende
11/140 (B5) : combinaisons arbre/bride standard
11/120 : combinaisons arbre/bride sur demande

En la tab. se indican los tamaños de motores acoplables (IEC) junto con las dimensiones eje/brida motor estándar
Leyenda:
***11/140 (B5)**: combinación eje/brida estándar*
11/120: combinación eje/brida estándar a pedido

INa tabela são mostradas as dimensões de motor acopláveis (IEC) junto com as dimensões de eixo/flange do motor padrão
Legenda:
11/140 (B5): combinações eixo/flange padrão
11/120 (B5): combinações eixo/flange sob encomenda

IVT	—	Prédisposition pour accouplement avec Unité Motrice IEC / *Predispuesto para acoplamiento con la Unidad Motriz IEC /* Preparado para acoplamento com Unidade Motora IEC
	N	Sur demande / *A pedido* / Sob encomenda Prédisposition pour accouplement avec Unité Motrice NEMA / *Predispuesto para acoplamiento con la Unidad Motriz NEMA /* Preparado para acoplamento com Unidade Motora *NEMA*
IS	...	Taille IEC / *Tamaño IEC* / Tamanho IEC

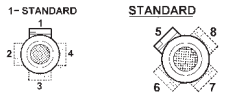

Position de la plaque à bornes - Voir - 13 - PMT - Page B9
Posición caja de bornes - Ver - 13 - PMT - Página B9
Posição da placa de bornes - Veja - 13 - PMT - Página B9

Désignation moteur électrique En cas de demande d'un motoréducteur avec un moteur, il est nécessaire d'indiquer la désignation de ce dernier. À cet égard, consulter notre catalogue des moteurs électriques Electronic Line.	*Designación motor eléctrico* *Si se solicita un motorreductor equipado con motor, es necesario indicar la designación de este último.* *Para ello consultar nuestro catálogo de motores eléctricos Electronic line.*	Designação do motor elétrico Se for pedido um motorredutor com motor, é necessário indicar a designação deste último. Para tal fim, consulte o nosso catálogo dos motores elétricos Eletronic Line.

1.2 Dénomination

06 07	AR	IVT - Version d'entrée - TYPE	IS - Arbre d'entrée

— Aucune indication = diamètre standard ;

1.2 Designación

		IVT - Versión Entrada - TYPE	*IS - Eje Entrada*

— *Ninguna indicación = diámetro estándar*;

1.2 Denominação

		IVT - Versão Entrada - TYPE	IS - Eixo Entrada

— Nenhuma indicação = diâmetro padrão

	32	40	50	60	80	100
	(∅ 16)	(∅ 16)	(∅ 16)	(∅ 19)	(∅ 24)	(∅ 28)

	50	55	60	70	80	90	100	110	120	140
	(∅ 16)	(∅ 16)	(∅ 19)	(∅ 19)	(∅ 24)	(∅ 24)	(∅ 28)	(∅ 28)	(∅ 38)	(∅ 48)

B

08 TOBE - Roulements Sortie - TYPE

— Aucune indication = Roulements Sortie de type radial à une couronne de billes et roulements coniques à la sortie.

CM - Roulements à rouleaux cylindriques ayant les mêmes dimensions des roulements standard installés, tout en assurant les performances équivalentes à un réducteur de taille supérieure.

Pour plus d'informations se référer au tableau des charges radiales maximales admises.hanno le medesime dimensioni

TOBE - Cojinetes Salida - TYPE

— *Ninguna indicación = Cojinetes Salida del tipo radial a una corona de esferas y cojinetes cónicos en la salida.*

CM - Cojinetes de rodillos cilíndricos que tienen las mismas dimensiones de los cojinetes montados estándar pero aseguran una prestación equivalente a una talla de reductor superior.

Para más información consultar la tabla de las cargas radiales máximas admisibles.

TOBE - Rolamentos Saída - TYPE

— Nenhuma indicação = Rolamentos de Saída do tipo radial com uma coroa de esferas e rolamentos cónicos em saída.

CM - Rolamentos de rolos cilíndricos que possuem as mesmas dimensões dos rolamentos padrão montados, porém asseguram um desempenho equivalente a um tamanho de redutor superior.

Para maiores detalhes, consultar a tabela das cargas axiais máximas admitidas.

CM	50	55	60	70	80

09 TYPSD - Type Arbre Sortie

— Aucune indication = dimensions de l'arbre selon le système de mesure SI (mm) ;

US = sur demande il est possible de demander les arbres avec les dimensions selon le système de mesure US (inch).

TYPSD - Tipo Eje salida

— *Ninguna indicación = las dimensiones del eje dependen del sistema de medida SI (mm);.*

***US** = a pedido se pueden solicitar ejes con las dimensiones según el sistema de medida US (inch).*

TYPSD - Tipo Eixo saída

— Nenhuma indicação = as dimensões do eixo são segundo o sistema de medida SI (mm);

US = a pedidose pueden solicitar ejes con las dimsob encomendaé possível solicitar eixos com as dimensões segundo o sistema de medida US (inch).

10 SD - Diamètre arbre

— Aucune indication = diamètre standard; **diamètre optionnel** = voir tableau.

SD - Diámetro Eje

— Ninguna indicación = diámetro estándar;
***diámetro opcional** = ver tabla.*

SD - Diâmetro eixo

— Nenhuma indicação = diâmetro padrão **diâmetro opcional** = veja a tabela.

	32	40	50	60	80	100
Standard	— (∅ 19)	— (∅ 19)	— (∅ 24)	— (∅ 28)	— (∅ 38)	— (∅ 48)
Optional	∅ 14	∅ 20	∅ 25	∅ 30	∅ 40	∅ 50

	25	35	41	45	50	55	60	70	80	90	100	110	120	140
Standard	— (∅11)	— (∅16)	— (∅20)	— ∅25)	— (∅25)	— (∅30)	— (∅ 30)	— (∅35)	— (∅40)	— (∅50)	— (∅50)	— (∅60)	— (∅60)	— (∅70)
Optional	∅14	∅19 ∅20	∅19 ∅25	∅24 ∅30	∅24 ∅30	∅ 32	∅ 28 ∅ 35	not available	∅38	(∅48)	∅48	not available		∅ 80
SR Standard	—	—	—	—	—	—	—	—	∅45SR	∅55SR	—	∅70SR	—	∅80SR

1.2 Dénomination

11 MP - Positions de montage

[M2, M3, M4, M5, M6] Positions de montage avec indication des bouchons de niveau, de remplissage et de vidange ; sauf autrement spécifié, la position **M1** est à considérer standard (voir par. 1.4)

1.2 Designación

MP - Posiciones de montaje

[M2, M3, M4, M5, M6] Posiciones de montaje con indicaciones de los tapones de nivel, carga y descarga; si no se especifica, se considera estándar la posición ***M1*** *(ver párr. 1.4)*

1.2 Denominação

MP - Posições de montagem

Montageposition **[M2, M3, M4, M5, M6]** Posições de montagem com a indicação dos tampos de nível, carga e descarga; caso não for especificado, considere padrão a posição **M1** (veja o par. 1.4)

12 OPT-ACC. - Options

OPT-ACC - Opciones

OPT-ACC. - Opções

voir section A-1.12 *ver secciòn A-1.12* veja secçào A-1.12	**OPT.**	**OPT**	Matériau des bagues d'étanchéité	*Materiales de los anillos de estanqueidad*	Material dos anéis de vedação
		OPT1	État de fourniture huile	*Estado suministro aceite*	Estado de fornecimento do óleo
		OPT2	Peinture	*Pintura*	Pintura

13 PMT - Positions de la Plaque à bornes

[2, 3, 4] Position de la plaque à bornes du moteur si différente de celle standard (1)

PMT - Posición del Bloque de conexión

[2, 3, 4] *Posición de la caja de bornes del motor si es diferente a la estándar (1).*

PMT - Posições do Bloco de Terminais

Posição da placa de bornes do motor, se for diversa da padrão (1).

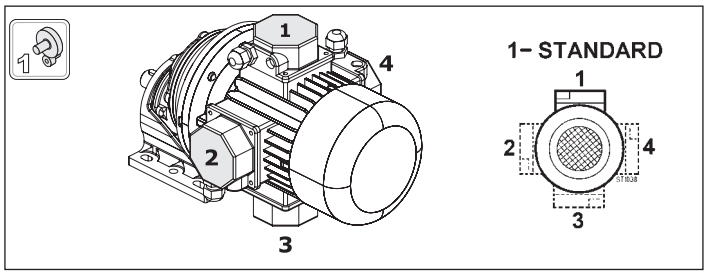

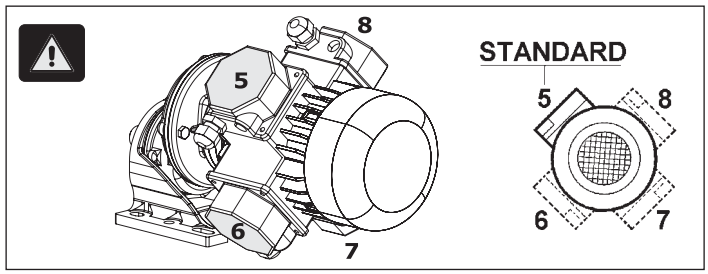

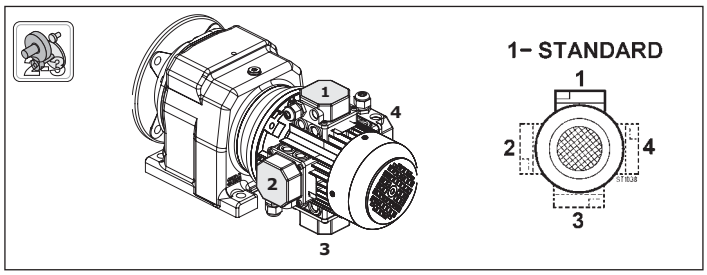

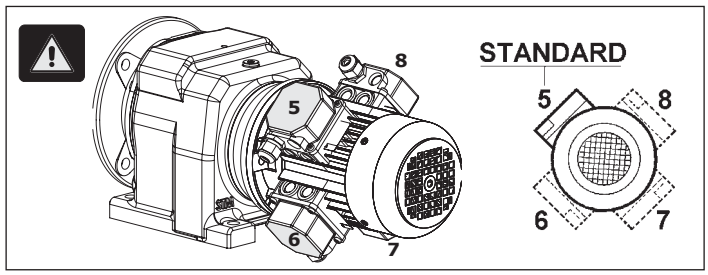

N.B.
La configuration standard de la bride de fixation moteur prévoit 4 trous à 45°.

Pour les brides marquées du symbole (•) (**voir page B5**), les trous de fixation moteur sont disposés en parcours croisé (exemple +). Il s'avère donc nécessaire d'évaluer l'encombrement de la plaque à bornes du moteur qui sera installée car elle sera orientée à 45° par rapport aux axes. Pour le choix de la position de la plaque à bornes par rapport aux axes, se référer au schéma suivant (où la position 5 est celle standard) :

N.B.
La configuración estándar de la brida de conexión al motor prevé 4 orificios de 45°.

Para las bridas marcadas con el símbolo (•) (***ver página B5****) los orificios para la fijación al motor se disponen en cruz (ejemplo +). Por lo tanto, es conveniente evaluar la dimensión de la caja de bornes del motor que se instalará ya que la misma se orientará a 45° con respecto a los ejes. Para la elección de la posición de la caja de bornes con respecto a los ejes, consultar el esquema a continuación (donde la posición 5 es la posición estándar):*

OBS.
A configuração padrão da flange de conexão ao motor prevê 4 furos a 45°.

Para flanges marcadas com o símbolo (•) (**veja a página B5**) os furos para fixagem ao motor são dispostos em cruz (exemplo +). Por isso, é oportuno medir a dimensão da placa de bornes do motor que será instalada, enquanto esta deverá estar a 45° dos eixos. Para escolher a posição da placa de bornes em relação aos eixos, veja o esquema seguinte (no qual a posição 5 é a padrão):

1.4 Lubrification

1.4 Lubricación

1.4 Lubrificação

Positions de montage
Posiciones de montaje
Posições de montagem

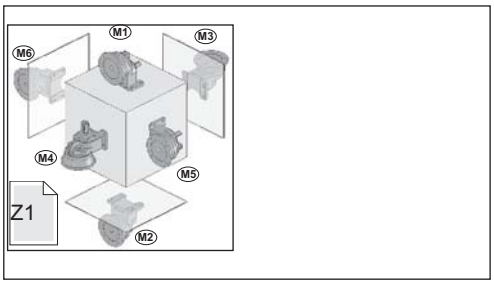

▽ Remplissage / *Carga* / Carga
◒ Niveau / *Nivel* / Nível
▼ Vidange / *Descarga* / Descarga

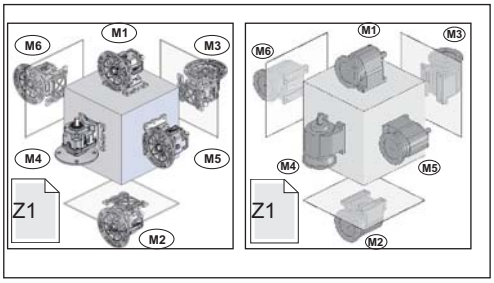

▽ Remplissage / *Carga* / Carga
◒ Niveau / *Nivel* / Nível
▼ Vidange / *Descarga* / Descarga

	Positions de montage - *Posiciones de montaje* - Posiçònes de montagem		
AR AM AC		Positions *Posiciones* Posições	Prescriptions à indiquer au moment de la commande *Indicaciones para la fase de pedido* Prescrições a indicar na fase de ordem
	32	M1-M2 M3-M4 M5-M6	**Pas necessaire** ***Non necesaria*** **Não necesària**
	40		**Necessaire** **Necesaria** **Necesària**
	50		
	60		
	80		
	100		

	Positions de montage - *Posiciones de montaje* - Posiçònes de montagem		
AR AM AC		Positions Posiciones Posiçònes	Prescriptions à indiquer au moment de la commande *Indicaciones para la fase de pedido* Prescrições a indicar na fase de ordem
	25	M1-M2 M3-M4 M5-M6	**Pas necessaire** ***Non necesaria*** **Não necesària**
	35 41 45 50 55 60 70 45 55 70 90 100 110 120 140		**Necessaire** ***Necesaria*** **Necesària**

PLAQUETTE - RÉDUCTEUR

PAS NÉCESSAIRE
Toujours indiquée sur la plaquette du réducteurla position de montage
« M1 ».

NÉCESSAIRE
La position demandée est indiquée sur la plaquette du réducteur del riduttor

TARJETA - REDUCTOR

NO NECESARIA
Se indica siempre en la tarjeta del reductorla posición de montaje "M1".

NECESARIA
La posición solicitada se indica en la tarjeta del reductor

PLACA - REDUTOR

NÃO NECESSÁRIA
Indicada sempre na placa do redutora posição de montagem "M1".

NECESSÁRIA
A posição pedida está indicada na placa do redutor

1.4 Lubrification

1.4 Lubricación

1.4 Lubrificação

Lub

AR
AM
AC

Quantité de lubrifiant / *Cantidad de lubricante* / Quantidade de lubrificante-Kg								OPT1	Bouchons- *Tapones* - Tampos		
		M1	M2	M3	M4	M5	M6		N°	Diameter	Type
32	/1	0.100	0.100	0.100	0.100	0.100	0.100	INOIL_STD	1	1/8"	
40	/1	0.160	0.270	0.180	0.270	0.160	0.160		1	1/4"	
50	/1	0.300	0.300	0.200	0.300	0.200	0.200		1	1/4"	
60	/1	0.470	0.640	0.570	0.750	0.570	0.570		1	3/8"	
80	/1	1.050	1.050	1.350	1.650	1.400	1.400	OUTOIL	3	3/8"	
100	/1	2.500	3.000	3.000	3.300	3.000	3.000		4	1/4"	

Lub

AR
AM
AC

Quantité de lubrifiant / *Cantidad de lubricante* / Quantidade de lubrificante-Kg								OPT1	Bouchons - *Tapones* - Tampos		
		M1	M2	M3	M4	M5	M6		N°	Diameter	Type
25	/2 /3	0.080						INOIL_STD	1	1/8"	
35	/2	0.150	0.200	0.200	0.200	0.150	0.150		1	1/4"	
35	/3	0.250	0.250	0.325	0.250	0.200	0.200		1	1/4"	
41	/2	0.290	0.290	0.240	0.300	0.200	0.200		1	1/4"	
41	/3	0.300	0.300	0.350	0.350	0.260	0.260		1	1/4"	
45	/2	0.350	0.350	0.400	0.400	0.350	0.350		1	1/4"	
45	/3	0.400	0.400	0.630	0.600	0.400	0.400		1	1/4"	
50	/2	0.800	0.900	1.250	1.450	0.900	0.950		1	1/4"	
50	/3	0.800	0.900	1.450	1.450	0.900	0.950		1	1/4"	
55	/2	1.600	2.000	2.500	2.700	1.600	1.600		1	1/4"	
55	/3	1.600	2.000	2.700	2.700	1.600	1.600		1	1/4"	
60	/2	1.550	1.550	2.400	2.700	1.600	1.750	OUTOIL	4	3/8"	
60	/3	1.550	1.550	2.800	2.700	1.600	1.750		4	3/8"	
70	/2	2.200	3.300	3.600	3.900	2.600	2.800		5	3/8"	
70	/3	2.200	3.300	4.100	3.900	2.600	2.800		5	3/8"	
80	/2	2.900	2.900	4.500	5.000	3.200	3.300		4	1/2"	
80	/3	2.900	2.900	5.500	5.000	3.200	3.300		4	1/2"	
90	/2 /3	5.000	5.900	7.800	6.700	5.900	5.900		7	1/2"	
100	/2 /3	5.550	5.550	9.600	9.600	5.550	5.550		4	1/2"	
110	/2 /3	8.700	11.20	12.10	11.90	8.600	9.600		7	1/2"	
120	/2 /3	10.00	10.00	16.50	16.50	10.00	10.00		4	1/2"	
140	/2	16.00	19.00	21.00	25.50	16.00	19.00		7	1/2"	
140	/3	16.00	19.00	26.00	25.50	16.00	19.00		7	1/2"	

Lub

Quantités à titre indicatif ; durant le remplissage, voir le repère de niveau.

Cantidades indicativas; durante la reposición, observar el testigo de nivel.

Quantidades indicativas; durante o abastecimento, respeite o indicador de nível.

Attention ! :
Le bouchon reniflard est inclus uniquement dans les réducteurs qui ont plusieurs bouchons huile

Remarque : Si lors de la commande la position de montage est omise, le réducteur sera fourni avec les bouchons prédisposés pour la position M1.

Toute fourniture avec des prédispositions des bouchons différentes de celle indiquée dans le tableau sont à convenir.

¡ Atención !:
El tapón de alivio se suministra solo en los reductores que tienen más de un tapón de aceite

Nota*: Si en la fase de pedido, se omite la posición de montaje, el reductor se suministrará con los tapones predispuestos para la posición M1.*

Los eventuales suministros con predisposiciones de los tapones diferentes a la indicada en la tabla, deberán ser acordados.

Atenção!
O tampo de ventilação só está anexo nos redutores que possuem mais de um tampo de óleo

Nota: Se na fase de ordem a posição de montagem for omitida, o redutor será fornecido com os tampos preparados para a posição M1.

Eventuais fornecimentos com preparações dos tampos diferentes da indicada na tabela, deverão ser concordadas.

1.5 Charges radiales et axiales

Quand la transmission du mouvement se fait au moyen de mécanismes qui engendrent des charges radiales sur l'extrémité de l'arbre, il est nécessaire de vérifier que les valeurs résultantes n'excèdent pas celles indiquées dans les tableaux.

Le Tab. 2.3 indique les valeurs des charges radiales admissibles pour l'arbre côté entrée (Fr_1). Comme charge axiale admissible simultanée on a:

$$Fa_1 = 0.2 \times Fr_1$$

1.5 Cargas radiales y axiales

Cuando la transmisión del movimiento se realiza por medio de mecanismos que generan cargas radiales en la extremidad del eje, es necesario verificar que los valores resultantes no excedan los indicados en las tablas.

En la Tab. 2.3 se indican los valores de las cargas radiales admisibles para el eje veloz (Fr_1). Como carga axial admisible contemporánea se tiene:

$$Fa_1 = 0.2 \times Fr_1$$

1.5 Cargas radiais e axiais

Se a transmissão de movimento acontece por mecanismos que gerem cargas radiais na extremidade do eixo, controle para que os valores resultantes não excedam aos das tabelas.

Na Tab. 2.3 são indicados os valores das cargas radiais admissíveis para o eixo rápido (Fr_1). A carga axial contemporânea admissível será:

$$Fa_1 = 0.2 \times Fr_1$$

Tab. 2.3

n_1 min^{-1}	Fr_1 (N) AR../1					
	32	**40**	**50**	**60**	**80**	**100**
2800	170	320	430	520	600	1000
1400	220	400	550	700	800	1200
900	250	450	600	800	920	1300
500	300	500	850	1100	1300	1500

n_1 min^{-1}	Fr_1 (N) AR																	
	25	**35**	**41**	**45**	**40**	**50**	**55/2**	**55/3**	**60**	**70/2**	**70/3**	**80**	**90**	**100**	**110**	**120**	**140/2**	**140/3**
2800	—	—	—	—	320	430	700	430	520	800	520	600	600	1000	1000	1250	2800	1250
1400	—	—	—	—	400	550	900	550	700	1000	700	800	800	1200	1200	1500	3000	1500
900	—	—	—	—	450	600	1100	600	800	1200	800	920	920	1300	1300	1600	3500	1600
500	—	—	—	—	500	850	1200	850	1100	1400	1100	1300	1300	1500	1500	1800	3800	1800

1.5 Charges radiales et axiales

Le Tab. 2.4 indique les valeurs des charges radiales admissibles pour l'arbre côté sortie (Fr_2). Comme charge axiale admissible simultanée on a:

$$Fa_2 = 0.2 \times Fr_2$$

1.5 Cargas radiales y axiales

En la Tab. 2.4 se indican los valores de las cargas radiales admisibles para el eje lento (Fr_2). Como carga axial admisible contemporánea se tiene:

$$Fa_2 = 0.2 \times Fr_2$$

1.5 Cargas radiais e axiais

Na Tab. 2.4 são indicados os valores das cargas radiais admissíveis para o eixo lento (Fr_2). A carga axial contemporânea admissível será:

$$Fa_2 = 0.2 \times Fr_2$$

B

Tab. 2.4

n_2 min^{-1}	Fr_2 (N)					
	32	40	50	60	80	100
2400	-	600	1250	1350	1900	2500
1850	-	650	1250	1450	2100	2800
1250	530	700	1500	1650	2450	3000
1100	570	720	1500	2000	2450	3500
830	630	750	1500	2300	2600	3600
630	700	850	1800	2400	2900	3700
500	700	950	2000	2600	3400	3800
400	740	1000	2200	2900	3800	3900
300	880	1150	2300	3000	4200	4200
250	970	1250	2500	3400	4500	4500
200	1020	1370	2500	3800	5000	5500
160	1070	1500	2500	3800	5500	6500
130	1200	1500	2500	3800	6000	7500
100	1260	1500	2500	3800	6000	8500
80	1320	1500	2500	3800	6000	8500
> 70	1420	1500	2500	3800	6000	8500

CASE A	STANDARD OUTPUT BEARING - TYPE - TOBE= —													
n_2 min^{-1}	Fr_2 (N)													
	25	35	41	45	50	55	60	70	80	90	100	110	120	140
1000	420	450	580	665	750	—	1100	—	2000	—	3800	4000	4500	—
700	540	580	750	875	1000	1100	1500	1800	2500	4000	5000	5400	5800	—
500	650	700	900	1050	1200	1300	1800	2300	3000	5000	6000	6800	7000	—
350	650	740	1100	1250	1400	1500	2300	3500	3700	6000	7000	8000	8200	15000
250	650	800	1300	1550	1800	2000	2600	4000	4500	7000	8200	9000	9500	16000
200	650	850	1500	1850	2200	2400	3300	5000	6000	8000	9000	10000	10000	16000
150	650	930	1600	2300	3000	3200	4000	5500	7500	9000	10000	11500	11500	20000
100	650	1000	1700	2550	3400	3500	4500	6000	8300	10000	11500	13000	12500	20000
80	650	1050	1850	2775	3700	3800	5000	6500	9000	11000	12000	13000	13500	24000
60	650	1100	1900	2900	3900	4500	5400	7000	9600	12000	13000	14000	15000	26000
30	650	1400	2300	3200	4100	5500	6000	8000	10000	13000	14000	16000	21000	30000
< 15	650	1800	2700	3500	4300	6000	6500	9000	11000	14000	15000	18000	25000	32000

CASE B	ROLLER BEARING OUTPUT BEARING - TYPE - TOBE= CM													
n_2 min^{-1}	Fr_2 (N)													
	25	35	41	45	50	55	60	70	80	90	100	110	120	140
1000					2400	—	2900	—	3200					
700					2600	3500	3800	4400	4700					
500					3200	4200	4500	5300	5800					
350					3900	5800	6300	6800	7900					
250					5700	6900	7100	7700	8300					
200					6200	7000	*	8200	9200					
150	—				6600	*	8700	*	*	—				
100					*	*	*	*	*					
80					*	*	*	*	*					
60					*	*	*	*	*					
30					*	*	*	*	*					
< 15					*	*	*	*	*					

*Contacter notre Service Technique /*Contactar nuestro servicio técnico* / Consulte o nosso serviço técnico

1.5 Charges radiales et axiales

1.5 Cargas radiales y axiales

1.5 Cargas radiais e axiais

CASE C	OUTPUT VERSION SR														
	n_2 min^{-1}	Fr_2 (N)													
		25	35	41	45	50	55	60	70	80	90	100	110	120	140
	1000									7200	—		—		—
	700									7900	8200		11500		—
	500									8000	8100		12000		24000
	350									8100	8800		13000		24000
	250									8300	9000		14000		25000
	200									8500	10000		18000		26000
	150	—								9500	10500	—	21000	—	27000
	100									11000	13500		23000		28000
	80									11500	15000		25000		31000
	60									13000	17000		28000		40000
	30									16000	21000		32000		48000
	< 15									18000	23000		35000		56000

Les charges radiales indiquées dans les tableaux sont appliquées à mi-extension de l'arbre et elles se réfèrent aux réducteurs agissant avec facteur de service 1. Des valeurs intermédiaires relatives à des vitesses qui ne sont pas indiquées peuvent être obtenues par interpolation en considérant que Fr_1 à 500 min^{-1} et Fr_2 à 14 min^{-1} représentent les charges maximums admises. Pour les charges qui n'agissent pas sur la ligne médiane de l'arbre côté sortie ou côté entrée on a:

à 0.3 de l'extension:

$$Fr_x = 1.25 \times F_{r1-2}$$

à 0.8 de l'extension:

$$Fr_x = 0.8 \times F_{r1-2}$$

Las cargas radiales indicadas en las tablas se entienden aplicadas en la mitad de la saliente del eje y se refieren a los reductores que operan con factor de servicio 1. Valores intermedios relativos a velocidades no indicadas se pueden obtener por interpolación, considerando que Fr_1 a 500 min^{-1} y Fr_2 a 14 min^{-1} representan las cargas máximas admitidas. Para las cargas que no operan en el centro del eje lento o veloz se tiene:

a 0.3 de la saliente:

$$Fr_x = 1.25 \times Fr_{1-2}$$

a 0.8 de la saliente:

$$Fr_x = 0.8 \times Fr_{1-2}$$

As cargas radiais indicadas nas tabelas são aplicadas na metade da saliência do eixo e referem-se aos redutores operantes com fator de serviço 1.
Valores intermediários relativos à velocidade não listados podem ser obtidos por interpolação, considerando que Fr_1 a 500 min^{-1} e Fr_2 a 14 min^{-1} representam as cargas máximas admitidas.
Para cargas não agem no centro do eixo lento ou rápido tem-se:

a 0.3 da saliência:

$$Fr_x = 1.25 \times Fr_{1-2}$$

a 0.8 da saliência:

$$Fr_x = 0.8 \times Fr_{1-2}$$

Tab. 2.6

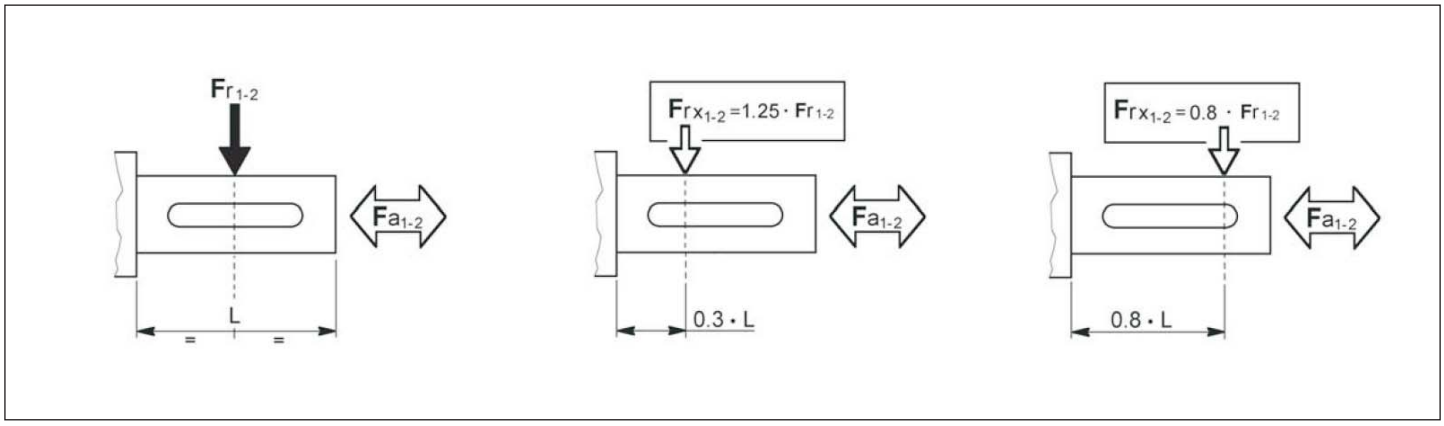

1.6 Performances réducteurs AR *1.6 Prestaciones reductores AR* 1.6 Desempenhos redutores AR

AR 25/2

Kg 1.8

ir	n_1 = 2800 min^{-1}				n_1 = 1400 min^{-1}				n_1 = 900 min^{-1}				n_1 = 500 min^{-1}				IEC
	n_2	T_{2M}	P	RD	n_2	T_{2M}	P	RD	n_2	T_{2M}	P	RD	n_2	T_{2M}	P	RD	
	min^{-1}	Nm	kW	%	min^{-1}	Nm	kW	%	min^{-1}	Nm	kW	%	min^{-1}	Nm	kW	%	
3.4	819	12	1.1	95	409	12	0.55	95	263	13	0.38	95	146	16	0.26	95	56 (B5 - B14) 63 (B5 - B14)
3.9	716	12	0.96	95	358	12	0.48	95	230	13	0.33	95	128	16	0.23	95	
4.8	579	12	0.78	95	289	12	0.39	95	186	13	0.27	95	103	16	0.18	95	
5.6	498	12	0.67	95	249	12	0.33	95	160	13	0.23	95	89	16	0.16	95	
7.2	389	12	0.52	95	194	12	0.26	95	125	13	0.18	95	69	16	0.12	95	
8.7	324	12	0.44	95	162	12	0.22	95	104	13	0.15	95	58	16	0.10	95	
9.0	310	12	0.42	95	155	14	0.24	95	100	14	0.15	95	55	14	0.09	95	
10.5	267	13	0.38	95	133	14	0.21	95	86	14	0.13	95	48	14	0.07	95	
13.4	208	13	0.30	95	104	15	0.17	95	67	15	0.11	95	37	15	0.06	95	
16.2	173	13	0.25	95	87	15	0.14	95	56	15	0.09	95	31	15	0.05	95	
17.9	157	14	0.24	95	78	15	0.13	95	50	15	0.08	95	28	15	0.05	95	

B

AR 25/3

Kg 1.8

ir	n_1 = 2800 min^{-1}				n_1 = 1400 min^{-1}				n_1 = 900 min^{-1}				n_1 = 500 min^{-1}				IEC
	n_2	T_{2M}	P	RD	n_2	T_{2M}	P	RD	n_2	T_{2M}	P	RD	n_2	T_{2M}	P	RD	
	min^{-1}	Nm	kW	%	min^{-1}	Nm	kW	%	min^{-1}	Nm	kW	%	min^{-1}	Nm	kW	%	
18.9	148	15	0.25	93	74	19	0.16	93	48	22	0.12	93	26	22	0.07	93	56 (B5 - B14) 63 (B5 - B14)
23.4	120	15	0.20	93	60	19	0.13	93	38	22	0.10	93	21	22	0.05	93	
27.2	103	15	0.17	93	51	20	0.12	93	33	22	0.08	93	18	22	0.05	93	
31.9	88	18	0.18	93	44	17	0.08	93	28	17	0.05	93	16	17	0.03	93	
35.3	79	15	0.13	93	40	17	0.08	93	25	17	0.05	93	14	17	0.03	93	
41.8	67	18	0.14	93	33	22	0.08	93	22	22	0.05	93	12	22	0.03	93	
50.7	55	16	0.10	93	28	18	0.06	93	18	18	0.04	93	10	18	0.02	93	
59.6	47	17	0.09	93	23	19	0.05	93	15	19	0.03	93	8	19	0.02	93	
64.9	43	17	0.08	93	22	19	0.05	93	14	19	0.03	93	8	19	0.02	93	
78.0	36	17	0.07	93	18	20	0.04	93	12	20	0.03	93	6	20	0.01	93	
86.2	32	18	0.07	93	16	20	0.04	93	10	20	0.02	93	6	20	0.01	93	

Pt_N [kW]	Tous les rapports / *Todas las relaciones* / Todas as relações	
	25/2	3.0
	25/3	2.3

N.B. Le réducteur grandeur 25 est fourni exclusivement dans la configuration motoréducteur ou réducteur IEC.

Nota: El reductor de medida 25 se suministra exclusivamente en la configuración motorreductor o reductor predispuesto IEC.

OBS. O redutor de dimensão 25 é fornecido exclusivamente na configuração motoredutor ou redutor predisposto IEC.

1.6 Performances réducteurs AR *1.6 Prestaciones reductores AR* 1.6 Desempenhos redutores AR

AR 32/1

Kg 2.1

ir	n_1 = 2800 min^{-1}				n_1 = 1400 min^{-1}				n_1 = 900 min^{-1}				n_1 = 500 min^{-1}				IEC
	n_2	T_{2M}	P	RD	n_2	T_{2M}	P	RD	n_2	T_{2M}	P	RD	n_2	T_{2M}	P	RD	
	min^{-1}	Nm	kW	%	min^{-1}	Nm	kW	%	min^{-1}	Nm	kW	%	min^{-1}	Nm	kW	%	
1.8	1585	14.5	2.5	97	792	21.7	1.9	97	509	21.8	1.2	97	283	21.8	0.7	97	80 * (B5 - B14)
2.1	1350	14.9	2.2	97	675	22.6	1.7	97	434	22.7	1.1	97	241	22.8	0.6	97	
2.5	1139	16.1	2.0	97	569	23.7	1.5	97	366	23.8	0.9	97	203	23.8	0.5	97	71 (B5 - B14)
3.0	948	17.4	1.8	97	474	25.0	1.3	97	305	25.1	0.8	97	169	25.1	0.5	97	
3.4	831	17.6	1.6	97	416	25.9	1.2	97	267	25.9	0.7	97	148	25.9	0.4	97	
3.9	721	17.8	1.4	97	361	25.8	1.0	97	232	26.0	0.7	97	129	26.0	0.4	97	63 (B5 - B14)
4.5	618	17.8	1.2	97	309	26.5	0.9	97	199	26.5	0.6	97	110	26.5	0.3	97	
5.3	528	19.1	1.1	97	264	26.8	0.8	97	170	26.8	0.5	97	94	26.9	0.3	97	56 (B5)
6.5	434	16.9	0.8	97	217	20.9	0.5	97	139	22.3	0.3	97	77	24.3	0.2	97	

* Le PAM 80 B5 est disponible uniquement avec corps bridé

** El PAM 80 B5 está disponible sólo con cuerpo con brida*

* O PAM 80 B5 é disponível apenas com corpo com flange.

AR 35/2

Kg 2.6

ir	n_1 = 2800 min^{-1}				n_1 = 1400 min^{-1}				n_1 = 900 min^{-1}				n_1 = 500 min^{-1}				IEC
	n_2	T_{2M}	P	RD	n_2	T_{2M}	P	RD	n_2	T_{2M}	P	RD	n_2	T_{2M}	P	RD	
	min^{-1}	Nm	kW	%	min^{-1}	Nm	kW	%	min^{-1}	Nm	kW	%	min^{-1}	Nm	kW	%	
3.4	822	32	2.85	95	411	35	1.58	95	264	39	1.12	95	147	42	0.68	95	
4.0	696	34	2.62	95	348	38	1.45	95	224	42	1.03	95	124	46	0.63	95	
4.7	596	36	2.36	95	298	40	1.31	95	192	44	0.93	95	106	48	0.57	95	
5.4	517	36	2.05	95	259	40	1.14	95	166	44	0.80	95	92	48	0.49	95	
6.3	443	36	1.75	95	221	40	0.97	95	142	44	0.69	95	79	48	0.42	95	
7.3	381	41	1.70	95	191	45	0.94	95	123	50	0.67	95	68	54	0.41	95	
8.7	323	45	1.60	95	162	50	0.89	95	104	52	0.59	95	58	60	0.38	95	80 (B5 - B14)
10.1	277	45	1.37	95	138	50	0.76	95	89	53	0.52	95	49	60	0.33	95	
11.7	240	45	1.19	95	120	50	0.66	95	77	54	0.46	95	43	60	0.28	95	71 (B5 - B14)
13.6	205	45	1.02	95	103	50	0.56	95	66	55	0.40	95	37	60	0.24	95	
15.7	178	50	0.97	95	89	55	0.54	95	57	55	0.35	95	32	60	0.21	95	
18.1	154	50	0.84	95	77	55	0.47	95	50	55	0.30	95	28	60	0.18	95	63 (B5 - B14)
21.3	131	50	0.71	95	66	55	0.40	95	42	60	0.28	95	23	60	0.15	95	
25.2	111	51	0.63	95	56	57	0.35	95	36	60	0.24	95	20	60	0.13	95	
28.7	98	54	0.58	95	49	60	0.32	95	31	60	0.21	95	17	60	0.11	95	
33.4	84	45	0.42	95	42	50	0.23	95	27	50	0.15	95	15	50	0.08	95	
38.0	74	45	0.36	95	37	50	0.20	95	24	50	0.13	95	13	50	0.07	95	
45.1	62	45	0.31	95	31	50	0.17	95	20	50	0.11	95	11	50	0.06	95	

AR 35/3

Kg 3.3

ir	n_1 = 2800 min^{-1}				n_1 = 1400 min^{-1}				n_1 = 900 min^{-1}				n_1 = 500 min^{-1}				IEC
	n_2	T_{2M}	P	RD	n_2	T_{2M}	P	RD	n_2	T_{2M}	P	RD	n_2	T_{2M}	P	RD	
	min^{-1}	Nm	kW	%	min^{-1}	Nm	kW	%	min^{-1}	Nm	kW	%	min^{-1}	Nm	kW	%	
43.9	64	54	0.39	93	31.9	60	0.22	93	20.5	60	0.14	93	11.4	60	0.08	93	
50.6	55	54	0.34	93	27.7	60	0.19	93	17.8	60	0.12	93	9.9	60	0.07	93	
59.1	47	54	0.29	93	23.7	60	0.16	93	15.2	60	0.10	93	8.5	60	0.06	93	
68.1	41	54	0.25	93	20.5	60	0.14	93	13.2	60	0.09	93	7.3	60	0.05	93	
78.6	36	60	0.24	93	17.8	60	0.12	93	11.4	60	0.08	93	6.4	60	0.04	93	63 (B5 - B14)
92.4	30	60	0.20	93	15.1	60	0.10	93	9.7	60	0.07	93	5.4	60	0.04	93	
109.1	26	60	0.17	93	12.8	60	0.09	93	8.2	60	0.06	93	4.6	60	0.03	93	56 (B5 - B14)
124.3	23	60	0.15	93	11.3	60	0.08	93	7.2	60	0.05	93	4.0	60	0.03	93	
147.7	19	60	0.13	93	9.5	60	0.06	93	6.1	60	0.04	93	3.4	60	0.02	93	
164.7	17	50	0.10	93	8.5	50	0.05	93	5.5	50	0.03	93	3.0	50	0.02	93	
195.6	14	50	0.08	93	7.2	50	0.04	93	4.6	50	0.03	93	2.6	50	0.01	93	

Pt_N [kW]	Tous les rapports / *Todas las relaciones* / Todas as relações	
	32/1	3.0
	35/2	4.5
	35/3	3.5

1.6 Performances réducteurs AR *1.6 Prestaciones reductores AR* 1.6 Desempenhos redutores AR

AR 40/1

Kg 3.1

ir	n_1 = 2800 min^{-1}				n_1 = 1400 min^{-1}				n_1 = 900 min^{-1}				n_1 = 500 min^{-1}				IEC
	n_2	T_{2M}	P	RD	n_2	T_{2M}	P	RD	n_2	T_{2M}	P	RD	n_2	T_{2M}	P	RD	
	min^{-1}	Nm	kW	%	min^{-1}	Nm	kW	%	min^{-1}	Nm	kW	%	min^{-1}	Nm	kW	%	
1.2	2400	30	7.8	97	1200	30	3.9	97	771	30	2.5	97	429	30	1.4	97	100-112 (B5 - B14)
1.5	1847	35	7.0	97	923	35	3.5	97	594	35	2.2	97	330	35	1.2	97	
1.7	1655	40	7.1	97	827	40	3.6	97	532	40	2.3	97	295	40	1.3	97	
2.0	1430	45	6.9	97	715	45	3.5	97	460	45	2.2	97	255	45	1.2	97	90 (B5 - B14)
2.2	1257	50	6.8	97	629	50	3.4	97	404	50	2.2	97	224	50	1.2	97	
2.6	1098	50	5.9	97	549	50	3.0	97	353	50	1.9	97	196	50	1.1	97	
3.2	881	50	4.8	97	441	50	2.4	97	283	50	1.5	97	157	50	0.8	97	80 (B5 - B14)
3.7	750	50	4.0	97	375	50	2.0	97	241	50	1.3	97	134	50	0.7	97	
4.9	569	45	2.8	97	285	45	1.4	97	183	45	0.9	97	102	50	0.5	97	71 (B5)
5.7	494	40	2.1	97	247	40	1.1	97	159	42	0.7	97	88	45	0.4	97	
7.0	400	38	1.6	97	200	38	0.8	97	129	39	0.5	97	71	43	0.3	97	63 (B5)
8.6	326	30	1.1	97	163	30	0.5	97	105	32	0.4	97	58	35	0.2	97	

AR 41/2

Kg 3.1

7.5	372	72	3.0	95	186	80	1,6	95	120	87	1.1	95	66	87	0.64	95	90 (B5 - B14
8.5	328	77	2.8	95	164	85	1.5	95	105	93	1.1	95	59	93	0.60	95	
10.5	268	81	2.4	95	134	90	1.3	95	86	98	0.93	95	48	98	0.52	95	
12.1	232	86	2.2	95	116	95	1.2	95	74	103	0.85	95	41	103	0.47	95	80 (B5 - B14)
13.0	215	92	2.2	95	107	102	1.2	95	69	111	0.85	95	38	111	0.47	95	
15.3	183	95	1.9	95	91	105	1.1	95	59	114	0.74	95	33	114	0.41	95	
18.3	153	95	1.6	95	76	105	0.88	95	49	114	0.62	95	27	114	0.34	95	71 (B5-B14)
20.2	139	95	1.4	95	69	105	0.80	95	45	114	0.56	95	25	114	0.31	95	
23.9	117	95	1.2	95	59	105	0.68	95	38	114	0.47	95	21	114	0.26	95	
28.6	98	95	1.0	95	49	105	0.57	95	31	114	0.40	95	17	114	0.22	95	63 (B5-B14)
37.2	75	95	0.78	95	38	105	0.44	95	24	114	0.30	95	13	114	0.17	95	
49.6	56	95	0.59	95	28	105	0.33	95	18	114	0.23	95	10	114	0.13	95	

AR 41/3

Kg 3.5

54.4	52	99	0.57	93	26	110	0.32	93	17	120	0.22	93	9,2	120	0.12	93	
61.3	46	99	0.51	93	23	110	0.28	93	15	120	0.20	93	8,2	120	0.11	93	
70.8	40	99	0.44	93	20	110	0.24	93	13	120	0.17	93	7,1	120	0.10	93	
82.5	34	99	0.38	93	17	110	0.21	93	11	120	0.15	93	6,1	120	0.08	93	
91.0	31	99	0.34	93	15	110	0.19	93	10	120	0.13	93	5,5	120	0.07	93	71 (B5-B14)
107.4	26	99	0.29	93	13	110	0.16	93	8.4	120	0.11	93	4,7	120	0.06	93	
118.4	24	99	0.26	93	12	110	0.15	93	7.6	120	0.10	93	4,2	120	0.06	93	63 (B5-B14)
128.6	22	99	0.24	93	11	110	0.13	93	7.0	120	0.09	93	3,9	120	0.05	93	
140.0	20	99	0.22	93	10	110	0.12	93	6.4	120	0.09	93	3,6	120	0.05	93	
167.4	17	99	0.19	93	8.4	110	0.10	93	5.4	120	0.07	93	3,0	120	0.04	93	
223.2	13	99	0.14	93	6.3	110	0.08	93	4.0	120	0.05	93	2,2	120	0.03	93	

	Tous les rapports / *Todas las relaciones* / Todas as relações	
Pt_N [kW]	**40/1**	5.5
	41/2	4.5
	41/3	3.0

N.B. Pour les réducteurs caractérisés par le double bord dans la colonne des puissances, il est nécessaire de vérifier l'échange thermique du réducteur (comme au paragraphe 1.5-A). Pour toute autre information, contacter le Service Technique STM.

Nota: Para los reductores que se evidencian por el doble borde en la columna de las potencias es necesario verificar el intercambio térmico del reductor (como en el párr. 1.5-A). Para mayores informaciones, contactar la oficina técnica STM.

OBS. Para redutores marcados com duplo contorno na coluna das potências é necessário controlar a sua troca térmica (cf. Par. 1.5-A). Para maiores informações contacte o depto. Técnico STM.

1.6 Performances réducteurs AR *1.6 Prestaciones reductores AR* 1.6 Desempenhos redutores AR

AR 45/2

Kg 4.1

ir	n_1 = 2800 min^{-1}				n_1 = 1400 min^{-1}				n_1 = 900 min^{-1}				n_1 = 500 min^{-1}				IEC
	n2	T2M	P	RD	n2	T2M	P	RD	n2	T2M	P	RD	n2	T2M	P	RD	
	min-1	Nm	kW	%	min-1	Nm	kW	%	min-1	Nm	kW	%	min-1	Nm	kW	%	
5.8	486	104	5.5	95	243	115	3.1	95	156	125	2.2	95	87	125	1.2	95	
6.4	435	108	5.2	95	218	120	2.9	95	140	131	2.0	95	78	131	1.1	95	
7.4	376	117	4.9	95	188	130	2.7	95	121	142	1.9	95	67	142	1.0	95	100 (B5 - B14)
8.5	331	126	4.6	95	165	140	2.6	95	106	152	1.8	95	59	152	0.99	95	
9.7	289	135	4.3	95	144	150	2.4	95	93	163	1.7	95	52	163	0.93	95	
12.1	232	144	3.7	95	116	160	2.0	95	75	174	1.4	95	41	174	0.80	95	90 (B5 - B14)
14.2	197	153	3.3	95	99	170	1.8	95	63	185	1.3	95	35	185	0.72	95	
16.9	165	144	2.6	95	83	160	1.5	95	53	174	1.0	95	30	174	0.57	95	80 (B5 - B14)
18.7	150	158	2.6	95	75	175	1.4	95	48	191	1.0	95	27	191	0.56	95	
21.5	130	162	2.3	95	65	180	1.3	95	42	196	0.90	95	23	196	0.50	95	
26.6	105	144	1.7	95	53	160	0.90	95	34	174	0.65	95	19	174	0.36	95	71 (B5-B14)
30.2	93	144	1.5	95	46	160	0.82	95	30	174	0.57	95	17	174	0.32	95	
37.3	75	153	1.3	95	38	170	0.70	95	24	185	0.49	95	13	185	0.27	95	
45.9	61	153	1.0	95	31	170	0.57	95	20	185	0.40	95	11	185	0.22	95	

AR 45/3

Kg 4.6

41.4	68	180	1.4	93	34	200	0.76	93	22	218	0.53	93	12	218	0.30	93	
44.6	63	162	1.1	93	31	180	0.64	93	20	196	0.45	93	11	196	0.25	93	
51.6	54	180	1.1	93	27	200	0.61	93	17	218	0.43	93	10	218	0.24	93	
60.6	46	180	0.9	93	23	200	0.52	93	15	218	0.36	93	8.2	218	0.20	93	
72.4	39	162	0.71	93	19	180	0.39	93	12	196	0.27	93	6.9	196	0.15	93	80 (B5-B14)
79.8	35	180	0.71	93	18	200	0.39	93	11	218	0.28	93	6.3	218	0.15	93	
92.0	30	180	0.62	93	15	200	0.34	93	10	218	0.24	93	5.4	218	0.13	93	71 (B5-B14)
113.7	25	162	0.45	93	12	180	0.25	93	7.9	196	0.17	93	4.4	196	0.10	93	
129.1	22	162	0.40	93	11	180	0.22	93	7.0	196	0.15	93	3.9	196	0.09	93	
159.5	18	162	0.32	93	8.8	180	0.18	93	5.6	196	0.12	93	3.1	196	0.07	93	
196.0	14	162	0.26	93	7.1	180	0.14	93	4.6	196	0.10	93	2.6	196	0.06	93	

Pt_N [kW]	Tous les rapports / *Todas las relaciones* / Todas as relações	
	45/2	5.0
	45/3	4.1

N.B. Pour les réducteurs caractérisés par le double bord dans la colonne des puissances, il est nécessaire de vérifier l'échange thermique du réducteur (comme au paragraphe 1.5-A). Pour toute autre information, contacter le Service Technique STM.

Nota: Para los reductores que se evidencian por el doble borde en la columna de las potencias es necesario verificar el intercambio térmico del reductor (como en el párr. 1.5-A). Para mayores informaciones, contactar la oficina técnica STM.

OBS. Para redutores marcados com duplo contorno na coluna das potências é necessário controlar a sua troca térmica (cf. Par. 1.5-A). Para maiores informações contacte o depto. Técnico STM.

1.6 Performances réducteurs AR *1.6 Prestaciones reductores AR* 1.6 Desempenhos redutores AR

AR 50/1

Kg 5.2

ir	n_1 = 2800 min^{-1}				n_1 = 1400 min^{-1}				n_1 = 900 min^{-1}				n_1 = 500 min^{-1}				IEC
	n_2	T_{2M}	P	RD	n_2	T_{2M}	P	RD	n_2	T_{2M}	P	RD	n_2	T_{2M}	P	RD	
	min^{-1}	Nm	kW	%	min^{-1}	Nm	kW	%	min^{-1}	Nm	kW	%	min^{-1}	Nm	kW	%	
1.3	2240	55	13.3	97	1120	55	6.6	97	720	55	4.3	97	400	55	2.4	97	112 (B5 - B14)
1.5	1830	63	12.4	97	915	63	6.2	97	588	63	4.0	97	327	63	2.2	97	
1.8	1547	80	13.4	97	773	80	6.7	97	497	80	4.3	97	276	80	2.4	97	
2.0	1373	80	11.8	97	686	80	5.9	97	441	80	3.8	97	245	80	2.1	97	100 (B5 - B14)
2.5	1129	80	9.8	97	565	80	4.9	97	363	80	3.1	97	202	80	1.7	97	
2.8	986	85	9.0	97	493	85	4.5	97	317	85	2.9	97	176	85	1.6	97	90 (B5 - B14)
3.1	915	90	8.9	97	458	90	4.5	97	294	90	2.9	97	163	90	1.6	97	
3.3	851	90	8.3	97	426	90	4.1	97	274	90	2.7	97	152	90	1.5	97	
3.6	787	90	7.6	97	393	90	3.8	97	253	90	2.5	97	140	90	1.4	97	80 (B5 - B14)
3.9	724	90	7.0	97	362	90	3.5	97	233	90	2.3	97	129	90	1.3	97	
5.1	551	72	4.3	97	276	75	2.2	97	177	75	1.4	97	98	80	0.8	97	71 (B5)
5.8	480	63	3.3	97	240	65	1.7	97	154	65	1.1	97	86	73	0.7	97	
6.6	426	60	2.8	97	213	60	1.4	97	137	60	0.9	97	76	70	0.6	97	63 (B5)

AR 50/2

Kg 9.5

2.6	1075.7	106.2	12.6	95	537.8	118.0	7.0	95	345.7	128.5	4.9	95	192.1	128.5	2.72	95	
2.9	952.4	111.6	11.7	95	476.2	124.0	6.5	95	306.1	135.0	4.6	95	170.1	135.0	2.53	95	
4.4	636.4	119.7	8.4	95	318.2	133.0	4.7	95	204.5	144.8	3.3	95	113.6	144.8	1.81	95	
5.1	545.8	126.0	7.6	95	272.9	140.0	4.2	95	175.4	152.4	2.9	95	97.5	152.4	1.64	95	112 (B5 - B14)
6.3	447.8	132.3	6.5	95	223.9	147.0	3.6	95	143.9	160.1	2.5	95	80.0	160.1	1.41	95	
7.4	379.3	137.7	5.8	95	189.7	153.0	3.2	95	121.9	166.6	2.2	95	67.7	166.6	1.24	95	
8.3	335.9	142.2	5.3	95	167.9	158.0	2.9	95	108.0	172.0	2.0	95	60.0	172.0	1.14	95	100 (B5 - B14)
9.2	303.7	146.7	4.9	95	151.9	163.0	2.7	95	97.6	177.5	1.9	95	54.2	177.5	1.06	95	
10.4	268.9	153.9	4.6	95	134.5	171.0	2.5	95	86.4	186.2	1.8	95	48.0	186.2	0.99	95	90 (B5 - B14)
12.5	224.4	157.5	3.9	95	112.2	175.0	2.2	95	72.1	190.6	1.5	95	40.1	190.6	0.84	95	
14.5	192.5	163.8	3.5	95	96.2	182.0	1.9	95	61.9	198.2	1.4	95	34.4	198.2	0.75	95	
16.8	166.7	169.2	3.1	95	83.3	188.0	1.7	95	53.6	204.7	1.2	95	29.8	204.7	0.67	95	80 (B5 - B14)
18.2	154.1	165.6	2.8	95	77.1	184.0	1.6	95	49.5	200.4	1.1	95	27.5	200.4	0.61	95	
20.8	134.9	170.1	2.5	95	67.4	189.0	1.4	95	43.4	205.8	1.0	95	24.1	205.8	0.55	95	71 (B5)
23.8	117.6	182.7	2.4	95	58.8	203.0	1.3	95	37.8	221.0	0.9	95	21.0	221.0	0.51	95	
25.9	108.0	180.0	2.1	95	54.0	200.0	1.2	95	34.7	217.8	0.8	95	19.3	217.8	0.46	95	
29.8	94.1	180.0	1.9	95	47.1	200.0	1.0	95	30.3	217.8	0.7	95	16.8	217.8	0.40	95	
33.6	83.4	180.0	1.7	95	41.7	200.0	0.9	95	26.8	217.8	0.6	95	14.9	217.8	0.36	95	

AR 50/3

Kg 9.5

28.5	98.3	194.4	2.2	93	49.1	216.0	1.2	93	31.6	235.2	0.8	93	17.6	235.2	0.46	93	
32.4	86.4	194.4	1.9	93	43.2	216.0	1.1	93	27.8	235.2	0.74	93	15.4	235.2	0.41	93	
35.6	78.7	187.2	1.7	93	39.3	208.0	0.9	93	25.3	226.5	0.65	93	14.1	226.5	0.36	93	
40.5	69.2	187.2	1.5	93	34.6	208.0	0.8	93	22.2	226.5	0.57	93	12.4	226.5	0.32	93	
46.2	60.6	194.4	1.3	93	30.3	216.0	0.74	93	19.5	235.2	0.52	93	10.8	235.2	0.29	93	
50.8	55.2	194.4	1.2	93	27.6	216.0	0.67	93	17.7	235.2	0.47	93	9.8	235.2	0.26	93	90 (B5 - B14)
54.3	51.6	194.4	1.1	93	25.8	216.0	0.63	93	16.6	235.2	0.44	93	9.2	235.2	0.24	93	
65.9	42.5	187.2	0.9	93	21.2	208.0	0.50	93	13.7	226.5	0.35	93	7.6	226.5	0.19	93	
71.5	39.1	194.4	0.9	93	19.6	216.0	0.48	93	12.6	235.2	0.33	93	7.0	235.2	0.19	93	80 (B5 - B14)
77.5	36.1	194.4	0.8	93	18.1	216.0	0.44	93	11.6	235.2	0.31	93	6.5	235.2	0.17	93	
89.3	31.3	194.4	0.69	93	15.7	216.0	0.38	93	10.1	235.2	0.27	93	5.6	235.2	0.15	93	71 (B5)
102.1	27.4	187.2	0.58	93	13.7	208.0	0.32	93	8.8	226.5	0.22	93	4.9	226.5	0.12	93	
117.6	23.8	194.4	0.52	93	11.9	216.0	0.29	93	7.7	235.2	0.20	93	4.3	235.2	0.11	93	63 (B5)
127.5	22.0	194.4	0.48	93	11.0	216.0	0.27	93	7.1	235.2	0.19	93	3.9	235.2	0.10	93	
146.9	19.1	187.2	0.40	93	9.5	208.0	0.22	93	6.1	226.5	0.16	93	3.4	226.5	0.09	93	
162.6	17.2	187.2	0.36	93	8.6	208.0	0.20	93	5.5	226.5	0.14	93	3.1	226.5	0.08	93	
181.5	15.4	187.2	0.33	93	7.7	208.0	0.18	93	5.0	226.5	0.13	93	2.8	226.5	0.07	93	
223.0	12.6	187.2	0.26	93	6.3	208.0	0.15	93	4.0	226.5	0.10	93	2.2	226.5	0.06	93	

	Tous les rapports / *Todas las relaciones* / Todas as relações	
Pt_N [kW]	**50/1**	6.5
	50/2	6.3
	50/3	4.5

1.6 Performances réducteurs AR *1.6 Prestaciones reductores AR* 1.6 Desempenhos redutores AR

AR 55/2

Kg 17

ir	n_1 = 2800 min^{-1}				n_1 = 1400 min^{-1}				n_1 = 900 min^{-1}				n_1 = 500 min^{-1}				IEC
	n_2	T_{2M}	P	RD	n_2	T_{2M}	P	RD	n_2	T_{2M}	P	RD	n_2	T_{2M}	P	RD	
	min^{-1}	Nm	kW	%	min^{-1}	Nm	kW	%	min^{-1}	Nm	kW	%	min^{-1}	Nm	kW	%	
4.3	651.6	180.0	12.9	95.0	325.8	200.0	7.2	95.0	209.5	217.8	5.0	95.0	116.4	217.8	2.8	95.0	
5.3	531.9	189.0	11.1	95.0	266.0	210.0	6.2	95.0	171.0	228.7	4.3	95.0	95.0	228.7	2.4	95.0	
6.2	450.6	207.0	10.3	95.0	225.3	230.0	5.7	95.0	144.8	250.4	4.0	95.0	80.5	250.4	2.2	95.0	
6.8	410.7	198.0	9.0	95.0	205.3	220.0	5.0	95.0	132.0	239.6	3.5	95.0	73.3	239.6	1.9	95.0	
7.0	399.0	216.0	9.5	95.0	199.5	240.0	5.3	95.0	128.2	261.3	3.7	95.0	71.2	261.3	2.1	95.0	
8.4	335.2	207.0	7.6	95.0	167.6	230.0	4.2	95.0	107.8	250.4	3.0	95.0	59.9	250.4	1.7	95.0	112 (B5 - B14)
9.9	284.0	234.0	7.3	95.0	142.0	260.0	4.1	95.0	91.3	283.1	2.8	95.0	50.7	283.1	1.6	95.0	
11.1	251.4	234.0	6.5	95.0	125.7	260.0	3.6	95.0	80.8	283.1	2.5	95.0	44.9	283.1	1.4	95.0	
12.2	228.6	252.0	6.4	95.0	114.3	280.0	3.5	95.0	73.5	304.9	2.5	95.0	40.8	304.9	1.4	95.0	100 (B5 - B14)
13.5	207.3	261.0	6.0	95.0	103.7	290.0	3.3	95.0	66.6	315.8	2.3	95.0	37.0	315.8	1.3	95.0	
15.5	180.6	252.0	5.0	95.0	90.3	280.0	2.8	95.0	58.1	304.9	2.0	95.0	32.3	304.9	1.1	95.0	90 (B5 - B14)
16.7	168.0	261.0	4.8	95.0	84.0	290.0	2.7	95.0	54.0	315.8	1.9	95.0	30.0	315.8	1.0	95.0	
18.0	155.8	261.0	4.5	95.0	77.9	290.0	2.5	95.0	50.1	315.8	1.7	95.0	27.8	315.8	1.0	95.0	
19.4	144.1	270.0	4.3	95.0	72.0	300.0	2.4	95.0	46.3	326.7	1.7	95.0	25.7	326.7	0.93	95.0	80 (B5 - B14)
21.1	132.8	270.0	4.0	95.0	66.4	300.0	2.2	95.0	42.7	326.7	1.5	95.0	23.7	326.7	0.85	95.0	
22.6	123.7	207.0	2.8	95.0	61.9	230.0	1.6	95.0	39.8	250.4	1.1	95.0	22.1	250.4	0.61	95.0	71 (B5)
27.7	101.0	270.0	3.0	95.0	50.5	300.0	1.7	95.0	32.5	326.7	1.2	95.0	18.0	326.7	0.65	95.0	
31.8	88.0	270.0	2.6	95.0	44.0	300.0	1.5	95.0	28.3	326.7	1.0	95.0	15.7	326.7	0.57	95.0	
35.9	78.0	270.0	2.3	95.0	39.0	300.0	1.3	95.0	25.1	326.7	0.90	95.0	13.9	326.7	0.50	95.0	
40.2	69.7	252.0	1.9	95.0	34.8	280.0	1.1	95.0	22.4	304.9	0.75	95.0	12.4	304.9	0.42	95.0	
45.4	61.7	252.0	1.7	95.0	30.9	280.0	1.0	95.0	19.8	304.9	0.67	95.0	11.0	304.9	0.37	95.0	

AR 55/3

Kg 17

32.3	86.6	270.0	2.6	93.0	43.3	300.0	1.5	93.0	27.8	326.7	1.0	93.0	15.5	326.7	0.57	93.0	
38.1	73.6	270.0	2.2	93.0	36.8	300.0	1.2	93.0	23.7	326.7	0.87	93.0	13.1	326.7	0.48	93.0	
42.0	66.6	270.0	2.0	93.0	33.3	300.0	1.1	93.0	21.4	326.7	0.79	93.0	11.9	326.7	0.44	93.0	
46.9	59.7	270.0	1.8	93.0	29.8	300.0	1.0	93.0	19.2	326.7	0.71	93.0	10.7	326.7	0.39	93.0	
49.6	56.5	270.0	1.7	93.0	28.3	300.0	0.95	93.0	18.2	326.7	0.67	93.0	10.1	326.7	0.37	93.0	
54.3	51.6	270.0	1.6	93.0	25.8	300.0	0.87	93.0	16.6	326.7	0.61	93.0	9.2	326.7	0.34	93.0	
61.8	45.3	270.0	1.4	93.0	22.7	300.0	0.77	93.0	14.6	326.7	0.54	93.0	8.1	326.7	0.30	93.0	
65.2	42.9	270.0	1.3	93.0	21.5	300.0	0.72	93.0	13.8	326.7	0.51	93.0	7.7	326.7	0.28	93.0	90 (B5 - B14)
72.5	38.6	270.0	1.2	93.0	19.3	300.0	0.65	93.0	12.4	326.7	0.46	93.0	6.9	326.7	0.25	93.0	
78.0	35.9	252.0	1.0	93.0	17.9	280.0	0.57	93.0	11.5	304.9	0.40	93.0	6.4	304.9	0.24	93.0	80 (B5 - B14)
88.1	31.8	270.0	0.97	93.0	15.9	300.0	0.54	93.0	10.2	326.7	0.38	93.0	5.7	326.7	0.21	93.0	
95.5	29.3	270.0	0.89	93.0	14.7	300.0	0.49	93.0	9.4	326.7	0.35	93.0	5.2	326.7	0.19	93.0	
103.5	27.0	270.0	0.82	93.0	13.5	300.0	0.46	93.0	8.7	326.7	0.32	93.0	4.8	326.7	0.18	93.0	71 (B5)
110.1	25.4	270.0	0.77	93.0	12.7	300.0	0.43	93.0	8.2	326.7	0.30	93.0	4.5	326.7	0.17	93.0	63 (B5)
122.3	22.9	270.0	0.70	93.0	11.4	300.0	0.39	93.0	7.4	326.7	0.27	93.0	4.1	326.7	0.15	93.0	
136.3	20.5	270.0	0.62	93.0	10.3	300.0	0.35	93.0	6.6	326.7	0.24	93.0	3.7	326.7	0.13	93.0	
157.1	17.8	270.0	0.54	93.0	8.9	300.0	0.30	93.0	5.7	326.7	0.21	93.0	3.2	326.7	0.12	93.0	
167.1	16.8	270.0	0.51	93.0	8.4	300.0	0.28	93.0	5.4	326.7	0.20	93.0	3.0	326.7	0.11	93.0	
194.1	14.4	270.0	0.44	93.0	7.2	300.0	0.24	93.0	4.6	326.7	0.17	93.0	2.6	326.7	0.09	93.0	
211.1	13.3	252.0	0.38	93.0	6.6	280.0	0.21	93.0	4.3	304.9	0.15	93.0	2.4	304.9	0.09	93.0	
238.5	11.7	270.0	0.36	93.0	5.9	300.0	0.20	93.0	3.8	326.7	0.14	93.0	2.1	326.7	0.08	93.0	
301.2	9.3	252.0	0.26	93.0	4.6	280.0	0.15	93.0	3.0	304.9	0.10	93.0	1.7	304.9	0.06	93.0	

Pt_N [kW]	Tous les rapports / *Todas las relaciones* / Todas as relações	
	55/2	7.0
	55/3	5.0

N.B. Pour les réducteurs caractérisés par le double bord dans la colonne des puissances, il est nécessaire de vérifier l'échange thermique du réducteur (comme au paragraphe 1.5-A). Pour toute autre information, contacter le Service Technique STM.

Nota: Para los reductores que se evidencian por el doble borde en la columna de las potencias es necesario verificar el intercambio térmico del reductor (como en el párr. 1.5-A). Para mayores informaciones, contactar la oficina técnica STM.

OBS. Para redutores marcados com duplo contorno na coluna das potências é necessário controlar a sua troca térmica (cf. Par. 1.5-A). Para maiores informações contacte o depto. Técnico STM.

1.6 Performances réducteurs AR *1.6 Prestaciones reductores AR* 1.6 Desempenhos redutores AR

AR 60/1

Kg 16

ir	n_1 = 2800 min^{-1}				n_1 = 1400 min^{-1}				n_1 = 900 min^{-1}				n_1 = 500 min^{-1}				IEC
	n_2 min^{-1}	T_{2M} Nm	P kW	RD %	n_2 min^{-1}	T_{2M} Nm	P kW	RD %	n_2 min^{-1}	T_{2M} Nm	P kW	RD %	n_2 min^{-1}	T_{2M} Nm	P kW	RD %	
1.3	2133	130	29.9	97	1067	130	15.0	97	686	130	9.6	97	381	130	5.3	97	132 (B5 - B14)
1.6	1704	140	25.8	97	852	140	12.9	97	548	140	8.3	97	304	140	4.6	97	
1.8	1517	145	23.7	97	758	145	11.9	97	488	145	7.6	97	271	145	4.2	97	
2.1	1344	160	23.2	97	672	160	11.6	97	432	160	7.5	97	240	160	4.1	97	112 (B5 - B14)
2.4	1185	170	21.7	97	592	170	10.9	97	381	170	7.0	97	212	170	3.9	97	
2.7	1037	170	19.0	97	519	170	9.5	97	333	170	6.1	97	185	170	3.4	97	
2.9	967	170	17.8	97	484	170	8.9	97	311	170	5.7	97	173	170	3.2	97	100 (B5 - B14)
3.4	835	170	15.3	97	418	170	7.7	97	268	170	4.9	97	149	170	2.7	97	
3.6	772	170	14.2	97	386	170	7.1	97	248	170	4.6	97	138	170	2.5	97	90(B5 - B14)
4.7	597	170	11.0	97	298	170	5.5	97	192	170	3.5	97	107	170	2.0	97	
5.2	542	158	9.2	97	271	164	4.8	97	174	164	3.1	97	97	164	1.7	97	80 (B5 - B14)
5.9	473	142	7.2	97	236	146	3.7	97	152	155	2.5	97	84	160	1.5	97	
6.8	410	125	5.5	97	205	125	2.8	97	132	132	1.9	97	73	142	1.1	97	
7.5	376	120	4.9	97	188	120	2.4	97	121	130	1.7	97	67	140	1.0	97	71 (B5)
8.3	337	115	4.2	97	169	115	2.1	97	108	125	1.5	97	60	135	0.9	97	

AR 60/2

Kg 20

2.6	1058.9	227.7	26.6	95	529.5	253.0	14.8	95	340.4	275.5	10.3	95	189.1	275.5	5.7	95	
3.7	762.1	238.5	20.0	95	381.0	265.0	11.1	95	245.0	288.6	7.8	95	136.1	288.6	4.3	95	
4.3	657.9	256.5	18.6	95	329.0	285.0	10.3	95	211.5	310.3	7.2	95	117.5	310.3	4.0	95	
4.6	608.6	270.9	18.2	95	304.3	301.0	10.1	95	195.6	327.8	7.1	95	108.7	327.8	3.9	95	
6.6	427.0	283.5	13.3	95	213.5	315.0	7.4	95	137.2	343.0	5.2	95	76.2	343.0	2.9	95	132 (B5 - B14)
7.5	372.5	294.3	12.1	95	186.2	327.0	6.7	95	119.7	356.1	4.7	95	66.5	356.1	2.6	95	
7.9	355.0	304.2	11.9	95	177.5	338.0	6.6	95	114.1	368.0	4.6	95	63.4	368.0	2.6	95	
8.9	314.6	314.1	10.9	95	157.3	349.0	6.1	95	101.1	380.0	4.2	95	56.2	380.0	2.4	95	112 (B5 - B14)
10.1	278.6	323.1	9.9	95	139.3	359.0	5.5	95	89.5	390.9	3.9	95	49.7	390.9	2.1	95	
11.3	246.9	330.3	9.0	95	123.4	367.0	5.0	95	79.3	399.6	3.5	95	44.1	399.6	1.9	95	100 (B5 - B14)
12.4	226.4	337.5	8.4	95	113.2	375.0	4.7	95	72.8	408.3	3.3	95	40.4	408.3	1.8	95	
14.3	195.4	350.1	7.5	95	97.7	389.0	4.2	95	62.8	423.6	2.9	95	34.9	423.6	1.6	95	90 (B5)
15.5	180.8	361.8	7.2	95	90.4	402.0	4.0	95	58.1	437.7	2.8	95	32.3	437.7	1.6	95	
18.3	153.4	340.2	5.8	95	76.7	378.0	3.2	95	49.3	411.6	2.2	95	27.4	411.6	1.2	95	90 (B14)
19.7	141.9	349.2	5.5	95	70.9	388.0	3.0	95	45.6	422.5	2.1	95	25.3	422.5	1.2	95	
22.1	126.8	392.4	5.5	95	63.4	436.0	3.0	95	40.8	474.8	2.1	95	22.6	474.8	1.2	95	80 (B5)
25.3	110.6	405.0	4.9	95	55.3	450.0	2.7	95	35.6	490.0	1.9	95	19.8	490.0	1.1	95	
28.1	99.5	369.0	4.0	95	49.8	410.0	2.2	95	32.0	446.4	1.6	95	17.8	446.4	0.87	95	80 (B14)
32.2	86.8	369.0	3.5	95	43.4	410.0	2.0	95	27.9	446.4	1.37	95	15.5	446.4	0.76	95	
37.2	75.3	369.0	3.1	95	37.6	410.0	1.7	95	24.2	446.4	1.19	95	13.4	446.4	0.66	95	
40.6	69.0	369.0	2.8	95	34.5	410.0	1.6	95	22.2	446.4	1.09	95	12.3	446.4	0.61	95	
45.2	62.0	360.0	2.5	95	31.0	400.0	1.4	95	19.9	435.6	0.96	95	11.1	435.6	0.53	95	

AR 60/3

Kg 20

28.0	100.0	414.0	4.7	93	50.0	460.0	2.6	93	32.1	500.9	1.8	93	17.9	500.9	1.01	93	
31.6	88.5	414.0	4.1	93	44.3	460.0	2.3	93	28.5	500.9	1.61	93	15.8	500.9	0.89	93	
35.7	78.5	378.0	3.3	93	39.2	420.0	1.9	93	25.2	457.3	1.30	93	14.0	457.3	0.72	93	
40.3	69.5	378.0	3.0	93	34.7	420.0	1.6	93	22.3	457.3	1.15	93	12.4	457.3	0.64	93	
45.1	62.1	414.0	2.9	93	31.1	460.0	1.61	93	20.0	500.9	1.13	93	11.1	500.9	0.63	93	100 (B5 - B14)
51.0	54.9	414.0	2.6	93	27.4	460.0	1.42	93	17.6	500.9	0.99	93	9.8	500.9	0.55	93	
55.2	50.7	414.0	2.4	93	25.4	460.0	1.31	93	16.3	500.9	0.92	93	9.1	500.9	0.51	93	90 (B5 - B14)
60.3	46.4	378.0	2.0	93	23.2	420.0	1.10	93	14.9	457.3	0.77	93	8.3	457.3	0.43	93	
72.7	38.5	414.0	1.8	93	19.3	460.0	1.00	93	12.4	500.9	0.70	93	6.9	500.9	0.39	93	
78.6	35.6	414.0	1.7	93	17.8	460.0	0.92	93	11.4	500.9	0.65	93	6.4	500.9	0.36	93	80 (B5 - B14)
90.4	31.0	414.0	1.44	93	15.5	460.0	0.80	93	10.0	500.9	0.56	93	5.5	500.9	0.31	93	
100.2	27.9	378.0	1.19	93	14.0	420.0	0.66	93	9.0	457.3	0.46	93	5.0	457.3	0.26	93	
112.2	25.0	414.0	1.16	93	12.5	460.0	0.65	93	8.0	500.9	0.45	93	4.5	500.9	0.25	93	71 (B5)
128.8	21.7	414.0	1.01	93	10.9	460.0	0.56	93	7.0	500.9	0.39	93	3.9	500.9	0.22	93	
143.0	19.6	378.0	0.83	93	9.8	420.0	0.46	93	6.3	457.3	0.32	93	3.5	457.3	0.18	93	
164.1	17.1	378.0	0.73	93	8.5	420.0	0.40	93	5.5	457.3	0.28	93	3.0	457.3	0.16	93	
185.2	15.1	378.0	0.64	93	7.6	420.0	0.36	93	4.9	457.3	0.25	93	2.7	457.3	0.14	93	

Pt_N [kW]	**60/1**	9.0
	60/2	9.6
	60/3	6.9

1.6 Performances réducteurs AR — *1.6 Prestaciones reductores AR* — 1.6 Desempenhos redutores AR

AR 70/2

Kg 30

ir	n_1 = 2800 min^{-1}				n_1 = 1400 min^{-1}				n_1 = 900 min^{-1}				n_1 = 500 min^{-1}				IEC
	n_2	T_{2M}	P	RD	n_2	T_{2M}	P	RD	n_2	T_{2M}	P	RD	n_2	T_{2M}	P	RD	
	min^{-1}	Nm	kW	%	min^{-1}	Nm	kW	%	min^{-1}	Nm	kW	%	min^{-1}	Nm	kW	%	
4.5	619.4	324.0	22.1	95	309.7	360.0	12.3	95	199.1	392.0	8.6	95	110.6	392.0	4.8	95	
5.7	494.8	342.0	18.7	95	247.4	380.0	10.4	95	159.0	413.8	7.3	95	88.4	413.8	4.0	95	
6.4	440.3	360.0	17.5	95	220.2	400.0	9.7	95	141.5	435.6	6.8	95	78.6	435.6	3.8	95	
7.2	390.2	378.0	16.3	95	195.1	420.0	9.0	95	125.4	457.3	6.3	95	69.7	457.3	3.5	95	
8.1	343.9	405.0	15.4	95	172.0	450.0	8.5	95	110.5	490.0	6.0	95	61.4	490.0	3.3	95	132
9.3	301.1	423.0	14.0	95	150.5	470.0	7.8	95	96.8	511.8	5.5	95	53.8	511.8	3.0	95	(B5 - B14)
10.0	280.8	432.0	13.4	95	140.4	480.0	7.4	95	90.3	522.7	5.2	95	50.1	522.7	2.9	95	
11.8	237.2	468.0	12.2	95	118.6	520.0	6.8	95	76.2	566.2	4.8	95	42.4	566.2	2.6	95	112
12.5	224.2	459.0	11.3	95	112.1	510.0	6.3	95	72.1	555.3	4.4	95	40.0	555.3	2.5	95	(B5 - B14)
13.4	209.0	486.0	11.2	95	104.5	540.0	6.2	95	67.2	588.0	4.4	95	37.3	588.0	2.4	95	
15.3	183.0	477.0	9.6	95	91.5	530.0	5.3	95	58.8	577.1	3.7	95	32.7	577.1	2.1	95	100 (B5 - B14)
17.8	157.3	495.0	8.6	95	78.7	550.0	4.8	95	50.6	598.9	3.3	95	28.1	598.9	1.9	95	
20.5	136.3	495.0	7.4	95	68.2	550.0	4.1	95	43.8	598.9	2.9	95	24.3	598.9	1.6	95	90(B5)
23.5	119.0	387.0	5.1	95	59.5	430.0	2.8	95	38.2	468.2	2.0	95	21.2	468.2	1.10	95	
26.6	105.3	504.0	5.8	95	52.7	560.0	3.2	95	33.8	609.8	2.3	95	18.8	609.8	1.26	95	90 (B14)
29.3	95.6	513.0	5.4	95	47.8	570.0	3.0	95	30.7	620.7	2.1	95	17.1	620.7	1.17	95	
33.6	83.4	513.0	4.7	95	41.7	570.0	2.6	95	26.8	620.7	1.8	95	14.9	620.7	1.02	95	80(B5)
38.7	72.3	531.0	4.2	95	36.2	590.0	2.4	95	23.2	642.4	1.6	95	12.9	642.4	0.91	95	
42.2	66.3	531.0	3.9	95	33.1	590.0	2.2	95	21.3	642.4	1.51	95	11.8	642.4	0.84	95	80 (B14)
47.0	59.5	531.0	3.5	95	29.8	590.0	1.9	95	19.1	642.4	1.36	95	10.6	642.4	0.75	95	
52.4	53.4	396.0	2.3	95	26.7	440.0	1.3	95	17.2	479.1	0.91	95	9.5	479.1	0.50	95	
57.2	49.0	396.0	2.1	95	24.5	440.0	1.2	95	15.7	479.1	0.83	95	8.7	479.1	0.46	95	
63.6	44.0	396.0	1.9	95	22.0	440.0	1.1	95	14.1	479.1	0.75	95	7.9	479.1	0.41	95	

AR 70/3

Kg 30

37.1	75.4	540.0	4.6	93	37.7	600.0	2.5	93	24.2	653.3	1.8	93	13.5	653.3	0.99	93	
41.9	66.8	540.0	4.1	93	33.4	600.0	2.3	93	21.5	653.3	1.58	93	11.9	653.3	0.88	93	
50.9	55.0	540.0	3.3	93	27.5	600.0	1.9	93	17.7	653.3	1.30	93	9.8	653.3	0.72	93	
52.9	52.9	540.0	3.2	93	26.5	600.0	1.8	93	17.0	653.3	1.25	93	9.4	653.3	0.69	93	
59.8	46.8	540.0	2.8	93	23.4	600.0	1.58	93	15.1	653.3	1.11	93	8.4	653.3	0.62	93	
67.7	41.4	540.0	2.5	93	20.7	600.0	1.40	93	13.3	653.3	0.98	93	7.4	653.3	0.54	93	100 (B5 - B14)
72.5	38.6	540.0	2.3	93	19.3	600.0	1.30	93	12.4	653.3	0.91	93	6.9	653.3	0.51	93	
83.2	33.6	540.0	2.0	93	16.8	600.0	1.14	93	10.8	653.3	0.80	93	6.0	653.3	0.44	93	90
89.5	31.3	540.0	1.9	93	15.6	600.0	1.06	93	10.1	653.3	0.74	93	5.6	653.3	0.41	93	(B5 - B14)
96.4	29.0	540.0	1.8	93	14.5	600.0	0.98	93	9.3	653.3	0.69	93	5.2	653.3	0.38	93	
104.3	26.8	540.0	1.63	93	13.4	600.0	0.91	93	8.6	653.3	0.63	93	4.8	653.3	0.35	93	80
113.2	24.7	540.0	1.50	93	12.4	600.0	0.84	93	8.0	653.3	0.58	93	4.4	653.3	0.32	93	(B5 - B14)
119.8	23.4	540.0	1.42	93	11.7	600.0	0.79	93	7.5	653.3	0.55	93	4.2	653.3	0.31	93	
135.2	20.7	540.0	1.26	93	10.4	600.0	0.70	93	6.7	653.3	0.49	93	3.7	653.3	0.27	93	71 (B5)
148.8	18.8	540.0	1.14	93	9.4	600.0	0.64	93	6.0	653.3	0.44	93	3.4	653.3	0.25	93	
170.8	16.4	540.0	1.00	93	8.2	600.0	0.55	93	5.3	653.3	0.39	93	2.9	653.3	0.22	93	
192.7	14.5	540.0	0.88	93	7.3	600.0	0.49	93	4.7	653.3	0.34	93	2.6	653.3	0.19	93	
231.1	12.1	450.0	0.61	93	6.1	500.0	0.34	93	3.9	544.4	0.24	93	2.2	544.4	0.13	93	
260.8	10.7	468.0	0.57	93	5.4	520.0	0.31	93	3.5	566.2	0.22	93	1.9	566.2	0.12	93	

Pt_N [kW]	Tous les rapports / *Todas las relaciones* / Todas as relações	
	70/2	12.0
	70/3	8.6

N.B. Pour les réducteurs caractérisés par le double bord dans la colonne des puissances, il est nécessaire de vérifier l'échange thermique du réducteur (comme au paragraphe 1.5-A). Pour toute autre information, contacter le Service Technique STM.

Nota: Para los reductores que se evidencian por el doble borde en la columna de las potencias es necesario verificar el intercambio térmico del reductor (como en el párr. 1.5-A). Para mayores informaciones, contactar la oficina técnica STM.

OBS. Para redutores marcados com duplo contorno na coluna das potências é necessário controlar a sua troca térmica (cf. Par. 1.5-A). Para maiores informações contacte o depto. Técnico STM.

1.6 Performances réducteurs AR — *1.6 Prestaciones reductores AR* — 1.6 Desempenhos redutores AR

AR 80/1

Kg 21

ir	n_1 = 2800 min^{-1}				n_1 = 1400 min^{-1}				n_1 = 900 min^{-1}				n_1 = 500 min^{-1}				IEC
	n_2	T_{2M}	P	RD	n_2	T_{2M}	P	RD	n_2	T_{2M}	P	RD	n_2	T_{2M}	P	RD	
	min^{-1}	Nm	kW	%	min^{-1}	Nm	kW	%	min^{-1}	Nm	kW	%	min^{-1}	Nm	kW	%	
1.2	2355	260	66.1	97	1177	260	33.0	97	757	260	21.2	97	420	260	11.8	97	
1.4	2026	270	59.0	97	1013	270	29.5	97	651.1	270	19.0	97	362	270	10.5	97	
1.8	1532	280	46.3	97	766	280	23.2	97	492.5	280	14.9	97	274	280	8.3	97	
2.0	1375	305	45.3	97	687	305	22.6	97	441.8	305	14.5	97	245	305	8.1	97	160 (B5)
2.4	1179	330	42.0	97	589	330	21.0	97	378.9	330	13.5	97	211	330	7.5	97	132 (B5)
2.7	1044	330	37.2	97	522	330	18.6	97	335.6	330	12.0	97	186	330	6.6	97	
2.9	964	330	34.3	97	482	330	17.2	97	309.8	330	11.0	97	172	330	6.1	97	112 (B5)
3.3	844	330	30.1	97	422	330	15.0	97	271.4	330	9.7	97	151	330	5.4	97	
3.6	788	330	28.1	97	394	330	14.0	97	253.1	330	9.0	97	141	330	5.0	97	100 (B5)
4.8	585	330	20.8	97	293	330	10.4	97	188.1	330	6.7	97	104	330	3.7	97	
5.3	528	330	18.8	97	264	330	9.4	97	169.6	330	6.0	97	94	330	3.4	97	90 (B5)
5.8	480	330	17.1	97	240	330	8.6	97	154.3	330	5.5	97	86	330	3.1	97	
6.4	439	330	15.6	97	219	330	7.8	97	141.0	330	5.0	97	78	330	2.8	97	80 (B5)
7.4	380	300	12.3	97	190	300	6.2	97	122.2	300	3.96	97	68	300	2.20	97	
8.3	337	260	9.5	97	169	260	4.7	97	108.4	260	3.04	97	60	260	1.69	97	

AR 80/2

Kg 42

2.6	1083.0	476.1	56.8	95	541.5	529.0	31.6	95	348.1	576.0	22.1	95	193.4	576.0	12.3	95	
3.7	759.5	497.7	41.7	95	379.7	553.0	23.1	95	244.1	602.2	16.2	95	135.6	602.2	9.0	95	
4.2	665.3	535.5	39.3	95	332.7	595.0	21.8	95	213.9	647.9	15.3	95	118.8	647.9	8.5	95	
4.5	620.5	566.1	38.7	95	310.2	629.0	21.5	95	199.4	684.9	15.1	95	110.8	684.9	8.4	95	
6.7	415.6	592.2	27.1	95	207.8	658.0	15.1	95	133.6	716.5	10.6	95	74.2	716.5	5.9	95	
7.4	378.2	615.6	25.7	95	189.1	684.0	14.3	95	121.6	744.8	10.0	95	67.5	744.8	5.5	95	
7.8	358.6	636.3	25.1	95	179.3	707.0	14.0	95	115.3	769.8	9.8	95	64.0	769.8	5.4	95	
8.7	321.7	655.2	23.2	95	160.9	728.0	12.9	95	103.4	792.7	9.0	95	57.4	792.7	5.0	95	180 (B5)
10.0	281.4	673.2	20.9	95	140.7	748.0	11.6	95	90.5	814.5	8.1	95	50.3	814.5	4.5	95	
11.1	252.5	689.4	19.2	95	126.2	766.0	10.7	95	81.2	834.1	7.5	95	45.1	834.1	4.1	95	160 (B5)
12.4	225.6	703.8	17.5	95	112.8	782.0	9.7	95	72.5	851.5	6.8	95	40.3	851.5	3.8	95	
14.2	197.6	731.7	15.9	95	98.8	813.0	8.9	95	63.5	885.3	6.2	95	35.3	885.3	3.4	95	132 (B5)
15.2	184.3	756.9	15.4	95	92.2	841.0	8.5	95	59.2	915.8	6.0	95	32.9	915.8	3.3	95	
18.1	155.1	779.4	13.3	95	77.6	866.0	7.4	95	49.9	943.0	5.2	95	27.7	943.0	2.88	95	112 (B5)
19.4	144.6	800.1	12.8	95	72.3	889.0	7.1	95	46.5	968.0	5.0	95	25.8	968.0	2.76	95	100 (B5)
22.7	123.5	819.0	11.1	95	61.7	910.0	6.2	95	39.7	990.9	4.3	95	22.0	990.9	2.41	95	
24.9	112.3	846.0	10.5	95	56.2	940.0	5.8	95	36.1	1023.6	4.1	95	20.1	1023.6	2.26	95	
28.9	96.9	846.0	9.0	95	48.4	940.0	5.0	95	31.1	1023.6	3.5	95	17.3	1023.6	1.95	95	
31.8	88.2	846.0	8.2	95	44.1	940.0	4.6	95	28.3	1023.6	3.20	95	15.7	1023.6	1.78	95	
34.8	80.6	846.0	7.5	95	40.3	940.0	4.2	95	25.9	1023.6	2.92	95	14.4	1023.6	1.62	95	
40.1	69.8	846.0	6.5	95	34.9	940.0	3.6	95	22.4	1023.6	2.53	95	12.5	1023.6	1.41	95	
45.2	62.0	846.0	5.8	95	31.0	940.0	3.2	95	19.9	1023.6	2.25	95	11.1	1023.6	1.25	95	

AR 80/3

Kg 42

28.0	99.8	870.3	9.8	93	49.9	967.0	5.4	93	32.1	1053.0	3.8	93	17.8	1053.0	2.1	93	
31.6	88.5	870.3	8.7	93	44.2	967.0	4.8	93	28.4	1053.0	3.37	93	15.8	1053.0	1.9	93	
35.7	78.3	870.3	7.7	93	39.2	967.0	4.3	93	25.2	1053.0	2.99	93	14.0	1053.0	1.7	93	
40.3	69.4	870.3	6.8	93	34.7	967.0	3.8	93	22.3	1053.0	2.65	93	12.4	1053.0	1.5	93	
44.0	63.7	870.3	6.2	93	31.8	967.0	3.47	93	20.5	1053.0	2.43	93	11.4	1053.0	1.3	93	
50.9	55.0	870.3	5.4	93	27.5	967.0	2.99	93	17.7	1053.0	2.09	93	9.8	1053.0	1.2	93	
55.1	50.8	870.3	5.0	93	25.4	967.0	2.77	93	16.3	1053.0	1.94	93	9.1	1053.0	1.1	93	112 (B5)
65.6	42.7	870.3	4.2	93	21.3	967.0	2.32	93	13.7	1053.0	1.63	93	7.6	1053.0	0.90	93	
76.0	36.8	870.3	3.6	93	18.4	967.0	2.00	93	11.8	1053.0	1.40	93	6.6	1053.0	0.78	93	100 (B5)
82.2	34.1	870.3	3.3	93	17.0	967.0	1.85	93	10.9	1053.0	1.30	93	6.1	1053.0	0.72	93	
90.0	31.1	870.3	3.05	93	15.6	967.0	1.69	93	10.0	1053.0	1.19	93	5.6	1053.0	0.66	93	90 (B5)
104.8	26.7	870.3	2.62	93	13.4	967.0	1.46	93	8.6	1053.0	1.02	93	4.8	1053.0	0.57	93	
117.2	23.9	870.3	2.34	93	11.9	967.0	1.30	93	7.7	1053.0	0.91	93	4.3	1053.0	0.51	93	80 (B5)
134.3	20.8	870.3	2.04	93	10.4	967.0	1.13	93	6.7	1053.0	0.79	93	3.7	1053.0	0.44	93	
149.3	18.8	870.3	1.84	93	9.4	967.0	1.02	93	6.0	1053.0	0.71	93	3.3	1053.0	0.40	93	
171.2	16.4	870.3	1.60	93	8.2	967.0	0.89	93	5.3	1053.0	0.62	93	2.9	1053.0	0.35	93	
197.5	14.2	870.3	1.39	93	7.1	967.0	0.77	93	4.6	1053.0	0.54	93	2.5	1053.0	0.30	93	
215.4	13.0	870.3	1.27	93	6.5	967.0	0.71	93	4.2	1053.0	0.50	93	2.3	1053.0	0.28	93	
239.8	11.7	870.3	1.14	93	5.8	967.0	0.64	93	3.8	1053.0	0.44	93	2.1	1053.0	0.25	93	

Pt_N [kW]	80/1	80/2	80/3
	14.0	15.0	10.7

1.6 Performances réducteurs AR *1.6 Prestaciones reductores AR* 1.6 Desempenhos redutores AR

AR 90/2

Kg 48

ir	n_1 = 2800 min^{-1}				n_1 = 1400 min^{-1}				n_1 = 900 min^{-1}				n_1 = 500 min^{-1}				IEC
	n_2	T_{2M}	P	RD	n_2	T_{2M}	P	RD	n_2	T_{2M}	P	RD	n_2	T_{2M}	P	RD	
	min^{-1}	Nm	kW	%	min^{-1}	Nm	kW	%	min^{-1}	Nm	kW	%	min^{-1}	Nm	kW	%	
3.9	718.3	1035.0	81.9	95	359.2	1150.0	45.5	95	230.9	1252.2	31.9	95	128.3	1252.2	17.7	95	
4.5	618.0	1080.0	73.6	95	309.0	1200.0	40.9	95	198.6	1306.7	28.6	95	110.3	1306.7	15.9	95	
5.9	478.3	1440.0	75.9	95	239.1	1600.0	42.2	95	153.7	1742.2	29.5	95	85.4	1742.2	16.4	95	
6.8	411.4	1458.0	66.1	95	205.7	1620.0	36.7	95	132.2	1764.0	25.7	95	73.5	1764.0	14.3	95	
7.8	359.7	1215.0	48.2	95	179.8	1350.0	26.8	95	115.6	1470.0	18.7	95	64.2	1470.0	10.4	95	
9.0	311.2	1530.0	52.5	95	155.6	1700.0	29.2	95	100.0	1851.1	20.4	95	55.6	1851.1	11.3	95	
10.0	279.2	1530.0	47.1	95	139.6	1700.0	26.2	95	89.7	1851.1	18.3	95	49.9	1851.1	10.2	95	
11.7	239.5	1575.0	41.6	95	119.7	1750.0	23.1	95	77.0	1905.6	16.2	95	42.8	1905.6	9.0	95	
13.2	212.1	1575.0	36.8	95	106.0	1750.0	20.5	95	68.2	1905.6	14.3	95	37.9	1905.6	8.0	95	
14.3	195.8	1620.0	35.0	95	97.9	1800.0	19.4	95	62.9	1960.0	13.6	95	35.0	1960.0	7.6	95	180 (B5)
16.3	171.5	1620.0	30.6	95	85.8	1800.0	17.0	95	55.1	1960.0	11.9	95	30.6	1960.0	6.6	95	160 (B5)
17.5	160.0	1620.0	28.6	95	80.0	1800.0	15.9	95	51.4	1960.0	11.1	95	28.6	1960.0	6.2	95	
19.9	140.7	1350.0	20.9	95	70.4	1500.0	11.6	95	45.2	1633.3	8.1	95	25.1	1633.3	4.5	95	132 (B5)
21.3	131.3	1395.0	20.2	95	65.6	1550.0	11.2	95	42.2	1687.8	7.8	95	23.4	1687.8	4.4	95	
23.6	118.8	1620.0	21.2	95	59.4	1800.0	11.8	95	38.2	1960.0	8.3	95	21.2	1960.0	4.6	95	112 (B5)
26.1	107.2	1440.0	17.0	95	53.6	1600.0	9.4	95	34.4	1742.2	6.6	95	19.1	1742.2	3.7	95	
28.7	97.5	1440.0	15.5	95	48.8	1600.0	8.6	95	31.3	1742.2	6.0	95	17.4	1742.2	3.3	95	100 (B5)
31.8	87.9	1440.0	14.0	95	44.0	1600.0	7.8	95	28.3	1742.2	5.4	95	15.7	1742.2	3.0	95	
35.0	80.0	1440.0	12.7	95	40.0	1600.0	7.1	95	25.7	1742.2	4.9	95	14.3	1742.2	2.7	95	
38.3	73.1	1485.0	12.0	95	36.5	1650.0	6.6	95	23.5	1796.7	4.7	95	13.1	1796.7	2.6	95	
40.1	69.8	1035.0	8.0	95	34.9	1150.0	4.4	95	22.4	1252.2	3.1	95	12.5	1252.2	1.7	95	
44.2	63.4	1485.0	10.4	95	31.7	1650.0	5.8	95	20.4	1796.7	4.0	95	11.3	1796.7	2.2	95	
49.8	56.2	1395.0	8.6	95	28.1	1550.0	4.8	95	18.1	1687.8	3.4	95	10.0	1687.8	1.9	95	
55.6	50.3	1035.0	5.7	95	25.2	1150.0	3.2	95	16.2	1252.2	2.2	95	9.0	1252.2	1.2	95	
62.7	44.6	1035.0	5.1	95	22.3	1150.0	2.8	95	14.4	1252.2	2.0	95	8.0	1252.2	1.1	95	

AR 90/3

Kg 48

23.0	121.9	1575.0	21.6	93	60.9	1750.0	12.0	93	39.2	1905.6	8.4	93	21.8	1905.6	4.67	93	
28.8	97.4	1575.0	17.3	93	48.7	1750.0	9.6	93	31.3	1905.6	6.71	93	17.4	1905.6	3.73	93	
32.3	86.6	1575.0	15.4	93	43.3	1750.0	8.5	93	27.9	1905.6	5.98	93	15.5	1905.6	3.32	93	
34.3	81.6	1575.0	14.5	93	40.8	1750.0	8.0	93	26.2	1905.6	5.63	93	14.6	1905.6	3.13	93	
42.9	65.2	1575.0	11.6	93	32.6	1750.0	6.43	93	21.0	1905.6	4.50	93	11.6	1905.6	2.50	93	
48.2	58.0	1575.0	10.3	93	29.0	1750.0	5.72	93	18.7	1905.6	4.00	93	10.4	1905.6	2.22	93	
52.3	53.5	1575.0	9.5	93	26.8	1750.0	5.27	93	17.2	1905.6	3.69	93	9.6	1905.6	2.05	93	
61.8	45.3	1620.0	8.3	93	22.7	1800.0	4.59	93	14.6	1960.0	3.22	93	8.1	1960.0	1.79	93	
66.3	42.2	1620.0	7.7	93	21.1	1800.0	4.28	93	13.6	1960.0	2.99	93	7.5	1960.0	1.66	93	
71.5	39.1	1620.0	7.1	93	19.6	1800.0	3.97	93	12.6	1960.0	2.78	93	7.0	1960.0	1.54	93	
75.3	37.2	1620.0	6.78	93	18.6	1800.0	3.77	93	12.0	1960.0	2.64	93	6.6	1960.0	1.47	93	112 (B5)
77.3	36.2	1620.0	6.60	93	18.1	1800.0	3.67	93	11.6	1960.0	2.57	93	6.5	1960.0	1.43	93	
86.0	32.6	1620.0	5.94	93	16.3	1800.0	3.30	93	10.5	1960.0	2.31	93	5.8	1960.0	1.28	93	100 (B5)
92.2	30.4	1620.0	5.54	93	15.2	1800.0	3.08	93	9.8	1960.0	2.15	93	5.4	1960.0	1.20	93	
100.1	28.0	1665.0	5.24	93	14.0	1850.0	2.91	93	9.0	2014.4	2.04	93	5.0	2014.4	1.13	93	90 (B5)
106.8	26.2	1665.0	4.92	93	13.1	1850.0	2.73	93	8.4	2014.4	1.91	93	4.7	2014.4	1.06	93	
115.4	24.3	1710.0	4.67	93	12.1	1900.0	2.59	93	7.8	2068.9	1.82	93	4.3	2068.9	1.01	93	80 (B5)
126.4	22.2	1710.0	4.27	93	11.1	1900.0	2.37	93	7.1	2068.9	1.66	93	4.0	2068.9	0.92	93	
135.0	20.7	1710.0	3.99	93	10.4	1900.0	2.22	93	6.7	2068.9	1.55	93	3.7	2068.9	0.86	93	
149.4	18.7	1710.0	3.61	93	9.4	1900.0	2.00	93	6.0	2068.9	1.40	93	3.3	2068.9	0.78	93	
164.5	17.0	1755.0	3.36	93	8.5	1950.0	1.87	93	5.5	2123.3	1.31	93	3.0	2123.3	0.73	93	
188.6	14.8	1755.0	2.93	93	7.4	1950.0	1.63	93	4.8	2123.3	1.14	93	2.7	2123.3	0.63	93	
217.6	12.9	1755.0	2.54	93	6.4	1950.0	1.41	93	4.1	2123.3	0.99	93	2.3	2123.3	0.55	93	
237.4	11.8	1755.0	2.33	93	5.9	1950.0	1.29	93	3.8	2123.3	0.91	93	2.1	2123.3	0.50	93	
264.3	10.6	1755.0	2.09	93	5.3	1950.0	1.16	93	3.4	2123.3	0.81	93	1.9	2123.3	0.45	93	
298.9	9.4	1125.0	1.19	93	4.7	1250.0	0.66	93	3.0	1361.1	0.46	93	1.7	1361.1	0.26	93	
332.9	8.4	1125.0	1.07	93	4.2	1250.0	0.59	93	2.7	1361.1	0.41	93	1.5	1361.1	0.23	93	

Pt_N [kW]	Tous les rapports / *Todas las relaciones* / Todas as relações	
	90/2	18.0
	90/3	12.4

1.6 Performances réducteurs AR *1.6 Prestaciones reductores AR* 1.6 Desempenhos redutores AR

AR 100/1

Kg 55

ir	n_1 = 2800 min^{-1}				n_1 = 1400 min^{-1}				n_1 = 900 min^{-1}				n_1 = 500 min^{-1}				IEC
	n_2	T_{2M}	P	RD	n_2	T_{2M}	P	RD	n_2	T_{2M}	P	RD	n_2	T_{2M}	P	RD	
	min^{-1}	Nm	kW	%	min^{-1}	Nm	kW	%	min^{-1}	Nm	kW	%	min^{-1}	Nm	kW	%	
1.3	2178	480	112.8	97	1089	480	56.4	97	700	480	36.3	97	389	480	20.2	97	200 (B5)
1.9	1447	490	76.5	97	723	490	38.3	97	465	490	24.6	97	258	490	13.7	97	
2.2	1289	600	83.5	97	644	600	41.7	97	414	600	26.8	97	230	600	14.9	97	180 (B5)
3.0	947	600	61.3	97	474	600	30.7	97	304	600	19.7	97	169	600	11.0	97	
3.5	812	600	52.6	97	406	600	26.3	97	261	600	16.9	97	145	600	9.4	97	160 (B5)
3.9	717	600	46.4	97	359	600	23.2	97	230	600	14.9	97	128	600	8.3	97	
5.4	515	530	29.5	97	257	530	14.7	97	166	550	9.8	97	92	550	5.5	97	132 (B5-B14)
5.9	472	530	27.0	97	236	530	13.5	97	152	550	9.0	97	84	550	5.0	97	112 (B5)
6.9	404	460	20.1	97	202	480	10.5	97	130	500	7.0	97	72	550	4.3	97	
7.5	373	450	18.1	97	187	470	9.5	97	120	500	6.5	97	67	500	3.6	97	100 (B5)

AR 100/2

Kg 60

2.4	1148	913	115	95	574	1085	69	95	369	1212	49	95	205	1670	38	95	
2.7	1026	956	108	95	513	1136	64	95	330	1269	46	95	183	1747	35	95	
3.7	753	1026	85	95	376	1221	51	95	242	1363	36	95	134	1878	28	95	
4.9	569	1085	68	95	285	1291	40	95	183	1441	29	95	102	1930	22	95	
6.8	409	1136	51	95	204	1351	30	95	131	1509	22	95	73	1930	15.5	95	
7.5	375	1181	49	95	187	1404	29	95	120	1568	21	95	67	1930	14.2	95	
7.9	354	1221	48	95	177	1452	28	95	114	1621	20	95	63	1930	13.5	95	200 (B5)
8.9	316	1257	44	95	158	1495	26	95	101	1670	18.7	95	56	1930	12.0	95	
9.9	284	1291	40	95	142	1535	24	95	91	1714	17.2	95	51	1930	10.8	95	180 (B5)
11.1	253	1322	37	95	126	1572	22	95	81	1755	15.7	95	45	1930	9.6	95	
12.1	232	1351	35	95	116	1606	21	95	75	1794	14.7	95	41	1930	8.8	95	160 (B5)
14.1	199	1404	31	95	99	1670	18.3	95	64	1865	13.1	95	35	1930	7.5	95	132 (B5-B14)
15.9	176	1352	28	95	88	1726	16.7	95	56	1928	12.0	95	31	1930	6.7	95	
17.6	159	1395	26	95	80	1778	15.6	95	51	1930	10.9	95	28	1930	6.0	95	112 (B5)
19.9	141	1535	24	95	70	1825	14.1	95	45	1930	9.6	95	25	1930	5.3	95	
22.2	126	1572	22	95	63	1869	13.0	95	41	1930	8.6	95	23	1930	4.8	95	100 (B5)
24.2	116	1623	21	95	58	1930	12.3	95	37	1930	7.9	95	21	1930	4.4	95	
28.3	99	1623	17.7	95	50	1930	10.5	95	32	1930	6.8	95	18	1930	3.8	95	
30.3	93	1623	16.6	95	46	1930	9.8	95	30	1930	6.3	95	17	1930	3.5	95	
35.3	79	1623	14.2	95	40	1930	8.4	95	25	1930	5.4	95	14	1930	3.0	95	
38.3	73	1623	13.1	95	37	1930	7.8	95	24	1930	5.0	95	13	1930	2.8	95	

AR 100/3

Kg 60

29.1	96	1669	18.1	93	48	1985	10.7	93	31	1985	6.9	93	17	1985	3.8	93	
32.5	86	1726	16.8	93	43	1985	9.6	93	28	1985	6.2	93	15	1985	3.4	93	
36.4	77	1777	15.4	93	38	1985	8.6	93	25	1985	5.5	93	14	1985	3.1	93	
40.6	69	1825	14.2	93	35	1985	7.7	93	22	1985	5.0	93	12	1985	2.8	93	
45.2	62	1879	13.1	93	31	1985	6.9	93	20	1985	4.4	93	11	1985	2.5	93	
52.9	53	1930	11.5	93	26	1985	5.9	93	17	1985	3.8	93	9.5	1985	2.1	93	132 (B5)
56.7	49	1985	11.0	93	25	1985	5.5	93	16	1985	3.5	93	8.8	1985	2.0	93	132 (B14)
64.5	43	1985	9.7	93	22	1985	4.9	93	14	1985	3.1	93	7.8	1985	1.7	93	
73.6	38	1985	8.5	93	19	1985	4.3	93	12	1985	2.7	93	6.8	1985	1.5	93	112 (B5)
78.9	35	1985	7.9	93	18	1985	4.0	93	11	1985	2.5	93	6.3	1985	1.4	93	
92.0	30	1985	6.7	93	15	1985	3.4	93	9.7	1985	2.2	93	5.4	1985	1.2	93	100 (B5)
98.6	28	1985	6.3	93	14	1985	3.2	93	9.1	1985	2.0	93	5.1	1985	1.1	93	
117.8	24	1985	5.3	93	12	1985	2.7	93	7.6	1985	1.7	93	4.2	1985	0.95	93	90 (B5)
129.5	22	1985	4.8	93	11	1985	2.4	93	7.0	1985	1.6	93	3.9	1985	0.86	93	
147.2	19	1985	4.3	93	9.5	1985	2.1	93	6.1	1985	1.4	93	3.4	1985	0.76	93	90 (B14)
161.8	17	1985	3.9	93	8.7	1985	1.9	93	5.6	1985	1.2	93	3.1	1985	0.69	93	
177.1	16	1985	3.5	93	7.9	1985	1.8	93	5.1	1985	1.1	93	2.8	1985	0.63	93	
204.2	14	1985	3.1	93	6.9	1985	1.5	93	4.4	1985	1.0	93	2.4	1985.0	0.55	93	
230.2	12	1985	2.7	93	6.1	1985	1.4	93	3.9	1985	0.9	93	2.2	1985.0	0.49	93	

Pt_N [kW]	Tous les rapports / *Todas las relaciones* / Todas as relações	
	100/1	21.0
	100/2	23.0
	100/3	18.5

1.6 Performances réducteurs AR — *1.6 Prestaciones reductores AR* — 1.6 Desempenhos redutores AR

AR 110/2

Kg 85

ir	n_1 = 2800 min^{-1}				n_1 = 1400 min^{-1}				n_1 = 900 min^{-1}				n_1 = 500 min^{-1}				IEC
	n_2	T_{2M}	P	RD	n_2	T_{2M}	P	RD	n_2	T_{2M}	P	RD	n_2	T_{2M}	P	RD	
	min^{-1}	Nm	kW	%	min^{-1}	Nm	kW	%	min^{-1}	Nm	kW	%	min^{-1}	Nm	kW	%	
3,8	738,2	1575,0	128,2	95	369,1	1750,0	71,2	95	237,3	1750,0	45,8	95	131,8	1750,0	25,4	95	
5,7	490,4	1575,0	85,1	95	245,2	1750,0	47,3	95	157,6	1750,0	30,4	95	87,6	1750,0	16,9	95	
6,5	429,0	2070,0	97,9	95	214,5	2300,0	54,4	95	137,9	2300,0	35,0	95	76,6	2300,0	19,4	95	
7,2	390,0	1800,0	77,4	95	195,0	2000,0	43,0	95	125,4	2000,0	27,6	95	69,7	2000,0	15,4	95	
7,9	352,3	1800,0	69,9	95	176,1	2000,0	38,8	95	113,2	2000,0	25,0	95	62,9	2000,0	13,9	95	
9,8	284,9	2160,0	67,8	95	142,5	2400,0	37,7	95	91,6	2400,0	24,2	95	50,9	2400,0	13,5	95	
11,0	253,9	2160,0	60,4	95	126,9	2400,0	33,6	95	81,6	2400,0	21,6	95	45,3	2400,0	12,0	95	200 (B5)
12,1	230,8	2070,0	52,7	95	115,4	2300,0	29,3	95	74,2	2300,0	18,8	95	41,2	2300,0	10,5	95	180 (B5)
15,0	186,5	2250,0	46,3	95	93,3	2500,0	25,7	95	60,0	2500,0	16,5	95	33,3	2500,0	9,2	95	
16,5	169,6	2070,0	38,7	95	84,8	2300,0	21,5	95	54,5	2300,0	13,8	95	30,3	2300,0	7,7	95	160 (B5)
17,5	159,9	2250,0	39,6	95	79,9	2500,0	22,0	95	51,4	2500,0	14,2	95	28,5	2500,0	7,9	95	
19,8	141,2	2250,0	35,0	95	70,6	2500,0	19,5	95	45,4	2500,0	12,5	95	25,2	2500,0	7,0	95	132 (B5-B14)
21,8	128,4	2070,0	29,3	95	64,2	2300,0	16,3	95	41,3	2300,0	10,5	95	22,9	2300,0	5,8	95	112 (B5)
24,1	116,0	2070,0	26,5	95	58,0	2300,0	14,7	95	37,3	2300,0	9,5	95	20,7	2300,0	5,3	95	
27,6	101,4	2340,0	26,2	95	50,7	2600,0	14,5	95	32,6	2600,0	9,3	95	18,1	2600,0	5,2	95	100 (B5)
30,1	93,0	2340,0	24,0	95	46,5	2600,0	13,3	95	29,9	2600,0	8,6	95	16,6	2600,0	4,8	95	
33,1	84,5	2160,0	20,1	95	42,3	2400,0	11,2	95	27,2	2400,0	7,2	95	15,1	2400,0	4,0	95	
35,1	79,7	2160,0	19,0	95	39,8	2400,0	10,5	95	25,6	2400,0	6,8	95	14,2	2400,0	3,8	95	
38,7	72,4	2160,0	17,2	95	36,2	2400,0	9,6	95	23,3	2400,0	6,2	95	12,9	2400,0	3,4	95	
41,9	66,9	2160,0	15,9	95	33,4	2400,0	8,8	95	21,5	2400,0	5,7	95	11,9	2400,0	3,2	95	
46,4	60,4	2070,0	13,8	95	30,2	2300,0	7,7	95	19,4	2300,0	4,9	95	10,8	2300,0	2,7	95	

AR 110/3

Kg 85

23.6	118,8	2250,0	30,1	93	59,4	2500,0	16,7	93	38,2	2500,0	10,7	93	21,2	2500,0	6,0	93	
27.4	102,2	2250,0	25,9	93	51,1	2500,0	14,4	93	32,8	2500,0	9,2	93	18,2	2500,0	5,1	93	
32.8	85,3	2250,0	21,6	93	42,6	2500,0	12,0	93	27,4	2500,0	7,7	93	15,2	2500,0	4,3	93	
36.1	77,6	2250,0	19,6	93	38,8	2500,0	10,9	93	24,9	2500,0	7,0	93	13,8	2500,0	3,9	93	
42.0	66,7	2250,0	16,9	93	33,4	2500,0	9,4	93	21,4	2500,0	6,0	93	11,9	2500,0	3,4	93	
47.1	59,5	2340,0	15,7	93	29,7	2600,0	8,7	93	19,1	2600,0	5,6	93	10,6	2600,0	3,1	93	
51.8	54,1	2340,0	14,2	93	27,0	2600,0	7,9	93	17,4	2600,0	5,1	93	9,7	2600,0	2,8	93	
55.5	50,5	2340,0	13,3	93	25,2	2600,0	7,4	93	16,2	2600,0	4,7	93	9,0	2600,0	2,6	93	
61.8	45,3	2340,0	11,9	93	22,6	2600,0	6,6	93	14,6	2600,0	4,3	93	8,1	2600,0	2,4	93	
65.6	42,7	2340,0	11,3	93	21,4	2600,0	6,3	93	13,7	2600,0	4,0	93	7,6	2600,0	2,2	93	
72.3	38,7	2340,0	10,2	93	19,4	2600,0	5,7	93	12,4	2600,0	3,6	93	6,9	2600,0	2,0	93	132 (B5)
77.5	36,1	2340,0	9,5	93	18,1	2600,0	5,3	93	11,6	2600,0	3,4	93	6,5	2600,0	1,9	93	132 (B14)
81.4	34,4	2430,0	9,4	93	17,2	2700,0	5,2	93	11,1	2700,0	3,4	93	6,1	2700,0	1,9	93	
88.2	31,8	2430,0	8,7	93	15,9	2700,0	4,8	93	10,2	2700,0	3,1	93	5,7	2700,0	1,7	93	112 (B5)
94.9	29,5	2430,0	8,1	93	14,8	2700,0	4,5	93	9,5	2700,0	2,9	93	5,3	2700,0	1,6	93	
100.7	27,8	2430,0	7,6	93	13,9	2700,0	4,2	93	8,9	2700,0	2,7	93	5,0	2700,0	1,5	93	100 (B5)
107.9	25,9	2430,0	7,1	93	13,0	2700,0	3,9	93	8,3	2700,0	2,5	93	4,6	2700,0	1,4	93	
115.7	24,2	2430,0	6,6	93	12,1	2700,0	3,7	93	7,8	2700,0	2,4	93	4,3	2700,0	1,3	93	90 (B5)
127.2	22,0	2430,0	6,0	93	11,0	2700,0	3,3	93	7,1	2700,0	2,2	93	3,9	2700,0	1,2	93	90 (B14)
139.2	20,1	2430,0	5,5	93	10,1	2700,0	3,1	93	6,5	2700,0	2,0	93	3,6	2700,0	1,1	93	
145.3	19,3	2430,0	5,3	93	9,6	2700,0	2,9	93	6,2	2700,0	1,9	93	3,4	2700,0	1,0	93	
154.1	18,2	2520,0	5,2	93	9,1	2800,0	2,9	93	5,8	2800,0	1,8	93	3,2	2800,0	1,0	93	
161.1	17,4	2520,0	4,9	93	8,7	2800,0	2,7	93	5,6	2800,0	1,8	93	3,1	2800,0	1,0	93	
177.1	15,8	2520,0	4,5	93	7,9	2800,0	2,5	93	5,1	2800,0	1,6	93	2,8	2800,0	0,89	93	
193.8	14,4	2520,0	4,1	93	7,2	2800,0	2,3	93	4,6	2800,0	1,5	93	2,6	2800,0	0,81	93	
214.6	13,0	2520,0	3,7	93	6,5	2800,0	2,1	93	4,2	2800,0	1,3	93	2,3	2800,0	0,73	93	
223.6	12.4	2520.0	3.5	93	6.2	2800.0	2.0	93	4.0	2800.0	1.3	93	2.2	2800.0	0.70	93	
247.5	11.2	2520.0	3.2	93	5.6	2800.0	1.8	93	3.6	2800.0	1.1	93	2.0	2800.0	0.63	93	
279.0	10.0	2520.0	2.8	93	5.0	2800.0	1.6	93	3.2	2800.0	1.0	93	1.8	2800.0	0.56	93	

		Tous les rapports / *Todas las relaciones* / Todas as relações
Pt_N [kW]	**110/2**	25.5
	110/3	19.5

N.B. Pour les réducteurs caractérisés par le double bord dans la colonne des puissances, il est nécessaire de vérifier l'échange thermique du réducteur (comme au paragraphe 1.5-A). Pour toute autre information, contacter le Service Technique STM.

Nota: Para los reductores que se evidencian por el doble borde en la columna de las potencias es necesario verificar el intercambio térmico del reductor (como en el párr. 1.5-A). Para mayores informaciones, contactar la oficina técnica STM.

OBS. Para redutores marcados com duplo contorno na coluna das potências é necessário controlar a sua troca térmica (cf. Par. 1.5-A). Para maiores informações contacte o depto. Técnico STM.

1.6 Performances réducteurs AR — *1.6 Prestaciones reductores AR* — 1.6 Desempenhos redutores AR

AR 120/2

Kg 155

ir	n_1 = 2800 min^{-1}				n_1 = 1400 min^{-1}				n_1 = 900 min^{-1}				n_1 = 500 min^{-1}				IEC
	n_2	T_{2M}	P	RD	n_2	T_{2M}	P	RD	n_2	T_{2M}	P	RD	n_2	T_{2M}	P	RD	
	min^{-1}	Nm	kW	%	min^{-1}	Nm	kW	%	min^{-1}	Nm	kW	%	min^{-1}	Nm	kW	%	
2.8	1005	1380	152	95	503	1700	94	95	323	1700	60	95	179	1700	34	95	
3.9	726	1380	110	95	363	1700	68	95	233	1700	44	95	130	1700	24	95	
5.2	537	1460	86	95	268	1800	53	95	172	1800	34	95	96	1800	19	95	
6.1	457	1620	81	95	229	2000	50	95	147	2280	37	95	82	2720	24	95	
7.7	366	1780	72	95	183	2200	44	95	118	2500	32	95	65	3000	22	95	
8.5	330	2030	74	95	165	2500	45	95	106	2850	33	95	59	3000	21	95	225 (B5)
10.6	264	2270	66	95	132	2280	41	95	85	3000	29	95	47	3000	17	95	200 (B5)
11.5	244	2430	65	95	122	3000	40	95	78	3000	28	95	44	3000	16	95	
14.1	199	2430	53	95	100	3000	33	95	64	3000	23	95	36	3000	13	95	180 (B5)
17.7	158	2430	42	95	79	3000	26	95	51	3000	18	95	28	3000	10	95	
19.3	145	2430	39	95	73	3000	24	95	47	3000	17	95	26	3000	9.4	95	160 (B5)
21.0	133	2430	36	95	67	3000	22	95	43	3000	16	95	24	3000	8.6	95	132 (B5-B14)
22.1	127	2430	34	95	63	3000	21	95	41	3000	15	95	23	3000	8.2	95	
23.1	121	2430	32	95	61	3000	20	95	39	3000	14	95	22	3000	7.8	95	112 (B5)
24.0	116	2430	31	95	58	3000	19	95	37	3000	14	95	21	3000	7.5	95	
27.0	104	2430	28	95	52	3000	17	95	33	3000	12	95	19	3000	6.7	95	100(B5)
28.9	97	2430	26	95	48	3000	16	95	31	3000	11	95	17	3000	6.3	95	
29.6	95	2430	25	95	47	3000	16	95	30	3000	11	95	17	3000	6.1	95	
33.7	83	2430	22	95	41	3000	14	95	27	3000	10	95	15	3000	5.4	95	
37.0	76	2430	20	95	38	3000	12	95	24	3000	8.8	95	14	3000	4.9	95	

AR 120/3

Kg 155

40.7	69	2550	20	93	34	3300	13	93	22	3300	8.2	93	12	3300	4.6	93	
45.7	61	2640	18	93	31	3300	11	93	20	3300	7.3	93	11	3300	4.1	93	
50.9	55	2700	17	93	28	3300	10	93	18	3300	6.6	93	10	3300	3.7	93	
57.1	49	2760	15	93	25	3300	9.1	93	16	3300	5.9	93	8.8	3300	3.3	93	
62.2	45	2840	14	93	23	3300	8.4	93	14	3300	5.4	93	8.0	3300	3.0	93	
72.6	39	2900	13	93	19	3300	7.2	93	12	3300	4.6	93	6.9	3300	2.6	93	
77.7	36	2960	12	93	18	3300	6.7	93	12	3300	4.3	93	6.4	3300	2.4	93	
82.2	34	3040	12	93	17	3300	6.3	93	11	3300	4.1	93	6.1	3300	2.3	93	132 (B5)
90.7	31	3100	11	93	15	3300	5.7	93	10	3300	3.7	93	5.5	3300	2.0	93	
102.6	27	3180	10	93	14	3300	5.1	93	8.8	3300	3.3	93	4.9	3300	1.8	93	112 (B5)
114.4	24	3250	9.0	93	12	3300	4.5	93	7.9	3300	2.9	93	4.4	3300	1.6	93	
124.9	22	3300	8.3	93	11	3300	4.2	93	7.2	3300	2.7	93	4.0	3300	1.5	93	100 (B5)
142.9	20	3300	7.3	93	10	3300	3.6	93	6.3	3300	2.3	93	3.5	3300	1.3	93	90 (B5)
156.0	18	3300	6.7	93	9.0	3300	3.3	93	5.8	3300	2.1	93	3.2	3300	1.2	93	
175.7	16	3300	5.9	93	8.0	3300	3.0	93	5.1	3300	1.9	93	2.8	3300	1.1	93	
182.0	15	3300	5.7	93	7.7	3300	2.9	93	4.9	3300	1.8	93	2.7	3300	1.0	93	
197.1	14	3300	5.3	93	7.1	3300	2.6	93	4.6	3300	1.7	93	2.5	3300	0.9	93	
205.0	14	3300	5.1	93	6.8	3300	2.5	93	4.4	3300	1.6	93	2.4	3300	0.9	93	
222.0	13	3300	4.7	93	6.3	3300	2.3	93	4.1	3300	1.5	93	2.3	3300	0.8	93	
256.0	11	3300	4.1	93	5.5	3300	2.0	93	3.5	3300	1.3	93	2.0	3300	0.7	93	
277.3	10	3300	3.8	93	5.0	3300	1.9	93	3.2	3300	1.2	93	1.8	3300	0.7	93	

Pt_N [kW]	Tous les rapports / *Todas las relaciones* / Todas as relações	
	120/2	33.0
	120/3	22.1

N.B. Pour les réducteurs caractérisés par le double bord dans la colonne des puissances, il est nécessaire de vérifier l'échange thermique du réducteur (comme au paragraphe 1.5-A). Pour toute autre information, contacter le Service Technique STM.

Nota: Para los reductores que se evidencian por el doble borde en la columna de las potencias es necesario verificar el intercambio térmico del reductor (como en el párr. 1.5-A). Para mayores informaciones, contactar la oficina técnica STM.

OBS. Para redutores marcados com duplo contorno na coluna das potências é necessário controlar a sua troca térmica (cf. Par. 1.5-A). Para maiores informações contacte o depto. Técnico STM.

1.6 Performances réducteurs AR *1.6 Prestaciones reductores AR* 1.6 Desempenhos redutores AR

AR 140/2

Kg 195

ir	n_1 = 2800 min^{-1}				n_1 = 1400 min^{-1}				n_1 = 900 min^{-1}				n_1 = 500 min^{-1}				IEC
	n_2	T_{2M}	P	RD	n_2	T_{2M}	P	RD	n_2	T_{2M}	P	RD	n_2	T_{2M}	P	RD	
	min^{-1}	Nm	kW	%	min^{-1}	Nm	kW	%	min^{-1}	Nm	kW	%	min^{-1}	Nm	kW	%	
5.4	521.0	2160.0	124.1	95	260.5	2400.0	68.9	95	167.5	2613.3	48.2	95	93.0	2613.3	26.8	95	
6.9	408.3	2700.0	121.5	95	204.2	3000.0	67.5	95	131.3	3266.7	47.3	95	72.9	3266.7	26.3	95	250 (B5)
9.0	311.4	3870.0	132.8	95	155.7	4300.0	73.8	95	100.1	4682.2	51.7	95	55.6	4682.2	28.7	95	225 (B5)
11.5	244.0	3870.0	104.1	95	122.0	4300.0	57.8	95	78.4	4682.2	40.5	95	43.6	4682.2	22.5	95	
15.3	182.9	3870.0	78.0	95	91.4	4300.0	43.3	95	58.8	4682.2	30.3	95	32.7	4682.2	16.9	95	200 (B5)
17.4	160.6	3870.0	68.5	95	80.3	4300.0	38.1	95	51.6	4682.2	26.6	95	28.7	4682.2	14.8	95	
23.3	120.3	3870.0	51.3	95	60.2	4300.0	28.5	95	38.7	4682.2	20.0	95	21.5	4682.2	11.1	95	180 (B5)
27.4	102.3	3870.0	43.6	95	51.1	4300.0	24.2	95	32.9	4682.2	17.0	95	18.3	4682.2	9.4	95	
30.0	93.3	3870.0	39.8	95	46.7	4300.0	22.1	95	30.0	4682.2	15.5	95	16.7	4682.2	8.6	95	160 (B5)
36.5	76.7	3870.0	32.7	95	38.3	4300.0	18.2	95	24.6	4682.2	12.7	95	13.7	4682.2	7.1	95	132 (B5)
46.0	60.9	3870.0	26.0	95	30.5	4300.0	14.4	95	19.6	4682.2	10.1	95	10.9	4682.2	5.6	95	

AR 140/3

Kg 195

47.1	59.5	3870.0	25.9	93	29.7	4300.0	14.4	93	19.1	4682.2	10.1	93	10.6	4682.2	5.60	93	
60.1	46.6	3870.0	20.3	93	23.3	4300.0	11.3	93	15.0	4682.2	7.9	93	8.3	4682.2	4.39	93	225 (B5)
73.9	37.9	3870.0	16.5	93	18.9	4300.0	9.2	93	12.2	4682.2	6.4	93	6.8	4682.2	3.57	93	
80.1	34.9	3870.0	15.2	93	17.5	4300.0	8.5	93	11.2	4682.2	5.9	93	6.2	4682.2	3.29	93	200 (B5)
94.3	29.7	3870.0	12.9	93	14.8	4300.0	7.2	93	9.5	4682.2	5.0	93	5.3	4682.2	2.80	93	
103.3	27.1	3870.0	11.8	93	13.5	4300.0	6.6	93	8.7	4682.2	4.6	93	4.8	4682.2	2.55	93	180 (B5)
110.6	25.3	3870.0	11.0	93	12.7	4300.0	6.1	93	8.1	4682.2	4.3	93	4.5	4682.2	2.38	93	
119.9	23.3	3870.0	10.2	93	11.7	4300.0	5.7	93	7.5	4682.2	4.0	93	4.2	4682.2	2.20	93	160 (B5)
125.8	22.3	3870.0	9.7	93	11.1	4300.0	5.4	93	7.2	4682.2	3.8	93	4.0	4682.2	2.09	93	
141.1	19.8	3870.0	8.6	93	9.9	4300.0	4.8	93	6.4	4682.2	3.4	93	3.5	4682.2	1.87	93	132 (B5 - B14)
154.6	18.1	3870.0	7.9	93	9.1	4300.0	4.4	93	5.8	4682.2	3.1	93	3.2	4682.2	1.70	93	
168.7	16.6	3870.0	7.2	93	8.3	4300.0	4.0	93	5.3	4682.2	2.8	93	3.0	4682.2	1.56	93	112 (B5)
188.3	14.9	3870.0	6.5	93	7.4	4300.0	3.6	93	4.8	4682.2	2.5	93	2.7	4682.2	1.40	93	
198.5	14.1	3870.0	6.1	93	7.1	4300.0	3.4	93	4.5	4682.2	2.4	93	2.5	4682.2	1.33	93	100 (B5)
217.5	12.9	3870.0	5.6	93	6.4	4300.0	3.1	93	4.1	4682.2	2.2	93	2.3	4682.2	1.21	93	
264.8	10.6	3870.0	4.6	93	5.3	4300.0	2.6	93	3.4	4682.2	1.8	93	1.9	4682.2	1.00	93	

Pt_N [kW]	Tous les rapports / *Todas las relaciones* / Todas as relações	
	140/2	45.0
	140/3	38.6

N.B. Pour les réducteurs caractérisés par le double bord dans la colonne des puissances, il est nécessaire de vérifier l'échange thermique du réducteur (comme au paragraphe 1.5-A). Pour toute autre information, contacter le Service Technique STM.

Nota: Para los reductores que se evidencian por el doble borde en la columna de las potencias es necesario verificar el intercambio térmico del reductor (como en el párr. 1.5-A). Para mayores informaciones, contactar la oficina técnica STM.

OBS. Para redutores marcados com duplo contorno na coluna das potências é necessário controlar a sua troca térmica (cf. Par. 1.5-A). Para maiores informações contacte o depto. Técnico STM.

1.7 - Motoréducteurs

1.7 - Motorreductores

1.7 - Motorredutores

n_2 min^{-1}	ir	T2 Nm	FS'			0.09 kW	Ptn kW
803	3,4	1	11,8	A_25_2_3.4	T56A2		3
700	3,9	1,2	10,3	A_25_2_3.9	T56A2		3
569	4,8	1,4	8,4	A_25_2_4.8	T56A2		3
514	5,31	1,6	11,8	A_32_1_5.31	T56A2		3
488	5,6	1,7	7,2	A_25_2_5.6	T56A2		3
423	6,45	2	8,6	A_32_1_6.45	T56A2		3
415	2,07	2	11,3	A_32_1_2.07	T63B6		3
394	3,4	2,1	5,8	A_25_2_3.4	T56B4		3
379	7,2	2,2	5,6	A_25_2_7.2	T56A2		3
350	2,46	2,4	10,0	A_32_1_2.46	T63B6		3
345	3,88	2,4	10,7	A_32_1_3.88	T56B4		3
344	3,9	2,4	5,0	A_25_2_3.9	T56B4		3
314	8,7	2,6	4,6	A_25_2_8.7	T56A2		3
303	9	2,7	4,5	A_25_2_9	T56A2		3
296	4,53	2,8	9,4	A_32_1_4.53	T56B4		3
292	2,95	2,9	8,8	A_32_1_2.95	T63B6		3
279	4,8	2,9	4,1	A_25_2_4.8	T56B4		3
260	10,5	3,1	4,1	A_25_2_10.5	T56A2		3
255	3,37	3,3	7,9	A_32_1_3.37	T63B6		3
253	3,4	3,2	4,0	A_25_2_3.4	T63B6		3
252	5,31	3,3	8,1	A_32_1_5.31	T56B4		3
239	5,6	3,4	3,5	A_25_2_5.6	T56B4		3
222	3,88	3,8	6,9	A_32_1_3.88	T63B6		3
221	3,9	3,7	3,5	A_25_2_3.9	T63B6		3
215	4	3,8	11,1	A_35_2_4	T63B6		4,5
208	6,45	4	5,2	A_32_1_6.45	T56B4		3
204	13,4	4	3,2	A_25_2_13.4	T56A2		3
190	4,53	4,4	6,0	A_32_1_4.53	T63B6		3
186	7,2	4,4	2,7	A_25_2_7.2	T56B4		3
183	4,7	4,5	9,9	A_35_2_4.7	T63B6		4,5
179	4,8	4,6	2,9	A_25_2_4.8	T63B6		3
175	4,92	4,8	9,4	A_40_1_4.92	T63B6		5,5
169	16,2	4,9	2,7	A_25_2_16.2	T56A2		3
162	5,31	5,1	5,2	A_32_1_5.31	T63B6		3
159	5,4	5,1	8,6	A_35_2_5.4	T63B6		4,5
154	8,7	5,3	2,3	A_25_2_8.7	T56B4		3
154	5,6	5,3	2,4	A_25_2_5.6	T63B6		3
153	17,9	5,4	2,6	A_25_2_17.9	T56A2		3
152	5,67	5,5	7,6	A_40_1_5.67	T63B6		5,5
149	9	5,5	2,6	A_25_2_9	T56B4		3
148	5,83	5,7	11,5	A_50_1_5.83	T63B6		6,5
144	18,9	5,5	2,7	A_25_3_18.9	T56A2		2,3
137	6,3	6	7,4	A_35_2_6.3	T63B6		4,5
133	6,45	6,3	3,6	A_32_1_6.45	T63B6		3
131	6,58	6,4	9,4	A_50_1_6.58	T63B6		6,5
128	10,5	6,4	2,2	A_25_2_10.5	T56B4		3
123	7	6,8	5,7	A_40_1_7	T63B6		5,5
119	7,2	6,8	1,9	A_25_2_7.2	T63B6		3
118	7,3	6,9	7,2	A_35_2_7.3	T63B6		4,5
117	23,4	6,9	2,2	A_25_3_23.4	T56A2		2,3
101	8,5	8,1	11,5	A_41_2_8.5	T63B6		4,5
100	27,2	7,9	1,9	A_25_3_27.2	T56A2		2,3
100	13,4	8,2	1,8	A_25_2_13.4	T56B4		3
100	8,6	8,3	3,8	A_40_1_8.6	T63B6		5,5
99	8,7	8,2	1,6	A_25_2_8.7	T63B6		3
99	8,7	8,3	6,3	A_35_2_8.7	T63B6		4,5
96	9	8,6	1,6	A_25_2_9	T63B6		3
86	31,9	9,4	1,9	A_25_3_31.9	T56A2		2,3
85	10,1	9,6	5,5	A_35_2_10.1	T63B6		4,5
83	16,2	9,9	1,5	A_25_2_16.2	T56B4		3
82	10,5	10	1,4	A_25_2_10.5	T63B6		3
82	10,5	10	9,8	A_41_2_10.5	T63B6		4,5
77	35,3	10,3	1,5	A_25_3_35.3	T56A2		2,3
75	17,9	10,9	1,4	A_25_2_17.9	T56B4		3
74	11,7	11,1	4,9	A_35_2_11.7	T63B6		4,5
71	12,1	11,5	9,0	A_41_2_12.1	T63B6		4,5
71	18,9	11,2	1,7	A_25_3_18.9	T56B4		2,3
66	13	12,3	9,0	A_41_2_13	T63B6		4,5
65	41,8	12,3	1,5	A_25_3_41.8	T56A2		2,3
64	13,4	12,7	1,2	A_25_2_13.4	T63B6		3
63	13,6	12,9	4,3	A_35_2_13.6	T63B6		4,5
62	43,9	12,9	4,2	A_35_3_43.9	T56A2		3,5
57	23,4	14	1,4	A_25_3_23.4	T56B4		2,3
57	7,4	14,4	11,6	A_50_2_7.4	T71C12		6,3
56	7,45	14,8	9,5	A_60_1_7.45	T71C12		9
56	15,3	14,5	7,8	A_41_2_15.3	T63B6		4,5
55	15,7	14,9	3,7	A_35_2_15.7	T63B6		4,5
54	50,6	14,8	3,6	A_35_3_50.6	T56A2		3,5
54	50,7	14,8	1,1	A_25_3_50.7	T56A2		2,3
53	16,2	15,3	1,0	A_25_2_16.2	T63B6		3

n_2 min^{-1}	ir	T2 Nm	FS'			0.09 kW	Ptn kW
51	8,3	16,5	8,2	A_60_1_8.3	T71C12		9
49	27,2	16,2	1,2	A_25_3_27.2	T56B4		2,3
48	17,9	17,1	0,9	A_25_2_17.9	T63B6		3
48	18,1	17,2	3,2	A_35_2_18.1	T63B6		4,5
47	18,3	17,4	6,6	A_41_2_18.3	T63B6		4,5
46	59,1	17,3	3,1	A_35_3_59.1	T56A2		3,5
46	59,6	17,4	1,0	A_25_3_59.6	T56A2		2,3
46	18,9	17,5	1,3	A_25_3_18.9	T63B6		2,3
43	20,2	19,2	5,9	A_41_2_20.2	T63B6		4,5
42	64,9	18,9	0,9	A_25_3_64.9	T56A2		2,3
42	31,9	19,1	0,9	A_25_3_31.9	T56B4		2,3
40	21,3	20	3,0	A_35_2_21.3	T63B6		4,5
40	68,1	19,9	2,7	A_35_3_68.1	T56A2		3,5
38	35,3	21	0,8	A_25_3_35.3	T56B4		2,3
37	23,4	22	1,0	A_25_3_23.4	T63B6		2,3
36	23,9	23	5,0	A_41_2_23.9	T63B6		4,5
35	78	23	0,7	A_25_3_78	T56A2		2,3
35	78,6	23	2,6	A_35_3_78.6	T56A2		3,5
34	25,2	24	2,5	A_35_2_25.2	T63B6		4,5
32	41,8	25	0,9	A_25_3_41.8	T56B4		2,3
32	86,2	25	0,7	A_25_3_86.2	T56A2		2,3
32	27,2	25	0,9	A_25_3_27.2	T63B6		2,3
31	43,9	26	2,3	A_35_3_43.9	T56B4		3,5
30	28,5	27	8,9	A_50_3_28.5	T63B6		4,5
30	28,6	27	4,2	A_41_2_28.6	T63B6		4,5
30	28,7	27	2,2	A_35_2_28.7	T63B6		4,5
30	92,4	27	2,2	A_35_3_92.4	T56A2		3,5
27	32,3	30	10,9	A_55_3_32.3	T63B6		5
27	32,4	30	7,8	A_50_3_32.4	T63B6		4,5
26	50,6	30	2,0	A_35_3_50.6	T56B4		3,5
26	33,4	32	1,6	A_35_2_33.4	T63B6		4,5
25	109,1	32	1,9	A_35_3_109.1	T56A2		3,5
24	35,6	33	6,8	A_50_3_35.6	T63B6		4,5
23	37,2	35	3,2	A_41_2_37.2	T63B6		4,5
23	59,1	35	1,7	A_35_3_59.1	T56B4		3,5
23	38	36	1,4	A_35_2_38	T63B6		4,5
23	38,1	35	9,2	A_55_3_38.1	T63B6		5
22	124,3	37	1,6	A_35_3_124.3	T56A2		3,5
21	40,5	38	6,0	A_50_3_40.5	T63B6		4,5
20	42	39	8,4	A_55_3_42	T63B6		5
19,7	68,1	41	1,5	A_35_3_68.1	T56B4		3,5
19,6	43,9	41	1,5	A_35_3_43.9	T63B6		3,5
19,1	45,1	43	1,2	A_35_2_45.1	T63B6		4,5
18,6	46,2	43	5,5	A_50_3_46.2	T63B6		4,5
18,5	147,7	43	1,4	A_35_3_147.7	T56A2		3,5
18,3	46,9	44	7,5	A_55_3_46.9	T63B6		5
17,3	49,6	47	2,4	A_41_2_49.6	T63B6		4,5
17,3	49,6	46	7,1	A_55_3_49.6	T63B6		5
17,1	78,6	47	1,3	A_35_3_78.6	T56B4		3,5
17,0	50,6	47	1,3	A_35_3_50.6	T63B6		3,5
16,9	50,8	47	5,0	A_50_3_50.8	T63B6		4,5
16,6	164,7	48	1,0	A_35_3_164.7	T56A2		3,5
15,8	54,3	51	4,7	A_50_3_54.3	T63B6		4,5
15,8	54,3	50	6,5	A_55_3_54.3	T63B6		5
15,8	54,4	51	2,4	A_41_3_54.4	T63B6		3
14,6	59,1	55	1,1	A_35_3_59.1	T63B6		3,5
14,5	92,4	55	1,1	A_35_3_92.4	T56B4		3,5
14,0	61,3	57	2,1	A_41_3_61.3	T63B6		3
14,0	195,6	57	0,9	A_35_3_195.6	T56A2		3,5
13,9	61,8	57	5,7	A_55_3_61.8	T63B6		5
13,2	65,2	61	5,4	A_55_3_65.2	T63B6		5
13,1	65,9	61	3,7	A_50_3_65.9	T63B6		4,5
12,6	68,1	64	0,9	A_35_3_68.1	T63B6		3,5
12,5	33,6	65	3,3	A_50_2_33.6	T71C12		6,3
12,3	109,1	65	0,9	A_35_3_109.1	T56B4		3,5
12,2	70,8	66	1,8	A_41_3_70.8	T63B6		3
12,0	71,5	66	3,5	A_50_3_71.5	T63B6		4,5
11,9	72,5	67	4,8	A_55_3_72.5	T63B6		5
11,1	77,5	72	3,3	A_50_3_77.5	T63B6		4,5
11,0	78	72	4,2	A_55_3_78	T63B6		5
10,9	78,6	73	0,8	A_35_3_78.6	T63B6		3,5
10,8	124,3	74	0,8	A_35_3_124.3	T56B4		3,5
10,4	82,5	77	1,6	A_41_3_82.5	T63B6		3
9,8	88,1	82	4,0	A_55_3_88.1	T63B6		5
9,6	89,3	83	2,8	A_50_3_89.3	T63B6		4,5
9,5	91	84	1,4	A_41_3_91	T63B6		3
9,3	92,4	86	0,7	A_35_3_92.4	T63B6		3,5
9,0	95,5	89	3,7	A_55_3_95.5	T63B6		5
8,4	102,1	95	2,4	A_50_3_102.1	T63B6		4,5
8,3	103,5	96	3,4	A_55_3_103.5	T63B6		5

1.7 - Motoréducteurs

1.7 - Motorreductores

1.7 - Motorredutores

n_2 min^{-1}	ir	T2 Nm	FS'			0.09 kW	Ptn kW
8,0	107,4	100	1,2	A_41_3_107.4		T63B6	3
7,8	110,1	102	3,2	A_55_3_110.1		T63B6	5
7,3	117,6	109	2,2	A_50_3_117.6		T63B6	4,5
7,3	118,4	110	1,1	A_41_3_118.4		T63B6	3
7,0	122,3	114	2,9	A_55_3_122.3		T63B6	5
6,8	127,5	118	2,0	A_50_3_127.5		T63B6	4,5
6,7	128,6	120	1,0	A_41_3_128.6		T63B6	3
6,3	136,3	127	2,6	A_55_3_136.3		T63B6	5
6,1	140	130	0,9	A_41_3_140		T63B6	3
5,9	146,9	137	1,7	A_50_3_146.9		T63B6	4,5
5,5	157,1	146	2,2	A_55_3_157.1		T63B6	5
5,3	162,6	151	1,5	A_50_3_162.6		T63B6	4,5
5,2	167,1	156	2,1	A_55_3_167.1		T63B6	5
5,1	167,4	157	0,8	A_41_3_167.4		T63B6	3
4,7	181,5	169	1,3	A_50_3_181.5		T63B6	4,5
4,4	194,1	180	1,8	A_55_3_194.1		T63B6	5
4,1	211,1	196	1,6	A_55_3_211.1		T63B6	5
3,9	223	208	1,1	A_50_3_223		T63B6	4,5
3,6	238,5	221	1,5	A_55_3_238.5		T63B6	5
2,9	301,2	280	1,1	A_55_3_301.2		T63B6	5
2,6	162,6	309	0,7	A_50_3_162.6		T71C12	4,5

n_2 min^{-1}	ir	T2 Nm	FS'			0.11 kW	Ptn kW
444	2,95	2,3	10,9	A_32_1_2.95		T56C4	3
389	3,37	2,6	9,9	A_32_1_3.37		T56C4	3
385	3,4	2,6	4,6	A_25_2_3.4		T56C4	3
338	3,88	3,0	8,5	A_32_1_3.88		T56C4	3
336	3,9	3,0	4,0	A_25_2_3.9		T56C4	3
289	4,53	3,5	7,5	A_32_1_4.53		T56C4	3
273	4,8	3,7	3,3	A_25_2_4.8		T56C4	3
247	5,31	4,1	6,5	A_32_1_5.31		T56C4	3
234	5,6	4,3	2,8	A_25_2_5.6		T56C4	3
203	6,45	5,0	4,2	A_32_1_6.45		T56C4	3
182	7,2	5,5	2,2	A_25_2_7.2		T56C4	3
151	8,7	6,6	1,8	A_25_2_8.7		T56C4	3
146	9	6,8	2,0	A_25_2_9		T56C4	3
125	10,5	8,0	1,8	A_25_2_10.5		T56C4	3
98	13,4	10,2	1,5	A_25_2_13.4		T56C4	3
81	16,2	12,3	1,2	A_25_2_16.2		T56C4	3
73	17,9	13,6	1,1	A_25_2_17.9		T56C4	3
69	18,9	14,1	1,3	A_25_3_18.9		T56C4	2,3
56	23,4	17,4	1,1	A_25_3_23.4		T56C4	2,3
48	27,2	20	1,0	A_25_3_27.2		T56C4	2,3
41	31,9	24	0,7	A_25_3_31.9		T56C4	2,3
31	41,8	31	0,7	A_25_3_41.8		T56C4	2,3
30	43,9	33	1,8	A_35_3_43.9		T56C4	3,5
26	50,6	38	1,6	A_35_3_50.6		T56C4	3,5
22	59,1	44	1,4	A_35_3_59.1		T56C4	3,5
19,2	68,1	51	1,2	A_35_3_68.1		T56C4	3,5
16,7	78,6	58	1,0	A_35_3_78.6		T56C4	3,5
14,2	92,4	69	0,9	A_35_3_92.4		T56C4	3,5
12,0	109,1	82	0,7	A_35_3_109.1		T56C4	3,5

1.7 - Motoréducteurs

1.7 - Motorreductores

1.7 - Motorredutores

n_2 min^{-1}	ir	T2 Nm	FS'			0.13 kW	Ptn kW
545	2,46	2,2	10,7	A_32_1_2.46		T63A4	3
497	1,77	2,4	9,0	A_32_1_1.77		T63C6	3
454	2,95	2,7	9,4	A_32_1_2.95		T63A4	3
425	2,07	2,8	8,0	A_32_1_2.07		T63C6	3
398	3,37	3,0	8,6	A_32_1_3.37		T63A4	3
394	3,4	3,0	4,0	A_25_2_3.4		T63A4	3
394	3,4	3,0	11,7	A_35_2_3.4		T63A4	4,5
358	2,46	3,4	7,1	A_32_1_2.46		T63C6	3
345	3,88	3,5	7,4	A_32_1_3.88		T63A4	3
344	3,9	3,4	3,5	A_25_2_3.9		T63A4	3
335	4	3,5	10,8	A_35_2_4		T63A4	4,5
298	2,95	4,0	6,2	A_32_1_2.95		T63C6	3
296	4,53	4,1	6,5	A_32_1_4.53		T63A4	3
285	4,7	4,1	9,7	A_35_2_4.7		T63A4	4,5
279	4,8	4,2	2,8	A_25_2_4.8		T63A4	3
277	3,18	4,4	11,5	A_40_1_3.18		T63C6	5,5
272	4,92	4,4	10,2	A_40_1_4.92		T63A4	5,5
261	3,37	4,6	5,6	A_32_1_3.37		T63C6	3
259	3,4	4,6	2,9	A_25_2_3.4		T63C6	3
259	3,4	4,6	8,6	A_35_2_3.4		T63C6	4,5
252	5,31	4,8	5,6	A_32_1_5.31		T63A4	3
248	5,4	4,8	8,4	A_35_2_5.4		T63A4	4,5
239	5,6	4,9	2,4	A_25_2_5.6		T63A4	3
236	5,67	5,1	7,8	A_40_1_5.67		T63A4	5,5
236	3,73	5,1	9,8	A_40_1_3.73		T63C6	5,5
227	3,88	5,3	4,9	A_32_1_3.88		T63C6	3
226	3,9	5,2	2,5	A_25_2_3.9		T63C6	3
220	4	5,4	7,8	A_35_2_4		T63C6	4,5
213	6,3	5,5	7,2	A_35_2_6.3		T63A4	4,5
208	6,45	5,8	3,6	A_32_1_6.45		T63A4	3
204	6,58	5,9	10,1	A_50_1_6.58		T63A4	6,5
194	4,53	6,2	4,3	A_32_1_4.53		T63C6	3
191	7	6,3	6,0	A_40_1_7		T63A4	5,5
187	4,7	6,3	7,0	A_35_2_4.7		T63C6	4,5
186	7,2	6,3	1,9	A_25_2_7.2		T63A4	3
184	7,3	6,4	7,0	A_35_2_7.3		T63A4	4,5
183	4,8	6,4	2,0	A_25_2_4.8		T63C6	3
179	4,92	6,7	6,7	A_40_1_4.92		T63C6	5,5
173	5,08	6,9	10,8	A_50_1_5.08		T63C6	6,5
166	5,31	7,3	3,7	A_32_1_5.31		T63C6	3
163	5,4	7,2	6,1	A_35_2_5.4		T63C6	4,5
158	8,5	7,5	11,4	A_41_2_8.5		T63A4	4,5
157	5,6	7,5	1,7	A_25_2_5.6		T63C6	3
156	8,6	7,7	3,9	A_40_1_8.6		T63A4	5,5
155	5,67	7,8	5,4	A_40_1_5.67		T63C6	5,5
154	8,7	7,6	1,6	A_25_2_8.7		T63A4	3
154	8,7	7,7	6,5	A_35_2_8.7		T63A4	4,5
151	5,83	8,0	8,1	A_50_1_5.83		T63C6	6,5
149	9	7,9	1,8	A_25_2_9		T63A4	3
140	6,3	8,4	5,2	A_35_2_6.3		T63C6	4,5
136	6,45	8,8	2,5	A_32_1_6.45		T63C6	3
134	6,58	9,0	6,7	A_50_1_6.58		T63C6	6,5
133	10,1	8,9	5,6	A_35_2_10.1		T63A4	4,5
128	10,5	9,2	1,5	A_25_2_10.5		T63A4	3
128	10,5	9,2	9,7	A_41_2_10.5		T63A4	4,5
126	7	9,6	4,1	A_40_1_7		T63C6	5,5
122	7,2	9,7	1,3	A_25_2_7.2		T63C6	3
121	7,3	9,8	5,1	A_35_2_7.3		T63C6	4,5
117	7,5	10,1	8,7	A_41_2_7.5		T63C6	4,5
115	11,7	10,3	4,9	A_35_2_11.7		T63A4	4,5
111	12,1	10,6	8,9	A_41_2_12.1		T63A4	4,5
104	8,5	11,4	8,2	A_41_2_8.5		T63C6	4,5
103	13	11,4	8,9	A_41_2_13		T63A4	4,5
102	8,6	11,8	2,7	A_40_1_8.6		T63C6	5,5
101	8,7	11,7	1,1	A_25_2_8.7		T63C6	3
101	8,7	11,7	4,5	A_35_2_8.7		T63C6	4,5
100	13,4	11,8	1,3	A_25_2_13.4		T63A4	3
99	13,6	12,0	4,2	A_35_2_13.6		T63A4	4,5
98	9	12,1	1,2	A_25_2_9		T63C6	3
88	15,3	13,5	7,8	A_41_2_15.3		T63A4	4,5
87	10,1	13,5	3,9	A_35_2_10.1		T63C6	4,5
85	15,7	13,8	4,0	A_35_2_15.7		T63A4	4,5
84	10,5	14,1	1,0	A_25_2_10.5		T63C6	3
84	10,5	14,1	7,0	A_41_2_10.5		T63C6	4,5
83	16,2	14,2	1,1	A_25_2_16.2		T63A4	3
75	11,7	15,7	3,4	A_35_2_11.7		T63C6	4,5
75	17,9	15,7	1,0	A_25_2_17.9		T63A4	3
74	18,1	15,9	3,5	A_35_2_18.1		T63A4	4,5
73	18,3	16,1	6,5	A_41_2_18.3		T63A4	4,5
73	12,1	16,2	6,4	A_41_2_12.1		T63C6	4,5

n_2 min^{-1}	ir	T2 Nm	FS'			0.13 kW	Ptn kW
71	18,9	16,2	1,2	A_25_3_18.9		T63A4	2,3
68	13	17,4	6,4	A_41_2_13		T63C6	4,5
66	20,2	17,8	5,9	A_41_2_20.2		T63A4	4,5
66	13,4	17,9	0,8	A_25_2_13.4		T63C6	3
65	13,6	18,2	3,0	A_35_2_13.6		T63C6	4,5
63	21,3	18,8	2,9	A_35_2_21.3		T63A4	4,5
58	15,3	20,5	5,6	A_41_2_15.3		T63C6	4,5
57	23,4	20,2	0,9	A_25_3_23.4		T63A4	2,3
56	23,9	21	5,0	A_41_2_23.9		T63A4	4,5
56	15,7	21	2,6	A_35_2_15.7		T63C6	4,5
53	25,2	22,2	2,6	A_35_2_25.2		T63A4	4,5
49	27,2	23,4	0,9	A_25_3_27.2		T63A4	2,3
49	18,1	24,2	2,3	A_35_2_18.1		T63C6	4,5
48	18,3	24,5	4,6	A_41_2_18.3		T63C6	4,5
47	28,5	24,5	8,8	A_50_3_28.5		T63A4	4,5
47	28,6	25,2	4,2	A_41_2_28.6		T63A4	4,5
47	28,7	25,2	2,4	A_35_2_28.7		T63A4	4,5
47	18,9	24,9	0,9	A_25_3_18.9		T63C6	2,3
44	20,2	27,1	4,2	A_41_2_20.2		T63C6	4,5
41	32,3	27,8	10,8	A_55_3_32.3		T63A4	5
41	32,4	27,9	7,7	A_50_3_32.4		T63A4	4,5
41	21,3	28,6	2,1	A_35_2_21.3		T63C6	4,5
40	33,4	29,4	1,7	A_35_2_33.4		T63A4	4,5
38	35,6	30,7	6,8	A_50_3_35.6		T63A4	4,5
38	23,4	30,8	0,7	A_25_3_23.4		T63C6	2,3
37	23,9	32	3,6	A_41_2_23.9		T63C6	4,5
36	37,2	32,7	3,2	A_41_2_37.2		T63A4	4,5
35	38	33,5	1,5	A_35_2_38		T63A4	4,5
35	38,1	32,8	9,1	A_55_3_38.1		T63A4	5
35	25,2	33,8	1,8	A_35_2_25.2		T63C6	4,5
33	40,5	34,9	6,0	A_50_3_40.5		T63A4	4,5
32	42	36,2	8,3	A_55_3_42		T63A4	5
31	28,5	37,4	6,3	A_50_3_28.5		T63C6	4,5
31	28,6	38,3	3,0	A_41_2_28.6		T63C6	4,5
31	28,7	38,4	1,6	A_35_2_28.7		T63C6	4,5
31	43,9	37,9	1,6	A_35_3_43.9		T63A4	3,5
30	45,1	39,6	1,3	A_35_2_45.1		T63A4	4,5
29	46,2	39,8	5,4	A_50_3_46.2		T63A4	4,5
29	46,9	40,4	7,4	A_55_3_46.9		T63A4	5
27	32,3	42,4	7,7	A_55_3_32.3		T63C6	5
27	32,4	42,5	5,5	A_50_3_32.4		T63C6	4,5
27	49,6	43,6	2,4	A_41_2_49.6		T63A4	4,5
27	49,6	42,7	7,0	A_55_3_49.6		T63A4	5
26	50,6	43,6	1,4	A_35_3_50.6		T63A4	3,5
26	50,8	43,7	4,9	A_50_3_50.8		T63A4	4,5
26	33,4	44,8	1,1	A_35_2_33.4		T63C6	4,5
25	35,6	46,7	4,8	A_50_3_35.6		T63C6	4,5
25	54,3	46,8	4,6	A_50_3_54.3		T63A4	4,5
25	54,3	46,8	6,4	A_55_3_54.3		T63A4	5
25	54,4	46,9	2,3	A_41_3_54.4		T63A4	3
24	37,2	49,9	2,3	A_41_2_37.2		T63C6	4,5
23	38	50,8	1,0	A_35_2_38		T63C6	4,5
23	38,1	50	6,5	A_55_3_38.1		T63C6	5
23	59,1	51	1,2	A_35_3_59.1		T63A4	3,5
22	61,3	52,8	2,1	A_41_3_61.3		T63A4	3
22	40,5	53,1	4,3	A_50_3_40.5		T63C6	4,5
22	61,8	53,3	5,6	A_55_3_61.8		T63A4	5
21	42	55,1	5,9	A_55_3_42		T63C6	5
21	65,2	56,2	5,3	A_55_3_65.2		T63A4	5
20	65,9	56,8	3,7	A_50_3_65.9		T63A4	4,5
20	43,9	57,8	1,0	A_35_3_43.9		T63C6	3,5
19,7	68,1	58,6	1,0	A_35_3_68.1		T63A4	3,5
19,5	45,1	60,2	0,8	A_35_2_45.1		T63C6	4,5
19,1	46,2	60,7	3,9	A_50_3_46.2		T63C6	4,5
18,9	70,8	61,1	1,8	A_41_3_70.8		T63A4	3
18,8	46,9	61,6	5,3	A_55_3_46.9		T63C6	5
18,7	71,5	61,6	3,5	A_50_3_71.5		T63A4	4,5
18,5	72,5	62,5	4,8	A_55_3_72.5		T63A4	5
17,7	49,6	66,5	1,7	A_41_2_49.6		T63C6	4,5
17,7	49,6	65	5,0	A_55_3_49.6		T63C6	5
17,4	50,6	66,7	0,9	A_35_3_50.6		T63C6	3,5
17,3	50,8	66,6	3,5	A_50_3_50.8		T63C6	4,5
17,3	77,5	66,9	3,2	A_50_3_77.5		T63A4	4,5
17,2	78	67,2	4,2	A_55_3_78		T63A4	5
17,1	78,6	67,8	0,9	A_35_3_78.6		T63A4	3,5
16,2	82,5	71,1	1,5	A_41_3_82.5		T63A4	3
16,2	54,3	71,3	3,3	A_50_3_54.3		T63C6	4,5
16,2	54,3	71,3	4,6	A_55_3_54.3		T63C6	5
16,2	54,4	71,2	1,7	A_41_3_54.4		T63C6	3
15,2	88,1	75,9	4,0	A_55_3_88.1		T63A4	5

1.7 - Motoréducteurs

n_2 min^{-1}	ir	T2 Nm	FS'			0.13 kW	Ptn kW
15,0	89,3	77	2,8	A_50_3_89.3		T63A4	4,5
14,9	59,1	77	0,8	A_35_3_59.1		T63C6	3,5
14,7	91	79	1,4	A_41_3_91		T63A4	3
14,5	92,4	80	0,8	A_35_3_92.4		T63A4	3,5
14,4	61,3	80	1,5	A_41_3_61.3		T63C6	3
14,2	61,8	81	4,0	A_55_3_61.8		T63C6	5
14,0	95,5	82	3,6	A_55_3_95.5		T63A4	5
13,5	65,2	86	3,8	A_55_3_65.2		T63C6	5
13,4	65,9	87	2,6	A_50_3_65.9		T63C6	4,5
13,1	102,1	88	2,4	A_50_3_102.1		T63A4	4,5
13,0	103,5	89	3,4	A_55_3_103.5		T63A4	5
12,5	107,4	92	1,2	A_41_3_107.4		T63A4	3
12,4	70,8	93	1,3	A_41_3_70.8		T63C6	3
12,3	71,5	94	2,5	A_50_3_71.5		T63C6	4,5
12,2	110,1	95	3,2	A_55_3_110.1		T63A4	5
12,1	72,5	95	3,4	A_55_3_72.5		T63C6	5
11,4	117,6	101	2,1	A_50_3_117.6		T63A4	4,5
11,4	77,5	102	2,3	A_50_3_77.5		T63C6	4,5
11,3	118,4	102	1,1	A_41_3_118.4		T63A4	3
11,3	78	102	3,0	A_55_3_78		T63C6	5
11,0	122,3	105	2,8	A_55_3_122.3		T63A4	5
10,7	82,5	108	1,1	A_41_3_82.5		T63C6	3
10,5	127,5	110	2,0	A_50_3_127.5		T63A4	4,5
10,4	128,6	111	1,0	A_41_3_128.6		T63A4	3
10,0	88,1	116	2,8	A_55_3_88.1		T63C6	5
9,9	89,3	117	2,0	A_50_3_89.3		T63C6	4,5
9,8	136,3	118	2,6	A_55_3_136.3		T63A4	5
9,7	91	119	1,0	A_41_3_91		T63C6	3
9,6	140	120	0,9	A_41_3_140		T63A4	3
9,2	95,5	125	2,6	A_55_3_95.5		T63C6	5
9,1	146,9	126	1,6	A_50_3_146.9		T63A4	4,5
8,6	102,1	134	1,7	A_50_3_102.1		T63C6	4,5
8,5	157,1	135	2,2	A_55_3_157.1		T63A4	5
8,5	103,5	136	2,4	A_55_3_103.5		T63C6	5
8,2	162,6	140	1,5	A_50_3_162.6		T63A4	4,5
8,2	107,4	141	0,9	A_41_3_107.4		T63C6	3
8,0	167,1	144	2,1	A_55_3_167.1		T63A4	5
8,0	167,4	144	0,8	A_41_3_167.4		T63A4	3
8,0	110,1	145	2,3	A_55_3_110.1		T63C6	5
7,5	117,6	154	1,5	A_50_3_117.6		T63C6	4,5
7,4	118,4	156	0,8	A_41_3_118.4		T63C6	3
7,4	181,5	156	1,3	A_50_3_181.5		T63A4	4,5
7,2	122,3	160	2,0	A_55_3_122.3		T63C6	5
6,9	127,5	167	1,4	A_50_3_127.5		T63C6	4,5
6,9	194,1	167	1,8	A_55_3_194.1		T63A4	5
6,8	128,6	170	0,7	A_41_3_128.6		T63C6	3
6,5	136,3	178	1,8	A_55_3_136.3		T63C6	5
6,4	211,1	182	1,5	A_55_3_211.1		T63A4	5
6,0	223	192	1,1	A_50_3_223		T63A4	4,5
6,0	146,9	192	1,2	A_50_3_146.9		T63C6	4,5
5,6	238,5	205	1,5	A_55_3_238.5		T63A4	5
5,6	157,1	206	1,6	A_55_3_157.1		T63C6	5
5,4	162,6	213	1,1	A_50_3_162.6		T63C6	4,5
5,3	167,1	219	1,5	A_55_3_167.1		T63C6	5
4,9	181,5	237	1,0	A_50_3_181.5		T63C6	4,5
4,5	194,1	254	1,3	A_55_3_194.1		T63C6	5
4,5	301,2	260	1,1	A_55_3_301.2		T63A4	5
4,2	211,1	277	1,1	A_55_3_211.1		T63C6	5
4,0	223	292	0,8	A_50_3_223		T63C6	4,5
3,7	238,5	312	1,0	A_55_3_238.5		T63C6	5
2,9	301,2	396	0,8	A_55_3_301.2		T63C6	5

1.7 - Motorreductores

1.7 - Motorredutores

n_2 min^{-1}	ir	T2 Nm	FS'			0.18 kW	Ptn kW
1338	2,07	1,2	12,0	A_32_1_2.07		T63A2	3
1126	2,46	1,5	10,9	A_32_1_2.46		T63A2	3
939	2,95	1,8	9,8	A_32_1_2.95		T63A2	3
822	3,37	2,0	8,7	A_32_1_3.37		T63A2	3
815	3,4	2,0	6,0	A_25_2_3.4		T63A2	3
768	1,77	2,2	10,0	A_32_1_1.77		T63B4	3
714	3,88	2,3	7,6	A_32_1_3.88		T63A2	3
710	3,9	2,3	5,2	A_25_2_3.9		T63A2	3
657	2,07	2,5	8,9	A_32_1_2.07		T63B4	3
611	4,53	2,7	6,5	A_32_1_4.53		T63A2	3
577	4,8	2,8	4,2	A_25_2_4.8		T63A2	3
553	2,46	3,0	7,9	A_32_1_2.46		T63B4	3
525	1,77	3,2	6,9	A_32_1_1.77		T71A6	3
522	5,31	3,2	6,0	A_32_1_5.31		T63A2	3
513	5,4	3,2	11,3	A_35_2_5.4		T63A2	4,5
495	5,6	3,3	3,6	A_25_2_5.6		T63A2	3
489	5,67	3,4	11,7	A_40_1_5.67		T63A2	5,5
461	2,95	3,6	6,9	A_32_1_2.95		T63B4	3
449	2,07	3,7	6,1	A_32_1_2.07		T71A6	3
440	6,3	3,7	9,7	A_35_2_6.3		T63A2	4,5
429	6,45	3,9	4,4	A_32_1_6.45		T63A2	3
404	3,37	4,1	6,3	A_32_1_3.37		T63B4	3
400	3,4	4,1	2,9	A_25_2_3.4		T63B4	3
400	3,4	4,1	8,6	A_35_2_3.4		T63B4	4,5
396	7	4,2	9,0	A_40_1_7		T63A2	5,5
385	7,2	4,2	2,8	A_25_2_7.2		T63A2	3
379	7,3	4,3	9,5	A_35_2_7.3		T63A2	4,5
378	2,46	4,4	5,4	A_32_1_2.46		T71A6	3
365	2,55	4,6	10,9	A_40_1_2.55		T71A6	5,5
365	3,73	4,6	10,9	A_40_1_3.73		T63B4	5,5
351	3,88	4,8	5,4	A_32_1_3.88		T63B4	3
349	3,9	4,7	2,6	A_25_2_3.9		T63B4	3
340	4	4,8	7,9	A_35_2_4		T63B4	4,5
322	8,6	5,2	5,8	A_40_1_8.6		T63A2	5,5
318	8,7	5,1	2,3	A_25_2_8.7		T63A2	3
318	8,7	5,1	8,8	A_35_2_8.7		T63A2	4,5
315	2,95	5,3	4,7	A_32_1_2.95		T71A6	3
308	9	5,3	2,3	A_25_2_9		T63A2	3
300	4,53	5,6	4,8	A_32_1_4.53		T63B4	3
292	3,18	5,7	8,8	A_40_1_3.18		T71A6	5,5
289	4,7	5,6	7,1	A_35_2_4.7		T63B4	4,5
283	4,8	5,8	2,1	A_25_2_4.8		T63B4	3
276	4,92	6,0	7,5	A_40_1_4.92		T63B4	5,5
276	3,37	6,0	4,3	A_32_1_3.37		T71A6	3
274	10,1	6,0	7,6	A_35_2_10.1		T63A2	4,5
274	3,4	6,0	6,5	A_35_2_3.4		T71A6	4,5
264	10,5	6,2	2,1	A_25_2_10.5		T63A2	3
256	5,31	6,5	4,1	A_32_1_5.31		T63B4	3
252	5,4	6,5	6,2	A_35_2_5.4		T63B4	4,5
249	3,73	6,7	7,5	A_40_1_3.73		T71A6	5,5
243	5,6	6,7	1,8	A_25_2_5.6		T63B4	3
240	5,67	6,9	5,8	A_40_1_5.67		T63B4	5,5
240	3,88	7,0	3,7	A_32_1_3.88		T71A6	3
237	11,7	6,9	6,5	A_35_2_11.7		T63A2	4,5
233	5,83	7,1	9,1	A_50_1_5.83		T63B4	6,5
233	4	7,0	6,0	A_35_2_4		T71A6	4,5
216	6,3	7,6	5,3	A_35_2_6.3		T63B4	4,5
211	6,45	7,9	2,6	A_32_1_6.45		T63B4	3
207	13,4	7,9	1,6	A_25_2_13.4		T63A2	3
207	6,58	8,1	7,4	A_50_1_6.58		T63B4	6,5
205	4,53	8,1	3,3	A_32_1_4.53		T71A6	3
204	13,6	8,0	5,6	A_35_2_13.6		T63A2	4,5
198	4,7	8,2	5,3	A_35_2_4.7		T71A6	4,5
194	7	8,6	4,4	A_40_1_7		T63B4	5,5
189	4,92	8,8	5,1	A_40_1_4.92		T71A6	5,5
189	7,2	8,6	1,4	A_25_2_7.2		T63B4	3
186	7,3	8,8	5,1	A_35_2_7.3		T63B4	4,5
183	5,08	9,1	8,2	A_50_1_5.08		T71A6	6,5
181	7,5	9,0	8,9	A_41_2_7.5		T63B4	4,5
181	15,3	9,0	10,5	A_41_2_15.3		T63A2	4,5
176	15,7	9,3	5,4	A_35_2_15.7		T63A2	4,5
175	5,31	9,5	2,8	A_32_1_5.31		T71A6	3
172	5,4	9,5	4,6	A_35_2_5.4		T71A6	4,5
171	16,2	9,6	1,4	A_25_2_16.2		T63A2	3
164	5,67	10,2	4,1	A_40_1_5.67		T71A6	5,5
160	8,5	10,2	8,3	A_41_2_8.5		T63B4	4,5
160	5,83	10,5	6,2	A_50_1_5.83		T71A6	6,5
158	8,6	10,5	2,8	A_40_1_8.6		T63B4	5,5
156	8,7	10,4	1,2	A_25_2_8.7		T63B4	3
156	8,7	10,4	4,8	A_35_2_8.7		T63B4	4,5

1.7 - Motoréducteurs

1.7 - Motorreductores

1.7 - Motorredutores

n_2 min^{-1}	ir	T2 Nm	FS'	1	2-3	0.18 kW	Ptn kW
155	17,9	10,5	1,3	A_25_2_17.9	T63A2		3
153	18,1	10,7	4,7	A_35_2_18.1	T63A2		4,5
151	18,3	10,8	8,8	A_41_2_18.3	T63A2		4,5
151	9	10,8	1,3	A_25_2_9	T63B4		3
148	6,3	11,1	4,0	A_35_2_6.3	T71A6		4,5
147	18,9	10,9	1,4	A_25_3_18.9	T63A2		2,3
145	6,4	11,2	11,7	A_45_2_6.4	T71A6		5
144	6,45	11,6	1,9	A_32_1_6.45	T71A6		3
141	6,58	11,8	5,1	A_50_1_6.58	T71A6		6,5
137	20,2	11,9	8,0	A_41_2_20.2	T63A2		4,5
136	6,83	12,2	10,8	A_60_1_6.83	T71A6		9
135	10,1	12,1	4,1	A_35_2_10.1	T63B4		4,5
133	7	12,6	3,1	A_40_1_7	T71A6		5,5
130	21,3	12,6	4,0	A_35_2_21.3	T63A2		4,5
130	10,5	12,6	1,1	A_25_2_10.5	T63B4		3
130	10,5	12,6	7,1	A_41_2_10.5	T63B4		4,5
127	7,3	12,8	3,9	A_35_2_7.3	T71A6		4,5
126	7,4	13,0	10,9	A_45_2_7.4	T71A6		5
125	7,45	13,4	9,7	A_60_1_7.45	T71A6		9
124	7,5	13,2	6,6	A_41_2_7.5	T71A6		4,5
118	23,4	13,5	1,1	A_25_3_23.4	T63A2		2,3
116	11,7	14,0	3,6	A_35_2_11.7	T63B4		4,5
116	23,9	14,1	6,7	A_41_2_23.9	T63A2		4,5
112	12,1	14,5	6,5	A_41_2_12.1	T63B4		4,5
112	8,3	14,9	8,4	A_60_1_8.3	T71A6		9
112	8,3	14,6	11,8	A_50_2_8.3	T71A6		6,3
110	25,2	14,9	3,4	A_35_2_25.2	T63A2		4,5
109	8,5	14,9	6,2	A_41_2_8.5	T71A6		4,5
109	8,5	14,9	10,2	A_45_2_8.5	T71A6		5
108	8,6	15,4	2,1	A_40_1_8.6	T71A6		5,5
107	8,7	15,3	3,4	A_35_2_8.7	T71A6		4,5
105	13	15,6	6,5	A_41_2_13	T63B4		4,5
102	27,2	15,7	1,0	A_25_3_27.2	T63A2		2,3
101	13,4	16,1	0,9	A_25_2_13.4	T63B4		3
101	9,2	16,2	11,0	A_50_2_9.2	T71A6		6,3
100	13,6	16,3	3,1	A_35_2_13.6	T63B4		4,5
98	4,4	16,7	8,7	A_50_2_4.4	T80C12		6,3
97	28,5	16,5	11,8	A_50_3_28.5	T63A2		4,5
97	28,6	16,9	5,6	A_41_2_28.6	T63A2		4,5
97	28,7	16,9	3,2	A_35_2_28.7	T63A2		4,5
96	9,7	17,0	9,6	A_45_2_9.7	T71A6		5
92	10,1	17,7	3,0	A_35_2_10.1	T71A6		4,5
89	10,4	18,3	10,2	A_50_2_10.4	T71A6		6,3
89	15,3	18,4	5,7	A_41_2_15.3	T63B4		4,5
89	10,5	18,4	5,3	A_41_2_10.5	T71A6		4,5
87	31,9	18,4	1,0	A_25_3_31.9	T63A2		2,3
87	15,7	18,9	2,9	A_35_2_15.7	T63B4		4,5
85	32,4	18,7	10,4	A_50_3_32.4	T63A2		4,5
84	5,1	19,4	7,9	A_50_2_5.1	T80C12		6,3
84	16,2	19,4	0,8	A_25_2_16.2	T63B4		3
83	33,4	19,7	2,3	A_35_2_33.4	T63A2		4,5
79	11,7	21	2,6	A_35_2_11.7	T71A6		4,5
78	35,3	20	0,7	A_25_3_35.3	T63A2		2,3
78	35,6	21	9,1	A_50_3_35.6	T63A2		4,5
77	12,1	21	4,9	A_41_2_12.1	T71A6		4,5
77	12,1	21	8,2	A_45_2_12.1	T71A6		5
76	17,9	21	0,7	A_25_2_17.9	T63B4		3
75	18,1	22	2,5	A_35_2_18.1	T63B4		4,5
74	37,2	22	4,3	A_41_2_37.2	T63A2		4,5
74	12,5	22	8,7	A_50_2_12.5	T71A6		6,3
74	18,3	22	4,8	A_41_2_18.3	T63B4		4,5
73	38	22	2,0	A_35_2_38	T63A2		4,5
72	18,9	22	0,9	A_25_3_18.9	T63B4		2,3
72	13	23	4,9	A_41_2_13	T71A6		4,5
68	40,5	23	8,0	A_50_3_40.5	T63A2		4,5
68	13,6	24	2,3	A_35_2_13.6	T71A6		4,5
68	6,3	24	6,7	A_50_2_6.3	T80C12		6,3
67	20,2	24	4,3	A_41_2_20.2	T63B4		4,5
66	41,8	24	0,7	A_25_3_41.8	T63A2		2,3
66	42	24	11,1	A_55_3_42	T63A2		5
65	14,2	25	7,4	A_45_2_14.2	T71A6		5
64	14,5	26	7,8	A_50_2_14.5	T71A6		6,3
64	21,3	26	2,2	A_35_2_21.3	T63B4		4,5
63	43,9	25	2,1	A_35_3_43.9	T63A2		3,5
61	45,1	27	1,7	A_35_2_45.1	T63A2		4,5
61	15,3	27	4,2	A_41_2_15.3	T71A6		4,5
60	15,5	27	11,2	A_55_2_15.5	T71A6		7
60	46,2	27	7,3	A_50_3_46.2	T63A2		4,5
59	15,7	28	2,0	A_35_2_15.7	T71A6		4,5
59	46,9	27	10,0	A_55_3_46.9	T63A2		5

n_2 min^{-1}	ir	T2 Nm	FS'	1	2-3	0.18 kW	Ptn kW
58	7,36	29	10,5	A_80_1_7.36	T80C12		14
58	7,4	28	5,9	A_50_2_7.4	T80C12		6,3
58	7,45	29	4,8	A_60_1_7.45	T80C12		9
57	23,9	29	3,7	A_41_2_23.9	T63B4		4,5
56	49,6	29	3,3	A_41_2_49.6	T63A2		4,5
56	49,6	29	9,4	A_55_3_49.6	T63A2		5
56	16,7	29	10,8	A_55_2_16.7	T71A6		7
55	16,8	30	6,9	A_50_2_16.8	T71A6		6,3
55	16,9	30	5,9	A_45_2_16.9	T71A6		5
55	50,6	29	1,9	A_35_3_50.6	T63A2		3,5
55	50,8	29	6,6	A_50_3_50.8	T63A2		4,5
54	25,2	30	1,9	A_35_2_25.2	T63B4		4,5
52	8,3	32	4,2	A_60_1_8.3	T80C12		9
52	8,3	32	8,1	A_80_1_8.3	T80C12		14
52	18	32	10,0	A_55_2_18	T71A6		7
51	18,1	32	1,7	A_35_2_18.1	T71A6		4,5
51	18,2	32	6,3	A_50_2_18.2	T71A6		6,3
51	54,3	31	6,2	A_50_3_54.3	T63A2		4,5
51	54,3	31	8,6	A_55_3_54.3	T63A2		5
51	54,4	31	3,2	A_41_3_54.4	T63A2		3
51	18,3	32	3,6	A_41_2_18.3	T71A6		4,5
50	18,7	33	5,8	A_45_2_18.7	T71A6		5
48	8,9	34	11,2	A_60_2_8.9	T80C12		9,6
48	19,4	34	9,6	A_55_2_19.4	T71A6		7
48	28,5	34	6,5	A_50_3_28.5	T63B4		4,5
48	28,6	34	3,1	A_41_2_28.6	T63B4		4,5
47	28,7	35	1,7	A_35_2_28.7	T63B4		4,5
47	59,1	34	1,6	A_35_3_59.1	T63A2		3,5
46	20,2	35	3,2	A_41_2_20.2	T71A6		4,5
45	61,3	35	2,8	A_41_3_61.3	T63A2		3
45	61,8	36	7,6	A_55_3_61.8	T63A2		5
45	20,8	37	5,6	A_50_2_20.8	T71A6		6,3
44	21,1	37	8,8	A_55_2_21.1	T71A6		7
44	21,3	37	1,6	A_35_2_21.3	T71A6		4,5
43	21,5	38	5,2	A_45_2_21.5	T71A6		5
42	65,2	38	7,2	A_55_3_65.2	T63A2		5
42	32,3	38	7,9	A_55_3_32.3	T63B4		5
42	65,9	38	4,9	A_50_3_65.9	T63A2		4,5
42	32,4	38	5,7	A_50_3_32.4	T63B4		4,5
41	22,6	40	6,3	A_55_2_22.6	T71A6		7
41	33,4	40	1,2	A_35_2_33.4	T63B4		4,5
41	68,1	39	1,4	A_35_3_68.1	T63A2		3,5
39	70,8	41	2,4	A_41_3_70.8	T63A2		3
39	23,8	42	5,3	A_50_2_23.8	T71A6		6,3
39	23,9	42	2,7	A_41_2_23.9	T71A6		4,5
39	71,5	41	4,7	A_50_3_71.5	T63A2		4,5
38	72,5	42	6,5	A_55_3_72.5	T63A2		5
38	35,6	42	5,0	A_50_3_35.6	T63B4		4,5
37	25,2	44	1,4	A_35_2_25.2	T71A6		4,5
37	37,2	45	2,4	A_41_2_37.2	T63B4		4,5
36	25,9	46	4,8	A_50_2_25.9	T71A6		6,3
36	38	46	1,1	A_35_2_38	T63B4		4,5
36	77,5	45	4,3	A_50_3_77.5	T63A2		4,5
36	38,1	45	6,7	A_55_3_38.1	T63B4		5
36	78	45	5,6	A_55_3_78	T63A2		5
35	78,6	45	1,3	A_35_3_78.6	T63A2		3,5
35	26,6	47	3,7	A_45_2_26.6	T71A6		5
34	82,5	48	2,1	A_41_3_82.5	T63A2		3
34	40,5	48	4,4	A_50_3_40.5	T63B4		4,5
34	27,7	49	6,7	A_55_2_27.7	T71A6		7
33	28	48	10,4	A_60_3_28	T71A6		6,9
33	28,5	49	4,8	A_50_3_28.5	T71A6		4,5
33	28,6	50	2,3	A_41_2_28.6	T71A6		4,5
32	28,7	51	1,2	A_35_2_28.7	T71A6		4,5
32	42	49	6,1	A_55_3_42	T63B4		5
31	88,1	51	5,3	A_55_3_88.1	T63A2		5
31	29,8	52	4,2	A_50_2_29.8	T71A6		6,3
31	89,3	52	3,8	A_50_3_89.3	T63A2		4,5
31	43,9	52	1,2	A_35_3_43.9	T63B4		3,5
31	30,2	53	3,3	A_45_2_30.2	T71A6		5
30	91	53	1,9	A_41_3_91	T63A2		3
30	45,1	54	0,9	A_35_2_45.1	T63B4		4,5
30	92,4	53	1,1	A_35_3_92.4	T63A2		3,5
29	46,2	54	4,0	A_50_3_46.2	T63B4		4,5
29	31,6	54	9,2	A_60_3_31.6	T71A6		6,9
29	31,8	56	5,9	A_55_2_31.8	T71A6		7
29	95,5	55	4,9	A_55_3_95.5	T63A2		5
29	46,9	55	5,4	A_55_3_46.9	T63B4		5
29	32,3	56	5,9	A_55_3_32.3	T71A6		5
29	32,4	56	4,2	A_50_3_32.4	T71A6		4,5

1.7 - Motoréducteurs

n_2 min^{-1}	ir	T2 Nm	FS'			0.18 kW	Ptn kW
28	33,4	59	0,9	A_35_2_33.4	T71A6		4,5
28	33,6	59	3,7	A_50_2_33.6	T71A6		6,3
27	49,6	60	1,8	A_41_2_49.6	T63B4		4,5
27	49,6	58	5,1	A_55_3_49.6	T63B4		5
27	102,1	59	3,2	A_50_3_102.1	T63A2		4,5
27	50,6	59	1,0	A_35_3_50.6	T63B4		3,5
27	50,8	60	3,6	A_50_3_50.8	T63B4		4,5
27	103,5	60	4,5	A_55_3_103.5	T63A2		5
26	35,6	61	3,7	A_50_3_35.6	T71A6		4,5
26	35,7	61	7,5	A_60_3_35.7	T71A6		6,9
26	35,9	63	5,2	A_55_2_35.9	T71A6		7
26	107,4	62	1,6	A_41_3_107.4	T63A2		3
25	109,1	63	1,0	A_35_3_109.1	T63A2		3,5
25	110,1	64	4,3	A_55_3_110.1	T63A2		5
25	37,1	64	10,2	A_70_3_37.1	T71A6		8,6
25	54,3	64	3,4	A_50_3_54.3	T63B4		4,5
25	54,3	64	4,7	A_55_3_54.3	T63B4		5
25	54,4	64	1,7	A_41_3_54.4	T63B4		3
25	37,2	65	1,7	A_41_2_37.2	T71A6		4,5
25	37,3	66	2,8	A_45_2_37.3	T71A6		5
24	38	67	0,8	A_35_2_38	T71A6		4,5
24	38,1	66	5,0	A_55_3_38.1	T71A6		5
24	117,6	68	2,9	A_50_3_117.6	T63A2		4,5
23	118,4	68	1,5	A_41_3_118.4	T63A2		3
23	40,2	71	4,3	A_55_2_40.2	T71A6		7
23	40,3	69	6,6	A_60_3_40.3	T71A6		6,9
23	59,1	70	0,9	A_35_3_59.1	T63B4		3,5
23	40,5	70	3,3	A_50_3_40.5	T71A6		4,5
23	122,3	71	3,8	A_55_3_122.3	T63A2		5
22	41,4	71	3,1	A_45_3_41.4	T71A6		4,1
22	124,3	72	0,8	A_35_3_124.3	T63A2		3,5
22	41,9	72	9,1	A_70_3_41.9	T71A6		8,6
22	61,3	72	1,5	A_41_3_61.3	T63B4		3
22	42	72	4,5	A_55_3_42	T71A6		5
22	61,8	73	4,1	A_55_3_61.8	T63B4		5
22	127,5	74	2,6	A_50_3_127.5	T63A2		4,5
22	128,6	74	1,3	A_41_3_128.6	T63A2		3
21	65,2	77	3,9	A_55_3_65.2	T63B4		5
21	44,6	77	2,6	A_45_3_44.6	T71A6		4,1
21	65,9	78	2,7	A_50_3_65.9	T63B4		4,5
21	45,1	78	6,5	A_60_3_45.1	T71A6		6,9
20	45,4	80	3,8	A_55_2_45.4	T71A6		7
20	136,3	79	3,4	A_55_3_136.3	T63A2		5
20	45,9	81	2,3	A_45_2_45.9	T71A6		5
20	46,2	79	3,0	A_50_3_46.2	T71A6		4,5
20	68,1	80	0,8	A_35_3_68.1	T63B4		3,5
19,8	46,9	81	4,1	A_55_3_46.9	T71A6		5
19,8	140	81	1,2	A_41_3_140	T63A2		3
19,2	70,8	83	1,3	A_41_3_70.8	T63B4		3
19,0	71,5	84	2,6	A_50_3_71.5	T63B4		4,5
18,9	146,9	85	2,2	A_50_3_146.9	T63A2		4,5
18,8	72,5	85	3,5	A_55_3_72.5	T63B4		5
18,8	147,7	85	0,7	A_35_3_147.7	T63A2		3,5
18,8	49,6	87	1,3	A_41_2_49.6	T71A6		4,5
18,8	49,6	85	3,8	A_55_3_49.6	T71A6		5
18,3	50,8	87	2,7	A_50_3_50.8	T71A6		4,5
18,3	50,9	88	7,5	A_70_3_50.9	T71A6		8,6
18,2	51	88	5,7	A_60_3_51	T71A6		6,9
18,0	51,6	89	2,5	A_45_3_51.6	T71A6		4,1
17,6	157,1	91	3,0	A_55_3_157.1	T63A2		5
17,6	52,9	91	7,2	A_70_3_52.9	T71A6		8,6
17,6	77,5	91	2,4	A_50_3_77.5	T63B4		4,5
17,4	78	92	3,1	A_55_3_78	T63B4		5
17,1	54,3	93	2,5	A_50_3_54.3	T71A6		4,5
17,1	54,3	93	3,5	A_55_3_54.3	T71A6		5
17,1	54,4	94	1,3	A_41_3_54.4	T71A6		3
17,0	162,6	94	2,0	A_50_3_162.6	T63A2		4,5
16,9	55,2	95	5,3	A_60_3_55.2	T71A6		6,9
16,6	167,1	96	2,8	A_55_3_167.1	T63A2		5
16,6	167,4	97	1,0	A_41_3_167.4	T63A2		3
16,5	82,5	97	1,1	A_41_3_82.5	T63B4		3
15,6	59,8	103	6,4	A_70_3_59.8	T71A6		8,6
15,4	88,1	103	2,9	A_55_3_88.1	T63B4		5
15,4	60,3	104	4,4	A_60_3_60.3	T71A6		6,9
15,4	60,6	104	2,1	A_45_3_60.6	T71A6		4,1
15,3	181,5	105	1,8	A_50_3_181.5	T63A2		4,5
15,2	89,3	105	2,1	A_50_3_89.3	T63B4		4,5
15,2	61,3	105	1,1	A_41_3_61.3	T71A6		3
15,1	61,8	106	3,1	A_55_3_61.8	T71A6		5
15,0	91	107	1,0	A_41_3_91	T63B4		3

1.7 - Motorreductores

1.7 - Motorredutores

n_2 min^{-1}	ir	T2 Nm	FS'			0.18 kW	Ptn kW
14,3	194,1	112	2,4	A_55_3_194.1	T63A2		5
14,3	65,2	112	2,9	A_55_3_65.2	T71A6		5
14,2	95,5	112	2,7	A_55_3_95.5	T63B4		5
14,1	65,9	113	2,0	A_50_3_65.9	T71A6		4,5
13,7	67,7	116	5,6	A_70_3_67.7	T71A6		8,6
13,3	102,1	120	1,7	A_50_3_102.1	T63B4		4,5
13,1	70,8	121	1,0	A_41_3_70.8	T71A6		3
13,1	103,5	122	2,5	A_55_3_103.5	T63B4		5
13,1	211,1	122	2,1	A_55_3_211.1	T63A2		5
13,0	71,5	123	1,9	A_50_3_71.5	T71A6		4,5
12,9	72,4	124	1,6	A_45_3_72.4	T71A6		4,1
12,8	72,5	125	2,6	A_55_3_72.5	T71A6		5
12,8	72,5	125	5,2	A_70_3_72.5	T71A6		8,6
12,8	33,6	128	1,7	A_50_2_33.6	T80C12		6,3
12,8	72,7	125	4,0	A_60_3_72.7	T71A6		6,9
12,7	107,4	126	0,9	A_41_3_107.4	T63B4		3
12,4	223	129	1,5	A_50_3_223	T63A2		4,5
12,4	223,2	129	0,8	A_41_3_223.2	T63A2		3
12,4	110,1	130	2,3	A_55_3_110.1	T63B4		5
12,0	77,5	133	1,8	A_50_3_77.5	T71A6		4,5
11,9	78	134	2,3	A_55_3_78	T71A6		5
11,8	78,6	135	3,7	A_60_3_78.6	T71A6		6,9
11,7	79,8	137	1,6	A_45_3_79.8	T71A6		4,1
11,6	238,5	138	2,0	A_55_3_238.5	T63A2		5
11,6	117,6	138	1,6	A_50_3_117.6	T63B4		4,5
11,6	37,2	141	3,2	A_60_2_37.2	T80C12		9,6
11,5	118,4	139	0,8	A_41_3_118.4	T63B4		3
11,3	82,5	142	0,8	A_41_3_82.5	T71A6		3
11,2	83,2	143	4,6	A_70_3_83.2	T71A6		8,6
11,1	122,3	144	2,1	A_55_3_122.3	T63B4		5
10,7	127,5	150	1,4	A_50_3_127.5	T63B4		4,5
10,6	40,6	154	2,9	A_60_2_40.6	T80C12		9,6
10,6	128,6	151	0,7	A_41_3_128.6	T63B4		3
10,6	88,1	152	2,2	A_55_3_88.1	T71A6		5
10,4	89,3	153	1,5	A_50_3_89.3	T71A6		4,5
10,4	89,5	154	4,2	A_70_3_89.5	T71A6		8,6
10,3	90,4	155	3,2	A_60_3_90.4	T71A6		6,9
10,2	91	157	0,8	A_41_3_91	T71A6		3
10,2	42,2	160	4,0	A_70_2_42.2	T80C12		12
10,1	92	158	1,4	A_45_3_92	T71A6		4,1
10,0	136,3	160	1,9	A_55_3_136.3	T63B4		5
9,7	95,5	164	2,0	A_55_3_95.5	T71A6		5
9,7	96,4	166	3,9	A_70_3_96.4	T71A6		8,6
9,5	45,2	172	2,5	A_60_2_45.2	T80C12		9,6
9,3	100,2	172	2,7	A_60_3_100.2	T71A6		6,9
9,3	146,9	173	1,2	A_50_3_146.9	T63B4		4,5
9,2	301,2	174	1,5	A_55_3_301.2	T63A2		5
9,2	47	179	3,6	A_70_2_47	T80C12		12
9,1	102,1	176	1,3	A_50_3_102.1	T71A6		4,5
9,0	103,5	178	1,8	A_55_3_103.5	T71A6		5
8,9	104,3	179	3,6	A_70_3_104.3	T71A6		8,6
8,7	157,1	184	1,6	A_55_3_157.1	T63B4		5
8,5	110,1	189	1,7	A_55_3_110.1	T71A6		5
8,4	162,6	191	1,1	A_50_3_162.6	T63B4		4,5
8,3	112,2	193	2,6	A_60_3_112.2	T71A6		6,9
8,2	113,2	194	3,4	A_70_3_113.2	T71A6		8,6
8,2	52,4	199	2,4	A_70_2_52.4	T80C12		12
8,2	113,7	195	1,0	A_45_3_113.7	T71A6		4,1
8,1	167,1	196	1,5	A_55_3_167.1	T63B4		5
7,9	117,6	203	1,2	A_50_3_117.6	T71A6		4,5
7,8	119,8	206	3,2	A_70_3_119.8	T71A6		8,6
7,6	122,3	210	1,6	A_55_3_122.3	T71A6		5
7,5	57,2	217	2,2	A_70_2_57.2	T80C12		12
7,5	181,5	214	1,0	A_50_3_181.5	T63B4		4,5
7,3	127,5	219	1,1	A_50_3_127.5	T71A6		4,5
7,2	128,8	222	2,3	A_60_3_128.8	T71A6		6,9
7,2	129,1	222	0,9	A_45_3_129.1	T71A6		4,1
7,0	194,1	228	1,3	A_55_3_194.1	T63B4		5
6,9	135,2	232	2,8	A_70_3_135.2	T71A6		8,6
6,8	136,3	234	1,4	A_55_3_136.3	T71A6		5
6,5	143	246	1,9	A_60_3_143	T71A6		6,9
6,4	211,1	248	1,1	A_55_3_211.1	T63B4		5
6,3	146,9	253	0,9	A_50_3_146.9	T71A6		4,5
6,3	148,8	256	2,6	A_70_3_148.8	T71A6		8,6
6,1	223	262	0,8	A_50_3_223	T63B4		4,5
5,9	157,1	270	1,2	A_55_3_157.1	T71A6		5
5,8	159,5	274	0,7	A_45_3_159.5	T71A6		4,1
5,7	162,6	279	0,8	A_50_3_162.6	T71A6		4,5
5,7	238,5	280	1,1	A_55_3_238.5	T63B4		5
5,7	164,1	282	1,6	A_60_3_164.1	T71A6		6,9

1.7 - Motoréducteurs

n_2 min^{-1}	ir	T2 Nm	FS'			0.18 kW	Ptn kW
5,6	167,1	287	1,1	A_55_3_167.1	T71A6		5
5,4	170,8	294	2,2	A_70_3_170.8	T71A6		8,6
5,1	181,5	311	0,7	A_50_3_181.5	T71A6		4,5
5,0	185,2	319	1,4	A_60_3_185.2	T71A6		6,9
4,8	192,7	331	2,0	A_70_3_192.7	T71A6		8,6
4,8	194,1	334	1,0	A_55_3_194.1	T71A6		5
4,5	301,2	355	0,8	A_55_3_301.2	T63B4		5
4,4	211,1	364	0,8	A_55_3_211.1	T71A6		5
4,0	231,1	398	1,4	A_70_3_231.1	T71A6		8,6
3,9	238,5	411	0,8	A_55_3_238.5	T71A6		5
3,6	260,8	447	1,3	A_70_3_260.8	T71A6		8,6
2,0	215,4	800	1,3	A_80_3_215.4	T80C12		10,7
1,8	239,8	894	1,2	A_80_3_239.8	T80C12		10,7
1,4	298,9	1109	1,2	A_90_3_298.9	T80C12		12,4
1,3	332,9	1237	1,1	A_90_3_332.9	T80C12		12,4

1.7 - Motorreductores

1.7 - Motorredutores

n_2 min^{-1}	ir	T2 Nm	FS'			0.22 kW	Ptn kW
768	1,77	2,7	8,2	A_32_1_1.77	T63C4		3
657	2,07	3,1	7,3	A_32_1_2.07	T63C4		3
553	2,46	3,7	6,4	A_32_1_2.46	T63C4		3
461	2,95	4,4	5,7	A_32_1_2.95	T63C4		3
428	3,18	4,8	10,5	A_40_1_3.18	T63C4		5,5
404	3,37	5,1	5,1	A_32_1_3.37	T63C4		3
400	3,4	5,0	2,4	A_25_2_3.4	T63C4		3
400	3,4	5,0	7,0	A_35_2_3.4	T63C4		4,5
365	3,73	5,6	8,9	A_40_1_3.73	T63C4		5,5
351	3,88	5,8	4,4	A_32_1_3.88	T63C4		3
349	3,9	5,7	2,1	A_25_2_3.9	T63C4		3
340	4	5,9	6,5	A_35_2_4	T63C4		4,5
300	4,53	6,8	3,9	A_32_1_4.53	T63C4		3
289	4,7	6,9	5,8	A_35_2_4.7	T63C4		4,5
283	4,8	7,0	1,7	A_25_2_4.8	T63C4		3
276	4,92	7,4	6,1	A_40_1_4.92	T63C4		5,5
268	5,08	7,6	9,9	A_50_1_5.08	T63C4		6,5
256	5,31	8,0	3,4	A_32_1_5.31	T63C4		3
252	5,4	7,9	5,0	A_35_2_5.4	T63C4		4,5
243	5,6	8,2	1,5	A_25_2_5.6	T63C4		3
240	5,67	8,5	4,7	A_40_1_5.67	T63C4		5,5
233	5,83	8,7	7,4	A_50_1_5.83	T63C4		6,5
216	6,3	9,2	4,3	A_35_2_6.3	T63C4		4,5
211	6,45	9,7	2,2	A_32_1_6.45	T63C4		3
207	6,58	9,9	6,1	A_50_1_6.58	T63C4		6,5
194	7	10,5	3,6	A_40_1_7	T63C4		5,5
189	7,2	10,6	1,1	A_25_2_7.2	T63C4		3
186	7,3	10,7	4,2	A_35_2_7.3	T63C4		4,5
181	7,5	11,0	7,3	A_41_2_7.5	T63C4		4,5
160	8,5	12,5	6,8	A_41_2_8.5	T63C4		4,5
158	8,6	12,9	2,3	A_40_1_8.6	T63C4		5,5
156	8,7	12,8	0,9	A_25_2_8.7	T63C4		3
156	8,7	12,8	3,9	A_35_2_8.7	T63C4		4,5
151	9	13,2	1,1	A_25_2_9	T63C4		3
135	10,1	14,8	3,4	A_35_2_10.1	T63C4		4,5
130	10,5	15,4	0,9	A_25_2_10.5	T63C4		3
130	10,5	15,4	5,8	A_41_2_10.5	T63C4		4,5
116	11,7	17,2	2,9	A_35_2_11.7	T63C4		4,5
112	12,1	17,8	5,4	A_41_2_12.1	T63C4		4,5
105	13	19,1	5,3	A_41_2_13	T63C4		4,5
101	13,4	19,6	0,8	A_25_2_13.4	T63C4		3
100	13,6	20,0	2,5	A_35_2_13.6	T63C4		4,5
89	15,3	22,4	4,7	A_41_2_15.3	T63C4		4,5
87	15,7	23,0	2,4	A_35_2_15.7	T63C4		4,5
75	18,1	26,5	2,1	A_35_2_18.1	T63C4		4,5
74	18,3	26,9	3,9	A_41_2_18.3	T63C4		4,5
72	18,9	27,1	0,7	A_25_3_18.9	T63C4		2,3
67	20,2	29,7	3,5	A_41_2_20.2	T63C4		4,5
64	21,3	31,3	1,8	A_35_2_21.3	T63C4		4,5
57	23,9	35,1	3,0	A_41_2_23.9	T63C4		4,5
54	25,2	37,0	1,5	A_35_2_25.2	T63C4		4,5
48	28,5	40,9	5,3	A_50_3_28.5	T63C4		4,5
48	28,6	42,0	2,5	A_41_2_28.6	T63C4		4,5
47	28,7	42,2	1,4	A_35_2_28.7	T63C4		4,5
42	32,3	46,4	6,5	A_55_3_32.3	T63C4		5
42	32,4	46,5	4,6	A_50_3_32.4	T63C4		4,5
41	33,4	49,1	1,0	A_35_2_33.4	T63C4		4,5
38	35,6	51,1	4,1	A_50_3_35.6	T63C4		4,5
37	37,2	54,6	1,9	A_41_2_37.2	T63C4		4,5
36	38	55,8	0,9	A_35_2_38	T63C4		4,5
36	38,1	54,7	5,5	A_55_3_38.1	T63C4		5
34	40,5	58,2	3,6	A_50_3_40.5	T63C4		4,5
32	42	60,3	5,0	A_55_3_42	T63C4		5
31	43,9	63,2	1,0	A_35_3_43.9	T63C4		3,5
30	45,1	66,3	0,8	A_35_2_45.1	T63C4		4,5
29	46,2	66,4	3,3	A_50_3_46.2	T63C4		4,5
29	46,9	67,3	4,5	A_55_3_46.9	T63C4		5
27	49,6	72,9	1,4	A_41_2_49.6	T63C4		4,5
27	49,6	71,3	4,2	A_55_3_49.6	T63C4		5
27	50,6	72,5	0,8	A_35_3_50.6	T63C4		3,5
27	50,8	73,0	3,0	A_50_3_50.8	T63C4		4,5
25	54,3	78,0	2,8	A_50_3_54.3	T63C4		4,5
25	54,3	78,0	3,8	A_55_3_54.3	T63C4		5
25	54,4	78,1	1,4	A_41_3_54.4	T63C4		3
23	59,1	85,2	0,7	A_35_3_59.1	T63C4		3,5
22	61,3	88,0	1,3	A_41_3_61.3	T63C4		3
22	61,8	88,8	3,4	A_55_3_61.8	T63C4		5
21	65,2	93,6	3,2	A_55_3_65.2	T63C4		5
21	65,9	94,7	2,2	A_50_3_65.9	T63C4		4,5
19,2	70,8	101,7	1,1	A_41_3_70.8	T63C4		3

1.7 - Motoréducteurs

n_2 min^{-1}	ir	T2 Nm	FS'			0.22 kW	Ptn kW
19,0	71,5	103	2,1	A_50_3_71.5		T63C4	4,5
18,8	72,5	104	2,9	A_55_3_72.5		T63C4	5
17,6	77,5	111	1,9	A_50_3_77.5		T63C4	4,5
17,4	78	112	2,5	A_55_3_78		T63C4	5
16,5	82,5	119	0,9	A_41_3_82.5		T63C4	3
15,4	88,1	126	2,4	A_55_3_88.1		T63C4	5
15,2	89,3	128	1,7	A_50_3_89.3		T63C4	4,5
15,0	91	131	0,8	A_41_3_91		T63C4	3
14,2	95,5	137	2,2	A_55_3_95.5		T63C4	5
13,3	102,1	147	1,4	A_50_3_102.1		T63C4	4,5
13,1	103,5	149	2,0	A_55_3_103.5		T63C4	5
12,7	107,4	154	0,7	A_41_3_107.4		T63C4	3
12,4	110,1	158	1,9	A_55_3_110.1		T63C4	5
11,6	117,6	169	1,3	A_50_3_117.6		T63C4	4,5
11,1	122,3	176	1,7	A_55_3_122.3		T63C4	5
10,7	127,5	184	1,2	A_50_3_127.5		T63C4	4,5
10,0	136,3	196	1,5	A_55_3_136.3		T63C4	5
9,3	146,9	211	1,0	A_50_3_146.9		T63C4	4,5
8,7	157,1	225	1,3	A_55_3_157.1		T63C4	5
8,4	162,6	234	0,9	A_50_3_162.6		T63C4	4,5
8,1	167,1	240	1,3	A_55_3_167.1		T63C4	5
7,5	181,5	262	0,8	A_50_3_181.5		T63C4	4,5
7,0	194,1	279	1,1	A_55_3_194.1		T63C4	5
6,4	211,1	303	0,9	A_55_3_211.1		T63C4	5
5,7	238,5	342	0,9	A_55_3_238.5		T63C4	5

1.7 - Motorreductores

1.7 - Motorredutores

n_2 min^{-1}	ir	T2 Nm	FS'			0.25 kW	Ptn kW
1593	1,77	1,5	10,0	A_32_1_1.77		T63B2	3
1362	2,07	1,7	8,8	A_32_1_2.07		T63B2	3
1146	2,46	2,0	8,0	A_32_1_2.46		T63B2	3
956	2,95	2,4	7,2	A_32_1_2.95		T63B2	3
837	3,37	2,8	6,4	A_32_1_3.37		T63B2	3
829	3,4	2,7	4,4	A_25_2_3.4		T63B2	3
829	3,4	2,7	11,7	A_35_2_3.4		T63B2	4,5
797	1,77	2,9	7,5	A_32_1_1.77		T71A4	3
752	1,17	3,1	9,7	A_40_1_1.17		T71B6	5,5
727	3,88	3,2	5,6	A_32_1_3.88		T63B2	3
723	3,9	3,1	3,8	A_25_2_3.9		T63B2	3
705	4	3,2	10,6	A_35_2_4		T63B2	4,5
681	2,07	3,4	6,6	A_32_1_2.07		T71A4	3
623	4,53	3,7	4,8	A_32_1_4.53		T63B2	3
600	4,7	3,8	9,5	A_35_2_4.7		T63B2	4,5
588	4,8	3,9	3,1	A_25_2_4.8		T63B2	3
579	1,52	4,0	8,7	A_40_1_1.52		T71B6	5,5
573	2,46	4,0	5,9	A_32_1_2.46		T71A4	3
573	4,92	4,0	11,1	A_40_1_4.92		T63B2	5,5
553	2,55	4,2	11,9	A_40_1_2.55		T71A4	5,5
531	5,31	4,4	4,4	A_32_1_5.31		T63B2	3
522	5,4	4,3	8,3	A_35_2_5.4		T63B2	4,5
521	1,69	4,4	9,0	A_40_1_1.69		T71B6	5,5
504	5,6	4,5	2,7	A_25_2_5.6		T63B2	3
497	5,67	4,7	8,6	A_40_1_5.67		T63B2	5,5
497	1,77	4,7	4,7	A_32_1_1.77		T71B6	3
478	2,95	4,8	5,2	A_32_1_2.95		T71A4	3
449	1,96	5,2	8,7	A_40_1_1.96		T71B6	5,5
448	6,3	5,1	7,1	A_35_2_6.3		T63B2	4,5
443	3,18	5,2	9,6	A_40_1_3.18		T71A4	5,5
437	6,45	5,3	3,2	A_32_1_6.45		T63B2	3
429	6,58	5,4	11,1	A_50_1_6.58		T63B2	6,5
425	2,07	5,4	4,2	A_32_1_2.07		T71B6	3
418	3,37	5,5	4,7	A_32_1_3.37		T71A4	3
415	3,4	5,5	6,4	A_35_2_3.4		T71A4	4,5
403	7	5,7	6,6	A_40_1_7		T63B2	5,5
395	2,23	5,9	8,5	A_40_1_2.23		T71B6	5,5
392	7,2	5,8	2,1	A_25_2_7.2		T63B2	3
386	7,3	5,9	7,0	A_35_2_7.3		T63B2	4,5
378	3,73	6,1	8,2	A_40_1_3.73		T71A4	5,5
376	7,5	6,0	11,9	A_41_2_7.5		T63B2	4,5
363	3,88	6,4	4,0	A_32_1_3.88		T71A4	3
358	2,46	6,5	3,7	A_32_1_2.46		T71B6	3
353	4	6,4	5,9	A_35_2_4		T71A4	4,5
345	2,55	6,7	7,5	A_40_1_2.55		T71B6	5,5
332	8,5	6,8	11,3	A_41_2_8.5		T63B2	4,5
328	8,6	7,1	4,2	A_40_1_8.6		T63B2	5,5
324	8,7	7,0	1,7	A_25_2_8.7		T63B2	3
324	8,7	7,0	6,4	A_35_2_8.7		T63B2	4,5
313	9	7,2	1,7	A_25_2_9		T63B2	3
311	4,53	7,4	3,6	A_32_1_4.53		T71A4	3
310	2,84	7,5	11,4	A_50_1_2.84		T71B6	6,5
300	4,7	7,6	5,3	A_35_2_4.7		T71A4	4,5
298	2,95	7,8	3,2	A_32_1_2.95		T71B6	3
288	3,06	8,1	11,2	A_50_1_3.06		T71B6	6,5
287	4,92	8,1	5,6	A_40_1_4.92		T71A4	5,5
279	10,1	8,1	5,5	A_35_2_10.1		T63B2	4,5
278	5,08	8,3	9,0	A_50_1_5.08		T71A4	6,5
277	3,18	8,4	6,0	A_40_1_3.18		T71B6	5,5
269	10,5	8,4	1,5	A_25_2_10.5		T63B2	3
269	10,5	8,4	9,6	A_41_2_10.5		T63B2	4,5
267	3,29	8,7	10,4	A_50_1_3.29		T71B6	6,5
266	5,31	8,7	3,1	A_32_1_5.31		T71A4	3
261	3,37	8,9	2,9	A_32_1_3.37		T71B6	3
261	5,4	8,7	4,6	A_35_2_5.4		T71A4	4,5
259	3,4	8,8	4,5	A_35_2_3.4		T71B6	4,5
249	5,67	9,3	4,3	A_40_1_5.67		T71A4	5,5
247	3,56	9,4	9,6	A_50_1_3.56		T71B6	6,5
242	5,83	9,6	6,8	A_50_1_5.83		T71A4	6,5
241	11,7	9,4	4,8	A_35_2_11.7		T63B2	4,5
236	3,73	9,8	5,1	A_40_1_3.73		T71B6	5,5
233	12,1	9,7	8,8	A_41_2_12.1		T63B2	4,5
227	3,87	10,2	8,8	A_50_1_3.87		T71B6	6,5
227	3,88	10,2	2,5	A_32_1_3.88		T71B6	3
224	6,3	10,1	3,9	A_35_2_6.3		T71A4	4,5
220	6,4	10,3	11,7	A_45_2_6.4		T71A4	5
220	4	10,3	4,1	A_35_2_4		T71B6	4,5
219	6,45	10,6	2,0	A_32_1_6.45		T71A4	3
217	13	10,5	8,8	A_41_2_13		T63B2	4,5
214	6,58	10,8	5,6	A_50_1_6.58		T71A4	6,5

1.7 - Motoréducteurs

1.7 - Motorreductores

1.7 - Motorredutores

n_2 min^{-1}	ir	T2 Nm	FS'			0.25 kW	Ptn kW
210	13,4	10,8	1,2	A_25_2_13.4	T63B2		3
207	13,6	10,9	4,1	A_35_2_13.6	T63B2		4,5
206	6,83	11,2	11,1	A_60_1_6.83	T71A4		9
201	7	11,5	3,3	A_40_1_7	T71A4		5,5
194	4,53	11,9	2,2	A_32_1_4.53	T71B6		3
193	7,3	11,7	3,8	A_35_2_7.3	T71A4		4,5
191	7,4	11,9	10,9	A_45_2_7.4	T71A4		5
189	7,45	12,2	9,8	A_60_1_7.45	T71A4		9
188	7,5	12,1	6,6	A_41_2_7.5	T71A4		4,5
187	4,7	12,1	3,6	A_35_2_4.7	T71B6		4,5
184	15,3	12,3	7,7	A_41_2_15.3	T63B2		4,5
180	15,7	12,6	4,0	A_35_2_15.7	T63B2		4,5
179	4,92	12,9	3,5	A_40_1_4.92	T71B6		5,5
174	16,2	13,1	1,0	A_25_2_16.2	T63B2		3
173	5,08	13,4	5,6	A_50_1_5.08	T71B6		6,5
173	5,1	13,1	11,6	A_50_2_5.1	T71B6		6,3
170	8,3	13,6	8,4	A_60_1_8.3	T71A4		9
170	8,3	13,3	11,8	A_50_2_8.3	T71A4		6,3
166	8,5	13,7	6,2	A_41_2_8.5	T71A4		4,5
166	8,5	13,7	10,2	A_45_2_8.5	T71A4		5
166	5,31	14,0	1,9	A_32_1_5.31	T71B6		3
164	8,6	14,1	2,1	A_40_1_8.6	T71A4		5,5
163	5,4	13,9	3,2	A_35_2_5.4	T71B6		4,5
162	8,7	14,0	3,6	A_35_2_8.7	T71A4		4,5
158	17,9	14,4	1,0	A_25_2_17.9	T63B2		3
156	18,1	14,6	3,4	A_35_2_18.1	T63B2		4,5
155	5,67	14,9	2,8	A_40_1_5.67	T71B6		5,5
154	18,3	14,7	6,5	A_41_2_18.3	T63B2		4,5
153	9,2	14,8	11,0	A_50_2_9.2	T71A4		6,3
152	5,8	15,0	8,4	A_45_2_5.8	T71B6		5
151	5,83	15,3	4,2	A_50_1_5.83	T71B6		6,5
149	18,9	14,9	1,0	A_25_3_18.9	T63B2		2,3
149	5,92	15,6	9,9	A_60_1_5.92	T71B6		9
145	9,7	15,6	9,6	A_45_2_9.7	T71A4		5
140	6,3	16,2	2,7	A_35_2_6.3	T71B6		4,5
140	6,3	16,2	9,9	A_50_2_6.3	T71B6		6,3
140	10,1	16,3	3,1	A_35_2_10.1	T71A4		4,5
140	20,2	16,2	5,8	A_41_2_20.2	T63B2		4,5
138	6,4	16,5	7,9	A_45_2_6.4	T71B6		5
136	6,45	17,0	1,3	A_32_1_6.45	T71B6		3
136	10,4	16,7	10,2	A_50_2_10.4	T71A4		6,3
134	10,5	16,9	5,3	A_41_2_10.5	T71A4		4,5
134	6,58	17,3	3,5	A_50_1_6.58	T71B6		6,5
132	21,3	17,1	2,9	A_35_2_21.3	T63B2		4,5
129	6,83	18,0	7,3	A_60_1_6.83	T71B6		9
126	7	18,4	2,1	A_40_1_7	T71B6		5,5
121	7,3	18,8	2,7	A_35_2_7.3	T71B6		4,5
121	23,4	18,4	0,8	A_25_3_23.4	T63B2		2,3
121	11,7	18,8	2,7	A_35_2_11.7	T71A4		4,5
119	7,4	19,1	7,4	A_45_2_7.4	T71B6		5
119	7,4	19,1	8,7	A_50_2_7.4	T71B6		6,3
118	7,45	19,6	6,6	A_60_1_7.45	T71B6		9
118	23,9	19,2	4,9	A_41_2_23.9	T63B2		4,5
117	7,5	19,3	4,5	A_41_2_7.5	T71B6		4,5
117	12,1	19,5	4,9	A_41_2_12.1	T71A4		4,5
117	12,1	19,5	8,2	A_45_2_12.1	T71A4		5
113	12,5	20	8,7	A_50_2_12.5	T71A4		6,3
112	25,2	20	2,5	A_35_2_25.2	T63B2		4,5
108	13	21	4,9	A_41_2_13	T71A4		4,5
106	8,3	22	5,7	A_60_1_8.3	T71B6		9
106	8,3	21	8,0	A_50_2_8.3	T71B6		6,3
105	8,4	22	11,6	A_55_2_8.4	T71B6		7
104	27,2	21	0,7	A_25_3_27.2	T63B2		2,3
104	13,6	22	2,3	A_35_2_13.6	T71A4		4,5
104	8,5	22	4,2	A_41_2_8.5	T71B6		4,5
104	8,5	22	6,9	A_45_2_8.5	T71B6		5
102	8,6	23	1,4	A_40_1_8.6	T71B6		5,5
101	8,7	22	2,3	A_35_2_8.7	T71B6		4,5
99	14,2	23	7,4	A_45_2_14.2	T71A4		5
99	28,5	22	8,7	A_50_3_28.5	T63B2		4,5
99	28,6	23	4,1	A_41_2_28.6	T63B2		4,5
98	28,7	23	2,3	A_35_2_28.7	T63B2		4,5
97	14,5	23	7,8	A_50_2_14.5	T71A4		6,3
96	9,2	24	7,5	A_50_2_9.2	T71B6		6,3
95	4,4	24	6,1	A_50_2_4.4	T90L12		6,3
92	15,3	25	4,3	A_41_2_15.3	T71A4		4,5
91	15,5	25	11,2	A_55_2_15.5	T71A4		7
91	9,7	25	6,5	A_45_2_9.7	T71B6		5
90	15,7	25	2,2	A_35_2_15.7	T71A4		4,5
89	9,9	26	11,1	A_55_2_9.9	T71B6		7

n_2 min^{-1}	ir	T2 Nm	FS'			0.25 kW	Ptn kW
88	31,9	25	0,7	A_25_3_31.9	T63B2		2,3
87	32,3	25	10,6	A_55_3_32.3	T63B2		5
87	10,1	26	2,0	A_35_2_10.1	T71B6		4,5
87	32,4	26	7,6	A_50_3_32.4	T63B2		4,5
85	10,4	27	6,9	A_50_2_10.4	T71B6		6,3
84	33,4	27	1,7	A_35_2_33.4	T63B2		4,5
84	16,7	27	10,8	A_55_2_16.7	T71A4		7
84	16,8	27	7,0	A_50_2_16.8	T71A4		6,3
84	10,5	27	3,6	A_41_2_10.5	T71B6		4,5
83	16,9	27	5,9	A_45_2_16.9	T71A4		5
82	5,1	28	5,5	A_50_2_5.1	T90L12		6,3
79	11,1	29	9,9	A_55_2_11.1	T71B6		7
79	35,6	28	6,7	A_50_3_35.6	T63B2		4,5
78	18	29	10,0	A_55_2_18	T71A4		7
78	18,1	29	1,9	A_35_2_18.1	T71A4		4,5
77	18,2	29	6,3	A_50_2_18.2	T71A4		6,3
77	18,3	29	3,6	A_41_2_18.3	T71A4		4,5
76	37,2	30	3,2	A_41_2_37.2	T63B2		4,5
75	18,7	30	5,8	A_45_2_18.7	T71A4		5
75	11,7	30	1,8	A_35_2_11.7	T71B6		4,5
74	38	31	1,5	A_35_2_38	T63B2		4,5
74	38,1	30	9,0	A_55_3_38.1	T63B2		5
73	12,1	31	3,3	A_41_2_12.1	T71B6		4,5
73	12,1	31	5,6	A_45_2_12.1	T71B6		5
73	19,4	31	9,6	A_55_2_19.4	T71A4		7
72	12,2	31	9,7	A_55_2_12.2	T71B6		7
70	12,5	32	5,9	A_50_2_12.5	T71B6		6,3
70	20,2	33	3,2	A_41_2_20.2	T71A4		4,5
70	40,5	32	5,9	A_50_3_40.5	T63B2		4,5
68	20,8	34	5,6	A_50_2_20.8	T71A4		6,3
68	13	34	3,3	A_41_2_13	T71B6		4,5
67	42	33	8,2	A_55_3_42	T63B2		5
67	21,1	34	8,8	A_55_2_21.1	T71A4		7
67	6,3	34	4,7	A_50_2_6.3	T90L12		6,3
66	21,3	34	1,6	A_35_2_21.3	T71A4		4,5
66	21,5	35	5,2	A_45_2_21.5	T71A4		5
65	13,5	35	9,1	A_55_2_13.5	T71B6		7
65	13,6	35	1,6	A_35_2_13.6	T71B6		4,5
64	43,9	35	1,6	A_35_3_43.9	T63B2		3,5
64	6,6	36	9,6	A_60_2_6.6	T90L12		9,6
63	45,1	36	1,2	A_35_2_45.1	T63B2		4,5
62	22,6	36	6,3	A_55_2_22.6	T71A4		7
62	14,2	37	5,1	A_45_2_14.2	T71B6		5
61	46,2	36	5,3	A_50_3_46.2	T63B2		4,5
61	14,5	37	5,3	A_50_2_14.5	T71B6		6,3
60	46,9	37	7,3	A_55_3_46.9	T63B2		5
59	23,8	38	5,3	A_50_2_23.8	T71A4		6,3
59	23,9	38	2,7	A_41_2_23.9	T71A4		4,5
58	15,3	39	2,9	A_41_2_15.3	T71B6		4,5
57	7,36	41	7,4	A_80_1_7.36	T90L12		14
57	49,6	40	2,4	A_41_2_49.6	T63B2		4,5
57	49,6	39	6,9	A_55_3_49.6	T63B2		5
57	15,5	40	7,6	A_55_2_15.5	T71B6		7
57	7,4	40	4,2	A_50_2_7.4	T90L12		6,3
56	7,45	41	3,4	A_60_1_7.45	T90L12		9
56	15,7	40	1,4	A_35_2_15.7	T71B6		4,5
56	7,5	41	8,8	A_60_2_7.5	T90L12		9,6
56	25,2	41	1,4	A_35_2_25.2	T71A4		4,5
56	50,6	40	1,4	A_35_3_50.6	T63B2		3,5
56	50,8	40	4,9	A_50_3_50.8	T63B2		4,5
54	25,9	42	4,8	A_50_2_25.9	T71A4		6,3
53	7,9	43	8,6	A_60_2_7.9	T90L12		9,6
53	26,6	43	3,7	A_45_2_26.6	T71A4		5
53	16,7	43	7,3	A_55_2_16.7	T71B6		7
52	16,8	43	4,7	A_50_2_16.8	T71B6		6,3
52	16,9	44	4,0	A_45_2_16.9	T71B6		5
52	54,3	43	4,5	A_50_3_54.3	T63B2		4,5
52	54,3	43	6,3	A_55_3_54.3	T63B2		5
52	54,4	43	2,3	A_41_3_54.4	T63B2		3
51	27,7	45	6,7	A_55_2_27.7	T71A4		7
51	8,3	46	2,9	A_60_1_8.3	T90L12		9
51	8,3	46	5,7	A_80_1_8.3	T90L12		14
50	28	44	10,4	A_60_3_28	T71A4		6,9
49	28,5	45	4,8	A_50_3_28.5	T71A4		4,5
49	28,6	46	2,3	A_41_2_28.6	T71A4		4,5
49	28,7	46	1,3	A_35_2_28.7	T71A4		4,5
49	18	46	6,8	A_55_2_18	T71B6		7
49	18,1	47	1,2	A_35_2_18.1	T71B6		4,5
48	18,2	47	4,3	A_50_2_18.2	T71B6		6,3
48	18,3	47	2,4	A_41_2_18.3	T71B6		4,5

1.7 - Motoréducteurs

n_2 min^{-1}	ir	T2 Nm	FS'			0.25 kW	Ptn kW
48	59,1	47	1,2	A_35_3_59.1	T63B2		3,5
47	29,8	48	4,2	A_50_2_29.8	T71A4		6,3
47	8,9	48	7,9	A_60_2_8.9	T90L12		9,6
47	18,7	48	4,0	A_45_2_18.7	T71B6		5
47	30,2	49	3,3	A_45_2_30.2	T71A4		5
46	61,3	48	2,1	A_41_3_61.3	T63B2		3
46	61,8	49	5,5	A_55_3_61.8	T63B2		5
45	19,4	50	6,5	A_55_2_19.4	T71B6		7
45	31,6	50	9,2	A_60_3_31.6	T71A4		6,9
44	31,8	51	5,9	A_55_2_31.8	T71A4		7
44	32,3	51	5,9	A_55_3_32.3	T71A4		5
44	20,2	52	2,2	A_41_2_20.2	T71B6		4,5
44	32,4	51	4,2	A_50_3_32.4	T71A4		4,5
43	65,2	51	5,3	A_55_3_65.2	T63B2		5
43	65,9	52	3,6	A_50_3_65.9	T63B2		4,5
42	20,8	54	3,8	A_50_2_20.8	T71B6		6,3
42	33,4	54	0,9	A_35_2_33.4	T71A4		4,5
42	33,6	54	3,7	A_50_2_33.6	T71A4		6,3
42	21,1	54	6,0	A_55_2_21.1	T71B6		7
41	68,1	54	1,0	A_35_3_68.1	T63B2		3,5
41	21,3	55	1,1	A_35_2_21.3	T71B6		4,5
41	21,5	55	3,5	A_45_2_21.5	T71B6		5
40	70,8	56	1,8	A_41_3_70.8	T63B2		3
40	35,6	56	3,7	A_50_3_35.6	T71A4		4,5
40	35,7	56	7,5	A_60_3_35.7	T71A4		6,9
39	71,5	56	3,5	A_50_3_71.5	T63B2		4,5
39	35,9	58	5,2	A_55_2_35.9	T71A4		7
39	22,6	58	4,3	A_55_2_22.6	T71B6		7
39	72,5	57	4,7	A_55_3_72.5	T63B2		5
38	37,1	58	10,3	A_70_3_37.1	T71A4		8,6
38	37,2	60	1,8	A_41_2_37.2	T71A4		4,5
38	37,3	60	2,8	A_45_2_37.3	T71A4		5
37	38	61	0,8	A_35_2_38	T71A4		4,5
37	38,1	60	5,0	A_55_3_38.1	T71A4		5
37	23,8	61	3,6	A_50_2_23.8	T71B6		6,3
37	23,9	62	1,9	A_41_2_23.9	T71B6		4,5
36	77,5	61	3,2	A_50_3_77.5	T63B2		4,5
36	78	61	4,1	A_55_3_78	T63B2		5
36	78,6	62	1,0	A_35_3_78.6	T63B2		3,5
35	40,2	65	4,3	A_55_2_40.2	T71A4		7
35	40,3	63	6,6	A_60_3_40.3	T71A4		6,9
35	25,2	65	0,9	A_35_2_25.2	T71B6		4,5
35	40,5	64	3,3	A_50_3_40.5	T71A4		4,5
34	82,5	65	1,5	A_41_3_82.5	T63B2		3
34	41,4	65	3,1	A_45_3_41.4	T71A4		4,1
34	25,9	67	3,3	A_50_2_25.9	T71B6		6,3
34	41,9	66	9,1	A_70_3_41.9	T71A4		8,6
34	42	66	4,5	A_55_3_42	T71A4		5
33	26,6	69	2,5	A_45_2_26.6	T71B6		5
32	88,1	69	3,9	A_55_3_88.1	T63B2		5
32	27,7	71	4,6	A_55_2_27.7	T71B6		7
32	44,6	70	2,6	A_45_3_44.6	T71A4		4,1
32	89,3	70	2,8	A_50_3_89.3	T63B2		4,5
31	28	71	7,1	A_60_3_28	T71B6		6,9
31	45,1	71	6,5	A_60_3_45.1	T71A4		6,9
31	45,4	73	3,8	A_55_2_45.4	T71A4		7
31	91	72	1,4	A_41_3_91	T63B2		3
31	28,5	72	3,3	A_50_3_28.5	T71B6		4,5
31	28,6	74	1,5	A_41_2_28.6	T71B6		4,5
31	45,9	74	2,3	A_45_2_45.9	T71A4		5
31	28,7	74	0,8	A_35_2_28.7	T71B6		4,5
31	92,4	73	0,8	A_35_3_92.4	T63B2		3,5
31	46,2	73	3,0	A_50_3_46.2	T71A4		4,5
30	46,9	74	4,1	A_55_3_46.9	T71A4		5
30	29,8	77	2,8	A_50_2_29.8	T71B6		6,3
30	95,5	75	3,6	A_55_3_95.5	T63B2		5
29	30,2	78	2,2	A_45_2_30.2	T71B6		5
28	49,6	80	1,3	A_41_2_49.6	T71A4		4,5
28	49,6	78	3,8	A_55_3_49.6	T71A4		5
28	31,6	80	6,3	A_60_3_31.6	T71B6		6,9
28	50,8	80	2,7	A_50_3_50.8	T71A4		4,5
28	50,9	80	7,5	A_70_3_50.9	T71A4		8,6
28	31,8	82	4,0	A_55_2_31.8	T71B6		7
28	51	80	5,7	A_60_3_51	T71A4		6,9
28	102,1	80	2,3	A_50_3_102.1	T63B2		4,5
27	51,6	81	2,5	A_45_3_51.6	T71A4		4,1
27	103,5	82	3,3	A_55_3_103.5	T63B2		5
27	32,3	82	4,0	A_55_3_32.3	T71B6		5
27	32,4	82	2,9	A_50_3_32.4	T71B6		4,5
27	52,9	83	7,2	A_70_3_52.9	T71A4		8,6

1.7 - Motorreductores

1.7 - Motorredutores

n_2 min^{-1}	ir	T2 Nm	FS'			0.25 kW	Ptn kW
26	107,4	85	1,2	A_41_3_107.4	T63B2		3
26	33,6	87	2,5	A_50_2_33.6	T71B6		6,3
26	54,3	85	2,5	A_50_3_54.3	T71A4		4,5
26	54,3	86	3,5	A_55_3_54.3	T71A4		5
26	54,4	86	1,3	A_41_3_54.4	T71A4		3
26	109,1	86	0,7	A_35_3_109.1	T63B2		3,5
26	110,1	87	3,1	A_55_3_110.1	T63B2		5
26	55,2	87	5,3	A_60_3_55.2	T71A4		6,9
25	35,6	90	2,5	A_50_3_35.6	T71B6		4,5
25	35,7	90	5,1	A_60_3_35.7	T71B6		6,9
25	35,9	93	3,5	A_55_2_35.9	T71B6		7
24	117,6	93	2,1	A_50_3_117.6	T63B2		4,5
24	118,4	93	1,1	A_41_3_118.4	T63B2		3
24	37,1	94	7,0	A_70_3_37.1	T71B6		8,6
24	37,2	96	1,2	A_41_2_37.2	T71B6		4,5
24	37,3	96	1,9	A_45_2_37.3	T71B6		5
24	59,8	94	6,4	A_70_3_59.8	T71A4		8,6
23	60,3	95	4,4	A_60_3_60.3	T71A4		6,9
23	60,6	95	2,1	A_45_3_60.6	T71A4		4,1
23	38,1	96	3,4	A_55_3_38.1	T71B6		5
23	122,3	96	2,8	A_55_3_122.3	T63B2		5
23	61,3	97	1,1	A_41_3_61.3	T71A4		3
23	61,8	97	3,1	A_55_3_61.8	T71A4		5
22	127,5	100	1,9	A_50_3_127.5	T63B2		4,5
22	128,6	101	1,0	A_41_3_128.6	T63B2		3
22	40,2	104	2,9	A_55_2_40.2	T71B6		7
22	40,3	102	4,5	A_60_3_40.3	T71B6		6,9
22	40,5	102	2,2	A_50_3_40.5	T71B6		4,5
22	65,2	103	2,9	A_55_3_65.2	T71A4		5
21	65,9	104	2,0	A_50_3_65.9	T71A4		4,5
21	41,4	104	2,1	A_45_3_41.4	T71B6		4,1
21	41,9	106	6,2	A_70_3_41.9	T71B6		8,6
21	42	106	3,1	A_55_3_42	T71B6		5
21	67,7	107	5,6	A_70_3_67.7	T71A4		8,6
21	136,3	107	2,5	A_55_3_136.3	T63B2		5
20	140	111	0,9	A_41_3_140	T63B2		3
19,9	70,8	111	1,0	A_41_3_70.8	T71A4		3
19,7	44,6	113	1,7	A_45_3_44.6	T71B6		4,1
19,7	71,5	113	1,9	A_50_3_71.5	T71A4		4,5
19,5	45,1	114	4,4	A_60_3_45.1	T71B6		6,9
19,5	72,4	114	1,6	A_45_3_72.4	T71A4		4,1
19,5	72,5	114	2,6	A_55_3_72.5	T71A4		5
19,5	72,5	114	5,3	A_70_3_72.5	T71A4		8,6
19,4	72,7	115	4,0	A_60_3_72.7	T71A4		6,9
19,4	45,4	117	2,6	A_55_2_45.4	T71B6		7
19,2	146,9	116	1,6	A_50_3_146.9	T63B2		4,5
19,2	45,9	118	1,6	A_45_2_45.9	T71B6		5
19,1	46,2	117	2,0	A_50_3_46.2	T71B6		4,5
18,8	46,9	118	2,8	A_55_3_46.9	T71B6		5
18,2	77,5	122	1,8	A_50_3_77.5	T71A4		4,5
18,1	78	123	2,3	A_55_3_78	T71A4		5
18,0	157,1	124	2,2	A_55_3_157.1	T63B2		5
17,9	78,6	124	3,7	A_60_3_78.6	T71A4		6,9
17,7	49,6	128	0,9	A_41_2_49.6	T71B6		4,5
17,7	49,6	125	2,6	A_55_3_49.6	T71B6		5
17,7	79,8	126	1,6	A_45_3_79.8	T71A4		4,1
17,3	162,6	128	1,5	A_50_3_162.6	T63B2		4,5
17,3	50,8	128	1,8	A_50_3_50.8	T71B6		4,5
17,3	50,9	128	5,1	A_70_3_50.9	T71B6		8,6
17,3	51	129	3,9	A_60_3_51	T71B6		6,9
17,1	82,5	130	0,8	A_41_3_82.5	T71A4		3
17,1	51,6	130	1,7	A_45_3_51.6	T71B6		4,1
17,0	83,2	131	4,6	A_70_3_83.2	T71A4		8,6
16,9	167,1	132	2,1	A_55_3_167.1	T63B2		5
16,9	167,4	132	0,8	A_41_3_167.4	T63B2		3
16,6	52,9	133	4,9	A_70_3_52.9	T71B6		8,6
16,2	54,3	137	1,7	A_50_3_54.3	T71B6		4,5
16,2	54,3	137	2,4	A_55_3_54.3	T71B6		5
16,2	54,4	137	0,9	A_41_3_54.4	T71B6		3
16,0	88,1	139	2,2	A_55_3_88.1	T71A4		5
15,9	55,2	139	3,6	A_60_3_55.2	T71B6		6,9
15,8	89,3	141	1,5	A_50_3_89.3	T71A4		4,5
15,8	89,5	141	4,3	A_70_3_89.5	T71A4		8,6
15,6	90,4	142	3,2	A_60_3_90.4	T71A4		6,9
15,5	181,5	143	1,3	A_50_3_181.5	T63B2		4,5
15,5	91	143	0,8	A_41_3_91	T71A4		3
15,3	92	145	1,4	A_45_3_92	T71A4		4,1
14,8	95,5	150	2,0	A_55_3_95.5	T71A4		5
14,7	59,8	151	4,3	A_70_3_59.8	T71B6		8,6
14,6	96,4	152	4,0	A_70_3_96.4	T71A4		8,6

1.7 - Motoréducteurs

1.7 - Motorreductores

1.7 - Motorredutores

n_2 min^{-1}	ir	T2 Nm	FS'			0.25 kW	Ptn kW
14,6	60,3	152	3,0	A_60_3_60.3		T71B6	6,9
14,5	194,1	153	1,8	A_55_3_194.1		T63B2	5
14,5	60,6	153	1,4	A_45_3_60.6		T71B6	4,1
14,4	61,3	155	0,8	A_41_3_61.3		T71B6	3
14,2	61,8	156	2,1	A_55_3_61.8		T71B6	5
14,1	100,2	158	2,7	A_60_3_100.2		T71A4	6,9
13,8	102,1	161	1,3	A_50_3_102.1		T71A4	4,5
13,6	103,5	163	1,8	A_55_3_103.5		T71A4	5
13,5	104,3	164	3,7	A_70_3_104.3		T71A4	8,6
13,5	65,2	164	2,0	A_55_3_65.2		T71B6	5
13,4	211,1	166	1,5	A_55_3_211.1		T63B2	5
13,4	65,9	167	1,4	A_50_3_65.9		T71B6	4,5
13,0	67,7	171	3,8	A_70_3_67.7		T71B6	8,6
12,8	110,1	173	1,7	A_55_3_110.1		T71A4	5
12,7	223	175	1,1	A_50_3_223		T63B2	4,5
12,6	112,2	177	2,6	A_60_3_112.2		T71A4	6,9
12,5	33,6	182	1,2	A_50_2_33.6		T90L12	6,3
12,5	113,2	178	3,4	A_70_3_113.2		T71A4	8,6
12,4	113,7	179	1,0	A_45_3_113.7		T71A4	4,1
12,3	71,5	180	1,3	A_50_3_71.5		T71B6	4,5
12,2	72,4	183	1,1	A_45_3_72.4		T71B6	4,1
12,1	72,5	183	1,8	A_55_3_72.5		T71B6	5
12,1	72,5	183	3,6	A_70_3_72.5		T71B6	8,6
12,1	72,7	184	2,7	A_60_3_72.7		T71B6	6,9
12,0	117,6	185	1,2	A_50_3_117.6		T71A4	4,5
11,8	238,5	188	1,4	A_55_3_238.5		T63B2	5
11,8	119,8	189	3,2	A_70_3_119.8		T71A4	8,6
11,5	122,3	193	1,6	A_55_3_122.3		T71A4	5
11,4	77,5	195	1,2	A_50_3_77.5		T71B6	4,5
11,3	37,2	201	2,2	A_60_2_37.2		T90L12	9,6
11,3	78	197	1,5	A_55_3_78		T71B6	5
11,2	78,6	198	2,5	A_60_3_78.6		T71B6	6,9
11,1	127,5	201	1,1	A_50_3_127.5		T71A4	4,5
11,0	79,8	201	1,1	A_45_3_79.8		T71B6	4,1
11,0	128,8	203	2,3	A_60_3_128.8		T71A4	6,9
10,9	129,1	204	0,9	A_45_3_129.1		T71A4	4,1
10,6	83,2	210	3,1	A_70_3_83.2		T71B6	8,6
10,4	135,2	213	2,8	A_70_3_135.2		T71A4	8,6
10,3	136,3	215	1,4	A_55_3_136.3		T71A4	5
10,3	40,6	219	2,0	A_60_2_40.6		T90L12	9,6
10,0	88,1	223	1,5	A_55_3_88.1		T71B6	5
10,0	42,2	228	2,8	A_70_2_42.2		T90L12	12
9,9	143	225	1,9	A_60_3_143		T71A4	6,9
9,9	89,3	225	1,0	A_50_3_89.3		T71B6	4,5
9,8	89,5	226	2,9	A_70_3_89.5		T71B6	8,6
9,7	90,4	228	2,2	A_60_3_90.4		T71B6	6,9
9,6	146,9	231	0,9	A_50_3_146.9		T71A4	4,5
9,6	92	232	0,9	A_45_3_92		T71B6	4,1
9,5	148,8	234	2,6	A_70_3_148.8		T71A4	8,6
9,4	301,2	237	1,1	A_55_3_301.2		T63B2	5
9,3	45,2	244	1,8	A_60_2_45.2		T90L12	9,6
9,2	95,5	241	1,4	A_55_3_95.5		T71B6	5
9,1	96,4	243	2,7	A_70_3_96.4		T71B6	8,6
9,0	157,1	248	1,2	A_55_3_157.1		T71A4	5
8,9	47	254	2,5	A_70_2_47		T90L12	12
8,8	159,5	251	0,7	A_45_3_159.5		T71A4	4,1
8,8	100,2	253	1,8	A_60_3_100.2		T71B6	6,9
8,7	162,6	256	0,8	A_50_3_162.6		T71A4	4,5
8,6	102,1	257	0,9	A_50_3_102.1		T71B6	4,5
8,6	164,1	259	1,6	A_60_3_164.1		T71A4	6,9
8,5	103,5	261	1,3	A_55_3_103.5		T71B6	5
8,4	167,1	263	1,1	A_55_3_167.1		T71A4	5
8,4	104,3	263	2,5	A_70_3_104.3		T71B6	8,6
8,3	170,8	269	2,2	A_70_3_170.8		T71A4	8,6
8,0	52,4	283	1,7	A_70_2_52.4		T90L12	12
8,0	110,1	278	1,2	A_55_3_110.1		T71B6	5
7,8	112,2	283	1,8	A_60_3_112.2		T71B6	6,9
7,8	181,5	286	0,7	A_50_3_181.5		T71A4	4,5
7,8	113,2	286	2,3	A_70_3_113.2		T71B6	8,6
7,6	185,2	292	1,4	A_60_3_185.2		T71A4	6,9
7,5	117,6	297	0,8	A_50_3_117.6		T71B6	4,5
7,4	57,1	302	10,9	A_120_3_57.1		T90L12	22,1
7,4	119,8	302	2,2	A_70_3_119.8		T71B6	8,6
7,3	57,2	309	1,6	A_70_2_57.2		T90L12	12
7,3	192,7	303	2,0	A_70_3_192.7		T71A4	8,6
7,3	194,1	306	1,0	A_55_3_194.1		T71A4	5
7,2	122,3	308	1,1	A_55_3_122.3		T71B6	5
6,9	127,5	321	0,7	A_50_3_127.5		T71B6	4,5
6,8	128,8	325	1,5	A_60_3_128.8		T71B6	6,9
6,8	62,2	329	10,0	A_120_3_62.2		T90L12	22,1

n_2 min^{-1}	ir	T2 Nm	FS'			0.25 kW	Ptn kW
6,68	211,1	331,8	0,8	A_55_3_211.1		T71A4	5
6,51	135,2	341	1,9	A_70_3_135.2		T71B6	8,6
6,46	136,3	343,2	1,0	A_55_3_136.3		T71B6	5
6,15	143	360,7	1,3	A_60_3_143		T71B6	6,9
6,1	231,1	364,4	1,4	A_70_3_231.1		T71A4	8,6
5,91	238,5	375	0,8	A_55_3_238.5		T71A4	5
5,91	148,8	375,5	1,7	A_70_3_148.8		T71B6	8,6
5,79	72,6	383,5	8,6	A_120_3_72.6		T90L12	22,1
5,6	157,1	396,5	0,8	A_55_3_157.1		T71B6	5
5,41	260,8	410,1	1,3	A_70_3_260.8		T71A4	8,6
5,41	77,7	410,4	8,0	A_120_3_77.7		T90L12	22,1
5,36	164,1	414,3	1,1	A_60_3_164.1		T71B6	6,9
5,27	167,1	421	0,8	A_55_3_167.1		T71B6	5
5,15	170,8	430,9	1,5	A_70_3_170.8		T71B6	8,6
5,11	82,2	434,4	7,6	A_120_3_82.2		T90L12	22,1
4,75	185,2	466,7	1,0	A_60_3_185.2		T71B6	6,9
4,63	90,7	479,7	6,9	A_120_3_90.7		T90L12	22,1
4,57	192,7	486,1	1,3	A_70_3_192.7		T71B6	8,6
4,09	102,6	542,8	6,1	A_120_3_102.6		T90L12	22,1
3,81	231,1	581,6	0,9	A_70_3_231.1		T71B6	8,6
3,67	114,4	604,8	5,5	A_120_3_114.4		T90L12	22,1
3,37	260,8	658,4	0,9	A_70_3_260.8		T71B6	8,6
3,36	124,9	661,1	5,0	A_120_3_124.9		T90L12	22,1
2,94	142,9	755,5	4,4	A_120_3_142.9		T90L12	22,1
2,69	156	825,8	4,0	A_120_3_156		T90L12	22,1
2,39	175,7	929,1	3,6	A_120_3_175.7		T90L12	22,1
2,31	182	961,5	3,4	A_120_3_182		T90L12	22,1
2,13	197,1	1043	3,2	A_120_3_197.1		T90L12	22,1
2,06	204,2	1078,8	1,8	A_100_3_204.2		T90L12	18,5
2,05	205	1082,7	3,0	A_120_3_205		T90L12	22,1
1,95	215,4	1139,6	0,9	A_80_3_215.4		T90L12	10,7
1,89	222	1175,2	2,8	A_120_3_222		T90L12	22,1
1,86	226,3	1194,5	2,3	A_110_3_223.6		T90L12	19,5
1,82	230,2	1219,3	1,6	A_100_3_230.2		T90L12	18,5
1,75	239,8	1271,7	0,8	A_80_3_239.8		T90L12	10,7
1,68	250,6	1320,8	2,1	A_110_3_247.5		T90L12	19,5
1,64	256	1354,7	2,4	A_120_3_256		T90L12	22,1
1,51	279	1470,6	1,9	A_110_3_279		T90L12	19,5
1,51	277,3	1470,6	2,2	A_120_3_277.3		T90L12	22,1
1,41	298,9	1575,4	0,9	A_90_3_298.9		T90L12	12,4
1,26	332,9	1763,1	0,8	A_90_3_332.9		T90L12	12,4

1.7 - Motoréducteurs

n_2 min^{-1}	ir	T2 Nm	FS'		0.37 kW	Ptn kW
1616	1,77	2,1	6,8	A_32_1_1.77	T71A2	3
1582	1,77	2,2	6,7	A_32_1_1.77	T63C2	3
1382	2,07	2,5	6,0	A_32_1_2.07	T71A2	3
1353	2,07	2,5	5,9	A_32_1_2.07	T63C2	3
1171	1,17	2,9	10,2	A_40_1_1.17	T71B4	5,5
1163	2,46	2,9	5,5	A_32_1_2.46	T71A2	3
1145	1,17	3,0	10,0	A_40_1_1.17	T63D4	5,5
1138	2,46	3,0	5,3	A_32_1_2.46	T63C2	3
969	2,95	3,5	4,9	A_32_1_2.95	T71A2	3
949	2,95	3,6	4,8	A_32_1_2.95	T63C2	3
901	1,52	3,8	9,2	A_40_1_1.52	T71B4	5,5
882	1,52	3,9	9,0	A_40_1_1.52	T63D4	5,5
849	3,37	4,0	4,4	A_32_1_3.37	T71A2	3
841	3,4	4,0	8,0	A_35_2_3.4	T71A2	4,5
831	3,37	4,1	4,3	A_32_1_3.37	T63C2	3
824	3,4	4,1	2,9	A_25_2_3.4	T63C2	3
824	3,4	4,1	7,9	A_35_2_3.4	T63C2	4,5
811	1,69	4,2	9,5	A_40_1_1.69	T71B4	5,5
803	1,17	4,3	7,0	A_40_1_1.17	T80A6	5,5
793	1,69	4,3	9,3	A_40_1_1.69	T63D4	5,5
778	1,17	4,4	6,8	A_40_1_1.17	T71C6	5,5
774	1,77	4,4	4,9	A_32_1_1.77	T71B4	3
767	3,73	4,5	11,2	A_40_1_3.73	T71A2	5,5
757	1,77	4,5	4,8	A_32_1_1.77	T63D4	3
751	3,73	4,6	11,0	A_40_1_3.73	T63C2	5,5
737	3,88	4,7	3,8	A_32_1_3.88	T71A2	3
728	1,25	4,7	11,7	A_50_1_1.25	T71C6	6,5
722	3,88	4,7	3,7	A_32_1_3.88	T63C2	3
718	3,9	4,7	2,6	A_25_2_3.9	T63C2	3
715	4	4,7	7,2	A_35_2_4	T71A2	4,5
700	4	4,8	7,1	A_35_2_4	T63C2	4,5
699	1,96	4,9	9,2	A_40_1_1.96	T71B4	5,5
684	1,96	5,0	9,0	A_40_1_1.96	T63D4	5,5
662	2,07	5,2	4,4	A_32_1_2.07	T71B4	3
647	2,07	5,3	4,3	A_32_1_2.07	T63D4	3
631	4,53	5,4	3,3	A_32_1_4.53	T71A2	3
618	1,52	5,5	6,3	A_40_1_1.52	T80A6	5,5
618	4,53	5,5	3,2	A_32_1_4.53	T63C2	3
614	1,53	5,6	11,3	A_50_1_1.53	T80A6	6,5
614	2,23	5,6	9,0	A_40_1_2.23	T71B4	5,5
609	4,7	5,5	6,5	A_35_2_4.7	T71A2	4,5
601	2,23	5,7	8,8	A_40_1_2.23	T63D4	5,5
599	1,52	5,7	6,1	A_40_1_1.52	T71C6	5,5
596	4,7	5,6	6,4	A_35_2_4.7	T63C2	4,5
595	1,53	5,8	10,9	A_50_1_1.53	T71C6	6,5
583	4,8	5,8	2,1	A_25_2_4.8	T63C2	3
581	4,92	5,9	7,6	A_40_1_4.92	T71A2	5,5
569	4,92	6,0	7,5	A_40_1_4.92	T63C2	5,5
563	5,08	6,1	11,8	A_50_1_5.08	T71A2	6,5
557	2,46	6,2	3,9	A_32_1_2.46	T71B4	3
556	1,69	6,2	6,5	A_40_1_1.69	T80A6	5,5
551	5,08	6,2	11,6	A_50_1_5.08	T63C2	6,5
545	2,46	6,3	3,8	A_32_1_2.46	T63D4	3
539	5,31	6,4	3,0	A_32_1_5.31	T71A2	3
538	1,69	6,4	6,3	A_40_1_1.69	T71C6	5,5
537	2,55	6,4	7,8	A_40_1_2.55	T71B4	5,5
531	1,77	6,5	3,4	A_32_1_1.77	T80A6	3
530	5,4	6,3	5,7	A_35_2_5.4	T71A2	4,5
527	5,31	6,5	2,9	A_32_1_5.31	T63C2	3
525	2,55	6,5	7,7	A_40_1_2.55	T63D4	5,5
519	5,4	6,5	5,6	A_35_2_5.4	T63C2	4,5
514	1,77	6,7	3,3	A_32_1_1.77	T71C6	3
504	5,67	6,8	5,9	A_40_1_5.67	T71A2	5,5
503	1,81	6,8	11,7	A_50_1_1.81	T71C6	6,5
500	5,6	6,7	1,8	A_25_2_5.6	T63C2	3
494	5,67	6,9	5,8	A_40_1_5.67	T63C2	5,5
491	5,83	7,0	9,0	A_50_1_5.83	T71A2	6,5
482	2,84	7,1	12,0	A_50_1_2.84	T71B4	6,5
480	5,83	7,1	8,8	A_50_1_5.83	T63C2	6,5
480	1,96	7,1	6,3	A_40_1_1.96	T80A6	5,5
472	2,84	7,3	11,7	A_50_1_2.84	T63D4	6,5
464	2,95	7,4	3,4	A_32_1_2.95	T71B4	3
464	1,96	7,4	6,1	A_40_1_1.96	T71C6	5,5
461	2,04	7,4	10,8	A_50_1_2.04	T80A6	6,5
454	2,95	7,5	3,3	A_32_1_2.95	T63D4	3
454	2,07	7,5	3,0	A_32_1_2.07	T80A6	3
454	6,3	7,4	4,9	A_35_2_6.3	T71A2	4,5
448	3,06	7,7	11,8	A_50_1_3.06	T71B4	6,5
446	2,04	7,7	10,4	A_50_1_2.04	T71C6	6,5
444	6,3	7,6	4,8	A_35_2_6.3	T63C2	4,5

1.7 - Motorreductores

1.7 - Motorredutores

n_2 min^{-1}	ir	T2 Nm	FS'		0.37 kW	Ptn kW
443	6,45	7,7	2,2	A_32_1_6.45	T71A2	3
440	2,07	7,8	2,9	A_32_1_2.07	T71C6	3
438	3,06	7,8	11,5	A_50_1_3.06	T63D4	6,5
435	6,58	7,9	7,6	A_50_1_6.58	T71A2	6,5
434	6,45	7,9	2,1	A_32_1_6.45	T63C2	3
431	3,18	8,0	6,3	A_40_1_3.18	T71B4	5,5
426	6,58	8,1	7,4	A_50_1_6.58	T63C2	6,5
422	2,23	8,1	6,1	A_40_1_2.23	T80A6	5,5
421	3,18	8,1	6,1	A_40_1_3.18	T63D4	5,5
416	3,29	8,2	10,9	A_50_1_3.29	T71B4	6,5
409	7	8,4	4,5	A_40_1_7	T71A2	5,5
408	2,23	8,4	6,0	A_40_1_2.23	T71C6	5,5
407	3,29	8,4	10,7	A_50_1_3.29	T63D4	6,5
407	3,37	8,4	3,1	A_32_1_3.37	T71B4	3
403	3,4	8,3	4,2	A_35_2_3.4	T71B4	4,5
400	7	8,6	4,4	A_40_1_7	T63C2	5,5
398	3,37	8,6	3,0	A_32_1_3.37	T63D4	3
394	3,4	8,5	1,4	A_25_2_3.4	T63D4	3
394	3,4	8,5	4,1	A_35_2_3.4	T63D4	4,5
392	7,3	8,6	4,8	A_35_2_7.3	T71A2	4,5
389	7,2	8,6	1,4	A_25_2_7.2	T63C2	3
385	3,56	8,9	10,1	A_50_1_3.56	T71B4	6,5
384	7,3	8,8	4,7	A_35_2_7.3	T63C2	4,5
382	2,46	9,0	2,7	A_32_1_2.46	T80A6	3
381	7,5	8,8	8,2	A_41_2_7.5	T71A2	4,5
379	2,48	9,0	8,8	A_50_1_2.48	T80A6	6,5
376	3,56	9,1	9,9	A_50_1_3.56	T63D4	6,5
373	7,5	9,0	8,0	A_41_2_7.5	T63C2	4,5
370	2,46	9,3	2,6	A_32_1_2.46	T71C6	3
369	2,55	9,3	5,4	A_40_1_2.55	T80A6	5,5
367	3,73	9,3	5,4	A_40_1_3.73	T71B4	5,5
367	2,48	9,3	8,6	A_50_1_2.48	T71C6	6,5
359	3,73	9,5	5,2	A_40_1_3.73	T63D4	5,5
357	2,55	9,6	5,2	A_40_1_2.55	T71C6	5,5
354	3,87	9,7	9,3	A_50_1_3.87	T71B4	6,5
353	3,88	9,7	2,7	A_32_1_3.88	T71B4	3
346	3,87	9,9	9,1	A_50_1_3.87	T63D4	6,5
345	3,88	9,9	2,6	A_32_1_3.88	T63D4	3
345	8,3	9,9	11,6	A_60_1_8.3	T71A2	9
344	3,9	9,8	1,2	A_25_2_3.9	T63D4	3
343	4	9,8	3,9	A_35_2_4	T71B4	4,5
336	8,5	10,0	7,7	A_41_2_8.5	T71A2	4,5
335	4	10,0	3,8	A_35_2_4	T63D4	4,5
333	8,6	10,3	2,9	A_40_1_8.6	T71A2	5,5
331	2,84	10,4	8,2	A_50_1_2.84	T80A6	6,5
329	8,5	10,2	7,6	A_41_2_8.5	T63C2	4,5
329	8,7	10,2	4,4	A_35_2_8.7	T71A2	4,5
326	8,6	10,5	2,8	A_40_1_8.6	T63C2	5,5
322	8,7	10,4	1,2	A_25_2_8.7	T63C2	3
322	8,7	10,4	4,3	A_35_2_8.7	T63C2	4,5
320	2,84	10,7	7,9	A_50_1_2.84	T71C6	6,5
319	2,95	10,8	2,3	A_32_1_2.95	T80A6	3
311	9	10,8	1,1	A_25_2_9	T63C2	3
308	2,95	11,1	2,3	A_32_1_2.95	T71C6	3
307	3,06	11,2	8,1	A_50_1_3.06	T80A6	6,5
302	4,53	11,3	2,3	A_32_1_4.53	T71B4	3
297	3,06	11,5	7,8	A_50_1_3.06	T71C6	6,5
296	4,53	11,6	2,3	A_32_1_4.53	T63D4	3
296	3,18	11,6	4,3	A_40_1_3.18	T80A6	5,5
295	9,7	11,4	11,9	A_45_2_9.7	T71A2	5
291	4,7	11,5	3,5	A_35_2_4.7	T71B4	4,5
286	3,18	12,0	4,2	A_40_1_3.18	T71C6	5,5
286	3,29	12,0	7,5	A_50_1_3.29	T80A6	6,5
285	4,7	11,8	3,4	A_35_2_4.7	T63D4	4,5
283	10,1	11,9	3,8	A_35_2_10.1	T71A2	4,5
279	4,8	12,0	1,0	A_25_2_4.8	T63D4	3
279	3,37	12,3	2,1	A_32_1_3.37	T80A6	3
278	4,92	12,3	3,7	A_40_1_4.92	T71B4	5,5
277	10,1	12,1	3,7	A_35_2_10.1	T63C2	4,5
277	3,29	12,4	7,3	A_50_1_3.29	T71C6	6,5
276	3,4	12,1	3,2	A_35_2_3.4	T80A6	4,5
272	10,5	12,3	6,6	A_41_2_10.5	T71A2	4,5
272	4,92	12,6	3,6	A_40_1_4.92	T63D4	5,5
270	3,37	12,7	2,0	A_32_1_3.37	T71C6	3
270	5,08	12,7	5,9	A_50_1_5.08	T71B4	6,5
269	5,1	12,5	11,2	A_50_2_5.1	T71B4	6,3
268	3,4	12,5	3,1	A_35_2_3.4	T71C6	4,5
267	10,5	12,6	1,0	A_25_2_10.5	T63C2	3
267	10,5	12,6	6,4	A_41_2_10.5	T63C2	4,5
264	3,56	13,0	6,9	A_50_1_3.56	T80A6	6,5

1.7 - Motoréducteurs

1.7 - Motorreductores

1.7 - Motorredutores

n_2 min^{-1}	ir	T2 Nm	FS'			0.37 kW	Ptn kW
264	5,08	13,0	5,8	A_50_1_5.08		T63D4	6,5
258	5,31	13,3	2,0	A_32_1_5.31		T71B4	3
256	3,56	13,4	6,7	A_50_1_3.56		T71C6	6,5
254	5,4	13,2	3,0	A_35_2_5.4		T71B4	4,5
252	5,31	13,6	2,0	A_32_1_5.31		T63D4	3
252	3,73	13,6	3,7	A_40_1_3.73		T80A6	5,5
248	5,4	13,5	3,0	A_35_2_5.4		T63D4	4,5
244	11,7	13,7	3,3	A_35_2_11.7		T71A2	4,5
244	3,73	14,0	3,6	A_40_1_3.73		T71C6	5,5
243	3,87	14,1	6,4	A_50_1_3.87		T80A6	6,5
242	3,88	14,1	1,8	A_32_1_3.88		T80A6	3
242	5,67	14,2	2,8	A_40_1_5.67		T71B4	5,5
239	11,7	14,0	3,2	A_35_2_11.7		T63C2	4,5
239	5,6	14,0	0,9	A_25_2_5.6		T63D4	3
236	12,1	14,2	6,1	A_41_2_12.1		T71A2	4,5
236	12,1	14,2	10,1	A_45_2_12.1		T71A2	5
236	5,67	14,5	2,8	A_40_1_5.67		T63D4	5,5
236	5,8	14,2	8,1	A_45_2_5.8		T71B4	5
235	3,87	14,6	6,2	A_50_1_3.87		T71C6	6,5
235	4	14,3	2,9	A_35_2_4		T80A6	4,5
235	5,83	14,6	4,5	A_50_1_5.83		T71B4	6,5
235	3,88	14,6	1,8	A_32_1_3.88		T71C6	3
231	5,92	14,8	9,9	A_60_1_5.92		T71B4	9
231	12,1	14,5	5,9	A_41_2_12.1		T63C2	4,5
230	5,83	14,9	4,4	A_50_1_5.83		T63D4	6,5
229	12,5	14,7	10,7	A_50_2_12.5		T71A2	6,3
228	4	14,8	2,8	A_35_2_4		T71C6	4,5
220	13	15,3	6,0	A_41_2_13		T71A2	4,5
217	6,3	15,4	2,6	A_35_2_6.3		T71B4	4,5
217	6,3	15,4	9,5	A_50_2_6.3		T71B4	6,3
215	13	15,6	5,9	A_41_2_13		T63C2	4,5
214	6,4	15,7	7,7	A_45_2_6.4		T71B4	5
214	4,4	15,7	9,2	A_50_2_4.4		T80A6	6,3
213	6,3	15,8	2,5	A_35_2_6.3		T63D4	4,5
212	6,45	16,1	1,3	A_32_1_6.45		T71B4	3
210	13,6	16,0	2,8	A_35_2_13.6		T71A2	4,5
209	13,4	16,1	0,8	A_25_2_13.4		T63C2	3
208	6,58	16,5	3,6	A_50_1_6.58		T71B4	6,5
208	6,45	16,5	1,3	A_32_1_6.45		T63D4	3
208	4,53	16,5	1,6	A_32_1_4.53		T80A6	3
207	4,4	16,2	8,9	A_50_2_4.4		T71C6	6,3
206	13,6	16,3	2,8	A_35_2_13.6		T63C2	4,5
204	6,58	16,8	3,6	A_50_1_6.58		T63D4	6,5
201	14,2	16,7	9,2	A_45_2_14.2		T71A2	5
201	4,53	17,1	1,6	A_32_1_4.53		T71C6	3
201	6,83	17,1	7,3	A_60_1_6.83		T71B4	9
200	4,69	17,1	9,9	A_60_1_4.69		T80A6	9
200	4,7	16,8	2,6	A_35_2_4.7		T80A6	4,5
197	14,5	17,0	9,6	A_50_2_14.5		T71A2	6,3
196	7	17,5	2,2	A_40_1_7		T71B4	5,5
194	4,69	17,7	9,6	A_60_1_4.69		T71C6	9
194	4,7	17,3	2,5	A_35_2_4.7		T71C6	4,5
191	7	17,9	2,1	A_40_1_7		T63D4	5,5
191	4,92	17,9	2,5	A_40_1_4.92		T80A6	5,5
188	7,3	17,9	2,5	A_35_2_7.3		T71B4	4,5
187	15,3	18,0	5,3	A_41_2_15.3		T71A2	4,5
185	7,4	18,1	7,2	A_45_2_7.4		T71B4	5
185	7,4	18,1	8,4	A_50_2_7.4		T71B4	6,3
185	5,08	18,5	4,0	A_50_1_5.08		T80A6	6,5
185	4,92	18,5	2,4	A_40_1_4.92		T71C6	5,5
184	5,1	18,2	8,4	A_50_2_5.1		T80A6	6,3
184	7,45	18,6	6,4	A_60_1_7.45		T71B4	9
184	7,3	18,3	2,5	A_35_2_7.3		T63D4	4,5
183	15,3	18,3	5,2	A_41_2_15.3		T63C2	4,5
183	7,5	18,4	4,4	A_41_2_7.5		T71B4	4,5
182	15,7	18,4	2,7	A_35_2_15.7		T71A2	4,5
182	5,17	18,9	8,7	A_60_1_5.17		T80A6	9
179	5,08	19,1	3,9	A_50_1_5.08		T71C6	6,5
179	7,5	18,8	4,3	A_41_2_7.5		T63D4	4,5
178	5,1	18,8	8,1	A_50_2_5.1		T71C6	6,3
178	15,7	18,8	2,7	A_35_2_15.7		T63C2	4,5
177	5,31	19,4	1,4	A_32_1_5.31		T80A6	3
176	5,17	19,5	8,4	A_60_1_5.17		T71C6	9
174	5,4	19,3	2,3	A_35_2_5.4		T80A6	4,5
172	5,3	19,6	11,7	A_55_2_5.3		T71C6	7
171	5,31	20	1,3	A_32_1_5.31		T71C6	3
170	16,8	19,7	8,6	A_50_2_16.8		T71A2	6,3
169	16,9	19,8	7,3	A_45_2_16.9		T71A2	5
169	5,4	19,9	2,2	A_35_2_5.4		T71C6	4,5
166	5,67	21	2,0	A_40_1_5.67		T80A6	5,5

n_2 min^{-1}	ir	T2 Nm	FS'			0.37 kW	Ptn kW
165	8,3	21	5,5	A_60_1_8.3		T71B4	9
165	8,3	20	7,8	A_50_2_8.3		T71B4	6,3
163	8,4	21	11,2	A_55_2_8.4		T71B4	7
162	5,8	21	6,0	A_45_2_5.8		T80A6	5
161	5,83	21	3,1	A_50_1_5.83		T80A6	6,5
161	8,5	21	4,1	A_41_2_8.5		T71B4	4,5
161	8,5	21	6,7	A_45_2_8.5		T71B4	5
160	5,67	21	2,0	A_40_1_5.67		T71C6	5,5
159	8,6	22	1,4	A_40_1_8.6		T71B4	5,5
159	5,92	22	7,2	A_60_1_5.92		T80A6	9
158	18,1	21	2,4	A_35_2_18.1		T71A2	4,5
158	8,5	21	4,0	A_41_2_8.5		T63D4	4,5
157	8,7	21	2,3	A_35_2_8.7		T71B4	4,5
157	18,2	21	7,8	A_50_2_18.2		T71A2	6,3
157	5,8	21	5,8	A_45_2_5.8		T71C6	5
156	18,3	22	4,4	A_41_2_18.3		T71A2	4,5
156	5,83	22	3,0	A_50_1_5.83		T71C6	6,5
156	8,6	22	1,4	A_40_1_8.6		T63D4	5,5
155	18,1	22	2,3	A_35_2_18.1		T63C2	4,5
154	8,7	22	2,3	A_35_2_8.7		T63D4	4,5
154	5,92	22	7,0	A_60_1_5.92		T71C6	9
153	18,3	22	4,3	A_41_2_18.3		T63C2	4,5
153	18,7	22	7,2	A_45_2_18.7		T71A2	5
152	6,2	22	11,3	A_55_2_6.2		T80A6	7
149	6,3	23	2,0	A_35_2_6.3		T80A6	4,5
149	6,3	23	7,1	A_50_2_6.3		T80A6	6,3
149	9,2	23	7,2	A_50_2_9.2		T71B4	6,3
147	19,4	23	11,9	A_55_2_19.4		T71A2	7
147	6,4	23	5,7	A_45_2_6.4		T80A6	5
147	6,2	23	10,9	A_55_2_6.2		T71C6	7
146	6,45	24	0,9	A_32_1_6.45		T80A6	3
144	6,3	23	1,9	A_35_2_6.3		T71C6	4,5
144	6,3	23	6,9	A_50_2_6.3		T71C6	6,3
143	6,58	24	2,5	A_50_1_6.58		T80A6	6,5
142	6,4	24	5,5	A_45_2_6.4		T71C6	5
142	20,2	24	4,0	A_41_2_20.2		T71A2	4,5
141	9,7	24	6,3	A_45_2_9.7		T71B4	5
141	6,45	24	0,9	A_32_1_6.45		T71C6	3
139	20,2	24	3,9	A_41_2_20.2		T63C2	4,5
138	9,9	24	10,7	A_55_2_9.9		T71B4	7
138	6,58	25	2,4	A_50_1_6.58		T71C6	6,5
138	6,8	24	9,9	A_55_2_6.8		T80A6	7
138	6,83	25	5,3	A_60_1_6.83		T80A6	9
138	20,8	24	7,0	A_50_2_20.8		T71A2	6,3
136	10,1	25	2,0	A_35_2_10.1		T71B4	4,5
136	21,1	25	10,9	A_55_2_21.1		T71A2	7
134	7	26	1,5	A_40_1_7		T80A6	5,5
134	7	25	10,5	A_55_2_7		T80A6	7
134	21,3	25	2,0	A_35_2_21.3		T71A2	4,5
134	6,8	25	9,6	A_55_2_6.8		T71C6	7
133	6,83	26	5,1	A_60_1_6.83		T71C6	9
133	21,5	25	6,4	A_45_2_21.5		T71A2	5
133	10,1	25	2,0	A_35_2_10.1		T63D4	4,5
132	10,4	26	6,7	A_50_2_10.4		T71B4	6,3
131	21,3	26	2,0	A_35_2_21.3		T63C2	4,5
130	10,5	26	3,5	A_41_2_10.5		T71B4	4,5
130	7	26	1,5	A_40_1_7		T71C6	5,5
130	7	26	10,1	A_55_2_7		T71C6	7
129	7,3	26	1,9	A_35_2_7.3		T80A6	4,5
128	7,36	27	11,2	A_80_1_7.36		T80A6	14
128	10,5	26	3,4	A_41_2_10.5		T63D4	4,5
127	7,4	26	5,4	A_45_2_7.4		T80A6	5
127	7,4	26	6,3	A_50_2_7.4		T80A6	6,3
127	22,6	27	7,8	A_55_2_22.6		T71A2	7
126	7,45	27	4,8	A_60_1_7.45		T80A6	9
125	7,5	27	3,2	A_41_2_7.5		T80A6	4,5
125	7,3	27	1,9	A_35_2_7.3		T71C6	4,5
123	11,1	27	9,6	A_55_2_11.1		T71B4	7
123	7,4	27	5,2	A_45_2_7.4		T71C6	5
123	7,4	27	6,1	A_50_2_7.4		T71C6	6,3
122	7,45	28	4,6	A_60_1_7.45		T71C6	9
121	7,5	28	3,1	A_41_2_7.5		T71C6	4,5
120	23,8	28	6,5	A_50_2_23.8		T71A2	6,3
120	23,9	28	3,4	A_41_2_23.9		T71A2	4,5
117	23,9	29	3,3	A_41_2_23.9		T63C2	4,5
117	11,7	29	1,7	A_35_2_11.7		T71B4	4,5
115	11,7	29	1,7	A_35_2_11.7		T63D4	4,5
113	25,2	30	1,7	A_35_2_25.2		T71A2	4,5
113	8,3	30	4,1	A_60_1_8.3		T80A6	9
113	8,3	30	5,8	A_50_2_8.3		T80A6	6,3

1.7 - Motoréducteurs

1.7 - Motorreductores

1.7 - Motorredutores

n_2 min^{-1}	ir	T2 Nm	FS'			0.37 kW	Ptn kW
113	8,3	30	8,6	A_80_1_8.3	T80A6		14
113	12,1	30	3,2	A_41_2_12.1	T71B4		4,5
113	12,1	30	5,4	A_45_2_12.1	T71B4		5
112	12,2	30	9,4	A_55_2_12.2	T71B4		7
112	8,4	30	8,3	A_55_2_8.4	T80A6		7
111	25,2	30	1,7	A_35_2_25.2	T63C2		4,5
111	12,1	30	3,1	A_41_2_12.1	T63D4		4,5
111	8,5	30	3,1	A_41_2_8.5	T80A6		4,5
111	8,5	30	5,0	A_45_2_8.5	T80A6		5
110	25,9	30	5,9	A_50_2_25.9	T71A2		6,3
110	8,3	31	4,0	A_60_1_8.3	T71C6		9
110	8,3	31	5,6	A_50_2_8.3	T71C6		6,3
110	12,5	31	5,7	A_50_2_12.5	T71B4		6,3
109	8,6	31	1,0	A_40_1_8.6	T80A6		5,5
109	4,3	31	10,1	A_60_2_4.3	T100B12		9,6
108	8,4	31	8,1	A_55_2_8.4	T71C6		7
108	8,7	31	1,7	A_35_2_8.7	T80A6		4,5
108	26,6	31	4,6	A_45_2_26.6	T71A2		5
107	8,5	31	3,0	A_41_2_8.5	T71C6		4,5
107	8,5	31	4,8	A_45_2_8.5	T71C6		5
107	4,4	31	4,6	A_50_2_4.4	T100B12		6,3
106	8,6	32	1,0	A_40_1_8.6	T71C6		5,5
106	8,9	32	12,0	A_60_2_8.9	T80A6		9,6
105	13	32	3,2	A_41_2_13	T71B4		4,5
105	8,7	32	1,6	A_35_2_8.7	T71C6		4,5
103	27,7	33	8,3	A_55_2_27.7	T71A2		7
103	13	33	3,1	A_41_2_13	T63D4		4,5
102	9,2	33	5,4	A_50_2_9.2	T80A6		6,3
102	4,6	33	10,0	A_60_2_4.6	T100B12		9,6
101	13,5	33	8,8	A_55_2_13.5	T71B4		7
101	13,6	33	1,5	A_35_2_13.6	T71B4		4,5
100	28,5	33	5,9	A_50_3_28.5	T71A2		4,5
100	28,6	34	2,8	A_41_2_28.6	T71A2		4,5
100	28,7	34	1,6	A_35_2_28.7	T71A2		4,5
99	9,2	34	5,2	A_50_2_9.2	T71C6		6,3
99	13,6	34	1,5	A_35_2_13.6	T63D4		4,5
98	28,5	33	5,8	A_50_3_28.5	T63C2		4,5
98	28,6	34	2,8	A_41_2_28.6	T63C2		4,5
98	28,7	34	1,6	A_35_2_28.7	T63C2		4,5
97	9,7	35	4,7	A_45_2_9.7	T80A6		5
96	14,2	35	4,9	A_45_2_14.2	T71B4		5
96	29,8	35	5,1	A_50_2_29.8	T71A2		6,3
95	9,9	35	8,0	A_55_2_9.9	T80A6		7
95	30,2	35	4,1	A_45_2_30.2	T71A2		5
94	14,5	36	5,1	A_50_2_14.5	T71B4		6,3
94	9,7	36	4,6	A_45_2_9.7	T71C6		5
93	10,1	36	1,5	A_35_2_10.1	T80A6		4,5
93	10,1	36	10,8	A_60_2_10.1	T80A6		9,6
92	5,1	36	4,2	A_50_2_5.1	T100B12		6,3
92	9,9	37	7,8	A_55_2_9.9	T71C6		7
91	31,6	36	11,4	A_60_3_31.6	T71A2		6,9
90	10,4	37	5,0	A_50_2_10.4	T80A6		6,3
90	10,1	37	1,4	A_35_2_10.1	T71C6		4,5
90	31,8	37	7,2	A_55_2_31.8	T71A2		7
90	15,3	38	2,8	A_41_2_15.3	T71B4		4,5
90	10,5	38	2,6	A_41_2_10.5	T80A6		4,5
89	32,3	37	7,3	A_55_3_32.3	T71A2		5
88	15,5	38	7,4	A_55_2_15.5	T71B4		7
88	32,4	37	5,2	A_50_3_32.4	T71A2		4,5
88	15,3	38	2,7	A_41_2_15.3	T63D4		4,5
88	10,4	38	4,9	A_50_2_10.4	T71C6		6,3
87	15,7	39	1,4	A_35_2_15.7	T71B4		4,5
87	32,3	38	7,1	A_55_3_32.3	T63C2		5
87	10,5	39	2,5	A_41_2_10.5	T71C6		4,5
86	32,4	38	5,1	A_50_3_32.4	T63C2		4,5
86	33,4	39	1,1	A_35_2_33.4	T71A2		4,5
85	15,7	39	1,4	A_35_2_15.7	T63D4		4,5
85	33,6	39	4,6	A_50_2_33.6	T71A2		6,3
85	11,1	40	7,1	A_55_2_11.1	T80A6		7
84	33,4	40	1,1	A_35_2_33.4	T63C2		4,5
83	11,3	40	9,9	A_60_2_11.3	T80A6		9,6
82	16,7	41	7,1	A_55_2_16.7	T71B4		7
82	11,1	41	6,9	A_55_2_11.1	T71C6		7
82	16,8	41	4,6	A_50_2_16.8	T71B4		6,3
81	16,9	41	3,9	A_45_2_16.9	T71B4		5
80	11,7	42	1,3	A_35_2_11.7	T80A6		4,5
80	35,6	41	4,6	A_50_3_35.6	T71A2		4,5
80	35,7	41	9,2	A_60_3_35.7	T71A2		6,9
80	35,9	42	6,4	A_55_2_35.9	T71A2		7
79	35,6	42	4,5	A_50_3_35.6	T63C2		4,5

n_2 min^{-1}	ir	T2 Nm	FS'			0.37 kW	Ptn kW
78	11,7	43	1,3	A_35_2_11.7	T71C6		4,5
78	12,1	43	2,4	A_41_2_12.1	T80A6		4,5
78	12,1	43	4,0	A_45_2_12.1	T80A6		5
77	12,2	44	7,0	A_55_2_12.2	T80A6		7
77	37,2	44	2,2	A_41_2_37.2	T71A2		4,5
77	37,3	44	3,5	A_45_2_37.3	T71A2		5
76	18	44	6,6	A_55_2_18	T71B4		7
76	12,4	44	9,2	A_60_2_12.4	T80A6		9,6
76	18,1	44	1,2	A_35_2_18.1	T71B4		4,5
75	37,2	45	2,1	A_41_2_37.2	T63C2		4,5
75	18,2	45	4,1	A_50_2_18.2	T71B4		6,3
75	38	45	1,0	A_35_2_38	T71A2		4,5
75	12,1	45	2,3	A_41_2_12.1	T71C6		4,5
75	12,1	45	3,9	A_45_2_12.1	T71C6		5
75	12,5	45	4,3	A_50_2_12.5	T80A6		6,3
75	38,1	44	6,2	A_55_3_38.1	T71A2		5
75	18,3	45	2,3	A_41_2_18.3	T71B4		4,5
75	6,3	45	3,6	A_50_2_6.3	T100B12		6,3
75	12,2	45	6,8	A_55_2_12.2	T71C6		7
74	18,1	45	1,2	A_35_2_18.1	T63D4		4,5
74	38	46	1,0	A_35_2_38	T63C2		4,5
73	38,1	45	6,0	A_55_3_38.1	T63C2		5
73	18,7	46	3,8	A_45_2_18.7	T71B4		5
73	18,3	46	2,3	A_41_2_18.3	T63D4		4,5
73	12,5	46	4,1	A_50_2_12.5	T71C6		6,3
72	13	46	2,4	A_41_2_13	T80A6		4,5
71	6,6	47	7,3	A_60_2_6.6	T100B12		9,6
71	40,2	47	5,3	A_55_2_40.2	T71A2		7
71	40,3	46	8,2	A_60_3_40.3	T71A2		6,9
71	40,5	47	4,0	A_50_3_40.5	T71A2		4,5
71	19,4	48	6,3	A_55_2_19.4	T71B4		7
70	13	48	2,3	A_41_2_13	T71C6		4,5
70	13,5	48	6,6	A_55_2_13.5	T80A6		7
69	40,5	48	3,9	A_50_3_40.5	T63C2		4,5
69	13,6	49	1,1	A_35_2_13.6	T80A6		4,5
69	41,4	48	3,8	A_45_3_41.4	T71A2		4,1
68	41,9	48	11,2	A_70_3_41.9	T71A2		8,6
68	42	48	5,6	A_55_3_42	T71A2		5
68	20,2	50	2,1	A_41_2_20.2	T71B4		4,5
67	13,5	50	6,3	A_55_2_13.5	T71C6		7
67	13,6	50	1,1	A_35_2_13.6	T71C6		4,5
67	42	49	5,5	A_55_3_42	T63C2		5
66	20,2	51	2,1	A_41_2_20.2	T63D4		4,5
66	14,2	51	3,6	A_45_2_14.2	T80A6		5
66	20,8	51	3,7	A_50_2_20.8	T71B4		6,3
66	14,3	51	8,3	A_60_2_14.3	T80A6		9,6
65	21,1	52	5,8	A_55_2_21.1	T71B4		7
65	14,5	52	3,8	A_50_2_14.5	T80A6		6,3
64	21,3	52	1,1	A_35_2_21.3	T71B4		4,5
64	44,6	51	3,2	A_45_3_44.6	T71A2		4,1
64	14,2	52	3,5	A_45_2_14.2	T71C6		5
64	7,36	54	5,6	A_80_1_7.36	T100B12		14
64	43,9	52	1,0	A_35_3_43.9	T63C2		3,5
64	21,5	53	3,4	A_45_2_21.5	T71B4		5
64	7,4	53	3,2	A_50_2_7.4	T100B12		6,3
63	45,1	53	0,9	A_35_2_45.1	T71A2		4,5
63	45,1	52	8,0	A_60_3_45.1	T71A2		6,9
63	7,45	54	2,6	A_60_1_7.45	T100B12		9
63	45,4	53	4,7	A_55_2_45.4	T71A2		7
63	21,3	53	1,0	A_35_2_21.3	T63D4		4,5
63	14,5	54	3,7	A_50_2_14.5	T71C6		6,3
63	7,5	54	6,6	A_60_2_7.5	T100B12		9,6
62	45,9	54	2,8	A_45_2_45.9	T71A2		5
62	45,1	54	0,8	A_35_2_45.1	T63C2		4,5
62	46,2	53	3,7	A_50_3_46.2	T71A2		4,5
61	15,3	55	2,1	A_41_2_15.3	T80A6		4,5
61	15,3	55	10,6	A_70_2_15.3	T80A6		12
61	46,9	54	5,0	A_55_3_46.9	T71A2		5
61	15,5	55	5,5	A_55_2_15.5	T80A6		7
61	15,5	55	7,9	A_60_2_15.5	T80A6		9,6
61	22,6	55	4,2	A_55_2_22.6	T71B4		7
61	46,2	54	3,6	A_50_3_46.2	T63C2		4,5
60	15,7	56	1,0	A_35_2_15.7	T80A6		4,5
60	46,9	55	4,9	A_55_3_46.9	T63C2		5
59	7,9	56	6,5	A_60_2_7.9	T100B12		9,6
59	15,3	57	2,0	A_41_2_15.3	T71C6		4,5
59	15,5	57	5,3	A_55_2_15.5	T71C6		7
58	15,7	58	0,9	A_35_2_15.7	T71C6		4,5
58	49,6	58	1,6	A_41_2_49.6	T71A2		4,5
58	49,6	57	4,7	A_55_3_49.6	T71A2		5

1.7 - Motoréducteurs

1.7 - Motorreductores

1.7 - Motorredutores

n_2 min^{-1}	ir	T2 Nm	FS'			0.37 kW	Ptn kW
58	23,8	58	3,5	A_50_2_23.8	T71B4	6,3
57	23,9	59	1,8	A_41_2_23.9	T71B4	4,5
57	8,3	61	2,2	A_60_1_8.3	T100B12	9
57	8,3	61	4,3	A_80_1_8.3	T100B12	14
56	49,6	60	1,6	A_41_2_49.6	T63C2	4,5
56	49,6	58	4,6	A_55_3_49.6	T63C2	5
56	50,8	58	3,3	A_50_3_50.8	T71A2	4,5
56	16,7	60	5,3	A_55_2_16.7	T80A6	7
56	50,9	59	9,2	A_70_3_50.9	T71A2	8,6
56	51	59	7,1	A_60_3_51	T71A2	6,9
56	23,9	60	1,8	A_41_2_23.9	T63D4	4,5
56	16,8	60	3,4	A_50_2_16.8	T80A6	6,3
56	16,9	60	2,9	A_45_2_16.9	T80A6	5
55	51,6	59	3,0	A_45_3_51.6	T71A2	4,1
55	50,6	60	0,9	A_35_3_50.6	T63C2	3,5
55	50,8	60	3,3	A_50_3_50.8	T63C2	4,5
54	16,7	62	5,1	A_55_2_16.7	T71C6	7
54	25,2	62	0,9	A_35_2_25.2	T71B4	4,5
54	16,8	62	3,3	A_50_2_16.8	T71C6	6,3
54	52,9	61	8,9	A_70_3_52.9	T71A2	8,6
54	16,9	62	2,8	A_45_2_16.9	T71C6	5
53	25,2	63	0,9	A_35_2_25.2	T63D4	4,5
53	25,9	64	3,2	A_50_2_25.9	T71B4	6,3
53	8,9	64	6,0	A_60_2_8.9	T100B12	9,6
53	17,8	64	9,4	A_70_2_17.8	T80A6	12
53	54,3	62	3,1	A_50_3_54.3	T71A2	4,5
53	54,3	62	4,3	A_55_3_54.3	T71A2	5
53	54,4	63	1,6	A_41_3_54.4	T71A2	3
52	18	64	4,9	A_55_2_18	T80A6	7
52	18,1	65	0,9	A_35_2_18.1	T80A6	4,5
52	55,2	63	6,5	A_60_3_55.2	T71A2	6,9
52	18,2	65	3,1	A_50_2_18.2	T80A6	6,3
52	54,3	64	3,1	A_50_3_54.3	T63C2	4,5
52	54,3	64	4,2	A_55_3_54.3	T63C2	5
52	26,6	65	2,5	A_45_2_26.6	T71B4	5
51	54,4	64	1,6	A_41_3_54.4	T63C2	3
51	18,3	65	1,7	A_41_2_18.3	T80A6	4,5
51	18,3	65	6,3	A_60_2_18.3	T80A6	9,6
51	18	66	4,8	A_55_2_18	T71C6	7
50	18,1	67	0,8	A_35_2_18.1	T71C6	4,5
50	18,7	67	2,9	A_45_2_18.7	T80A6	5
50	18,2	67	3,0	A_50_2_18.2	T71C6	6,3
50	18,3	68	1,7	A_41_2_18.3	T71C6	4,5
49	27,7	68	4,4	A_55_2_27.7	T71B4	7
49	28	67	6,8	A_60_3_28	T71B4	6,9
49	18,7	69	2,8	A_45_2_18.7	T71C6	5
48	19,4	69	4,7	A_55_2_19.4	T80A6	7
48	28,5	68	3,2	A_50_3_28.5	T71B4	4,5
48	28,6	70	1,5	A_41_2_28.6	T71B4	4,5
48	59,8	69	7,9	A_70_3_59.8	T71A2	8,6
48	28,7	70	0,9	A_35_2_28.7	T71B4	4,5
48	19,7	70	6,0	A_60_2_19.7	T80A6	9,6
47	60,3	69	5,5	A_60_3_60.3	T71A2	6,9
47	59,1	69	0,8	A_35_3_59.1	T63C2	3,5
47	60,6	70	2,6	A_45_3_60.6	T71A2	4,1
47	28,5	70	3,1	A_50_3_28.5	T63D4	4,5
47	19,4	72	4,6	A_55_2_19.4	T71C6	7
47	28,6	72	1,5	A_41_2_28.6	T63D4	4,5
47	28,7	72	0,8	A_35_2_28.7	T63D4	4,5
47	61,3	70	1,4	A_41_3_61.3	T71A2	3
47	20,2	72	1,6	A_41_2_20.2	T80A6	4,5
46	61,8	71	3,8	A_55_3_61.8	T71A2	5
46	29,8	73	2,7	A_50_2_29.8	T71B4	6,3
46	20,5	73	8,2	A_70_2_20.5	T80A6	12
46	61,3	72	1,4	A_41_3_61.3	T63C2	3
45	30,2	74	2,2	A_45_2_30.2	T71B4	5
45	61,8	73	3,7	A_55_3_61.8	T63C2	5
45	20,8	74	2,8	A_50_2_20.8	T80A6	6,3
45	20,2	75	1,5	A_41_2_20.2	T71C6	4,5
45	21,1	75	4,3	A_55_2_21.1	T80A6	7
44	21,3	76	0,8	A_35_2_21.3	T80A6	4,5
44	65,2	75	3,6	A_55_3_65.2	T71A2	5
44	20,8	77	2,7	A_50_2_20.8	T71C6	6,3
44	21,5	77	2,6	A_45_2_21.5	T80A6	5
43	65,9	76	2,5	A_50_3_65.9	T71A2	4,5
43	31,6	76	6,1	A_60_3_31.6	T71B4	6,9
43	21,1	78	4,2	A_55_2_21.1	T71C6	7
43	31,8	78	3,9	A_55_2_31.8	T71B4	7
43	65,2	77	3,5	A_55_3_65.2	T63C2	5
43	21,3	78	0,8	A_35_2_21.3	T71C6	4,5

n_2 min^{-1}	ir	T2 Nm	FS'			0.37 kW	Ptn kW
43	22,1	79	6,0	A_60_2_22.1	T80A6	9,6
42	65,9	77	2,4	A_50_3_65.9	T63C2	4,5
42	32,3	78	3,9	A_55_3_32.3	T71B4	5
42	21,5	79	2,5	A_45_2_21.5	T71C6	5
42	32,4	78	2,8	A_50_3_32.4	T71B4	4,5
42	67,7	78	6,9	A_70_3_67.7	T71A2	8,6
42	22,6	81	3,1	A_55_2_22.6	T80A6	7
41	32,3	79	3,8	A_55_3_32.3	T63D4	5
41	32,4	79	2,7	A_50_3_32.4	T63D4	4,5
41	33,6	82	2,4	A_50_2_33.6	T71B4	6,3
40	70,8	81	1,2	A_41_3_70.8	T71A2	3
40	22,6	83	3,0	A_55_2_22.6	T71C6	7
40	71,5	82	2,4	A_50_3_71.5	T71A2	4,5
40	23,5	84	5,6	A_70_2_23.5	T80A6	12
40	70,8	83	1,2	A_41_3_70.8	T63C2	3
40	72,4	83	1,9	A_45_3_72.4	T71A2	4,1
40	23,8	85	2,6	A_50_2_23.8	T80A6	6,3
39	72,5	83	3,2	A_55_3_72.5	T71A2	5
39	72,5	83	6,5	A_70_3_72.5	T71A2	8,6
39	72,7	84	5,0	A_60_3_72.7	T71A2	6,9
39	23,9	85	1,3	A_41_2_23.9	T80A6	4,5
39	71,5	84	2,3	A_50_3_71.5	T63C2	4,5
39	72,5	85	3,2	A_55_3_72.5	T63C2	5
38	35,6	85	2,4	A_50_3_35.6	T71B4	4,5
38	35,7	86	4,9	A_60_3_35.7	T71B4	6,9
38	23,8	88	2,5	A_50_2_23.8	T71C6	6,3
38	35,9	88	3,4	A_55_2_35.9	T71B4	7
38	23,9	88	1,3	A_41_2_23.9	T71C6	4,5
38	35,6	87	2,4	A_50_3_35.6	T63D4	4,5
37	25,3	90	5,4	A_60_2_25.3	T80A6	9,6
37	37,1	89	6,7	A_70_3_37.1	T71B4	8,6
37	77,5	89	2,2	A_50_3_77.5	T71A2	4,5
37	37,2	91	1,2	A_41_2_37.2	T71B4	4,5
37	37,3	91	1,9	A_45_2_37.3	T71B4	5
37	78	90	2,8	A_55_3_78	T71A2	5
36	78,6	90	4,6	A_60_3_78.6	T71A2	6,9
36	25,9	93	2,4	A_50_2_25.9	T80A6	6,3
36	77,5	91	2,1	A_50_3_77.5	T63C2	4,5
36	37,2	93	1,1	A_41_2_37.2	T63D4	4,5
36	38,1	91	3,3	A_55_3_38.1	T71B4	5
36	78	92	2,8	A_55_3_78	T63C2	5
36	79,8	92	2,0	A_45_3_79.8	T71A2	4,1
35	26,6	95	1,8	A_45_2_26.6	T80A6	5
35	26,6	95	6,4	A_70_2_26.6	T80A6	12
35	38,1	93	3,2	A_55_3_38.1	T63D4	5
35	25,9	96	2,3	A_50_2_25.9	T71C6	6,3
35	82,5	95	1,0	A_41_3_82.5	T71A2	3
34	83,2	96	5,6	A_70_3_83.2	T71A2	8,6
34	26,6	98	1,8	A_45_2_26.6	T71C6	5
34	40,2	99	2,8	A_55_2_40.2	T71B4	7
34	40,3	97	4,3	A_60_3_40.3	T71B4	6,9
34	82,5	97	1,0	A_41_3_82.5	T63C2	3
34	27,7	99	3,3	A_55_2_27.7	T80A6	7
34	40,5	97	2,1	A_50_3_40.5	T71B4	4,5
34	28	98	5,1	A_60_3_28	T80A6	6,9
34	28	98	10,8	A_80_3_28	T80A6	10,7
33	28,1	100	4,4	A_60_2_28.1	T80A6	9,6
33	41,4	99	2,0	A_45_3_41.4	T71B4	4,1
33	40,5	99	2,1	A_50_3_40.5	T63D4	4,5
33	28,5	100	2,4	A_50_3_28.5	T80A6	4,5
33	28,6	102	1,1	A_41_2_28.6	T80A6	4,5
33	27,7	102	3,2	A_55_2_27.7	T71C6	7
33	41,9	101	6,0	A_70_3_41.9	T71B4	8,6
33	42	101	3,0	A_55_3_42	T71B4	5
33	28	101	5,0	A_60_3_28	T71C6	6,9
32	88,1	101	2,7	A_55_3_88.1	T71A2	5
32	29,3	105	5,9	A_70_2_29.3	T80A6	12
32	89,3	103	1,9	A_50_3_89.3	T71A2	4,5
32	89,5	103	5,3	A_70_3_89.5	T71A2	8,6
32	28,5	103	2,3	A_50_3_28.5	T71C6	4,5
32	42	103	2,9	A_55_3_42	T63D4	5
32	28,6	105	1,1	A_41_2_28.6	T71C6	4,5
32	88,1	103	2,6	A_55_3_88.1	T63C2	5
32	90,4	104	4,0	A_60_3_90.4	T71A2	6,9
32	29,8	106	2,0	A_50_2_29.8	T80A6	6,3
31	91	105	0,9	A_41_3_91	T71A2	3
31	89,3	105	1,9	A_50_3_89.3	T63C2	4,5
31	30,2	108	1,6	A_45_2_30.2	T80A6	5
31	92	106	1,7	A_45_3_92	T71A2	4,1
31	91	107	0,9	A_41_3_91	T63C2	3

1.7 - Motoréducteurs

n_2 min^{-1}	ir	T2 Nm	FS'		0.37 kW	Ptn kW
31	44,6	107	1,7	A_45_3_44.6	T71B4	4,1
31	29,8	110	2,0	A_50_2_29.8	T71C6	6,3
30	45,1	108	4,3	A_60_3_45.1	T71B4	6,9
30	45,4	111	2,5	A_55_2_45.4	T71B4	7
30	30,2	111	1,6	A_45_2_30.2	T71C6	5
30	95,5	110	2,5	A_55_3_95.5	T71A2	5
30	45,9	113	1,5	A_45_2_45.9	T71B4	5
30	31,6	110	4,5	A_60_3_31.6	T80A6	6,9
30	31,6	111	9,5	A_80_3_31.6	T80A6	10,7
30	96,4	111	4,9	A_70_3_96.4	T71A2	8,6
30	46,2	111	1,9	A_50_3_46.2	T71B4	4,5
30	31,8	114	2,9	A_55_2_31.8	T80A6	7
29	95,5	112	2,4	A_55_3_95.5	T63C2	5
29	46,9	113	2,7	A_55_3_46.9	T71B4	5
29	32,2	115	3,9	A_60_2_32.2	T80A6	9,6
29	32,3	113	2,9	A_55_3_32.3	T80A6	5
29	32,4	113	2,1	A_50_3_32.4	T80A6	4,5
29	46,2	113	1,9	A_50_3_46.2	T63D4	4,5
29	31,6	114	4,4	A_60_3_31.6	T71C6	6,9
29	31,8	117	2,8	A_55_2_31.8	T71C6	7
29	46,9	115	2,6	A_55_3_46.9	T63D4	5
29	100,2	115	3,3	A_60_3_100.2	T71A2	6,9
28	32,3	117	2,8	A_55_3_32.3	T71C6	5
28	32,4	117	2,0	A_50_3_32.4	T71C6	4,5
28	102,1	117	1,6	A_50_3_102.1	T71A2	4,5
28	33,6	120	1,8	A_50_2_33.6	T80A6	6,3
28	33,6	120	5,2	A_70_2_33.6	T80A6	12
28	103,5	119	2,3	A_55_3_103.5	T71A2	5
28	49,6	121	0,9	A_41_2_49.6	T71B4	4,5
28	49,6	119	2,5	A_55_3_49.6	T71B4	5
27	102,1	120	1,6	A_50_3_102.1	T63C2	4,5
27	104,3	120	4,5	A_70_3_104.3	T71A2	8,6
27	33,6	124	1,8	A_50_2_33.6	T71C6	6,3
27	103,5	122	2,2	A_55_3_103.5	T63C2	5
27	49,6	124	0,8	A_41_2_49.6	T63D4	4,5
27	49,6	122	2,5	A_55_3_49.6	T63D4	5
27	50,8	122	1,8	A_50_3_50.8	T71B4	4,5
27	50,9	122	4,9	A_70_3_50.9	T71B4	8,6
27	51	122	3,8	A_60_3_51	T71B4	6,9
27	107,4	123	0,8	A_41_3_107.4	T71A2	3
27	51,6	124	1,6	A_45_3_51.6	T71B4	4,1
26	35,6	125	1,8	A_50_3_35.6	T80A6	4,5
26	50,8	125	1,7	A_50_3_50.8	T63D4	4,5
26	35,7	125	3,7	A_60_3_35.7	T80A6	6,9
26	35,7	125	8,4	A_80_3_35.7	T80A6	10,7
26	35,9	128	2,5	A_55_2_35.9	T80A6	7
26	107,4	126	0,8	A_41_3_107.4	T63C2	3
26	110,1	127	2,1	A_55_3_110.1	T71A2	5
26	52,9	127	4,7	A_70_3_52.9	T71B4	8,6
26	35,6	129	1,8	A_50_3_35.6	T71C6	4,5
25	112,2	129	3,2	A_60_3_112.2	T71A2	6,9
25	35,7	129	3,5	A_60_3_35.7	T71C6	6,9
25	110,1	129	2,1	A_55_3_110.1	T63C2	5
25	35,9	132	2,5	A_55_2_35.9	T71C6	7
25	37,1	130	5,0	A_70_3_37.1	T80A6	8,6
25	37,2	133	0,9	A_41_2_37.2	T80A6	4,5
25	37,2	133	3,4	A_60_2_37.2	T80A6	9,6
25	113,2	130	4,2	A_70_3_113.2	T71A2	8,6
25	54,3	130	1,7	A_50_3_54.3	T71B4	4,5
25	54,3	130	2,3	A_55_3_54.3	T71B4	5
25	37,3	133	1,4	A_45_2_37.3	T80A6	5
25	54,4	130	0,8	A_41_3_54.4	T71B4	3
25	113,7	131	1,2	A_45_3_113.7	T71A2	4,1
25	55,2	132	3,5	A_60_3_55.2	T71B4	6,9
25	54,3	133	1,6	A_50_3_54.3	T63D4	4,5
25	54,3	133	2,3	A_55_3_54.3	T63D4	5
25	38,1	133	2,5	A_55_3_38.1	T80A6	5
25	54,4	133	0,8	A_41_3_54.4	T63D4	3
25	37,1	134	4,9	A_70_3_37.1	T71C6	8,6
24	37,2	137	0,8	A_41_2_37.2	T71C6	4,5
24	37,3	137	1,3	A_45_2_37.3	T71C6	5
24	117,6	135	1,4	A_50_3_117.6	T71A2	4,5
24	38,7	138	4,6	A_70_2_38.7	T80A6	12
24	118,4	136	0,7	A_41_3_118.4	T71A2	3
24	38,1	138	2,4	A_55_3_38.1	T71C6	5
24	119,8	138	3,9	A_70_3_119.8	T71A2	8,6
24	117,6	138	1,4	A_50_3_117.6	T63C2	4,5
24	118,4	139	0,7	A_41_3_118.4	T63C2	3
23	122,3	141	1,9	A_55_3_122.3	T71A2	5
23	40,2	144	2,1	A_55_2_40.2	T80A6	7

1.7 - Motorreductores

1.7 - Motorredutores

n_2 min^{-1}	ir	T2 Nm	FS'		0.37 kW	Ptn kW
23	40,3	141	3,2	A_60_3_40.3	T80A6	6,9
23	40,3	141	7,5	A_80_3_40.3	T80A6	10,7
23	40,5	142	1,6	A_50_3_40.5	T80A6	4,5
23	40,6	145	3,1	A_60_2_40.6	T80A6	9,6
23	59,8	143	4,2	A_70_3_59.8	T71B4	8,6
23	122,3	144	1,9	A_55_3_122.3	T63C2	5
23	60,3	145	2,9	A_60_3_60.3	T71B4	6,9
23	41,4	145	1,5	A_45_3_41.4	T80A6	4,1
23	40,2	148	2,1	A_55_2_40.2	T71C6	7
23	60,6	145	1,4	A_45_3_60.6	T71B4	4,1
23	40,3	146	3,1	A_60_3_40.3	T71C6	6,9
22	40,5	146	1,5	A_50_3_40.5	T71C6	4,5
22	127,5	147	1,3	A_50_3_127.5	T71A2	4,5
22	41,9	147	4,5	A_70_3_41.9	T80A6	8,6
22	42	147	2,2	A_55_3_42	T80A6	5
22	61,3	147	0,7	A_41_3_61.3	T71B4	3
22	42,2	151	4,3	A_70_2_42.2	T80A6	12
22	128,8	148	2,8	A_60_3_128.8	T71A2	6,9
22	61,8	148	2,0	A_55_3_61.8	T71B4	5
22	129,1	148	1,1	A_45_3_129.1	T71A2	4,1
22	41,4	149	1,5	A_45_3_41.4	T71C6	4,1
22	127,5	150	1,3	A_50_3_127.5	T63C2	4,5
22	61,3	150	0,7	A_41_3_61.3	T63D4	3
22	41,9	151	4,3	A_70_3_41.9	T71C6	8,6
22	61,8	152	2,0	A_55_3_61.8	T63D4	5
22	42	152	2,2	A_55_3_42	T71C6	5
21	44	154	6,8	A_80_3_44	T80A6	10,7
21	135,2	155	3,5	A_70_3_135.2	T71A2	8,6
21	44,6	156	1,3	A_45_3_44.6	T80A6	4,1
21	65,2	156	1,9	A_55_3_65.2	T71B4	5
21	136,3	157	1,7	A_55_3_136.3	T71A2	5
21	45,1	158	3,2	A_60_3_45.1	T80A6	6,9
21	45,2	161	2,7	A_60_2_45.2	T80A6	9,6
21	65,9	158	1,3	A_50_3_65.9	T71B4	4,5
21	45,4	162	1,9	A_55_2_45.4	T80A6	7
21	65,2	160	1,9	A_55_3_65.2	T63D4	5
21	136,3	160	1,7	A_55_3_136.3	T63C2	5
20	45,9	164	1,1	A_45_2_45.9	T80A6	5
20	44,6	161	1,2	A_45_3_44.6	T71C6	4,1
20	46,2	162	1,5	A_50_3_46.2	T80A6	4,5
20	65,9	162	1,3	A_50_3_65.9	T63D4	4,5
20	67,7	162	3,7	A_70_3_67.7	T71B4	8,6
20	45,1	163	3,1	A_60_3_45.1	T71C6	6,9
20	45,4	168	1,8	A_55_2_45.4	T71C6	7
20	46,9	164	2,0	A_55_3_46.9	T80A6	5
20	143	164	2,3	A_60_3_143	T71A2	6,9
20	47	168	3,8	A_70_2_47	T80A6	12
19,8	45,9	169	1,1	A_45_2_45.9	T71C6	5
19,7	46,2	167	1,4	A_50_3_46.2	T71C6	4,5
19,5	48,2	169	11,3	A_90_3_48.2	T80A6	12,4
19,5	146,9	169	1,1	A_50_3_146.9	T71A2	4,5
19,4	46,9	169	1,9	A_55_3_46.9	T71C6	5
19,2	148,8	171	3,2	A_70_3_148.8	T71A2	8,6
19,2	71,5	172	1,3	A_50_3_71.5	T71B4	4,5
19,1	146,9	172	1,1	A_50_3_146.9	T63C2	4,5
19,0	49,6	173	1,9	A_55_3_49.6	T80A6	5
18,9	72,4	174	1,0	A_45_3_72.4	T71B4	4,1
18,9	72,5	174	1,7	A_55_3_72.5	T71B4	5
18,9	72,5	174	3,5	A_70_3_72.5	T71B4	8,6
18,8	72,7	174	2,6	A_60_3_72.7	T71B4	6,9
18,7	71,5	175	1,2	A_50_3_71.5	T63D4	4,5
18,5	50,8	178	1,3	A_50_3_50.8	T80A6	4,5
18,5	72,5	178	1,7	A_55_3_72.5	T63D4	5
18,5	50,9	178	3,7	A_70_3_50.9	T80A6	8,6
18,5	50,9	178	5,9	A_80_3_50.9	T80A6	10,7
18,4	51	178	2,8	A_60_3_51	T80A6	6,9
18,4	49,6	179	1,8	A_55_3_49.6	T71C6	5
18,2	51,6	180	1,2	A_45_3_51.6	T80A6	4,1
18	157,1	181	1,5	A_55_3_157.1	T71A2	5
18	52,3	183	10,4	A_90_3_52.3	T80A6	12,4
18	52,4	187	2,6	A_70_2_52.4	T80A6	12
18	159,5	183	0,9	A_45_3_159.5	T71A2	4,1
18	50,8	184	1,3	A_50_3_50.8	T71C6	4,5
18	50,9	184	3,6	A_70_3_50.9	T71C6	8,6
18	51	184	2,7	A_60_3_51	T71C6	6,9
18	157,1	184	1,5	A_55_3_157.1	T63C2	5
18	52,9	185	3,5	A_70_3_52.9	T80A6	8,6
18	77,5	186	1,2	A_50_3_77.5	T71B4	4,5
18	51,6	186	1,2	A_45_3_51.6	T71C6	4,1
17,6	162,6	187	1,0	A_50_3_162.6	T71A2	4,5

1.7 - Motoréducteurs

1.7 - Motorreductores

1.7 - Motorredutores

n_2 min^{-1}	ir	T2 Nm	FS'			0.37 kW	Ptn kW
17,6	78	187	1,5	A_55_3_78		T71B4	5
17,4	164,1	189	2,0	A_60_3_164.1		T71A2	6,9
17,4	78,6	189	2,4	A_60_3_78.6		T71B4	6,9
17,3	54,3	190	1,2	A_50_3_54.3		T80A6	4,5
17,3	54,3	190	1,7	A_55_3_54.3		T80A6	5
17,3	77,5	190	1,1	A_50_3_77.5		T63D4	4,5
17,2	162,6	191	1,0	A_50_3_162.6		T63C2	4,5
17,2	52,9	191	3,4	A_70_3_52.9		T71C6	8,6
17,2	78	191	1,5	A_55_3_78		T63D4	5
17,2	79,8	191	1,0	A_45_3_79.8		T71B4	4,1
17,1	167,1	192	1,4	A_55_3_167.1		T71A2	5
17,1	55,1	193	5,5	A_80_3_55.1		T80A6	10,7
17,0	55,2	193	2,6	A_60_3_55.2		T80A6	6,9
16,8	54,3	196	1,2	A_50_3_54.3		T71C6	4,5
16,8	167,1	196	1,4	A_55_3_167.1		T63C2	5
16,8	54,3	196	1,7	A_55_3_54.3		T71C6	5
16,7	170,8	196	2,8	A_70_3_170.8		T71A2	8,6
16,5	55,2	199	2,5	A_60_3_55.2		T71C6	6,9
16,5	83,2	200	3,0	A_70_3_83.2		T71B4	8,6
16,4	57,2	204	2,3	A_70_2_57.2		T80A6	12
15,8	181,5	209	0,9	A_50_3_181.5		T71A2	4,5
15,7	59,8	209	3,1	A_70_3_59.8		T80A6	8,6
15,6	60,3	211	2,2	A_60_3_60.3		T80A6	6,9
15,6	88,1	211	1,4	A_55_3_88.1		T71B4	5
15,5	60,6	212	1,0	A_45_3_60.6		T80A6	4,1
15,4	185,2	213	1,8	A_60_3_185.2		T71A2	6,9
15,4	181,5	213	0,9	A_50_3_181.5		T63C2	4,5
15,3	89,3	214	1,0	A_50_3_89.3		T71B4	4,5
15,3	89,5	215	2,8	A_70_3_89.5		T71B4	8,6
15,2	59,8	216	3,0	A_70_3_59.8		T71C6	8,6
15,2	88,1	216	1,4	A_55_3_88.1		T63D4	5
15,2	61,8	216	1,5	A_55_3_61.8		T80A6	5
15,2	61,8	216	9,1	A_90_3_61.8		T80A6	12,4
15,2	90,4	217	2,1	A_60_3_90.4		T71B4	6,9
15,1	60,3	218	2,1	A_60_3_60.3		T71C6	6,9
15,0	60,6	219	1,0	A_45_3_60.6		T71C6	4,1
15,0	89,3	219	1,0	A_50_3_89.3		T63D4	4,5
14,9	92	221	0,9	A_45_3_92		T71B4	4,1
14,8	192,7	222	2,4	A_70_3_192.7		T71A2	8,6
14,8	63,6	227	2,1	A_70_2_63.6		T80A6	12
14,7	194,1	223	1,2	A_55_3_194.1		T71A2	5
14,7	61,8	223	1,5	A_55_3_61.8		T71C6	5
14,6	196	225	0,7	A_45_3_196		T71A2	4,1
14,4	194,1	228	1,2	A_55_3_194.1		T63C2	5
14,4	65,2	228	1,4	A_55_3_65.2		T80A6	5
14,4	95,5	229	1,3	A_55_3_95.5		T71B4	5
14,3	65,6	229	4,6	A_80_3_65.6		T80A6	10,7
14,3	65,9	230	1,0	A_50_3_65.9		T80A6	4,5
14,2	96,4	231	2,6	A_70_3_96.4		T71B4	8,6
14,2	66,3	232	8,5	A_90_3_66.3		T80A6	12,4
14,0	95,5	234	1,3	A_55_3_95.5		T63D4	5
14,0	33,6	240	0,9	A_50_2_33.6		T100B12	6,3
14,0	65,2	235	1,4	A_55_3_65.2		T71C6	5
13,9	67,7	237	2,8	A_70_3_67.7		T80A6	8,6
13,8	65,9	238	1,0	A_50_3_65.9		T71C6	4,5
13,7	100,2	241	1,7	A_60_3_100.2		T71B4	6,9
13,6	211,1	243	1,0	A_55_3_211.1		T71A2	5
13,5	34,8	249	4,1	A_80_2_34.8		T100B12	15
13,4	67,7	244	2,7	A_70_3_67.7		T71C6	8,6
13,4	102,1	245	0,8	A_50_3_102.1		T71B4	4,5
13,3	211,1	248	1,0	A_55_3_211.1		T63C2	5
13,2	103,5	248	1,2	A_55_3_103.5		T71B4	5
13,2	71,5	250	0,9	A_50_3_71.5		T80A6	4,5
13,2	71,5	250	7,8	A_90_3_71.5		T80A6	12,4
13,1	104,3	250	2,4	A_70_3_104.3		T71B4	8,6
13,1	102,1	251	0,8	A_50_3_102.1		T63D4	4,5
13,0	72,4	254	0,8	A_45_3_72.4		T80A6	4,1
13,0	72,5	253	1,3	A_55_3_72.5		T80A6	5
13,0	72,5	253	2,6	A_70_3_72.5		T80A6	8,6
13,0	103,5	254	1,2	A_55_3_103.5		T63D4	5
12,9	72,7	254	2,0	A_60_3_72.7		T80A6	6,9
12,8	223	257	0,7	A_50_3_223		T71A2	4,5
12,7	71,5	258	0,9	A_50_3_71.5		T71C6	4,5
12,6	37,2	266	1,7	A_60_2_37.2		T100B12	9,6
12,6	72,4	262	0,7	A_45_3_72.4		T71C6	4,1
12,6	223	261	0,7	A_50_3_223		T63C2	4,5
12,6	72,5	262	1,2	A_55_3_72.5		T71C6	5
12,6	72,5	262	2,5	A_70_3_72.5		T71C6	8,6
12,5	72,7	263	1,9	A_60_3_72.7		T71C6	6,9
12,5	75,3	263	7,4	A_90_3_75.3		T80A6	12,4

n_2 min^{-1}	ir	T2 Nm	FS'			0.37 kW	Ptn kW
12,4	110,1	264	1,1	A_55_3_110.1		T71B4	5
12,4	231,1	266	1,7	A_70_3_231.1		T71A2	8,6
12,4	76	266	4,0	A_80_3_76		T80A6	10,7
12,2	112,2	269	1,7	A_60_3_112.2		T71B4	6,9
12,2	110,1	270	1,1	A_55_3_110.1		T63D4	5
12,2	77,3	270	7,3	A_90_3_77.3		T80A6	12,4
12,1	77,5	271	0,9	A_50_3_77.5		T80A6	4,5
12,1	113,2	272	2,2	A_70_3_113.2		T71B4	8,6
12,1	78	273	1,1	A_55_3_78		T80A6	5
12,0	238,5	275	1,0	A_55_3_238.5		T71A2	5
12,0	78,6	275	1,8	A_60_3_78.6		T80A6	6,9
11,8	79,8	279	0,8	A_45_3_79.8		T80A6	4,1
11,7	77,5	280	0,8	A_50_3_77.5		T71C6	4,5
11,7	238,5	280	1,0	A_55_3_238.5		T63C2	5
11,7	40,1	287	3,6	A_80_2_40.1		T100B12	15
11,7	78	281	1,1	A_55_3_78		T71C6	5
11,7	117,6	282	0,8	A_50_3_117.6		T71B4	4,5
11,6	40,6	290	1,5	A_60_2_40.6		T100B12	9,6
11,6	78,6	284	1,8	A_60_3_78.6		T71C6	6,9
11,6	40,7	285	11,6	A_120_3_40.7		T100B12	22,1
11,4	119,8	287	2,1	A_70_3_119.8		T71B4	8,6
11,4	82,2	287	3,7	A_80_3_82.2		T80A6	10,7
11,4	79,8	288	0,8	A_45_3_79.8		T71C6	4,1
11,4	117,6	289	0,7	A_50_3_117.6		T63D4	4,5
11,3	83,2	291	2,2	A_70_3_83.2		T80A6	8,6
11,2	122,3	294	1,0	A_55_3_122.3		T71B4	5
11,1	42,2	301	2,1	A_70_2_42.2		T100B12	12
11,0	260,8	300	1,6	A_70_3_260.8		T71A2	8,6
11,0	122,3	300	1,0	A_55_3_122.3		T63D4	5
10,9	83,2	300	2,2	A_70_3_83.2		T71C6	8,6
10,9	86	301	6,5	A_90_3_86		T80A6	12,4
10,8	127,5	306	0,7	A_50_3_127.5		T71B4	4,5
10,7	88,1	308	1,1	A_55_3_88.1		T80A6	5
10,6	128,8	309	1,5	A_60_3_128.8		T71B4	6,9
10,5	89,3	312	0,8	A_50_3_89.3		T80A6	4,5
10,5	89,5	313	2,1	A_70_3_89.5		T80A6	8,6
10,4	90	315	3,3	A_80_3_90		T80A6	10,7
10,4	45,2	323	1,3	A_60_2_45.2		T100B12	9,6
10,4	90,4	316	1,6	A_60_3_90.4		T80A6	6,9
10,4	45,2	323	3,2	A_80_2_45.2		T100B12	15
10,3	88,1	318	1,0	A_55_3_88.1		T71C6	5
10,3	45,7	320	10,3	A_120_3_45.7		T100B12	22,1
10,2	92,2	322	6,1	A_90_3_92.2		T80A6	12,4
10,2	89,3	322	0,7	A_50_3_89.3		T71C6	4,5
10,2	89,5	323	2,0	A_70_3_89.5		T71C6	8,6
10,1	135,2	325	1,8	A_70_3_135.2		T71B4	8,6
10,1	90,4	326	1,5	A_60_3_90.4		T71C6	6,9
10,1	136,3	327	0,9	A_55_3_136.3		T71B4	5
10,0	47	336	1,9	A_70_2_47		T100B12	12
9,8	95,5	334	1,0	A_55_3_95.5		T80A6	5
9,8	136,3	334	0,9	A_55_3_136.3		T63D4	5
9,8	96,4	337	1,9	A_70_3_96.4		T80A6	8,6
9,6	143	343	1,2	A_60_3_143		T71B4	6,9
9,5	95,5	344	0,9	A_55_3_95.5		T71C6	5
9,5	301,2	345	0,7	A_55_3_301.2		T71A2	5
9,4	96,4	348	1,9	A_70_3_96.4		T71C6	8,6
9,4	100,1	350	5,8	A_90_3_100.1		T80A6	12,4
9,4	100,2	350	1,3	A_60_3_100.2		T80A6	6,9
9,3	301,2	353	0,7	A_55_3_301.2		T63C2	5
9,2	50,9	356	9,3	A_120_3_50.9		T100B12	22,1
9,2	148,8	357	1,7	A_70_3_148.8		T71B4	8,6
9,1	103,5	362	0,9	A_55_3_103.5		T80A6	5
9,1	100,2	362	1,3	A_60_3_100.2		T71C6	6,9
9,0	104,3	365	1,8	A_70_3_104.3		T80A6	8,6
9,0	52,4	374	1,3	A_70_2_52.4		T100B12	12
9,0	104,8	367	2,9	A_80_3_104.8		T80A6	10,7
8,8	106,8	373	5,4	A_90_3_106.8		T80A6	12,4
8,8	103,5	374	0,9	A_55_3_103.5		T71C6	5
8,7	157,1	376	0,8	A_55_3_157.1		T71B4	5
8,7	104,3	377	1,7	A_70_3_104.3		T71C6	8,6
8,5	110,1	385	0,8	A_55_3_110.1		T80A6	5
8,5	157,1	385	0,8	A_55_3_157.1		T63D4	5
8,4	112,2	392	1,3	A_60_3_112.2		T80A6	6,9
8,4	164,1	393	1,1	A_60_3_164.1		T71B4	6,9
8,3	113,2	396	1,7	A_70_3_113.2		T80A6	8,6
8,3	110,1	398	0,8	A_55_3_110.1		T71C6	5
8,2	57,1	399	8,3	A_120_3_57.1		T100B12	22,1
8,2	57,2	409	1,2	A_70_2_57.2		T100B12	12
8,2	167,1	401	0,7	A_55_3_167.1		T71B4	5
8,2	115,4	403	5,1	A_90_3_115.4		T80A6	12,4

1.7 - Motoréducteurs

n_2 min^{-1}	ir	T2 Nm	FS'			0.37 kW	Ptn kW
8,1	112,2	406	1,2	A_60_3_112.2	T71C6	6,9
8,0	113,2	409	1,6	A_70_3_113.2	T71C6	8,6
8,0	167,1	410	0,7	A_55_3_167.1	T63D4	5
8,0	170,8	410	1,5	A_70_3_170.8	T71B4	8,6
8,0	117,2	410	2,6	A_80_3_117.2	T80A6	10,7
7,9	119,8	419	1,6	A_70_3_119.8	T80A6	8,6
7,7	122,3	427	0,8	A_55_3_122.3	T80A6	5
7,6	119,8	432	1,5	A_70_3_119.8	T71C6	8,6
7,6	62,2	435	7,6	A_120_3_62.2	T100B12	22,1
7,4	122,3	441	0,7	A_55_3_122.3	T71C6	5
7,4	126,4	442	4,7	A_90_3_126.4	T80A6	12,4
7,4	185,2	444	0,9	A_60_3_185.2	T71B4	6,9
7,3	128,8	450	1,1	A_60_3_128.8	T80A6	6,9
7,1	192,7	463	1,3	A_70_3_192.7	T71B4	8,6
7,1	128,8	465	1,1	A_60_3_128.8	T71C6	6,9
7,0	134,3	469	2,2	A_80_3_134.3	T80A6	10,7
7,0	135	472	4,4	A_90_3_135	T80A6	12,4
7,0	135,2	473	1,4	A_70_3_135.2	T80A6	8,6
6,7	135,2	488	1,3	A_70_3_135.2	T71C6	8,6
6,6	143	501	0,9	A_60_3_143	T80A6	6,9
6,5	72,6	508	6,5	A_120_3_72.6	T100B12	22,1
6,4	143	518	0,9	A_60_3_143	T71C6	6,9
6,3	148,8	520	1,3	A_70_3_148.8	T80A6	8,6
6,3	149,3	522	2,0	A_80_3_149.3	T80A6	10,7
6,3	149,4	523	4,0	A_90_3_149.4	T80A6	12,4
6,1	148,8	537	1,2	A_70_3_148.8	T71C6	8,6
6,1	77,7	543	6,1	A_120_3_77.7	T100B12	22,1
5,9	231,1	554	0,9	A_70_3_231.1	T71B4	8,6
5,7	164,1	574	0,8	A_60_3_164.1	T80A6	6,9
5,7	82,2	575	5,7	A_120_3_82.2	T100B12	22,1
5,7	164,5	576	3,7	A_90_3_164.5	T80A6	12,4
5,6	164,1	592	0,8	A_60_3_164.1	T71C6	6,9
5,5	170,8	597	1,1	A_70_3_170.8	T80A6	8,6
5,5	171,2	599	1,8	A_80_3_171.2	T80A6	10,7
5,3	170,8	617	1,1	A_70_3_170.8	T71C6	8,6
5,3	260,8	627	0,8	A_70_3_260.8	T71B4	8,6
5,2	90,7	634	5,2	A_120_3_90.7	T100B12	22,1
5,1	185,2	646	0,7	A_60_3_185.2	T80A6	6,9
5,0	188,6	660	3,2	A_90_3_188.6	T80A6	12,4
4,9	192,7	673	1,0	A_70_3_192.7	T80A6	8,6
4,8	197,5	691	1,5	A_80_3_197.5	T80A6	10,7
4,7	192,7	697	0,9	A_70_3_192.7	T71C6	8,6
4,6	102,6	717	4,6	A_120_3_102.6	T100B12	22,1
4,4	215,4	754	1,4	A_80_3_215.4	T80A6	10,7
4,3	217,6	761	2,8	A_90_3_217.6	T80A6	12,4
4,1	114,4	800	4,1	A_120_3_114.4	T100B12	22,1
4,0	237,4	830	2,6	A_90_3_237.4	T80A6	12,4
3,9	239,8	838	1,3	A_80_3_239.8	T80A6	10,7
3,8	124,9	874	3,8	A_120_3_124.9	T100B12	22,1
3,6	264,3	923	2,3	A_90_3_264.3	T80A6	12,4
3,3	142,9	999	3,3	A_120_3_142.9	T100B12	22,1
3,1	298,9	1047	1,3	A_90_3_298.9	T80A6	12,4
3,0	156	1092	3,0	A_120_3_156	T100B12	22,1
2,8	332,9	1166	1,2	A_90_3_332.9	T80A6	12,4
2,7	175,7	1226	2,7	A_120_3_175.7	T100B12	22,1
2,6	182	1273	2,6	A_120_3_182	T100B12	22,1
2,4	197,1	1381	2,4	A_120_3_197.1	T100B12	22,1
2,3	204,2	1429	1,4	A_100_3_204.2	T100B12	18,5
2,3	205	1435	2,3	A_120_3_205	T100B12	22,1
2,1	222	1550	2,1	A_120_3_222	T100B12	22,1
2,1	226,3	1579	1,8	A_110_3_223.6	T100B12	19,5
2,0	230,2	1611	1,2	A_100_3_230.2	T100B12	18,5
1,9	250,6	1747	1,6	A_110_3_247.5	T100B12	19,5
1,8	256	1785	1,8	A_120_3_256	T100B12	22,1
1,7	277,3	1944	1,7	A_120_3_277.3	T100B12	22,1
1,7	279	1955	1,4	A_110_3_279	T100B12	19,5

1.7 - Motorreductores

1.7 - Motorredutores

n_2 min^{-1}	ir	T2 Nm	FS'			0.55 kW	Ptn kW
1616	1,77	3,2	4,6	A_32_1_1.77	T71B2	3
1382	2,07	3,7	4,0	A_32_1_2.07	T71B2	3
1222	1,17	4,2	7,2	A_40_1_1.17	T80A4	5,5
1197	1,17	4,3	7,0	A_40_1_1.17	T71C4	5,5
1163	2,46	4,4	3,7	A_32_1_2.46	T71B2	3
1122	2,55	4,5	11,0	A_40_1_2.55	T71B2	5,5
969	2,95	5,3	3,3	A_32_1_2.95	T71B2	3
941	1,52	5,4	6,5	A_40_1_1.52	T80A4	5,5
935	1,53	5,5	11,6	A_50_1_1.53	T80A4	6,5
921	1,52	5,5	6,3	A_40_1_1.52	T71C4	5,5
915	1,53	5,6	11,3	A_50_1_1.53	T71C4	6,5
899	3,18	5,7	8,8	A_40_1_3.18	T71B2	5,5
849	3,37	6,0	2,9	A_32_1_3.37	T71B2	3
846	1,69	6,0	6,6	A_40_1_1.69	T80A4	5,5
841	3,4	5,9	5,4	A_35_2_3.4	T71B2	4,5
828	1,69	6,2	6,5	A_40_1_1.69	T71C4	5,5
808	1,77	6,3	3,4	A_32_1_1.77	T80A4	3
795	1,17	6,4	4,7	A_40_1_1.17	T80B6	5,5
791	1,77	6,4	3,4	A_32_1_1.77	T71C4	3
767	3,73	6,6	7,5	A_40_1_3.73	T71B2	5,5
744	1,25	6,8	8,0	A_50_1_1.25	T80B6	6,5
737	3,88	6,9	2,6	A_32_1_3.88	T71B2	3
730	1,96	7,0	6,4	A_40_1_1.96	T80A4	5,5
715	4	7,0	4,9	A_35_2_4	T71B2	4,5
714	1,96	7,1	6,3	A_40_1_1.96	T71C4	5,5
701	2,04	7,3	11,0	A_50_1_2.04	T80A4	6,5
691	2,07	7,4	3,1	A_32_1_2.07	T80A4	3
686	2,04	7,4	10,8	A_50_1_2.04	T71C4	6,5
676	2,07	7,5	3,0	A_32_1_2.07	T71C4	3
641	2,23	7,9	6,3	A_40_1_2.23	T80A4	5,5
631	4,53	8,1	2,2	A_32_1_4.53	T71B2	3
628	2,23	8,1	6,2	A_40_1_2.23	T71C4	5,5
612	1,52	8,3	4,2	A_40_1_1.52	T80B6	5,5
609	4,7	8,2	4,4	A_35_2_4.7	T71B2	4,5
608	1,53	8,4	7,5	A_50_1_1.53	T80B6	6,5
581	2,46	8,8	2,7	A_32_1_2.46	T80A4	3
581	4,92	8,8	5,1	A_40_1_4.92	T71B2	5,5
577	2,48	8,8	9,1	A_50_1_2.48	T80A4	6,5
569	2,46	9,0	2,6	A_32_1_2.46	T71C4	3
565	2,48	9,0	8,9	A_50_1_2.48	T71C4	6,5
563	5,08	9,0	8,0	A_50_1_5.08	T71B2	6,5
561	2,55	9,1	5,5	A_40_1_2.55	T80A4	5,5
550	1,69	9,3	4,3	A_40_1_1.69	T80B6	5,5
549	2,55	9,3	5,4	A_40_1_2.55	T71C4	5,5
539	5,31	9,5	2,0	A_32_1_5.31	T71B2	3
530	5,4	9,4	3,8	A_35_2_5.4	T71B2	4,5
525	1,77	9,7	2,2	A_32_1_1.77	T80B6	3
514	1,81	9,9	8,1	A_50_1_1.81	T80B6	6,5
504	5,67	10,1	4,0	A_40_1_5.67	T71B2	5,5
504	2,84	10,1	8,4	A_50_1_2.84	T80A4	6,5
493	5,8	10,1	10,3	A_45_2_5.8	T71B2	5
493	2,84	10,3	8,2	A_50_1_2.84	T71C4	6,5
491	5,83	10,4	6,1	A_50_1_5.83	T71B2	6,5
485	2,95	10,5	2,4	A_32_1_2.95	T80A4	3
483	2,9	10,3	12,0	A_50_2_2.9	T71C4	6,3
475	2,95	10,7	2,3	A_32_1_2.95	T71C4	3
474	1,96	10,7	4,2	A_40_1_1.96	T80B6	5,5
467	3,06	10,9	8,3	A_50_1_3.06	T80A4	6,5
458	3,06	11,1	8,1	A_50_1_3.06	T71C4	6,5
456	2,04	11,2	7,2	A_50_1_2.04	T80B6	6,5
454	6,3	11,0	3,3	A_35_2_6.3	T71B2	4,5
450	3,18	11,3	4,4	A_40_1_3.18	T80A4	5,5
449	2,07	11,3	2,0	A_32_1_2.07	T80B6	3
447	6,4	11,2	9,7	A_45_2_6.4	T71B2	5
443	6,45	11,5	1,5	A_32_1_6.45	T71B2	3
440	3,18	11,6	4,3	A_40_1_3.18	T71C4	5,5
435	6,58	11,7	5,1	A_50_1_6.58	T71B2	6,5
435	3,29	11,7	7,7	A_50_1_3.29	T80A4	6,5
426	3,29	12,0	7,5	A_50_1_3.29	T71C4	6,5
424	3,37	12,0	2,2	A_32_1_3.37	T80A4	3
421	3,4	11,9	3,0	A_35_2_3.4	T80A4	4,5
419	6,83	12,2	10,3	A_60_1_6.83	T71B2	9
417	2,23	12,2	4,1	A_40_1_2.23	T80B6	5,5
415	3,37	12,3	2,1	A_32_1_3.37	T71C4	3
412	3,4	12,1	2,9	A_35_2_3.4	T71C4	4,5
409	7	12,5	3,0	A_40_1_7	T71B2	5,5
402	3,56	12,7	7,1	A_50_1_3.56	T80A4	6,5
393	3,56	13,0	6,9	A_50_1_3.56	T71C4	6,5
392	7,3	12,7	3,2	A_35_2_7.3	T71B2	4,5
386	7,4	12,9	9,1	A_45_2_7.4	T71B2	5

1.7 - Motoréducteurs

1.7 - Motorreductores

1.7 - Motorredutores

n_2 min^{-1}	ir	T2 Nm	FS'			0.55 kW	Ptn kW
386	7,4	12,9	10,7	A_50_2_7.4	T71B2		6,3
384	7,45	13,3	9,0	A_60_1_7.45	T71B2		9
383	3,73	13,3	3,8	A_40_1_3.73	T80A4		5,5
381	7,5	13,1	5,5	A_41_2_7.5	T71B2		4,5
378	2,46	13,5	1,8	A_32_1_2.46	T80B6		3
375	3,73	13,6	3,7	A_40_1_3.73	T71C4		5,5
375	2,48	13,6	5,9	A_50_1_2.48	T80B6		6,5
370	3,87	13,8	6,5	A_50_1_3.87	T80A4		6,5
369	3,88	13,8	1,9	A_32_1_3.88	T80A4		3
365	2,55	14	3,6	A_40_1_2.55	T80B6		5,5
362	3,87	14,1	6,4	A_50_1_3.87	T71C4		6,5
361	3,88	14,1	1,8	A_32_1_3.88	T71C4		3
358	2,6	13,9	9,2	A_50_2_2.6	T80B6		6,3
358	4	14,0	2,7	A_35_2_4	T80A4		4,5
350	4	14,3	2,7	A_35_2_4	T71C4		4,5
345	8,3	14,8	7,8	A_60_1_8.3	T71B2		9
345	8,3	14,5	9,8	A_50_2_8.3	T71B2		6,3
344	2,7	14,8	11,5	A_60_1_2.7	T80B6		9
336	8,5	14,8	5,2	A_41_2_8.5	T71B2		4,5
336	8,5	14,8	8,5	A_45_2_8.5	T71B2		5
333	8,6	15,3	2,0	A_40_1_8.6	T71B2		5,5
329	8,7	15,2	3,0	A_35_2_8.7	T71B2		4,5
327	2,84	15,6	5,5	A_50_1_2.84	T80B6		6,5
325	4,4	15,4	8,7	A_50_2_4.4	T80A4		6,3
322	2,89	15,8	10,7	A_60_1_2.89	T80B6		9
321	2,9	15,6	8,7	A_50_2_2.9	T80B6		6,3
318	4,4	15,7	8,5	A_50_2_4.4	T71C4		6,3
316	4,53	16,1	1,6	A_32_1_4.53	T80A4		3
315	2,95	16,2	1,6	A_32_1_2.95	T80B6		3
311	9,2	16,1	9,1	A_50_2_9.2	T71B2		6,3
309	4,53	16,5	1,6	A_32_1_4.53	T71C4		3
305	4,69	16,7	10,2	A_60_1_4.69	T80A4		9
304	4,7	16,4	2,4	A_35_2_4.7	T80A4		4,5
304	3,06	16,8	5,4	A_50_1_3.06	T80B6		6,5
299	4,69	17,1	10,0	A_60_1_4.69	T71C4		9
298	4,7	16,8	2,4	A_35_2_4.7	T71C4		4,5
295	9,7	16,9	8,0	A_45_2_9.7	T71B2		5
292	3,18	17,4	2,9	A_40_1_3.18	T80B6		5,5
291	4,92	17,5	2,6	A_40_1_4.92	T80A4		5,5
285	4,92	17,9	2,5	A_40_1_4.92	T71C4		5,5
283	10,1	17,6	2,6	A_35_2_10.1	T71B2		4,5
283	3,29	18,0	5,0	A_50_1_3.29	T80B6		6,5
282	5,08	18,1	4,1	A_50_1_5.08	T80A4		6,5
280	5,1	17,8	7,9	A_50_2_5.1	T80A4		6,3
278	3,35	18,4	9,3	A_60_1_3.35	T80B6		9
277	5,17	18,4	8,9	A_60_1_5.17	T80A4		9
276	3,37	18,5	1,4	A_32_1_3.37	T80B6		3
276	5,08	18,5	4,1	A_50_1_5.08	T71C4		6,5
275	10,4	18,1	8,5	A_50_2_10.4	T71B2		6,3
275	5,1	18,2	7,7	A_50_2_5.1	T71C4		6,3
274	3,4	18,2	2,1	A_35_2_3.4	T80B6		4,5
272	10,5	18,3	4,4	A_41_2_10.5	T71B2		4,5
271	5,17	18,8	8,7	A_60_1_5.17	T71C4		9
270	5,3	18,5	11,4	A_55_2_5.3	T80A4		7
269	5,31	18,9	1,4	A_32_1_5.31	T80A4		3
265	5,4	18,8	2,1	A_35_2_5.4	T80A4		4,5
264	5,3	18,9	11,1	A_55_2_5.3	T71C4		7
264	5,31	19,3	1,4	A_32_1_5.31	T71C4		3
261	3,56	19,5	4,6	A_50_1_3.56	T80B6		6,5
259	5,4	19,2	2,1	A_35_2_5.4	T71C4		4,5
256	3,63	19,9	8,5	A_60_1_3.63	T80B6		9
252	5,67	20	2,0	A_40_1_5.67	T80A4		5,5
249	3,73	20	2,4	A_40_1_3.73	T80B6		5,5
247	5,67	21	1,9	A_40_1_5.67	T71C4		5,5
247	5,8	20	5,7	A_45_2_5.8	T80A4		5
245	5,83	21	3,1	A_50_1_5.83	T80A4		6,5
244	11,7	20	2,2	A_35_2_11.7	T71B2		4,5
242	5,92	21	6,9	A_60_1_5.92	T80A4		9
241	5,8	21	5,6	A_45_2_5.8	T71C4		5
240	3,87	21	4,2	A_50_1_3.87	T80B6		6,5
240	5,83	21	3,1	A_50_1_5.83	T71C4		6,5
240	3,88	21	1,2	A_32_1_3.88	T80B6		3
236	5,92	22	6,8	A_60_1_5.92	T71C4		9
236	12,1	21	4,1	A_41_2_12.1	T71B2		4,5
236	12,1	21	6,8	A_45_2_12.1	T71B2		5
234	12,2	21	11,8	A_55_2_12.2	T71B2		7
233	4	22	2,0	A_35_2_4	T80B6		4,5
231	6,2	22	10,6	A_55_2_6.2	T80A4		7
229	12,5	22	7,2	A_50_2_12.5	T71B2		6,3
227	6,3	22	1,8	A_35_2_6.3	T80A4		4,5
227	6,3	22	6,7	A_50_2_6.3	T80A4		6,3
226	6,2	22	10,4	A_55_2_6.2	T71C4		7
223	6,4	22	5,4	A_45_2_6.4	T80A4		5
222	6,3	22	1,8	A_35_2_6.3	T71C4		4,5
222	6,3	23	6,5	A_50_2_6.3	T71C4		6,3
222	6,45	23	0,9	A_32_1_6.45	T80A4		3
220	13	23	4,1	A_41_2_13	T71B2		4,5
219	6,4	23	5,3	A_45_2_6.4	T71C4		5
217	6,58	23	2,6	A_50_1_6.58	T80A4		6,5
217	6,45	24	0,9	A_32_1_6.45	T71C4		3
216	4,3	23	9,4	A_55_2_4.3	T80B6		7
213	6,58	24	2,5	A_50_1_6.58	T71C4		6,5
212	13,5	24	11,1	A_55_2_13.5	T71B2		7
211	4,4	24	6,1	A_50_2_4.4	T80B6		6,3
210	13,6	24	1,9	A_35_2_13.6	T71B2		4,5
210	6,8	24	9,3	A_55_2_6.8	T80A4		7
209	6,83	24	5,1	A_60_1_6.83	T80A4		9
206	6,8	24	9,1	A_55_2_6.8	T71C4		7
205	4,53	25	1,1	A_32_1_4.53	T80B6		3
205	6,83	25	5,0	A_60_1_6.83	T71C4		9
204	7	25	1,5	A_40_1_7	T80A4		5,5
204	7	24	9,8	A_55_2_7	T80A4		7
201	14,2	25	6,2	A_45_2_14.2	T71B2		5
200	7	26	1,5	A_40_1_7	T71C4		5,5
200	7	25	9,6	A_55_2_7	T71C4		7
198	4,69	26	6,6	A_60_1_4.69	T80B6		9
198	4,7	25	1,7	A_35_2_4.7	T80B6		4,5
197	14,5	25	6,5	A_50_2_14.5	T71B2		6,3
196	7,3	26	1,8	A_35_2_7.3	T80A4		4,5
194	7,36	26	11,4	A_80_1_7.36	T80A4		14
193	7,4	26	5,0	A_45_2_7.4	T80A4		5
193	7,4	26	5,9	A_50_2_7.4	T80A4		6,3
192	7,45	27	4,5	A_60_1_7.45	T80A4		9
192	7,3	26	1,7	A_35_2_7.3	T71C4		4,5
191	7,5	26	3,1	A_41_2_7.5	T80A4		4,5
189	7,4	26	4,9	A_45_2_7.4	T71C4		5
189	7,4	26	5,8	A_50_2_7.4	T71C4		6,3
189	4,92	27	1,7	A_40_1_4.92	T80B6		5,5
188	7,45	27	4,4	A_60_1_7.45	T71C4		9
187	15,3	27	3,6	A_41_2_15.3	T71B2		4,5
187	7,5	27	3,0	A_41_2_7.5	T71C4		4,5
185	15,5	27	9,3	A_55_2_15.5	T71B2		7
183	5,08	28	2,7	A_50_1_5.08	T80B6		6,5
182	5,1	27	5,6	A_50_2_5.1	T80B6		6,3
182	15,7	27	1,8	A_35_2_15.7	T71B2		4,5
180	5,17	28	5,8	A_60_1_5.17	T80B6		9
175	5,3	28	8,0	A_55_2_5.3	T80B6		7
175	5,31	29	0,9	A_32_1_5.31	T80B6		3
175	5,31	29	11,3	A_80_1_5.31	T80B6		14
172	8,3	30	3,9	A_60_1_8.3	T80A4		9
172	8,3	29	5,5	A_50_2_8.3	T80A4		6,3
172	8,3	30	8,8	A_80_1_8.3	T80A4		14
172	5,4	29	1,5	A_35_2_5.4	T80B6		4,5
171	16,7	29	9,0	A_55_2_16.7	T71B2		7
170	16,8	29	5,8	A_50_2_16.8	T71B2		6,3
170	8,4	29	7,8	A_55_2_8.4	T80A4		7
169	16,9	30	4,9	A_45_2_16.9	T71B2		5
169	8,3	30	3,8	A_60_1_8.3	T71C4		9
169	8,3	30	5,3	A_50_2_8.3	T71C4		6,3
168	8,5	30	2,9	A_41_2_8.5	T80A4		4,5
168	8,5	30	4,7	A_45_2_8.5	T80A4		5
167	8,4	30	7,7	A_55_2_8.4	T71C4		7
166	8,6	31	1,0	A_40_1_8.6	T80A4		5,5
165	8,5	30	2,8	A_41_2_8.5	T71C4		4,5
165	8,5	30	4,6	A_45_2_8.5	T71C4		5
164	8,7	30	1,6	A_35_2_8.7	T80A4		4,5
164	5,67	31	1,4	A_40_1_5.67	T80B6		5,5
163	8,6	31	1,0	A_40_1_8.6	T71C4		5,5
161	8,7	31	1,6	A_35_2_8.7	T71C4		4,5
161	8,9	31	11,2	A_60_2_8.9	T80A4		9,6
160	5,8	31	4,0	A_45_2_5.8	T80B6		5
160	5,83	32	2,0	A_50_1_5.83	T80B6		6,5
160	5,83	32	10,3	A_80_1_5.83	T80B6		14
159	18	31	8,3	A_55_2_18	T71B2		7
158	18,1	32	1,6	A_35_2_18.1	T71B2		4,5
157	18,2	32	5,2	A_50_2_18.2	T71B2		6,3
157	5,92	32	4,8	A_60_1_5.92	T80B6		9
156	18,3	32	3,0	A_41_2_18.3	T71B2		4,5
155	9,2	32	5,1	A_50_2_9.2	T80A4		6,3
153	18,7	33	4,8	A_45_2_18.7	T71B2		5

1.7 - Motoréducteurs

n_2 min^{-1}	ir	T2 Nm	FS'			0.55 kW	Ptn kW
152	9,2	33	5,0	A_50_2_9.2	T71C4		6,3
150	6,2	33	7,5	A_55_2_6.2	T80B6		7
148	6,3	34	1,3	A_35_2_6.3	T80B6		4,5
148	6,3	34	4,7	A_50_2_6.3	T80B6		6,3
147	9,7	34	4,4	A_45_2_9.7	T80A4		5
147	19,4	34	8,0	A_55_2_19.4	T71B2		7
146	6,38	35	9,4	A_80_1_6.38	T80B6		14
145	6,4	34	3,8	A_45_2_6.4	T80B6		5
144	9,9	35	7,5	A_55_2_9.9	T80A4		7
144	9,7	35	4,3	A_45_2_9.7	T71C4		5
142	10,1	35	1,4	A_35_2_10.1	T80A4		4,5
142	20,2	35	2,7	A_41_2_20.2	T71B2		4,5
142	10,1	35	10,2	A_60_2_10.1	T80A4		9,6
141	9,9	35	7,4	A_55_2_9.9	T71C4		7
141	6,58	36	1,7	A_50_1_6.58	T80B6		6,5
141	6,6	35	9,7	A_60_2_6.6	T80B6		9,6
139	10,1	36	1,4	A_35_2_10.1	T71C4		4,5
138	20,8	36	4,7	A_50_2_20.8	T71B2		6,3
138	10,4	36	4,7	A_50_2_10.4	T80A4		6,3
137	6,8	37	6,6	A_55_2_6.8	T80B6		7
136	10,5	37	2,5	A_41_2_10.5	T80A4		4,5
136	6,83	37	3,5	A_60_1_6.83	T80B6		9
136	21,1	37	7,3	A_55_2_21.1	T71B2		7
135	10,4	37	4,6	A_50_2_10.4	T71C4		6,3
134	21,3	37	1,3	A_35_2_21.3	T71B2		4,5
133	10,5	37	2,4	A_41_2_10.5	T71C4		4,5
133	21,5	38	4,3	A_45_2_21.5	T71B2		5
133	7	38	1,0	A_40_1_7	T80B6		5,5
133	7	38	7,0	A_55_2_7	T80B6		7
129	7,2	39	11,8	A_70_2_7.2	T80B6		12
129	11,1	39	6,7	A_55_2_11.1	T80A4		7
127	7,3	39	1,3	A_35_2_7.3	T80B6		4,5
127	22,6	39	5,2	A_55_2_22.6	T71B2		7
127	11,3	39	9,3	A_60_2_11.3	T80A4		9,6
126	7,36	40	7,4	A_80_1_7.36	T80B6		14
126	11,1	40	6,6	A_55_2_11.1	T71C4		7
126	7,4	40	3,6	A_45_2_7.4	T80B6		5
126	7,4	40	4,2	A_50_2_7.4	T80B6		6,3
125	7,45	41	3,2	A_60_1_7.45	T80B6		9
124	7,5	40	2,2	A_41_2_7.5	T80B6		4,5
124	7,5	40	8,8	A_60_2_7.5	T80B6		9,6
122	11,7	41	1,2	A_35_2_11.7	T80A4		4,5
120	23,8	42	4,4	A_50_2_23.8	T71B2		6,3
120	23,9	42	2,3	A_41_2_23.9	T71B2		4,5
120	11,7	42	1,2	A_35_2_11.7	T71C4		4,5
118	12,1	42	2,2	A_41_2_12.1	T80A4		4,5
118	12,1	42	3,8	A_45_2_12.1	T80A4		5
118	7,9	42	8,7	A_60_2_7.9	T80B6		9,6
117	12,2	43	6,6	A_55_2_12.2	T80A4		7
116	12,1	43	2,2	A_41_2_12.1	T71C4		4,5
116	12,1	43	3,7	A_45_2_12.1	T71C4		5
115	12,4	43	8,7	A_60_2_12.4	T80A4		9,6
115	8,1	44	11,3	A_70_2_8.1	T80B6		12
115	12,2	44	6,4	A_55_2_12.2	T71C4		7
114	12,5	44	4,0	A_50_2_12.5	T80A4		6,3
114	12,5	44	11,7	A_70_2_12.5	T80A4		12
113	25,2	44	1,2	A_35_2_25.2	T71B2		4,5
112	8,3	46	2,7	A_60_1_8.3	T80B6		9
112	8,3	45	3,9	A_50_2_8.3	T80B6		6,3
112	8,3	46	5,7	A_80_1_8.3	T80B6		14
112	12,5	45	3,9	A_50_2_12.5	T71C4		6,3
111	8,4	45	5,6	A_55_2_8.4	T80B6		7
110	25,9	45	4,0	A_50_2_25.9	T71B2		6,3
110	13	45	2,2	A_41_2_13	T80A4		4,5
109	8,5	46	2,0	A_41_2_8.5	T80B6		4,5
109	8,5	46	3,3	A_45_2_8.5	T80B6		5
108	13	46	2,2	A_41_2_13	T71C4		4,5
108	26,6	46	3,1	A_45_2_26.6	T71B2		5
107	4,3	47	6,7	A_60_2_4.3	T100BL12		9,6
107	8,7	47	1,1	A_35_2_8.7	T80B6		4,5
107	13,4	47	11,5	A_70_2_13.4	T80A4		12
106	13,5	47	6,2	A_55_2_13.5	T80A4		7
105	13,6	48	1,1	A_35_2_13.6	T80A4		4,5
105	4,4	48	3,0	A_50_2_4.4	T100BL12		6,3
104	8,9	48	8,0	A_60_2_8.9	T80B6		9,6
104	13,5	48	6,0	A_55_2_13.5	T71C4		7
103	27,7	48	5,6	A_55_2_27.7	T71B2		7
103	13,6	49	1,0	A_35_2_13.6	T71C4		4,5
102	28	48	8,7	A_60_3_28	T71B2		6,9
101	9,2	49	3,6	A_50_2_9.2	T80B6		6,3

1.7 - Motorreductores

n_2 min^{-1}	ir	T2 Nm	FS'			0.55 kW	Ptn kW
101	14,2	50	3,4	A_45_2_14.2	T80A4		5
100	28,5	49	4,0	A_50_3_28.5	T71B2		4,5
100	28,6	50	1,9	A_41_2_28.6	T71B2		4,5
100	4,6	50	6,6	A_60_2_4.6	T100BL12		9,6
100	14,3	50	7,8	A_60_2_14.3	T80A4		9,6
100	9,3	50	10,3	A_70_2_9.3	T80B6		12
100	28,7	50	1,1	A_35_2_28.7	T71B2		4,5
99	14,5	51	3,6	A_50_2_14.5	T80A4		6,3
99	14,2	51	3,4	A_45_2_14.2	T71C4		5
97	14,5	52	3,5	A_50_2_14.5	T71C4		6,3
96	29,8	52	3,5	A_50_2_29.8	T71B2		6,3
96	9,7	52	3,1	A_45_2_9.7	T80B6		5
95	30,2	53	2,7	A_45_2_30.2	T71B2		5
94	9,9	53	5,3	A_55_2_9.9	T80B6		7
93	15,3	53	2,0	A_41_2_15.3	T80A4		4,5
93	15,3	53	9,9	A_70_2_15.3	T80A4		12
93	10	54	9,7	A_70_2_10	T80B6		12
92	15,5	54	5,2	A_55_2_15.5	T80A4		7
92	15,5	54	7,4	A_60_2_15.5	T80A4		9,6
92	10,1	54	1,0	A_35_2_10.1	T80B6		4,5
92	10,1	54	7,2	A_60_2_10.1	T80B6		9,6
92	15,3	55	1,9	A_41_2_15.3	T71C4		4,5
91	15,7	55	1,0	A_35_2_15.7	T80A4		4,5
91	31,6	54	7,7	A_60_3_31.6	T71B2		6,9
90	15,5	55	5,1	A_55_2_15.5	T71C4		7
90	5,1	55	2,8	A_50_2_5.1	T100BL12		6,3
90	31,8	56	4,9	A_55_2_31.8	T71B2		7
89	10,4	56	3,3	A_50_2_10.4	T80B6		6,3
89	15,7	56	1,0	A_35_2_15.7	T71C4		4,5
89	10,5	56	1,7	A_41_2_10.5	T80B6		4,5
89	32,3	55	4,9	A_55_3_32.3	T71B2		5
88	32,4	55	3,5	A_50_3_32.4	T71B2		4,5
86	33,4	58	0,8	A_35_2_33.4	T71B2		4,5
86	16,7	58	5,0	A_55_2_16.7	T80A4		7
85	33,6	59	3,1	A_50_2_33.6	T71B2		6,3
85	16,8	59	3,2	A_50_2_16.8	T80A4		6,3
85	16,9	59	2,7	A_45_2_16.9	T80A4		5
84	16,7	60	4,9	A_55_2_16.7	T71C4		7
84	11,1	60	4,8	A_55_2_11.1	T80B6		7
83	16,8	60	3,1	A_50_2_16.8	T71C4		6,3
83	16,9	60	2,7	A_45_2_16.9	T71C4		5
82	11,3	61	6,6	A_60_2_11.3	T80B6		9,6
80	35,6	61	3,1	A_50_3_35.6	T71B2		4,5
80	17,8	62	8,9	A_70_2_17.8	T80A4		12
80	35,7	61	6,2	A_60_3_35.7	T71B2		6,9
80	35,9	63	4,3	A_55_2_35.9	T71B2		7
79	11,7	63	0,9	A_35_2_11.7	T80B6		4,5
79	18	63	4,6	A_55_2_18	T80A4		7
79	18,1	63	0,9	A_35_2_18.1	T80A4		4,5
79	11,8	63	8,9	A_70_2_11.8	T80B6		12
79	18,2	64	2,9	A_50_2_18.2	T80A4		6,3
78	18,3	64	1,6	A_41_2_18.3	T80A4		4,5
78	18,3	64	5,9	A_60_2_18.3	T80A4		9,6
78	18	64	4,5	A_55_2_18	T71C4		7
77	18,1	65	0,9	A_35_2_18.1	T71C4		4,5
77	37,1	63	8,5	A_70_3_37.1	T71B2		8,6
77	18,2	65	2,8	A_50_2_18.2	T71C4		6,3
77	37,2	65	1,5	A_41_2_37.2	T71B2		4,5
77	12,1	65	1,6	A_41_2_12.1	T80B6		4,5
77	12,1	65	2,7	A_45_2_12.1	T80B6		5
77	37,3	65	2,4	A_45_2_37.3	T71B2		5
77	18,3	65	1,6	A_41_2_18.3	T71C4		4,5
76	18,7	65	2,7	A_45_2_18.7	T80A4		5
76	12,2	66	4,7	A_55_2_12.2	T80B6		7
75	38,1	65	4,1	A_55_3_38.1	T71B2		5
75	12,4	67	6,1	A_60_2_12.4	T80B6		9,6
75	18,7	67	2,6	A_45_2_18.7	T71C4		5
74	12,5	67	2,8	A_50_2_12.5	T80B6		6,3
74	12,5	67	8,3	A_70_2_12.5	T80B6		12
74	19,4	68	4,4	A_55_2_19.4	T80A4		7
73	6,3	68	2,3	A_50_2_6.3	T100BL12		6,3
73	19,7	69	5,6	A_60_2_19.7	T80A4		9,6
72	19,4	69	4,3	A_55_2_19.4	T71C4		7
72	13	70	1,6	A_41_2_13	T80B6		4,5
71	40,2	70	3,6	A_55_2_40.2	T71B2		7
71	40,3	69	5,5	A_60_3_40.3	T71B2		6,9
71	20,2	71	1,5	A_41_2_20.2	T80A4		4,5
71	40,5	69	2,7	A_50_3_40.5	T71B2		4,5
70	20,5	72	7,7	A_70_2_20.5	T80A4		12
70	6,6	72	4,8	A_60_2_6.6	T100BL12		9,6

1.7 - Motorredutores

1.7 - Motoréducteurs

1.7 - Motorreductores

1.7 - Motorredutores

n_2 min^{-1}	ir	T2 Nm	FS'			0.55 kW	Ptn kW
69	13,4	72	8,2	A_70_2_13.4	T80B6	12
69	20,2	72	1,5	A_41_2_20.2	T71C4	4,5
69	41,4	71	2,5	A_45_3_41.4	T71B2	4,1
69	13,5	72	4,4	A_55_2_13.5	T80B6	7
69	20,8	73	2,6	A_50_2_20.8	T80A4	6,3
69	6,7	73	9,9	A_80_2_6.7	T100BL12	15
68	13,6	73	0,8	A_35_2_13.6	T80B6	4,5
68	41,9	72	7,5	A_70_3_41.9	T71B2	8,6
68	42	72	3,8	A_55_3_42	T71B2	5
68	21,1	74	4,1	A_55_2_21.1	T80A4	7
67	20,8	74	2,5	A_50_2_20.8	T71C4	6,3
67	21,3	74	0,7	A_35_2_21.3	T80A4	4,5
67	21,5	75	2,4	A_45_2_21.5	T80A4	5
66	21,1	75	4,0	A_55_2_21.1	T71C4	7
66	21,3	76	0,7	A_35_2_21.3	T71C4	4,5
65	14,2	76	2,4	A_45_2_14.2	T80B6	5
65	21,5	77	2,3	A_45_2_21.5	T71C4	5
65	14,3	77	5,5	A_60_2_14.3	T80B6	9,6
65	22,1	77	5,7	A_60_2_22.1	T80A4	9,6
64	14,5	78	2,5	A_50_2_14.5	T80B6	6,3
64	44,6	76	2,1	A_45_3_44.6	T71B2	4,1
63	45,1	77	5,4	A_60_3_45.1	T71B2	6,9
63	22,6	79	2,9	A_55_2_22.6	T80A4	7
63	45,4	79	3,2	A_55_2_45.4	T71B2	7
63	7,36	82	3,7	A_80_1_7.36	T100BL12	14
62	45,9	80	1,9	A_45_2_45.9	T71B2	5
62	7,4	80	2,1	A_50_2_7.4	T100BL12	6,3
62	7,4	80	9,3	A_80_2_7.4	T100BL12	15
62	22,6	81	2,9	A_55_2_22.6	T71C4	7
62	46,2	79	2,5	A_50_3_46.2	T71B2	4,5
62	7,45	83	1,7	A_60_1_7.45	T100BL12	9
61	7,5	81	4,4	A_60_2_7.5	T100BL12	9,6
61	46,9	80	3,4	A_55_3_46.9	T71B2	5
61	23,5	82	5,2	A_70_2_23.5	T80A4	12
61	15,3	82	1,4	A_41_2_15.3	T80B6	4,5
61	15,3	82	7,0	A_70_2_15.3	T80B6	12
60	23,8	83	2,4	A_50_2_23.8	T80A4	6,3
60	15,5	83	3,7	A_55_2_15.5	T80B6	7
60	15,5	83	5,3	A_60_2_15.5	T80B6	9,6
60	23,9	84	1,3	A_41_2_23.9	T80A4	4,5
59	7,8	85	9,1	A_80_2_7.8	T100BL12	15
59	23,8	85	2,4	A_50_2_23.8	T71C4	6,3
59	23,9	85	1,2	A_41_2_23.9	T71C4	4,5
58	7,9	86	4,3	A_60_2_7.9	T100BL12	9,6
58	49,6	87	1,1	A_41_2_49.6	T71B2	4,5
58	49,6	85	3,2	A_55_3_49.6	T71B2	5
57	25,3	88	5,1	A_60_2_25.3	T80A4	9,6
56	50,8	87	2,2	A_50_3_50.8	T71B2	4,5
56	50,9	87	6,2	A_70_3_50.9	T71B2	8,6
56	51	87	4,8	A_60_3_51	T71B2	6,9
56	16,7	90	3,5	A_55_2_16.7	T80B6	7
55	51,6	88	2,0	A_45_3_51.6	T71B2	4,1
55	8,3	92	1,5	A_60_1_8.3	T100BL12	9
55	8,3	92	2,8	A_80_1_8.3	T100BL12	14
55	16,8	90	2,3	A_50_2_16.8	T80B6	6,3
55	25,9	90	2,2	A_50_2_25.9	T80A4	6,3
55	16,9	91	1,9	A_45_2_16.9	T80B6	5
54	52,9	90	6,0	A_70_3_52.9	T71B2	8,6
54	25,9	92	2,2	A_50_2_25.9	T71C4	6,3
54	26,6	93	1,7	A_45_2_26.6	T80A4	5
54	26,6	93	6,0	A_70_2_26.6	T80A4	12
53	8,7	94	8,4	A_80_2_8.7	T100BL12	15
53	54,3	93	2,1	A_50_3_54.3	T71B2	4,5
53	54,3	93	2,9	A_55_3_54.3	T71B2	5
53	26,6	95	1,7	A_45_2_26.6	T71C4	5
53	54,4	93	1,1	A_41_3_54.4	T71B2	3
52	17,8	96	6,3	A_70_2_17.8	T80B6	12
52	55,2	94	4,4	A_60_3_55.2	T71B2	6,9
52	8,9	97	3,9	A_60_2_8.9	T100BL12	9,6
52	18	97	3,3	A_55_2_18	T80B6	7
52	27,7	97	3,1	A_55_2_27.7	T80A4	7
51	18,2	98	2,1	A_50_2_18.2	T80B6	6,3
51	28	96	4,8	A_60_3_28	T80A4	6,9
51	28	96	10,1	A_80_3_28	T80A4	10,7
51	28,1	98	4,2	A_60_2_28.1	T80A4	9,6
51	18,3	98	1,2	A_41_2_18.3	T80B6	4,5
51	18,3	98	4,2	A_60_2_18.3	T80B6	9,6
51	27,7	99	3,0	A_55_2_27.7	T71C4	7
50	28,5	97	2,2	A_50_3_28.5	T80A4	4,5
50	28,6	100	1,1	A_41_2_28.6	T80A4	4,5
50	28	98	4,7	A_60_3_28	T71C4	6,9
50	18,7	100	1,9	A_45_2_18.7	T80B6	5
49	28,5	99	2,2	A_50_3_28.5	T71C4	4,5
49	28,6	102	1,0	A_41_2_28.6	T71C4	4,5
49	29,3	102	5,6	A_70_2_29.3	T80A4	12
48	29,8	104	1,9	A_50_2_29.8	T80A4	6,3
48	19,4	104	3,1	A_55_2_19.4	T80B6	7
48	59,8	102	5,3	A_70_3_59.8	T71B2	8,6
47	60,3	103	3,7	A_60_3_60.3	T71B2	6,9
47	30,2	105	1,5	A_45_2_30.2	T80A4	5
47	19,7	106	4,0	A_60_2_19.7	T80B6	9,6
47	60,6	104	1,7	A_45_3_60.6	T71B2	4,1
47	29,8	106	1,9	A_50_2_29.8	T71C4	6,3
47	61,3	105	0,9	A_41_3_61.3	T71B2	3
46	30,2	108	1,5	A_45_2_30.2	T71C4	5
46	61,8	106	2,6	A_55_3_61.8	T71B2	5
46	20,2	108	1,1	A_41_2_20.2	T80B6	4,5
45	20,5	110	5,4	A_70_2_20.5	T80B6	12
45	31,6	108	4,3	A_60_3_31.6	T80A4	6,9
45	31,6	108	9,0	A_80_3_31.6	T80A4	10,7
45	31,8	111	2,7	A_55_2_31.8	T80A4	7
45	20,8	112	1,8	A_50_2_20.8	T80B6	6,3
44	32,2	112	3,6	A_60_2_32.2	T80A4	9,6
44	31,6	110	4,2	A_60_3_31.6	T71C4	6,9
44	32,3	110	2,7	A_55_3_32.3	T80A4	5
44	32,4	111	2,0	A_50_3_32.4	T80A4	4,5
44	21,1	113	2,9	A_55_2_21.1	T80B6	7
44	31,8	113	2,6	A_55_2_31.8	T71C4	7
44	65,2	111	2,4	A_55_3_65.2	T71B2	5
43	65,9	113	1,7	A_50_3_65.9	T71B2	4,5
43	32,3	113	2,7	A_55_3_32.3	T71C4	5
43	21,5	115	1,7	A_45_2_21.5	T80B6	5
43	32,4	113	1,9	A_50_3_32.4	T71C4	4,5
43	33,6	117	1,7	A_50_2_33.6	T80A4	6,3
43	33,6	117	4,9	A_70_2_33.6	T80A4	12
42	67,7	116	4,7	A_70_3_67.7	T71B2	8,6
42	22,1	119	4,0	A_60_2_22.1	T80B6	9,6
42	33,6	120	1,7	A_50_2_33.6	T71C4	6,3
41	22,6	121	2,1	A_55_2_22.6	T80B6	7
40	70,8	121	0,8	A_41_3_70.8	T71B2	3
40	35,6	122	1,7	A_50_3_35.6	T80A4	4,5
40	35,7	122	3,4	A_60_3_35.7	T80A4	6,9
40	35,7	122	7,9	A_80_3_35.7	T80A4	10,7
40	71,5	122	1,6	A_50_3_71.5	T71B2	4,5
40	35,9	125	2,4	A_55_2_35.9	T80A4	7
40	23,5	126	3,7	A_70_2_23.5	T80B6	12
40	72,4	124	1,3	A_45_3_72.4	T71B2	4,1
39	72,5	124	2,2	A_55_3_72.5	T71B2	5
39	72,5	124	4,4	A_70_3_72.5	T71B2	8,6
39	72,7	124	3,3	A_60_3_72.7	T71B2	6,9
39	35,6	124	1,7	A_50_3_35.6	T71C4	4,5
39	35,7	125	3,4	A_60_3_35.7	T71C4	6,9
39	23,8	128	1,7	A_50_2_23.8	T80B6	6,3
39	35,9	128	2,3	A_55_2_35.9	T71C4	7
39	23,9	128	0,9	A_41_2_23.9	T80B6	4,5
39	37,1	127	4,7	A_70_3_37.1	T80A4	8,6
38	37,2	130	0,8	A_41_2_37.2	T80A4	4,5
38	37,2	130	3,2	A_60_2_37.2	T80A4	10,6
38	37,3	130	1,3	A_45_2_37.3	T80A4	5
38	37,1	129	4,6	A_70_3_37.1	T71C4	8,6
38	37,2	133	0,8	A_41_2_37.2	T71C4	4,5
38	37,3	133	1,3	A_45_2_37.3	T71C4	5
38	38,1	130	2,3	A_55_3_38.1	T80A4	5
37	38,7	135	4,4	A_70_2_38.7	T80A4	12
37	77,5	132	1,5	A_50_3_77.5	T71B2	4,5
37	25,3	136	3,6	A_60_2_25.3	T80B6	9,6
37	38,1	133	2,3	A_55_3_38.1	T71C4	5
37	78	133	1,9	A_55_3_78	T71B2	5
36	78,6	134	3,1	A_60_3_78.6	T71B2	6,9
36	25,9	139	1,6	A_50_2_25.9	T80B6	6,3
36	79,8	136	1,3	A_45_3_79.8	T71B2	4,1
36	40,2	140	2,0	A_55_2_40.2	T80A4	7
35	40,3	138	3,1	A_60_3_40.3	T80A4	6,9
35	40,3	138	7,0	A_80_3_40.3	T80A4	10,7
35	40,5	138	1,5	A_50_3_40.5	T80A4	4,5
35	40,6	142	2,9	A_60_2_40.6	T80A4	11,6
35	26,6	143	1,2	A_45_2_26.6	T80B6	5
35	26,6	143	4,3	A_70_2_26.6	T80B6	12
35	40,2	143	2,0	A_55_2_40.2	T71C4	7
35	40,3	141	3,0	A_60_3_40.3	T71C4	6,9

1.7 - Motoréducteurs

n_2 min^{-1}	ir	T2 Nm	FS'			0.55 kW	Ptn kW
35	82,5	141	0,7	A_41_3_82.5	T71B2		3
35	40,5	141	1,5	A_50_3_40.5	T71C4		4,5
35	41,4	141	1,4	A_45_3_41.4	T80A4		4,1
34	83,2	142	3,8	A_70_3_83.2	T71B2		8,6
34	41,9	143	4,2	A_70_3_41.9	T80A4		8,6
34	42	144	2,1	A_55_3_42	T80A4		5
34	42,2	147	4,0	A_70_2_42.2	T80A4		12
34	41,4	144	1,4	A_45_3_41.4	T71C4		4,1
34	27,7	149	2,2	A_55_2_27.7	T80B6		7
33	41,9	146	4,1	A_70_3_41.9	T71C4		8,6
33	42	147	2,0	A_55_3_42	T71C4		5
33	42,9	147	11,9	A_90_3_42.9	T80A4		12,4
33	28	147	3,4	A_60_3_28	T80B6		6,9
33	28	147	7,2	A_80_3_28	T80B6		10,7
33	28,1	151	3,0	A_60_2_28.1	T80B6		9,6
33	28,5	150	1,6	A_50_3_28.5	T80B6		4,5
33	28,6	153	0,7	A_41_2_28.6	T80B6		4,5
33	44	150	6,4	A_80_3_44	T80A4		10,7
32	88,1	151	1,8	A_55_3_88.1	T71B2		5
32	44,6	152	1,2	A_45_3_44.6	T80A4		4,1
32	89,3	153	1,3	A_50_3_89.3	T71B2		4,5
32	89,5	153	3,5	A_70_3_89.5	T71B2		8,6
32	29,3	157	3,9	A_70_2_29.3	T80B6		12
32	45,1	154	3,0	A_60_3_45.1	T80A4		6,9
32	45,2	158	2,5	A_60_2_45.2	T80A4		12,6
32	90,4	154	2,7	A_60_3_90.4	T71B2		6,9
32	45,4	158	1,8	A_55_2_45.4	T80A4		7
31	44,6	156	1,2	A_45_3_44.6	T71C4		4,1
31	29,8	160	1,4	A_50_2_29.8	T80B6		6,3
31	45,9	160	1,1	A_45_2_45.9	T80A4		5
31	92	157	1,1	A_45_3_92	T71B2		4,1
31	45,1	157	2,9	A_60_3_45.1	T71C4		6,9
31	46,2	158	1,4	A_50_3_46.2	T80A4		4,5
31	45,4	162	1,7	A_55_2_45.4	T71C4		7
31	30,2	162	1,1	A_45_2_30.2	T80B6		5
31	45,9	164	1,0	A_45_2_45.9	T71C4		5
30	46,9	160	1,9	A_55_3_46.9	T80A4		5
30	47	164	3,6	A_70_2_47	T80A4		12
30	46,2	161	1,3	A_50_3_46.2	T71C4		4,5
30	95,5	163	1,7	A_55_3_95.5	T71B2		5
30	46,9	164	1,8	A_55_3_46.9	T71C4		5
30	96,4	165	3,3	A_70_3_96.4	T71B2		8,6
30	48,2	165	10,6	A_90_3_48.2	T80A4		12,4
29	31,6	166	3,0	A_60_3_31.6	T80B6		6,9
29	31,6	166	6,3	A_80_3_31.6	T80B6		10,7
29	31,8	171	1,9	A_55_2_31.8	T80B6		7
29	32,2	173	2,6	A_60_2_32.2	T80B6		9,6
29	49,6	169	1,8	A_55_3_49.6	T80A4		5
29	32,3	170	1,9	A_55_3_32.3	T80B6		5
29	32,3	170	11,2	A_90_3_32.3	T80B6		12,4
29	32,4	170	1,4	A_50_3_32.4	T80B6		4,5
29	100,2	171	2,2	A_60_3_100.2	T71B2		6,9
28	49,6	173	1,7	A_55_3_49.6	T71C4		5
28	50,8	173	1,2	A_50_3_50.8	T80A4		4,5
28	50,9	174	3,5	A_70_3_50.9	T80A4		8,6
28	50,9	174	5,6	A_80_3_50.9	T80A4		10,7
28	51	174	2,6	A_60_3_51	T80A4		6,9
28	102,1	175	1,1	A_50_3_102.1	T71B2		4,5
28	51,6	176	1,1	A_45_3_51.6	T80A4		4,1
28	33,6	180	1,2	A_50_2_33.6	T80B6		6,3
28	33,6	180	3,4	A_70_2_33.6	T80B6		12
28	103,5	177	1,5	A_55_3_103.5	T71B2		5
28	50,8	177	1,2	A_50_3_50.8	T71C4		4,5
28	50,9	178	3,4	A_70_3_50.9	T71C4		8,6
27	51	178	2,6	A_60_3_51	T71C4		6,9
27	104,3	178	3,0	A_70_3_104.3	T71B2		8,6
27	52,3	179	9,8	A_90_3_52.3	T80A4		12,4
27	52,4	183	2,4	A_70_2_52.4	T80A4		12
27	51,6	180	1,1	A_45_3_51.6	T71C4		4,1
27	34,3	180	10,6	A_90_3_34.3	T80B6		12,4
27	52,9	181	3,3	A_70_3_52.9	T80A4		8,6
26	52,9	185	3,3	A_70_3_52.9	T71C4		8,6
26	54,3	185	1,2	A_50_3_54.3	T80A4		4,5
26	54,3	185	1,6	A_55_3_54.3	T80A4		5
26	35,6	187	1,2	A_50_3_35.6	T80B6		4,5
26	35,7	188	2,4	A_60_3_35.7	T80B6		6,9
26	35,7	188	5,6	A_80_3_35.7	T80B6		10,7
26	110,1	188	1,4	A_55_3_110.1	T71B2		5
26	55,1	188	5,1	A_80_3_55.1	T80A4		10,7
26	35,9	193	1,7	A_55_2_35.9	T80B6		7

1.7 - Motorreductores

1.7 - Motorredutores

n_2 min^{-1}	ir	T2 Nm	FS'			0.55 kW	Ptn kW
26	55,2	188,5	2,4	A_60_3_55.2	T80A4		6,9
26	54,3	189,5	1,1	A_50_3_54.3	T71C4		4,5
26	54,3	189,4	1,6	A_55_3_54.3	T71C4		5
25	112,2	191,7	2,2	A_60_3_112.2	T71B2		6,9
25	55,2	192,7	2,4	A_60_3_55.2	T71C4		6,9
25	113,2	193,4	2,8	A_70_3_113.2	T71B2		8,6
25	113,7	194,1	0,8	A_45_3_113.7	T71B2		4,1
25	37,1	194,9	3,4	A_70_3_37.1	T80B6		8,6
25	57,2	199,7	2,2	A_70_2_57.2	T80A4		12
25	37,2	199,6	2,2	A_60_2_37.2	T80B6		9,6
25	37,3	200,3	0,9	A_45_2_37.3	T80B6		5
24	38,1	200,1	1,6	A_55_3_38.1	T80B6		5
24	117,6	201	1,0	A_50_3_117.6	T71B2		4,5
24	38,7	207,6	3,1	A_70_2_38.7	T80B6		12
24	59,8	204,3	2,9	A_70_3_59.8	T80A4		8,6
24	119,8	204,7	2,6	A_70_3_119.8	T71B2		8,6
24	60,3	206,1	2,0	A_60_3_60.3	T80A4		6,9
24	60,6	207,2	1,0	A_45_3_60.6	T80A4		4,1
23	59,8	208,7	2,9	A_70_3_59.8	T71C4		8,6
23	122,3	208,9	1,3	A_55_3_122.3	T71B2		5
23	60,3	210,4	2,0	A_60_3_60.3	T71C4		6,9
23	61,8	211	1,4	A_55_3_61.8	T80A4		5
23	61,8	211,1	8,5	A_90_3_61.8	T80A4		12,4
23	40,2	215,8	1,4	A_55_2_40.2	T80B6		7
23	60,6	211,5	0,9	A_45_3_60.6	T71C4		4,1
23	40,3	211,7	2,2	A_60_3_40.3	T80B6		6,9
23	40,3	211,7	5,0	A_80_3_40.3	T80B6		10,7
23	40,5	212,6	1,1	A_50_3_40.5	T80B6		4,5
23	40,6	217,9	2,0	A_60_2_40.6	T80B6		9,6
23	61,8	215,7	1,4	A_55_3_61.8	T71C4		5
22	63,6	222	2,0	A_70_2_63.6	T80A4		12
22	41,4	217,6	1,0	A_45_3_41.4	T80B6		4,1
22	127,5	217,8	0,9	A_50_3_127.5	T71B2		4,5
22	128,8	220	1,9	A_60_3_128.8	T71B2		6,9
22	41,9	220	3,0	A_70_3_41.9	T80B6		8,6
22	129,1	220,5	0,7	A_45_3_129.1	T71B2		4,1
22	42	220,7	1,5	A_55_3_42	T80B6		5
22	42,2	226,4	2,8	A_70_2_42.2	T80B6		12
22	65,2	222,7	1,3	A_55_3_65.2	T80A4		5
22	65,6	224	4,3	A_80_3_65.6	T80A4		10,7
22	65,9	225,2	0,9	A_50_3_65.9	T80A4		4,5
22	42,9	225,3	8,5	A_90_3_42.9	T80B6		12,4
22	66,3	226,4	7,9	A_90_3_66.3	T80A4		12,4
21	65,2	227,6	1,3	A_55_3_65.2	T71C4		5
21	65,9	230,2	0,9	A_50_3_65.9	T71C4		4,5
21	135,2	230,9	2,3	A_70_3_135.2	T71B2		8,6
21	44	231,1	4,6	A_80_3_44	T80B6		10,7
21	67,7	231,3	2,6	A_70_3_67.7	T80A4		8,6
21	136,3	232,8	1,2	A_55_3_136.3	T71B2		5
21	44,6	234,3	0,8	A_45_3_44.6	T80B6		4,1
21	67,7	236,2	2,5	A_70_3_67.7	T71C4		8,6
21	45,1	236,9	2,1	A_60_3_45.1	T80B6		6,9
21	45,2	242,5	1,8	A_60_2_45.2	T80B6		9,6
20	45,4	243,7	1,3	A_55_2_45.4	T80B6		7
20	45,9	246,4	0,8	A_45_2_45.9	T80B6		5
20	46,2	242,7	1,0	A_50_3_46.2	T80B6		4,5
20	71,5	244,4	0,9	A_50_3_71.5	T80A4		4,5
20	143	244,3	1,5	A_60_3_143	T71B2		6,9
20	71,5	244,3	7,4	A_90_3_71.5	T80A4		12,4
19,8	46,9	246,5	1,3	A_55_3_46.9	T80B6		5
19,8	47	252,2	2,5	A_70_2_47	T80B6		12
19,8	72,4	247,5	0,7	A_45_3_72.4	T80A4		4,1
19,7	72,5	247,7	1,2	A_55_3_72.5	T80A4		5
19,7	72,5	247,7	2,4	A_70_3_72.5	T80A4		8,6
19,7	72,7	248,3	1,9	A_60_3_72.7	T80A4		6,9
19,6	71,5	249,6	0,9	A_50_3_71.5	T71C4		4,5
19,5	146,9	251,1	0,7	A_50_3_146.9	T71B2		4,5
19,3	72,4	252,6	0,7	A_45_3_72.4	T71C4		4,1
19,3	72,5	253,1	1,2	A_55_3_72.5	T71C4		5
19,3	72,5	252,9	2,4	A_70_3_72.5	T71C4		8,6
19,3	48,2	253,2	7,5	A_90_3_48.2	T80B6		12,4
19,3	72,7	253,5	1,8	A_60_3_72.7	T71C4		6,9
19,2	148,8	254,1	2,1	A_70_3_148.8	T71B2		8,6
19,0	75,3	257,2	7,0	A_90_3_75.3	T80A4		12,4
18,8	76	259,6	3,7	A_80_3_76	T80A4		10,7
18,8	49,6	260,4	1,3	A_55_3_49.6	T80B6		5
18,5	77,3	264,1	6,8	A_90_3_77.3	T80A4		12,4
18,5	77,5	264,6	0,8	A_50_3_77.5	T80A4		4,5
18,3	78	266,4	1,1	A_55_3_78	T80A4		5
18,3	50,8	266,7	0,9	A_50_3_50.8	T80B6		4,5

1.7 - Motoréducteurs

1.7 - Motorreductores

1.7 - Motorredutores

n_2 min^{-1}	ir	T2 Nm	FS'			0.55 kW	Ptn kW
18,3	50,9	267	2,4	A_70_3_50.9	T80B6	8,6
18,3	50,9	267	3,9	A_80_3_50.9	T80B6	10,7
18,2	51	268	1,9	A_60_3_51	T80B6	6,9
18,2	157,1	269	1,0	A_55_3_157.1	T71B2	5
18,2	78,6	269	1,7	A_60_3_78.6	T80A4	6,9
18,1	77,5	271	0,8	A_50_3_77.5	T71C4	4,5
18,0	51,6	271	0,8	A_45_3_51.6	T80B6	4,1
18,0	78	272	1,0	A_55_3_78	T71C4	5
17,9	79,8	272	0,7	A_45_3_79.8	T80A4	4,1
17,8	78,6	274	1,7	A_60_3_78.6	T71C4	6,9
17,8	52,3	275	6,9	A_90_3_52.3	T80B6	12,4
17,8	52,4	281	1,7	A_70_2_52.4	T80B6	12
17,6	52,9	278	2,4	A_70_3_52.9	T80B6	8,6
17,5	79,8	279	0,7	A_45_3_79.8	T71C4	4,1
17,4	164,1	280	1,3	A_60_3_164.1	T71B2	6,9
17,4	82,2	281	3,4	A_80_3_82.2	T80A4	10,7
17,2	83,2	284	2,1	A_70_3_83.2	T80A4	8,6
17,1	54,3	285	0,8	A_50_3_54.3	T80B6	4,5
17,1	54,3	285	1,1	A_55_3_54.3	T80B6	5
17,1	167,1	286	0,9	A_55_3_167.1	T71B2	5
16,9	55,1	289	3,6	A_80_3_55.1	T80B6	10,7
16,9	55,2	290	1,7	A_60_3_55.2	T80B6	6,9
16,8	83,2	290	2,1	A_70_3_83.2	T71C4	8,6
16,7	170,8	292	1,9	A_70_3_170.8	T71B2	8,6
16,6	86	294	6,1	A_90_3_86	T80A4	12,4
16,3	57,2	307	1,6	A_70_2_57.2	T80B6	12
16,2	88,1	301	1,0	A_55_3_88.1	T80A4	5
16,0	89,3	305	0,7	A_50_3_89.3	T80A4	4,5
16,0	89,5	306	2,0	A_70_3_89.5	T80A4	8,6
15,9	88,1	307	1,0	A_55_3_88.1	T71C4	5
15,9	90	307	3,1	A_80_3_90	T80A4	10,7
15,8	90,4	309	1,5	A_60_3_90.4	T80A4	6,9
15,6	89,5	312	1,9	A_70_3_89.5	T71C4	8,6
15,6	59,8	314	2,1	A_70_3_59.8	T80B6	8,6
15,5	92,2	315	5,7	A_90_3_92.2	T80A4	12,4
15,5	90,4	316	1,5	A_60_3_90.4	T71C4	6,9
15,4	185,2	316	1,2	A_60_3_185.2	T71B2	6,9
15,4	60,3	317	1,4	A_60_3_60.3	T80B6	6,9
15,1	61,8	324	1,0	A_55_3_61.8	T80B6	5
15,1	61,8	325	6,0	A_90_3_61.8	T80B6	12,4
15,0	95,5	326	0,9	A_55_3_95.5	T80A4	5
14,8	192,7	329	1,6	A_70_3_192.7	T71B2	8,6
14,8	96,4	329	1,8	A_70_3_96.4	T80A4	8,6
14,7	194,1	332	0,8	A_55_3_194.1	T71B2	5
14,7	95,5	333	0,9	A_55_3_95.5	T71C4	5
14,6	63,6	341	1,4	A_70_2_63.6	T80B6	12
14,5	96,4	336	1,8	A_70_3_96.4	T71C4	8,6
14,3	100,1	342	5,4	A_90_3_100.1	T80A4	12,4
14,3	100,2	342	1,2	A_60_3_100.2	T80A4	6,9
14,3	65,2	342	1,0	A_55_3_65.2	T80B6	5
14,2	65,6	345	3,1	A_80_3_65.6	T80B6	10,7
14,0	66,3	348	5,6	A_90_3_66.3	T80B6	12,4
14,0	100,2	350	1,2	A_60_3_100.2	T71C4	6,9
13,8	103,5	353	0,8	A_55_3_103.5	T80A4	5
13,7	67,7	355	1,8	A_70_3_67.7	T80B6	8,6
13,7	104,3	356	1,7	A_70_3_104.3	T80A4	8,6
13,7	104,8	358	2,7	A_80_3_104.8	T80A4	10,7
13,5	103,5	361	0,8	A_55_3_103.5	T71C4	5
13,4	104,3	364	1,6	A_70_3_104.3	T71C4	8,6
13,4	106,8	365	5,1	A_90_3_106.8	T80A4	12,4
13,2	34,8	378	2,7	A_80_2_34.8	T100BL12	15
13,01	71,5	376	5,2	A_90_3_71.5	T80B6	12,4
13,0	110,1	376	0,8	A_55_3_110.1	T80A4	5
12,8	72,5	381	0,9	A_55_3_72.5	T80B6	5
12,8	72,5	381	1,7	A_70_3_72.5	T80B6	8,6
12,8	72,7	382	1,3	A_60_3_72.7	T80B6	6,9
12,8	112,2	383	1,2	A_60_3_112.2	T80A4	6,9
12,7	110,1	384	0,8	A_55_3_110.1	T71C4	5
12,6	113,2	387	1,6	A_70_3_113.2	T80A4	8,6
12,5	112,2	392	1,2	A_60_3_112.2	T71C4	6,9
12,4	115,4	394	4,8	A_90_3_115.4	T80A4	12,4
12,4	231,1	395	1,1	A_70_3_231.1	T71B2	8,6
12,4	37,2	403	1,1	A_60_2_37.2	T100BL12	9,6
12,4	113,2	395	1,5	A_70_3_113.2	T71C4	8,6
12,4	75,3	396	5,0	A_90_3_75.3	T80B6	12,4
12,2	76	399	2,6	A_80_3_76	T80B6	10,7
12,2	117,2	401	2,4	A_80_3_117.2	T80A4	10,7
12,0	77,3	406	4,8	A_90_3_77.3	T80B6	12,4
11,9	119,8	409	1,5	A_70_3_119.8	T80A4	8,6
11,9	78	410	0,7	A_55_3_78	T80B6	5

n_2 min^{-1}	ir	T2 Nm	FS'			0.55 kW	Ptn kW
11,8	78,6	413	1,2	A_60_3_78.6	T80B6	6,9
11,7	122,3	418	0,7	A_55_3_122.3	T80A4	5
11,7	119,8	418	1,4	A_70_3_119.8	T71C4	8,6
11,5	40,1	435	2,4	A_80_2_40.1	T100BL12	15
11,5	122,3	426	0,7	A_55_3_122.3	T71C4	5
11,3	40,6	440	1,0	A_60_2_40.6	T100BL12	9,6
11,3	82,2	432	2,4	A_80_3_82.2	T80B6	10,7
11,3	126,4	432	4,4	A_90_3_126.4	T80A4	12,4
11,3	40,7	432	7,6	A_120_3_40.7	T100BL12	22,1
11,2	83,2	437	1,5	A_70_3_83.2	T80B6	8,6
11,1	128,8	440	1,0	A_60_3_128.8	T80A4	6,9
11,0	260,8	445	1,1	A_70_3_260.8	T71B2	8,6
10,9	42,2	458	1,4	A_70_2_42.2	T100BL12	12
10,9	128,8	449	1,0	A_60_3_128.8	T71C4	6,9
10,8	86	452	4,3	A_90_3_86	T80B6	12,4
10,7	134,3	459	2,1	A_80_3_134.3	T80A4	10,7
10,6	135	461	4,1	A_90_3_135	T80A4	12,4
10,6	135,2	462	1,3	A_70_3_135.2	T80A4	8,6
10,6	88,1	463	0,7	A_55_3_88.1	T80B6	5
10,4	89,5	470	1,4	A_70_3_89.5	T80B6	8,6
10,4	135,2	471	1,3	A_70_3_135.2	T71C4	8,6
10,3	90	473	2,2	A_80_3_90	T80B6	10,7
10,3	90,4	475	1,1	A_60_3_90.4	T80B6	6,9
10,2	45,2	490	0,9	A_60_2_45.2	T100BL12	9,6
10,2	45,2	490	2,1	A_80_2_45.2	T100BL12	15
10,1	92,2	484	4,0	A_90_3_92.2	T80B6	12,4
10,1	45,7	485	6,8	A_120_3_45.7	T100BL12	22,1
10,0	143	488	0,9	A_60_3_143	T80A4	6,9
9,8	143	499	0,8	A_60_3_143	T71C4	6,9
9,8	47	510	1,3	A_70_2_47	T100BL12	12
9,7	96,4	506	1,3	A_70_3_96.4	T80B6	8,6
9,6	148,8	509	1,2	A_70_3_148.8	T80A4	8,6
9,6	149,3	510	1,9	A_80_3_149.3	T80A4	10,7
9,6	149,4	511	3,7	A_90_3_149.4	T80A4	12,4
9,4	148,8	519	1,2	A_70_3_148.8	T71C4	8,6
9,3	100,1	526	3,8	A_90_3_100.1	T80B6	12,4
9,3	100,2	526	0,9	A_60_3_100.2	T80B6	6,9
9,0	50,9	540	6,1	A_120_3_50.9	T100BL12	22,1
8,9	104,3	548	1,2	A_70_3_104.3	T80B6	8,6
8,9	104,8	551	1,9	A_80_3_104.8	T80B6	10,7
8,8	52,4	568	0,8	A_70_2_52.4	T100BL12	12
8,7	164,1	561	0,7	A_60_3_164.1	T80A4	6,9
8,7	106,8	561	3,6	A_90_3_106.8	T80B6	12,4
8,7	164,5	562	3,5	A_90_3_164.5	T80A4	12,4
8,5	164,1	573	0,7	A_60_3_164.1	T71C4	6,9
8,4	170,8	584	1,0	A_70_3_170.8	T80A4	8,6
8,4	171,2	585	1,7	A_80_3_171.2	T80A4	10,7
8,3	112,2	589	0,9	A_60_3_112.2	T80B6	6,9
8,2	113,2	594	1,1	A_70_3_113.2	T80B6	8,6
8,2	170,8	596	1,0	A_70_3_170.8	T71C4	8,6
8,1	115,4	606	3,4	A_90_3_115.4	T80B6	12,4
8,1	57,1	606	5,4	A_120_3_57.1	T100BL12	22,1
8,0	57,2	620	0,8	A_70_2_57.2	T100BL12	12
7,9	117,2	615	1,7	A_80_3_117.2	T80B6	10,7
7,8	119,8	629	1,0	A_70_3_119.8	T80B6	8,6
7,6	188,6	645	3,0	A_90_3_188.6	T80A4	12,4
7,4	192,7	659	0,9	A_70_3_192.7	T80A4	8,6
7,4	62,2	660	5,0	A_120_3_62.2	T100BL12	22,1
7,4	126,4	664	3,1	A_90_3_126.4	T80B6	12,4
7,3	192,7	672	0,9	A_70_3_192.7	T71C4	8,6
7,2	197,5	675	1,4	A_80_3_197.5	T80A4	10,7
7,2	128,8	677	0,7	A_60_3_128.8	T80B6	6,9
6,9	134,3	706	1,5	A_80_3_134.3	T80B6	10,7
6,9	135	709	2,9	A_90_3_135	T80B6	12,4
6,9	135,2	710	0,9	A_70_3_135.2	T80B6	8,6
6,6	215,4	736	1,3	A_80_3_215.4	T80A4	10,7
6,6	217,6	744	2,6	A_90_3_217.6	T80A4	12,4
6,3	72,6	770	4,3	A_120_3_72.6	T100BL12	22,1
6,3	148,8	781	0,8	A_70_3_148.8	T80B6	8,6
6,2	149,3	784	1,3	A_80_3_149.3	T80B6	10,7
6,2	149,4	785	2,6	A_90_3_149.4	T80B6	12,4
6,0	237,4	811	2,4	A_90_3_237.4	T80A4	12,4
6,0	239,8	820	1,2	A_80_3_239.8	T80A4	10,7
5,9	77,7	825	4,0	A_120_3_77.7	T100BL12	22,1
5,7	164,5	864	2,5	A_90_3_164.5	T80B6	12,4
5,6	82,2	872	3,8	A_120_3_82.2	T100BL12	22,1
5,4	170,8	898	0,7	A_70_3_170.8	T80B6	8,6
5,4	171,2	899	1,2	A_80_3_171.2	T80B6	10,7
5,4	264,3	903	2,2	A_90_3_264.3	T80A4	12,4
5,1	90,7	963	3,4	A_120_3_90.7	T100BL12	22,1

1.7 - Motoréducteurs

n_2 min^{-1}	ir	T2 Nm	FS'			0.55 kW	Ptn kW
4,9	188,6	991	2,1	A_90_3_188.6		T80B6	12,4
4,8	298,9	1022	1,2	A_90_3_298.9		T80A4	12,4
4,7	197,5	1038	1,0	A_80_3_197.5		T80B6	10,7
4,5	102,6	1090	3,0	A_120_3_102.6		T100BL12	22,1
4,3	215,4	1131	0,9	A_80_3_215.4		T80B6	10,7
4,3	332,9	1136	1,1	A_90_3_332.9		T80A4	12,4
4,3	217,6	1144	1,9	A_90_3_217.6		T80B6	12,4
4,0	114,4	1215	2,7	A_120_3_114.4		T100BL12	22,1
3,9	237,4	1246	1,7	A_90_3_237.4		T80B6	12,4
3,9	239,8	1259	0,8	A_80_3_239.8		T80B6	10,7
3,7	124,9	1328	2,5	A_120_3_124.9		T100BL12	22,1
3,5	264,3	1387	1,5	A_90_3_264.3		T80B6	12,4
3,2	142,9	1518	2,2	A_120_3_142.9		T100BL12	22,1
3,1	298,9	1569	0,9	A_90_3_298.9		T80B6	12,4
3,0	156	1656	2,0	A_120_3_156		T100BL12	22,1
2,8	332,9	1749	0,8	A_90_3_332.9		T80B6	12,4
2,6	175,7	1865	1,8	A_120_3_175.7		T100BL12	22,1
2,5	182	1931	1,7	A_120_3_182		T100BL12	22,1
2,3	197,1	2096	1,6	A_120_3_197.1		T100BL12	22,1
2,3	204,2	2171	0,9	A_100_3_204.2		T100BL12	18,5
2,2	205	2182	1,5	A_120_3_205		T100BL12	22,1
2,1	222	2360	1,4	A_120_3_222		T100BL12	22,1
2,0	226,3	2406	1,2	A_110_3_223.6		T100BL12	19,5
2,0	230,2	2442	0,8	A_100_3_230.2		T100BL12	18,5
1,8	250,6	2655	1,1	A_110_3_247.5		T100BL12	19,5
1,8	256	2713	1,2	A_120_3_256		T100BL12	22,1
1,7	277,3	2942	1,1	A_120_3_277.3		T100BL12	22,1
1,7	279	2962	0,9	A_110_3_279		T100BL12	19,5

1.7 - Motorreductores

1.7 - Motorredutores

n_2 min^{-1}	ir	T2 Nm	FS'			0.75 kW	Ptn kW
2444	1,17	2,8	10,6	A_40_1_1.17		T80A2	5,5
2402	1,17	2,9	10,4	A_40_1_1.17		T71C2	5,5
1882	1,52	3,7	9,5	A_40_1_1.52		T80A2	5,5
1849	1,52	3,8	9,3	A_40_1_1.52		T71C2	5,5
1692	1,69	4,1	9,7	A_40_1_1.69		T80A2	5,5
1663	1,69	4,2	9,6	A_40_1_1.69		T71C2	5,5
1616	1,77	4,3	3,4	A_32_1_1.77		T80A2	3
1588	1,77	4,4	3,3	A_32_1_1.77		T71C2	3
1459	1,96	4,8	9,5	A_40_1_1.96		T80A2	5,5
1434	1,96	4,8	9,3	A_40_1_1.96		T71C2	5,5
1382	2,07	5,0	3,0	A_32_1_2.07		T80A2	3
1357	2,07	5,1	2,9	A_32_1_2.07		T71C2	3
1283	2,23	5,4	9,2	A_40_1_2.23		T80A2	5,5
1260	2,23	5,5	9,1	A_40_1_2.23		T71C2	5,5
1222	1,17	5,7	5,3	A_40_1_1.17		T80B4	5,5
1163	2,46	6,0	2,7	A_32_1_2.46		T80A2	3
1144	1,25	6,1	9,1	A_50_1_1.25		T80B4	6,5
1142	2,46	6,1	2,6	A_32_1_2.46		T71C2	3
1122	2,55	6,2	8,1	A_40_1_2.55		T80A2	5,5
1102	2,55	6,3	7,9	A_40_1_2.55		T71C2	5,5
969	2,95	7,2	2,4	A_32_1_2.95		T80A2	3
953	2,95	7,3	2,4	A_32_1_2.95		T71C2	3
941	1,52	7,4	4,7	A_40_1_1.52		T80B4	5,5
935	1,53	7,4	8,5	A_50_1_1.53		T80B4	6,5
918	3,06	7,6	11,9	A_50_1_3.06		T71C2	6,5
899	3,18	7,7	6,5	A_40_1_3.18		T80A2	5,5
884	3,18	7,9	6,4	A_40_1_3.18		T71C2	5,5
869	3,29	8,0	11,3	A_50_1_3.29		T80A2	6,5
854	3,29	8,1	11,1	A_50_1_3.29		T71C2	6,5
849	3,37	8,2	2,1	A_32_1_3.37		T80A2	3
846	1,69	8,2	4,9	A_40_1_1.69		T80B4	5,5
841	3,4	8,1	4,0	A_35_2_3.4		T80A2	4,5
834	3,37	8,3	2,1	A_32_1_3.37		T71C2	3
826	3,4	8,2	3,9	A_35_2_3.4		T71C2	4,5
808	1,77	8,6	2,5	A_32_1_1.77		T80B4	3
803	3,56	8,6	10,4	A_50_1_3.56		T80A2	6,5
795	1,17	8,7	3,4	A_40_1_1.17		T90S6	5,5
790	1,81	8,8	9,1	A_50_1_1.81		T80B4	6,5
789	3,56	8,8	10,2	A_50_1_3.56		T71C2	6,5
786	1,17	8,8	3,4	A_40_1_1.17		T80C6	5,5
767	3,73	9,1	5,5	A_40_1_3.73		T80A2	5,5
753	3,73	9,2	5,4	A_40_1_3.73		T71C2	5,5
744	1,25	9,3	5,9	A_50_1_1.25		T90S6	6,5
739	3,87	9,4	9,6	A_50_1_3.87		T80A2	6,5
737	3,88	9,4	1,9	A_32_1_3.88		T80A2	3
736	1,25	9,4	5,8	A_50_1_1.25		T80C6	6,5
730	1,96	9,5	4,7	A_40_1_1.96		T80B4	5,5
726	3,87	9,6	9,4	A_50_1_3.87		T71C2	6,5
724	3,88	9,6	1,9	A_32_1_3.88		T71C2	3
715	4	9,5	3,6	A_35_2_4		T80A2	4,5
703	4	9,7	3,5	A_35_2_4		T71C2	4,5
701	2,04	9,9	8,1	A_50_1_2.04		T80B4	6,5
691	2,07	10,1	2,2	A_32_1_2.07		T80B4	3
650	4,4	10,5	11,4	A_50_2_4.4		T80A2	6,3
641	2,23	10,8	4,6	A_40_1_2.23		T80B4	5,5
639	4,4	10,7	11,2	A_50_2_4.4		T71C2	6,3
631	4,53	11	1,6	A_32_1_4.53		T80A2	3
620	4,53	11,2	1,6	A_32_1_4.53		T71C2	3
612	1,52	11,4	3,1	A_40_1_1.52		T90S6	5,5
609	4,7	11,2	3,2	A_35_2_4.7		T80A2	4,5
608	1,53	11,4	5,5	A_50_1_1.53		T90S6	6,5
605	1,52	11,5	3,0	A_40_1_1.52		T80C6	5,5
601	1,53	11,6	5,5	A_50_1_1.53		T80C6	6,5
598	4,7	11,4	3,2	A_35_2_4.7		T71C2	4,5
581	2,46	12,0	2,0	A_32_1_2.46		T80B4	3
581	4,92	12,0	3,8	A_40_1_4.92		T80A2	5,5
577	2,48	12,0	6,6	A_50_1_2.48		T80B4	6,5
571	4,92	12,2	3,7	A_40_1_4.92		T71C2	5,5
567	1,64	12,3	11,4	A_60_1_1.64		T90S6	9
563	5,08	12,3	5,8	A_50_1_5.08		T80A2	6,5
561	1,64	12,4	11,3	A_60_1_1.64		T80C6	9
561	2,55	12,4	4,0	A_40_1_2.55		T80B4	5,5
561	5,1	12,1	10,4	A_50_2_5.1		T80A2	6,3
553	5,08	12,6	5,7	A_50_1_5.08		T71C2	6,5
551	5,1	12,3	10,2	A_50_2_5.1		T71C2	6,3
550	1,69	12,6	3,2	A_40_1_1.69		T90S6	5,5
550	2,6	12,4	9,5	A_50_2_2.6		T80B4	6,3
544	1,69	12,8	3,1	A_40_1_1.69		T80C6	5,5
539	5,31	12,9	1,5	A_32_1_5.31		T80A2	3
530	5,4	12,8	2,8	A_35_2_5.4		T80A2	4,5

1.7 - Motoréducteurs

1.7 - Motorreductores

1.7 - Motorredutores

n_2 min^{-1}	ir	T2 Nm	FS'			0.75 kW	Ptn kW
529	5,31	13,1	1,5	A_32_1_5.31		T71C2	3
520	5,4	13,1	2,8	A_35_2_5.4		T71C2	4,5
520	1,77	13,4	1,6	A_32_1_1.77		T80C6	3
514	1,81	13,5	5,9	A_50_1_1.81		T90S6	6,5
508	1,81	13,7	5,9	A_50_1_1.81		T80C6	6,5
504	5,67	13,8	2,9	A_40_1_5.67		T80A2	5,5
504	2,84	13,8	6,2	A_50_1_2.84		T80B4	6,5
503	1,85	13,8	10,5	A_60_1_1.85		T90S6	9
497	1,85	14,0	10,4	A_60_1_1.85		T80C6	9
496	5,67	14,0	2,9	A_40_1_5.67		T71C2	5,5
493	5,8	13,8	7,5	A_45_2_5.8		T80A2	5
493	2,9	13,8	9,0	A_50_2_2.9		T80B4	6,3
491	5,83	14,2	4,4	A_50_1_5.83		T80A2	6,5
485	2,95	14,3	1,7	A_32_1_2.95		T80B4	3
484	5,8	14,0	7,4	A_45_2_5.8		T71C2	5
483	5,92	14,4	9,9	A_60_1_5.92		T80A2	9
482	5,83	14,4	4,4	A_50_1_5.83		T71C2	6,5
475	5,92	14,6	9,7	A_60_1_5.92		T71C2	9
474	1,96	14,6	3,1	A_40_1_1.96		T90S6	5,5
469	1,96	14,8	3,0	A_40_1_1.96		T80C6	5,5
467	3,06	14,9	6,1	A_50_1_3.06		T80B4	6,5
456	2,04	15,2	5,2	A_50_1_2.04		T90S6	6,5
454	6,3	15,0	2,4	A_35_2_6.3		T80A2	4,5
454	6,3	15,0	8,8	A_50_2_6.3		T80A2	6,3
451	2,04	15,4	5,2	A_50_1_2.04		T80C6	6,5
450	3,18	15,5	3,2	A_40_1_3.18		T80B4	5,5
447	2,08	15,5	10,3	A_60_1_2.08		T90S6	9
447	6,4	15,2	7,1	A_45_2_6.4		T80A2	5
446	6,3	15,3	2,4	A_35_2_6.3		T71C2	4,5
446	6,3	15,3	8,7	A_50_2_6.3		T71C2	6,3
444	2,07	15,6	1,5	A_32_1_2.07		T80C6	3
443	6,45	15,7	1,1	A_32_1_6.45		T80A2	3
442	2,08	15,7	10,2	A_60_1_2.08		T80C6	9
439	6,4	15,5	7,0	A_45_2_6.4		T71C2	5
436	6,45	15,9	1,1	A_32_1_6.45		T71C2	3
435	6,58	16,0	3,8	A_50_1_6.58		T80A2	6,5
435	3,29	16,0	5,6	A_50_1_3.29		T80B4	6,5
427	6,58	16,3	3,7	A_50_1_6.58		T71C2	6,5
427	3,35	16,3	10,4	A_60_1_3.35		T80B4	9
424	3,37	16,4	1,6	A_32_1_3.37		T80B4	3
421	3,4	16,2	2,2	A_35_2_3.4		T80B4	4,5
419	6,83	16,6	7,5	A_60_1_6.83		T80A2	9
417	2,23	16,7	3,0	A_40_1_2.23		T90S6	5,5
413	2,23	16,8	3,0	A_40_1_2.23		T80C6	5,5
411	6,83	16,9	7,4	A_60_1_6.83		T71C2	9
409	7	17,0	2,2	A_40_1_7		T80A2	5,5
402	3,56	17,3	5,2	A_50_1_3.56		T80B4	6,5
401	7	17,3	2,2	A_40_1_7		T71C2	5,5
394	2,36	17,6	9,6	A_60_1_2.36		T90S6	9
394	3,63	17,6	9,6	A_60_1_3.63		T80B4	9
392	7,3	17,4	2,4	A_35_2_7.3		T80A2	4,5
390	2,36	17,8	9,5	A_60_1_2.36		T80C6	9
386	7,4	17,6	6,6	A_45_2_7.4		T80A2	5
386	7,4	17,6	7,8	A_50_2_7.4		T80A2	6,3
385	7,3	17,7	2,3	A_35_2_7.3		T71C2	4,5
384	7,45	18,1	6,6	A_60_1_7.45		T80A2	9
383	3,73	18,1	2,8	A_40_1_3.73		T80B4	5,5
381	7,5	17,8	4,0	A_41_2_7.5		T80A2	4,5
380	7,4	17,9	6,5	A_45_2_7.4		T71C2	5
380	7,4	17,9	7,7	A_50_2_7.4		T71C2	6,3
377	7,45	18,4	6,5	A_60_1_7.45		T71C2	9
375	2,48	18,5	4,3	A_50_1_2.48		T90S6	6,5
375	7,5	18,2	4,0	A_41_2_7.5		T71C2	4,5
374	2,46	18,6	1,3	A_32_1_2.46		T80C6	3
371	2,48	18,7	4,3	A_50_1_2.48		T80C6	6,5
370	3,87	18,8	4,8	A_50_1_3.87		T80B4	6,5
369	3,88	18,9	1,4	A_32_1_3.88		T80B4	3
365	2,55	19,0	2,6	A_40_1_2.55		T90S6	5,5
361	2,55	19,3	2,6	A_40_1_2.55		T80C6	5,5
358	2,6	19,0	6,8	A_50_2_2.6		T90S6	6,3
358	4	19,0	2,0	A_35_2_4		T80B4	4,5
354	2,6	19,2	6,7	A_50_2_2.6		T80C6	6,3
345	8,3	20	5,7	A_60_1_8.3		T80A2	9
345	8,3	19,7	7,2	A_50_2_8.3		T80A2	6,3
344	2,7	20	8,4	A_60_1_2.7		T90S6	9
341	2,7	20	8,3	A_60_1_2.7		T80C6	9
340	8,4	20	10,4	A_55_2_8.4		T80A2	7
339	8,3	21	5,6	A_60_1_8.3		T71C2	9
339	8,3	20	7,1	A_50_2_8.3		T71C2	6,3
336	8,5	20	3,8	A_41_2_8.5		T80A2	4,5
336	8,5	20	6,2	A_45_2_8.5		T80A2	5
335	8,4	20	10,2	A_55_2_8.4		T71C2	7
333	8,6	21	1,4	A_40_1_8.6		T80A2	5,5
333	4,3	21	9,8	A_55_2_4.3		T80B4	7
331	8,5	21	3,7	A_41_2_8.5		T71C2	4,5
331	8,5	21	6,1	A_45_2_8.5		T71C2	5
329	8,7	21	2,2	A_35_2_8.7		T80A2	4,5
327	2,84	21	4,0	A_50_1_2.84		T90S6	6,5
327	8,6	21	1,4	A_40_1_8.6		T71C2	5,5
325	4,4	21	6,4	A_50_2_4.4		T80B4	6,3
324	2,84	22	4,0	A_50_1_2.84		T80C6	6,5
323	8,7	21	2,1	A_35_2_8.7		T71C2	4,5
322	2,89	22	7,9	A_60_1_2.89		T90S6	9
321	2,9	21	6,4	A_50_2_2.9		T90S6	6,3
318	2,89	22	7,8	A_60_1_2.89		T80C6	9
317	2,9	22	6,3	A_50_2_2.9		T80C6	6,3
316	4,53	22	1,2	A_32_1_4.53		T80B4	3
312	2,95	22	1,1	A_32_1_2.95		T80C6	3
311	9,2	22	6,7	A_50_2_9.2		T80A2	6,3
305	9,2	22	6,6	A_50_2_9.2		T71C2	6,3
305	4,69	23	7,5	A_60_1_4.69		T80B4	9
304	4,7	22	1,8	A_35_2_4.7		T80B4	4,5
304	3,06	23	3,9	A_50_1_3.06		T90S6	6,5
301	3,06	23	3,9	A_50_1_3.06		T80C6	6,5
295	9,7	23	5,8	A_45_2_9.7		T80A2	5
292	3,18	24	2,1	A_40_1_3.18		T90S6	5,5
291	4,92	24	1,9	A_40_1_4.92		T80B4	5,5
290	9,7	24	5,7	A_45_2_9.7		T71C2	5
289	3,18	24	2,1	A_40_1_3.18		T80C6	5,5
289	9,9	24	9,9	A_55_2_9.9		T80A2	7
284	9,9	24	9,8	A_55_2_9.9		T71C2	7
283	10,1	24	1,9	A_35_2_10.1		T80A2	4,5
283	3,29	25	3,7	A_50_1_3.29		T90S6	6,5
282	5,08	25	3,0	A_50_1_5.08		T80B4	6,5
280	5,1	24	5,8	A_50_2_5.1		T80B4	6,3
280	3,29	25	3,6	A_50_1_3.29		T80C6	6,5
278	10,1	25	1,8	A_35_2_10.1		T71C2	4,5
278	3,35	25	6,8	A_60_1_3.35		T90S6	9
277	5,17	25	6,5	A_60_1_5.17		T80B4	9
275	10,4	25	6,2	A_50_2_10.4		T80A2	6,3
275	3,35	25	6,7	A_60_1_3.35		T80C6	9
273	3,37	26	1,0	A_32_1_3.37		T80C6	3
272	10,5	25	3,2	A_41_2_10.5		T80A2	4,5
271	3,4	25	1,6	A_35_2_3.4		T80C6	4,5
270	10,4	25	6,1	A_50_2_10.4		T71C2	6,3
270	5,3	25	8,3	A_55_2_5.3		T80B4	7
269	5,31	26	1,0	A_32_1_5.31		T80B4	3
268	10,5	25	3,2	A_41_2_10.5		T71C2	4,5
265	5,4	26	1,6	A_35_2_5.4		T80B4	4,5
261	3,56	27	3,4	A_50_1_3.56		T90S6	6,5
258	3,56	27	3,3	A_50_1_3.56		T80C6	6,5
258	11,1	26	8,9	A_55_2_11.1		T80A2	7
256	3,63	27	6,3	A_60_1_3.63		T90S6	9
253	3,63	27	6,2	A_60_1_3.63		T80C6	9
253	11,1	27	8,7	A_55_2_11.1		T71C2	7
252	5,67	28	1,5	A_40_1_5.67		T80B4	5,5
251	3,7	27	10,7	A_60_2_3.7		T90S6	9,6
249	3,73	28	1,8	A_40_1_3.73		T90S6	5,5
249	3,7	27	10,5	A_60_2_3.7		T80C6	9,6
247	3,73	28	1,8	A_40_1_3.73		T80C6	5,5
247	5,8	28	4,2	A_45_2_5.8		T80B4	5
245	5,83	28	2,3	A_50_1_5.83		T80B4	6,5
245	5,83	28	11,7	A_80_1_5.83		T80B4	14
244	11,7	28	1,6	A_35_2_11.7		T80A2	4,5
242	5,92	29	5,1	A_60_1_5.92		T80B4	9
240	3,87	29	3,1	A_50_1_3.87		T90S6	6,5
240	11,7	28	1,6	A_35_2_11.7		T71C2	4,5
238	3,87	29	3,1	A_50_1_3.87		T80C6	6,5
237	3,88	29	0,9	A_32_1_3.88		T80C6	3
236	12,1	29	3,0	A_41_2_12.1		T80A2	4,5
236	12,1	29	5,0	A_45_2_12.1		T80A2	5
234	12,2	29	8,7	A_55_2_12.2		T80A2	7
232	12,1	29	2,9	A_41_2_12.1		T71C2	4,5
232	12,1	29	4,9	A_45_2_12.1		T71C2	5
231	6,2	30	7,8	A_55_2_6.2		T80B4	7
231	12,4	30	11,4	A_60_2_12.4		T80A2	9,6
230	12,2	30	8,5	A_55_2_12.2		T71C2	7
230	4	30	1,4	A_35_2_4		T80C6	4,5
229	12,5	30	5,3	A_50_2_12.5		T80A2	6,3
227	6,3	30	1,3	A_35_2_6.3		T80B4	4,5

1.7 - Motoréducteurs

1.7 - Motorreductores

1.7 - Motorredutores

n_2 min^{-1}	ir	T2 Nm	FS'			0.75 kW	Ptn kW
227	6,3	30	4,9	A_50_2_6.3	T80B4		6,3
225	12,5	30	5,2	A_50_2_12.5	T71C2		6,3
224	6,38	31	10,6	A_80_1_6.38	T80B4		14
223	6,4	31	3,9	A_45_2_6.4	T80B4		5
220	13	31	3,0	A_41_2_13	T80A2		4,5
217	6,58	32	1,9	A_50_1_6.58	T80B4		6,5
217	6,6	31	10,0	A_60_2_6.6	T80B4		9,6
216	4,3	32	6,9	A_55_2_4.3	T90S6		7
216	4,3	32	9,9	A_60_2_4.3	T90S6		9,6
216	13	32	2,9	A_41_2_13	T71C2		4,5
214	4,3	32	6,8	A_55_2_4.3	T80C6		7
214	4,3	32	9,8	A_60_2_4.3	T80C6		9,6
212	13,5	32	8,1	A_55_2_13.5	T80A2		7
211	4,4	32	4,5	A_50_2_4.4	T90S6		6,3
210	13,6	32	1,4	A_35_2_13.6	T80A2		4,5
210	6,8	32	6,8	A_55_2_6.8	T80B4		7
209	6,83	33	3,8	A_60_1_6.83	T80B4		9
209	4,4	33	4,5	A_50_2_4.4	T80C6		6,3
208	13,5	33	8,0	A_55_2_13.5	T71C2		7
207	4,5	33	11,9	A_70_2_4.5	T90S6		12
207	13,6	33	1,4	A_35_2_13.6	T71C2		4,5
204	4,5	33	11,8	A_70_2_4.5	T80C6		12
204	7	34	1,1	A_40_1_7	T80B4		5,5
204	7	33	7,2	A_55_2_7	T80B4		7
203	4,53	34	0,8	A_32_1_4.53	T80C6		3
202	4,6	34	9,7	A_60_2_4.6	T90S6		9,6
201	14,2	34	4,5	A_45_2_14.2	T80A2		5
200	4,6	34	9,6	A_60_2_4.6	T80C6		9,6
200	14,3	34	10,3	A_60_2_14.3	T80A2		9,6
198	4,69	35	4,9	A_60_1_4.69	T90S6		9
198	14,2	34	4,4	A_45_2_14.2	T71C2		5
197	14,5	35	4,7	A_50_2_14.5	T80A2		6,3
196	4,69	35	4,8	A_60_1_4.69	T80C6		9
196	7,3	35	1,3	A_35_2_7.3	T80B4		4,5
196	4,7	35	1,3	A_35_2_4.7	T80C6		4,5
194	7,36	36	8,4	A_80_1_7.36	T80B4		14
194	4,79	36	9,2	A_80_1_4.79	T90S6		14
194	14,5	35	4,7	A_50_2_14.5	T71C2		6,3
193	7,4	35	3,7	A_45_2_7.4	T80B4		5
193	7,4	35	4,3	A_50_2_7.4	T80B4		6,3
192	4,79	36	9,1	A_80_1_4.79	T80C6		14
192	7,45	36	3,3	A_60_1_7.45	T80B4		9
191	7,5	36	2,2	A_41_2_7.5	T80B4		4,5
191	7,5	36	9,2	A_60_2_7.5	T80B4		9,6
189	4,92	37	1,2	A_40_1_4.92	T90S6		5,5
187	4,92	37	1,2	A_40_1_4.92	T80C6		5,5
187	15,3	36	2,6	A_41_2_15.3	T80A2		4,5
185	15,5	37	6,8	A_55_2_15.5	T80A2		7
185	15,5	37	9,8	A_60_2_15.5	T80A2		9,6
184	15,3	37	2,6	A_41_2_15.3	T71C2		4,5
183	5,08	38	2,0	A_50_1_5.08	T90S6		6,5
182	5,1	37	4,1	A_50_2_5.1	T90S6		6,3
182	15,7	37	1,3	A_35_2_15.7	T80A2		4,5
181	15,5	38	6,7	A_55_2_15.5	T71C2		7
181	5,08	38	2,0	A_50_1_5.08	T80C6		6,5
181	7,9	38	9,0	A_60_2_7.9	T80B4		9,6
180	5,1	38	4,0	A_50_2_5.1	T80C6		6,3
180	5,17	39	4,2	A_60_1_5.17	T90S6		9
179	15,7	38	1,3	A_35_2_15.7	T71C2		4,5
178	5,17	39	4,2	A_60_1_5.17	T80C6		9
177	8,1	39	11,7	A_70_2_8.1	T80B4		12
175	5,3	39	5,9	A_55_2_5.3	T90S6		7
175	5,31	40	8,3	A_80_1_5.31	T90S6		14
174	5,3	39	5,8	A_55_2_5.3	T80C6		7
173	5,31	40	8,2	A_80_1_5.31	T80C6		14
172	8,3	40	2,9	A_60_1_8.3	T80B4		9
172	8,3	40	4,0	A_50_2_8.3	T80B4		6,3
172	8,3	40	6,4	A_80_1_8.3	T80B4		14
171	16,7	40	6,6	A_55_2_16.7	T80A2		7
170	5,4	40	1,1	A_35_2_5.4	T80C6		4,5
170	16,8	40	4,2	A_50_2_16.8	T80A2		6,3
170	8,4	40	5,8	A_55_2_8.4	T80B4		7
169	16,9	40	3,6	A_45_2_16.9	T80A2		5
168	16,7	40	6,5	A_55_2_16.7	T71C2		7
168	8,5	41	2,1	A_41_2_8.5	T80B4		4,5
168	8,5	40	3,5	A_45_2_8.5	T80B4		5
167	16,8	41	4,2	A_50_2_16.8	T71C2		6,3
166	8,6	42	0,7	A_40_1_8.6	T80B4		5,5
166	16,9	41	3,5	A_45_2_16.9	T71C2		5
164	8,7	41	1,2	A_35_2_8.7	T80B4		4,5

n_2 min^{-1}	ir	T2 Nm	FS'			0.75 kW	Ptn kW
164	5,67	42	1,0	A_40_1_5.67	T90S6		5,5
163	5,7	42	9,9	A_70_2_5.7	T90S6		12
162	5,67	43	1,0	A_40_1_5.67	T80C6		5,5
161	5,7	42	9,8	A_70_2_5.7	T80C6		12
161	8,9	42	8,2	A_60_2_8.9	T80B4		9,6
161	17,8	42	11,7	A_70_2_17.8	T80A2		12
160	5,8	42	2,9	A_45_2_5.8	T90S6		5
160	5,83	44	1,5	A_50_1_5.83	T90S6		6,5
160	5,83	44	7,6	A_80_1_5.83	T90S6		14
159	18	43	6,1	A_55_2_18	T80A2		7
159	5,8	43	2,9	A_45_2_5.8	T80C6		5
158	18,1	43	1,2	A_35_2_18.1	T80A2		4,5
158	5,83	44	1,5	A_50_1_5.83	T80C6		6,5
158	5,83	44	7,5	A_80_1_5.83	T80C6		14
157	18,2	43	3,8	A_50_2_18.2	T80A2		6,3
157	5,92	44	3,5	A_60_1_5.92	T90S6		9
156	18,3	44	2,2	A_41_2_18.3	T80A2		4,5
156	18,3	44	7,8	A_60_2_18.3	T80A2		9,6
156	18	44	6,0	A_55_2_18	T71C2		7
155	9,2	44	3,7	A_50_2_9.2	T80B4		6,3
155	5,92	45	3,5	A_60_1_5.92	T80C6		9
155	18,1	44	1,1	A_35_2_18.1	T71C2		4,5
154	18,2	44	3,8	A_50_2_18.2	T71C2		6,3
154	9,3	44	10,6	A_70_2_9.3	T80B4		12
154	18,3	44	2,1	A_41_2_18.3	T71C2		4,5
153	18,7	45	3,6	A_45_2_18.7	T80A2		5
150	18,7	45	3,5	A_45_2_18.7	T71C2		5
150	6,2	45	5,5	A_55_2_6.2	T90S6		7
148	6,2	46	5,5	A_55_2_6.2	T80C6		7
148	6,3	46	3,5	A_50_2_6.3	T90S6		6,3
147	9,7	46	3,2	A_45_2_9.7	T80B4		5
147	19,4	46	5,8	A_55_2_19.4	T80A2		7
146	6,3	47	0,9	A_35_2_6.3	T80C6		4,5
146	6,3	47	3,4	A_50_2_6.3	T80C6		6,3
146	6,38	48	6,9	A_80_1_6.38	T90S6		14
145	6,4	47	2,8	A_45_2_6.4	T90S6		5
145	6,4	47	9,3	A_70_2_6.4	T90S6		12
145	19,7	47	7,5	A_60_2_19.7	T80A2		9,6
145	19,4	47	5,7	A_55_2_19.4	T71C2		7
144	9,9	47	5,5	A_55_2_9.9	T80B4		7
144	6,38	48	6,8	A_80_1_6.38	T80C6		14
144	6,4	47	2,8	A_45_2_6.4	T80C6		5
144	6,4	47	9,2	A_70_2_6.4	T80C6		12
143	10	48	10,1	A_70_2_10	T80B4		12
142	10,1	48	1,0	A_35_2_10.1	T80B4		4,5
142	20,2	48	2,0	A_41_2_20.2	T80A2		4,5
142	10,1	48	7,5	A_60_2_10.1	T80B4		9,6
141	6,58	49	1,2	A_50_1_6.58	T90S6		6,5
141	6,6	48	7,1	A_60_2_6.6	T90S6		9,6
140	6,58	50	1,2	A_50_1_6.58	T80C6		6,5
140	20,5	49	10,1	A_70_2_20.5	T80A2		12
139	6,6	49	7,0	A_60_2_6.6	T80C6		9,6
139	20,2	49	1,9	A_41_2_20.2	T71C2		4,5
138	20,8	50	3,4	A_50_2_20.8	T80A2		6,3
138	10,4	50	3,5	A_50_2_10.4	T80B4		6,3
137	6,8	50	4,8	A_55_2_6.8	T90S6		7
136	10,5	50	1,8	A_41_2_10.5	T80B4		4,5
136	6,83	51	2,6	A_60_1_6.83	T90S6		9
136	21,1	50	5,4	A_55_2_21.1	T80A2		7
135	6,8	50	4,8	A_55_2_6.8	T80C6		7
135	20,8	50	3,4	A_50_2_20.8	T71C2		6,3
135	6,83	52	2,6	A_60_1_6.83	T80C6		9
134	21,3	51	1,0	A_35_2_21.3	T80A2		4,5
133	21,1	51	5,3	A_55_2_21.1	T71C2		7
133	21,5	51	3,2	A_45_2_21.5	T80A2		5
133	7	52	0,7	A_40_1_7	T90S6		5,5
133	7	51	5,1	A_55_2_7	T90S6		7
132	21,3	52	1,0	A_35_2_21.3	T71C2		4,5
131	7	53	0,7	A_40_1_7	T80C6		5,5
131	7	52	5,0	A_55_2_7	T80C6		7
131	21,5	52	3,1	A_45_2_21.5	T71C2		5
129	22,1	53	7,5	A_60_2_22.1	T80A2		9,6
129	7,2	53	8,7	A_70_2_7.2	T90S6		12
129	11,1	53	4,9	A_55_2_11.1	T80B4		7
128	7,2	53	8,6	A_70_2_7.2	T80C6		12
127	22,6	54	3,8	A_55_2_22.6	T80A2		7
127	11,3	54	6,8	A_60_2_11.3	T80B4		9,6
126	7,36	55	5,5	A_80_1_7.36	T90S6		14
126	7,3	54	0,9	A_35_2_7.3	T80C6		4,5
126	7,4	54	2,6	A_45_2_7.4	T90S6		5

1.7 - Motoréducteurs

1.7 - Motorreductores

1.7 - Motorredutores

n_2 min^{-1}	ir	T2 Nm	FS'			0.75 kW	Ptn kW
126	7,4	54	3,1	A_50_2_7.4	T90S6	6,3
125	7,36	56	5,4	A_80_1_7.36	T80C6	14
125	7,45	56	2,3	A_60_1_7.45	T90S6	9
124	22,6	55	3,8	A_55_2_22.6	T71C2	7
124	7,4	55	2,6	A_45_2_7.4	T80C6	5
124	7,4	55	3,0	A_50_2_7.4	T80C6	6,3
124	7,5	55	1,6	A_41_2_7.5	T90S6	4,5
124	7,5	55	6,5	A_60_2_7.5	T90S6	9,6
123	7,45	56	2,3	A_60_1_7.45	T80C6	9
123	7,5	56	1,6	A_41_2_7.5	T80C6	4,5
123	7,5	56	6,4	A_60_2_7.5	T80C6	9,6
122	11,7	56	0,9	A_35_2_11.7	T80B4	4,5
122	23,5	56	6,9	A_70_2_23.5	T80A2	12
121	11,8	56	9,3	A_70_2_11.8	T80B4	12
120	23,8	57	3,2	A_50_2_23.8	T80A2	6,3
120	23,9	57	1,7	A_41_2_23.9	T80A2	4,5
118	12,1	58	1,6	A_41_2_12.1	T80B4	4,5
118	12,1	58	2,8	A_45_2_12.1	T80B4	5
118	23,8	58	3,2	A_50_2_23.8	T71C2	6,3
118	7,9	58	6,4	A_60_2_7.9	T90S6	9,6
118	23,9	58	1,6	A_41_2_23.9	T71C2	4,5
117	12,2	58	4,8	A_55_2_12.2	T80B4	7
116	7,9	58	6,3	A_60_2_7.9	T80C6	9,6
115	12,4	59	6,4	A_60_2_12.4	T80B4	9,6
115	8,1	59	8,3	A_70_2_8.1	T90S6	12
114	12,5	60	2,9	A_50_2_12.5	T80B4	6,3
114	12,5	60	8,6	A_70_2_12.5	T80B4	12
114	8,1	60	8,2	A_70_2_8.1	T80C6	12
113	25,2	60	0,9	A_35_2_25.2	T80A2	4,5
113	25,3	60	6,7	A_60_2_25.3	T80A2	9,6
112	8,3	62	2,0	A_60_1_8.3	T90S6	9
112	8,3	61	2,8	A_50_2_8.3	T90S6	6,3
112	8,3	62	4,2	A_80_1_8.3	T90S6	14
112	4,2	61	10,7	A_80_2_4.2	T112B12	15
112	25,2	61	0,8	A_35_2_25.2	T71C2	4,5
111	8,3	63	2,0	A_60_1_8.3	T80C6	9
111	8,3	61	2,8	A_50_2_8.3	T80C6	6,3
111	8,3	63	4,1	A_80_1_8.3	T80C6	14
111	8,4	62	4,1	A_55_2_8.4	T90S6	7
110	25,9	62	2,9	A_50_2_25.9	T80A2	6,3
110	13	62	1,6	A_41_2_13	T80B4	4,5
110	8,4	62	4,0	A_55_2_8.4	T80C6	7
109	8,5	62	1,5	A_41_2_8.5	T90S6	4,5
109	8,5	62	2,4	A_45_2_8.5	T90S6	5
109	4,3	62	5,0	A_60_2_4.3	T112B12	9,6
108	25,9	63	2,9	A_50_2_25.9	T71C2	6,3
108	8,5	63	1,5	A_41_2_8.5	T80C6	4,5
108	8,5	63	2,4	A_45_2_8.5	T80C6	5
108	26,6	63	2,3	A_45_2_26.6	T80A2	5
108	26,6	63	8,0	A_70_2_26.6	T80A2	12
107	4,4	64	2,3	A_50_2_4.4	T112B12	6,3
107	13,4	64	8,5	A_70_2_13.4	T80B4	12
106	13,5	64	4,5	A_55_2_13.5	T80B4	7
106	8,7	64	0,8	A_35_2_8.7	T80C6	4,5
106	26,6	64	2,2	A_45_2_26.6	T71C2	5
105	13,6	65	0,8	A_35_2_13.6	T80B4	4,5
104	8,9	65	5,8	A_60_2_8.9	T90S6	9,6
104	4,5	65	10,5	A_80_2_4.5	T112B12	15
103	8,9	66	5,8	A_60_2_8.9	T80C6	9,6
103	27,7	66	4,1	A_55_2_27.7	T80A2	7
102	4,6	67	4,9	A_60_2_4.6	T112B12	9,6
102	28	65	6,3	A_60_3_28	T80A2	6,9
102	28,1	67	5,5	A_60_2_28.1	T80A2	9,6
101	27,7	67	4,0	A_55_2_27.7	T71C2	7
101	9,2	67	2,6	A_50_2_9.2	T90S6	6,3
101	14,2	68	2,5	A_45_2_14.2	T80B4	5
100	28	66	6,2	A_60_3_28	T71C2	6,9
100	28,5	66	2,9	A_50_3_28.5	T80A2	4,5
100	28,6	68	1,4	A_41_2_28.6	T80A2	4,5
100	9,2	68	2,6	A_50_2_9.2	T80C6	6,3
100	14,3	68	5,7	A_60_2_14.3	T80B4	9,6
100	9,3	68	7,5	A_70_2_9.3	T90S6	12
100	28,7	68	0,8	A_35_2_28.7	T80A2	4,5
99	9,3	69	7,4	A_70_2_9.3	T80C6	12
99	14,5	69	2,6	A_50_2_14.5	T80B4	6,3
99	28,5	68	2,9	A_50_3_28.5	T71C2	4,5
98	28,6	69	1,4	A_41_2_28.6	T71C2	4,5
98	28,7	70	0,8	A_35_2_28.7	T71C2	4,5
98	29,3	70	7,4	A_70_2_29.3	T80A2	12
96	29,8	71	2,5	A_50_2_29.8	T80A2	6,3

n_2 min^{-1}	ir	T2 Nm	FS'			0.75 kW	Ptn kW
96	9,7	71	2,3	A_45_2_9.7	T90S6	5
95	9,7	72	2,3	A_45_2_9.7	T80C6	5
95	30,2	72	2,0	A_45_2_30.2	T80A2	5
94	29,8	72	2,5	A_50_2_29.8	T71C2	6,3
94	9,9	72	3,9	A_55_2_9.9	T90S6	7
93	15,3	73	1,4	A_41_2_15.3	T80B4	4,5
93	15,3	73	7,3	A_70_2_15.3	T80B4	12
93	30,2	73	2,0	A_45_2_30.2	T71C2	5
93	10	73	7,1	A_70_2_10	T90S6	12
93	9,9	73	3,9	A_55_2_9.9	T80C6	7
92	15,5	74	3,8	A_55_2_15.5	T80B4	7
92	15,5	74	5,5	A_60_2_15.5	T80B4	9,6
92	5,1	74	2,1	A_50_2_5.1	T112B12	6,3
92	10,1	74	5,3	A_60_2_10.1	T90S6	9,6
92	10	74	7,1	A_70_2_10	T80C6	12
91	10,1	75	0,7	A_35_2_10.1	T80C6	4,5
91	10,1	75	5,2	A_60_2_10.1	T80C6	9,6
91	15,7	75	0,7	A_35_2_15.7	T80B4	4,5
91	31,6	74	5,6	A_60_3_31.6	T80A2	6,9
91	31,6	74	11,8	A_80_3_31.6	T80A2	10,7
90	31,8	76	3,6	A_55_2_31.8	T80A2	7
89	10,4	76	2,4	A_50_2_10.4	T90S6	6,3
89	31,6	75	5,5	A_60_3_31.6	T71C2	6,9
89	32,2	77	4,8	A_60_2_32.2	T80A2	9,6
89	10,5	77	1,3	A_41_2_10.5	T90S6	4,5
89	32,3	75	3,6	A_55_3_32.3	T80A2	5
88	10,4	77	2,4	A_50_2_10.4	T80C6	6,3
88	31,8	77	3,5	A_55_2_31.8	T71C2	7
88	32,4	76	2,6	A_50_3_32.4	T80A2	4,5
88	10,5	78	1,3	A_41_2_10.5	T80C6	4,5
87	32,3	77	3,5	A_55_3_32.3	T71C2	5
87	32,4	77	2,5	A_50_3_32.4	T71C2	4,5
86	16,7	80	3,6	A_55_2_16.7	T80B4	7
85	33,6	80	2,3	A_50_2_33.6	T80A2	6,3
85	16,8	80	2,4	A_50_2_16.8	T80B4	6,3
85	33,6	80	6,4	A_70_2_33.6	T80A2	12
85	16,9	80	2,0	A_45_2_16.9	T80B4	5
84	11,1	81	3,5	A_55_2_11.1	T90S6	7
84	33,6	81	2,2	A_50_2_33.6	T71C2	6,3
83	11,1	82	3,4	A_55_2_11.1	T80C6	7
82	11,3	83	4,8	A_60_2_11.3	T90S6	9,6
81	11,3	84	4,8	A_60_2_11.3	T80C6	9,6
80	35,6	83	2,3	A_50_3_35.6	T80A2	4,5
80	17,8	85	6,5	A_70_2_17.8	T80B4	12
80	35,7	83	4,5	A_60_3_35.7	T80A2	6,9
80	35,7	83	10,5	A_80_3_35.7	T80A2	10,7
80	35,9	85	3,2	A_55_2_35.9	T80A2	7
79	18	86	3,4	A_55_2_18	T80B4	7
79	35,6	84	2,2	A_50_3_35.6	T71C2	4,5
79	11,8	86	6,6	A_70_2_11.8	T90S6	12
79	35,7	85	4,5	A_60_3_35.7	T71C2	6,9
79	18,2	87	2,1	A_50_2_18.2	T80B4	6,3
78	35,9	87	3,1	A_55_2_35.9	T71C2	7
78	18,3	87	1,2	A_41_2_18.3	T80B4	4,5
78	18,3	87	4,3	A_60_2_18.3	T80B4	9,6
78	11,8	87	6,5	A_70_2_11.8	T80C6	12
77	37,1	86	6,2	A_70_3_37.1	T80A2	8,6
77	37,2	89	1,1	A_41_2_37.2	T80A2	4,5
77	37,2	89	4,2	A_60_2_37.2	T80A2	9,6
77	12,1	89	1,2	A_41_2_12.1	T90S6	4,5
77	12,1	89	2,0	A_45_2_12.1	T90S6	5
77	37,3	89	1,7	A_45_2_37.3	T80A2	5
76	18,7	89	2,0	A_45_2_18.7	T80B4	5
76	12,2	89	3,4	A_55_2_12.2	T90S6	7
76	12,1	90	1,2	A_41_2_12.1	T80C6	4,5
76	12,1	90	1,9	A_45_2_12.1	T80C6	5
76	37,1	88	6,1	A_70_3_37.1	T71C2	8,6
76	37,2	90	1,1	A_41_2_37.2	T71C2	4,5
75	12,2	90	3,4	A_55_2_12.2	T80C6	7
75	37,3	90	1,7	A_45_2_37.3	T71C2	5
75	38,1	89	3,0	A_55_3_38.1	T80A2	5
75	12,4	91	4,5	A_60_2_12.4	T90S6	9,6
75	6,3	91	1,8	A_50_2_6.3	T112B12	6,3
74	12,5	91	2,1	A_50_2_12.5	T90S6	6,3
74	12,5	92	6,1	A_70_2_12.5	T90S6	12
74	12,4	92	4,5	A_60_2_12.4	T80C6	9,6
74	38,7	92	5,8	A_70_2_38.7	T80A2	12
74	38,1	90	3,0	A_55_3_38.1	T71C2	5
74	19,4	92	3,2	A_55_2_19.4	T80B4	7
74	12,5	92	2,1	A_50_2_12.5	T80C6	6,3

1.7 - Motoréducteurs

1.7 - Motorreductores

1.7 - Motorredutores

n_2 min^{-1}	ir	T2 Nm	FS'		0.75 kW	Ptn kW
74	12,5	93	6,0	A_70_2_12.5	T80C6	12
73	19,7	94	4,1	A_60_2_19.7	T80B4	9,6
72	13	95	1,2	A_41_2_13	T90S6	4,5
71	6,6	96	3,6	A_60_2_6.6	T112B12	9,6
71	40,2	96	2,6	A_55_2_40.2	T80A2	7
71	40,3	94	4,0	A_60_3_40.3	T80A2	6,9
71	40,3	94	9,3	A_80_3_40.3	T80A2	10,7
71	20,2	96	1,1	A_41_2_20.2	T80B4	4,5
71	13	96	1,2	A_41_2_13	T80C6	4,5
71	40,5	94	2,0	A_50_3_40.5	T80A2	4,5
70	40,6	97	3,8	A_60_2_40.6	T80A2	9,6
70	6,7	97	7,4	A_80_2_6.7	T112B12	15
70	40,2	97	2,6	A_55_2_40.2	T71C2	7
70	20,5	98	5,6	A_70_2_20.5	T80B4	12
70	40,3	96	4,0	A_60_3_40.3	T71C2	6,9
69	13,4	98	6,0	A_70_2_13.4	T90S6	12
69	40,5	96	1,9	A_50_3_40.5	T71C2	4,5
69	41,4	96	1,9	A_45_3_41.4	T80A2	4,1
69	13,5	99	3,2	A_55_2_13.5	T90S6	7
69	20,8	99	1,9	A_50_2_20.8	T80B4	6,3
69	13,4	99	5,9	A_70_2_13.4	T80C6	12
68	41,9	98	5,5	A_70_3_41.9	T80A2	8,6
68	13,5	100	3,2	A_55_2_13.5	T80C6	7
68	42	98	2,8	A_55_3_42	T80A2	5
68	41,4	98	1,8	A_45_3_41.4	T71C2	4,1
68	21,1	100	3,0	A_55_2_21.1	T80B4	7
68	42,2	100	5,3	A_70_2_42.2	T80A2	12
67	41,9	99	5,4	A_70_3_41.9	T71C2	8,6
67	42	100	2,7	A_55_3_42	T71C2	5
67	21,5	102	1,8	A_45_2_21.5	T80B4	5
65	14,2	104	1,8	A_45_2_14.2	T90S6	5
65	14,3	105	4,0	A_60_2_14.3	T90S6	9,6
65	44	103	8,5	A_80_3_44	T80A2	10,7
65	14,2	105	1,8	A_45_2_14.2	T80C6	5
65	22,1	105	4,1	A_60_2_22.1	T80B4	9,6
64	14,3	106	4,0	A_60_2_14.3	T80C6	9,6
64	14,5	106	1,9	A_50_2_14.5	T90S6	6,3
64	44,6	104	1,6	A_45_3_44.6	T80A2	4,1
64	7,36	109	2,8	A_80_1_7.36	T112B12	14
64	7,4	107	1,6	A_50_2_7.4	T112B12	6,3
64	7,4	107	7,0	A_80_2_7.4	T112B12	15
63	14,5	107	1,8	A_50_2_14.5	T80C6	6,3
63	45,1	105	3,9	A_60_3_45.1	T80A2	6,9
63	22,6	108	2,1	A_55_2_22.6	T80B4	7
63	45,2	108	3,3	A_60_2_45.2	T80A2	9,6
63	7,45	110	1,3	A_60_1_7.45	T112B12	9
63	44,6	106	1,5	A_45_3_44.6	T71C2	4,1
63	45,4	108	2,3	A_55_2_45.4	T80A2	7
63	7,5	109	3,3	A_60_2_7.5	T112B12	9,6
62	45,9	109	1,4	A_45_2_45.9	T80A2	5
62	45,1	107	3,9	A_60_3_45.1	T71C2	6,9
62	46,2	108	1,8	A_50_3_46.2	T80A2	4,5
62	45,4	110	2,3	A_55_2_45.4	T71C2	7
61	45,9	111	1,4	A_45_2_45.9	T71C2	5
61	46,9	109	2,5	A_55_3_46.9	T80A2	5
61	23,5	112	3,8	A_70_2_23.5	T80B4	12
61	47	112	4,7	A_70_2_47	T80A2	12
61	46,2	110	1,8	A_50_3_46.2	T71C2	4,5
61	15,3	112	1,0	A_41_2_15.3	T90S6	4,5
61	15,3	112	5,2	A_70_2_15.3	T90S6	12
60	7,8	113	6,8	A_80_2_7.8	T112B12	15
60	15,3	113	1,0	A_41_2_15.3	T80C6	4,5
60	15,3	113	5,1	A_70_2_15.3	T80C6	12
60	23,8	113	1,8	A_50_2_23.8	T80B4	6,3
60	15,5	113	2,7	A_55_2_15.5	T90S6	7
60	15,5	113	3,9	A_60_2_15.5	T90S6	9,6
60	46,9	111	2,4	A_55_3_46.9	T71C2	5
60	23,9	114	0,9	A_41_2_23.9	T80B4	4,5
59	7,9	114	3,2	A_60_2_7.9	T112B12	9,6
59	15,5	115	2,7	A_55_2_15.5	T80C6	7
59	15,5	115	3,8	A_60_2_15.5	T80C6	9,6
58	49,6	118	0,8	A_41_2_49.6	T80A2	4,5
58	49,6	116	2,3	A_55_3_49.6	T80A2	5
57	49,6	120	0,8	A_41_2_49.6	T71C2	4,5
57	49,6	118	2,3	A_55_3_49.6	T71C2	5
57	8,3	123	1,1	A_60_1_8.3	T112B12	9
57	8,3	123	2,1	A_80_1_8.3	T112B12	14
57	25,3	120	3,7	A_60_2_25.3	T80B4	9,6
56	50,8	118	1,6	A_50_3_50.8	T80A2	4,5
56	50,9	119	4,6	A_70_3_50.9	T80A2	8,6

n_2 min^{-1}	ir	T2 Nm	FS'		0.75 kW	Ptn kW
56	50,9	119	7,3	A_80_3_50.9	T80A2	10,7
56	51	119	3,5	A_60_3_51	T80A2	6,9
56	16,7	122	2,6	A_55_2_16.7	T90S6	7
55	51,6	120	1,5	A_45_3_51.6	T80A2	4,1
55	16,8	123	1,7	A_50_2_16.8	T90S6	6,3
55	50,8	120	1,6	A_50_3_50.8	T71C2	4,5
55	25,9	123	1,6	A_50_2_25.9	T80B4	6,3
55	50,9	121	4,5	A_70_3_50.9	T71C2	8,6
55	51	121	3,4	A_60_3_51	T71C2	6,9
55	16,7	124	2,6	A_55_2_16.7	T80C6	7
55	16,9	124	1,4	A_45_2_16.9	T90S6	5
55	16,8	124	1,6	A_50_2_16.8	T80C6	6,3
55	52,4	125	3,2	A_70_2_52.4	T80A2	12
54	51,6	122	1,5	A_45_3_51.6	T71C2	4,1
54	16,9	125	1,4	A_45_2_16.9	T80C6	5
54	52,9	123	4,4	A_70_3_52.9	T80A2	8,6
54	8,7	126	6,3	A_80_2_8.7	T112B12	15
54	26,6	127	1,3	A_45_2_26.6	T80B4	5
54	26,6	127	4,4	A_70_2_26.6	T80B4	12
53	52,9	125	4,3	A_70_3_52.9	T71C2	8,6
53	8,9	129	2,9	A_60_2_8.9	T112B12	9,6
53	54,3	127	1,5	A_50_3_54.3	T80A2	4,5
53	54,3	127	2,1	A_55_3_54.3	T80A2	5
52	17,8	130	4,6	A_70_2_17.8	T90S6	12
52	55,1	128	6,8	A_80_3_55.1	T80A2	10,7
52	55,2	129	3,2	A_60_3_55.2	T80A2	6,9
52	54,3	129	1,5	A_50_3_54.3	T71C2	4,5
52	54,3	129	2,1	A_55_3_54.3	T71C2	5
52	17,8	132	4,5	A_70_2_17.8	T80C6	12
52	18	132	2,4	A_55_2_18	T90S6	7
52	54,4	129	0,8	A_41_3_54.4	T71C2	3
52	27,7	132	2,3	A_55_2_27.7	T80B4	7
51	18	133	2,4	A_55_2_18	T80C6	7
51	18,2	133	1,5	A_50_2_18.2	T90S6	6,3
51	28	130	3,5	A_60_3_28	T80B4	6,9
51	28	130	7,4	A_80_3_28	T80B4	10,7
51	55,2	131	3,2	A_60_3_55.2	T71C2	6,9
51	28,1	134	3,1	A_60_2_28.1	T80B4	9,6
51	18,3	134	0,9	A_41_2_18.3	T90S6	4,5
51	18,3	134	3,1	A_60_2_18.3	T90S6	9,6
51	18,2	135	1,5	A_50_2_18.2	T80C6	6,3
50	18,3	135	0,8	A_41_2_18.3	T80C6	4,5
50	18,3	135	3,0	A_60_2_18.3	T80C6	9,6
50	28,5	133	1,6	A_50_3_28.5	T80B4	4,5
50	28,6	136	0,8	A_41_2_28.6	T80B4	4,5
50	57,2	136	2,9	A_70_2_57.2	T80A2	12
50	18,7	137	1,4	A_45_2_18.7	T90S6	5
49	18,7	138	1,4	A_45_2_18.7	T80C6	5
49	29,3	139	4,1	A_70_2_29.3	T80B4	12
48	29,8	142	1,4	A_50_2_29.8	T80B4	6,3
48	19,4	142	2,3	A_55_2_19.4	T90S6	7
48	59,8	139	3,9	A_70_3_59.8	T80A2	8,6
47	60,3	140	2,7	A_60_3_60.3	T80A2	6,9
47	19,4	144	2,3	A_55_2_19.4	T80C6	7
47	30,2	144	1,1	A_45_2_30.2	T80B4	5
47	19,7	144	2,9	A_60_2_19.7	T90S6	9,6
47	60,6	141	1,3	A_45_3_60.6	T80A2	4,1
47	59,8	142	3,8	A_70_3_59.8	T71C2	8,6
47	19,7	146	2,9	A_60_2_19.7	T80C6	9,6
47	60,3	143	2,6	A_60_3_60.3	T71C2	6,9
46	60,6	144	1,3	A_45_3_60.6	T71C2	4,1
46	61,8	144	1,9	A_55_3_61.8	T80A2	5
46	61,8	144	11,3	A_90_3_61.8	T80A2	12,4
46	20,2	148	0,8	A_41_2_20.2	T90S6	4,5
46	20,2	150	0,8	A_41_2_20.2	T80C6	4,5
45	61,8	147	1,8	A_55_3_61.8	T71C2	5
45	20,5	150	4,0	A_70_2_20.5	T90S6	12
45	31,6	147	3,1	A_60_3_31.6	T80B4	6,9
45	31,6	147	6,6	A_80_3_31.6	T80B4	10,7
45	31,8	151	2,0	A_55_2_31.8	T80B4	7
45	63,6	151	2,6	A_70_2_63.6	T80A2	12
45	20,5	152	4,0	A_70_2_20.5	T80C6	12
45	20,8	152	1,4	A_50_2_20.8	T90S6	6,3
44	32,2	153	2,7	A_60_2_32.2	T80B4	9,6
44	32,3	151	2,0	A_55_3_32.3	T80B4	5
44	32,3	151	11,6	A_90_3_32.3	T80B4	12,4
44	20,8	154	1,3	A_50_2_20.8	T80C6	6,3
44	32,4	151	1,4	A_50_3_32.4	T80B4	4,5
44	21,1	154	2,1	A_55_2_21.1	T90S6	7
44	65,2	152	1,8	A_55_3_65.2	T80A2	5

1.7 - Motoréducteurs

1.7 - Motorreductores

1.7 - Motorredutores

n_2 min^{-1}	ir	T2 Nm	FS'			0.75 kW	Ptn kW
44	21,1	156	2,1	A_55_2_21.1	T80C6	7
44	65,6	153	5,7	A_80_3_65.6	T80A2	10,7
43	65,9	153	1,2	A_50_3_65.9	T80A2	4,5
43	21,5	157	1,2	A_45_2_21.5	T90S6	5
43	66,3	154	10,5	A_90_3_66.3	T80A2	12,4
43	65,2	155	1,7	A_55_3_65.2	T71C2	5
43	21,5	159	1,2	A_45_2_21.5	T80C6	5
43	65,9	156	1,2	A_50_3_65.9	T71C2	4,5
43	33,6	160	1,3	A_50_2_33.6	T80B4	6,3
43	33,6	160	3,6	A_70_2_33.6	T80B4	12
42	67,7	158	3,4	A_70_3_67.7	T80A2	8,6
42	22,1	162	2,9	A_60_2_22.1	T90S6	9,6
42	34,3	160	11,0	A_90_3_34.3	T80B4	12,4
42	22,1	164	2,9	A_60_2_22.1	T80C6	9,6
42	67,7	161	3,4	A_70_3_67.7	T71C2	8,6
41	22,6	165	1,5	A_55_2_22.6	T90S6	7
41	22,6	167	1,5	A_55_2_22.6	T80C6	7
40	23	165	11,6	A_90_3_23	T90S6	12,4
40	35,6	166	1,3	A_50_3_35.6	T80B4	4,5
40	35,7	166	2,5	A_60_3_35.7	T80B4	6,9
40	35,7	166	5,8	A_80_3_35.7	T80B4	10,7
40	71,5	166	1,2	A_50_3_71.5	T80A2	4,5
40	71,5	167	9,7	A_90_3_71.5	T80A2	12,4
40	23	167	11,4	A_90_3_23	T80C6	12,4
40	35,9	171	1,8	A_55_2_35.9	T80B4	7
40	23,5	172	2,7	A_70_2_23.5	T90S6	12
40	72,4	169	1,0	A_45_3_72.4	T80A2	4,1
39	72,5	169	1,6	A_55_3_72.5	T80A2	5
39	72,5	169	3,2	A_70_3_72.5	T80A2	8,6
39	72,7	169	2,4	A_60_3_72.7	T80A2	6,9
39	71,5	170	1,1	A_50_3_71.5	T71C2	4,5
39	23,5	174	2,7	A_70_2_23.5	T80C6	12
39	23,8	174	1,3	A_50_2_23.8	T90S6	6,3
39	72,4	172	0,9	A_45_3_72.4	T71C2	4,1
39	72,5	172	1,6	A_55_3_72.5	T71C2	5
39	72,5	172	3,1	A_70_3_72.5	T71C2	8,6
39	23,8	176	1,3	A_50_2_23.8	T80C6	6,3
39	72,7	172	2,4	A_60_3_72.7	T71C2	6,9
39	37,1	173	3,5	A_70_3_37.1	T80B4	8,6
38	37,2	177	2,3	A_60_2_37.2	T80B4	10,6
38	37,3	178	1,0	A_45_2_37.3	T80B4	5
38	75,3	175	9,2	A_90_3_75.3	T80A2	12,4
38	76	177	4,9	A_80_3_76	T80A2	10,7
38	38,1	177	1,7	A_55_3_38.1	T80B4	5
37	77,3	180	9,0	A_90_3_77.3	T80A2	12,4
37	38,7	184	3,2	A_70_2_38.7	T80B4	12
37	77,5	180	1,1	A_50_3_77.5	T80A2	4,5
37	25,3	185	2,6	A_60_2_25.3	T90S6	9,6
37	78	182	1,4	A_55_3_78	T80A2	5
36	78,6	183	2,3	A_60_3_78.6	T80A2	6,9
36	25,3	187	2,6	A_60_2_25.3	T80C6	9,6
36	77,5	184	1,1	A_50_3_77.5	T71C2	4,5
36	78	185	1,4	A_55_3_78	T71C2	5
36	25,9	190	1,1	A_50_2_25.9	T90S6	6,3
36	79,8	186	1,0	A_45_3_79.8	T80A2	4,1
36	78,6	186	2,2	A_60_3_78.6	T71C2	6,9
36	40,2	191	1,5	A_55_2_40.2	T80B4	7
36	25,9	192	1,1	A_50_2_25.9	T80C6	6,3
35	40,3	188	2,2	A_60_3_40.3	T80B4	6,9
35	40,3	188	5,2	A_80_3_40.3	T80B4	10,7
35	40,5	189	1,1	A_50_3_40.5	T80B4	4,5
35	40,6	193	2,1	A_60_2_40.6	T80B4	11,6
35	79,8	189	1,0	A_45_3_79.8	T71C2	4,1
35	26,6	195	0,9	A_45_2_26.6	T90S6	5
35	26,6	195	3,1	A_70_2_26.6	T90S6	12
35	82,2	192	4,5	A_80_3_82.2	T80A2	10,7
35	26,6	197	0,9	A_45_2_26.6	T80C6	5
35	26,6	197	3,1	A_70_2_26.6	T80C6	12
35	41,4	193	1,0	A_45_3_41.4	T80B4	4,1
34	83,2	194	2,8	A_70_3_83.2	T80A2	8,6
34	41,9	195	3,1	A_70_3_41.9	T80B4	8,6
34	42	196	1,5	A_55_3_42	T80B4	5
34	42,2	201	2,9	A_70_2_42.2	T80B4	12
34	83,2	197	2,7	A_70_3_83.2	T71C2	8,6
34	27,7	203	1,6	A_55_2_27.7	T90S6	7
33	42,9	200	8,8	A_90_3_42.9	T80B4	12,4
33	86	200	8,1	A_90_3_86	T80A2	12,4
33	27,7	205	1,6	A_55_2_27.7	T80C6	7
33	28	201	2,5	A_60_3_28	T90S6	6,9
33	28	201	5,2	A_80_3_28	T90S6	10,7

n_2 min^{-1}	ir	T2 Nm	FS'			0.75 kW	Ptn kW
33	28,1	206	2,2	A_60_2_28.1	T90S6	9,6
33	28	203	2,5	A_60_3_28	T80C6	6,9
33	28	203	5,2	A_80_3_28	T80C6	10,7
33	28,1	208	2,1	A_60_2_28.1	T80C6	9,6
33	28,5	204	1,2	A_50_3_28.5	T90S6	4,5
33	44	205	4,7	A_80_3_44	T80B4	10,7
32	88,1	205	1,3	A_55_3_88.1	T80A2	5
32	28,8	206	9,2	A_90_3_28.8	T90S6	12,4
32	28,5	206	1,1	A_50_3_28.5	T80C6	4,5
32	44,6	208	0,9	A_45_3_44.6	T80B4	4,1
32	89,3	208	0,9	A_50_3_89.3	T80A2	4,5
32	89,5	208	2,6	A_70_3_89.5	T80A2	8,6
32	29,1	208	9,5	A_100_3_29.1	T90S6	18,5
32	28,8	209	9,1	A_90_3_28.8	T80C6	12,4
32	88,1	209	1,3	A_55_3_88.1	T71C2	5
32	90	210	4,2	A_80_3_90	T80A2	10,7
32	29,3	214	2,9	A_70_2_29.3	T90S6	12
32	45,1	210	2,2	A_60_3_45.1	T80B4	6,9
32	45,2	215	1,9	A_60_2_45.2	T80B4	12,6
32	90,4	211	2,0	A_60_3_90.4	T80A2	6,9
32	45,4	216	1,3	A_55_2_45.4	T80B4	7
31	89,3	212	0,9	A_50_3_89.3	T71C2	4,5
31	89,5	212	2,5	A_70_3_89.5	T71C2	8,6
31	29,3	217	2,9	A_70_2_29.3	T80C6	12
31	29,8	218	1,0	A_50_2_29.8	T90S6	6,3
31	45,9	218	0,8	A_45_2_45.9	T80B4	5
31	92	214	0,8	A_45_3_92	T80A2	4,1
31	90,4	214	1,9	A_60_3_90.4	T71C2	6,9
31	92,2	215	7,5	A_90_3_92.2	T80A2	12,4
31	46,2	215	1,0	A_50_3_46.2	T80B4	4,5
31	29,8	220	1,0	A_50_2_29.8	T80C6	6,3
31	30,2	221	0,8	A_45_2_30.2	T90S6	5
31	92	218	0,8	A_45_3_92	T71C2	4,1
30	46,9	218	1,4	A_55_3_46.9	T80B4	5
30	30,2	224	0,8	A_45_2_30.2	T80C6	5
30	47	224	2,6	A_70_2_47	T80B4	12
30	95,5	223	1,2	A_55_3_95.5	T80A2	5
30	96,4	225	2,4	A_70_3_96.4	T80A2	8,6
30	48,2	225	7,8	A_90_3_48.2	T80B4	12,4
29	31,6	226	2,2	A_60_3_31.6	T90S6	6,9
29	31,6	226	4,7	A_80_3_31.6	T90S6	10,7
29	95,5	227	1,2	A_55_3_95.5	T71C2	5
29	31,8	233	1,4	A_55_2_31.8	T90S6	7
29	96,4	229	2,4	A_70_3_96.4	T71C2	8,6
29	31,6	229	2,2	A_60_3_31.6	T80C6	6,9
29	31,6	229	4,6	A_80_3_31.6	T80C6	10,7
29	31,8	235	1,4	A_55_2_31.8	T80C6	7
29	32,2	236	1,9	A_60_2_32.2	T90S6	9,6
29	49,6	231	1,3	A_55_3_49.6	T80B4	5
29	32,3	231	1,4	A_55_3_32.3	T90S6	5
29	32,3	231	8,2	A_90_3_32.3	T90S6	12,4
29	32,4	232	1,0	A_50_3_32.4	T90S6	4,5
29	32,5	233	8,5	A_100_3_32.5	T90S6	18,5
29	32,2	238	1,9	A_60_2_32.2	T80C6	9,6
29	100,1	233	7,1	A_90_3_100.1	T80A2	12,4
29	100,2	233	1,6	A_60_3_100.2	T80A2	6,9
28	32,3	234	1,4	A_55_3_32.3	T80C6	5
28	32,3	234	8,1	A_90_3_32.3	T80C6	12,4
28	32,4	235	1,0	A_50_3_32.4	T80C6	4,5
28	32,8	235	10,6	A_110_3_32.8	T90S6	19,5
28	50,8	237	0,9	A_50_3_50.8	T80B4	4,5
28	50,9	237	2,5	A_70_3_50.9	T80B4	8,6
28	50,9	237	4,1	A_80_3_50.9	T80B4	10,7
28	100,2	238	1,6	A_60_3_100.2	T71C2	6,9
28	51	238	1,9	A_60_3_51	T80B4	6,9
28	102,1	238	0,8	A_50_3_102.1	T80A2	4,5
28	51,6	240	0,8	A_45_3_51.6	T80B4	4,1
28	33,6	246	0,9	A_50_2_33.6	T90S6	6,3
28	33,6	246	2,5	A_70_2_33.6	T90S6	12
28	103,5	241	1,1	A_55_3_103.5	T80A2	5
28	102,1	242	0,8	A_50_3_102.1	T71C2	4,5
27	104,3	243	2,2	A_70_3_104.3	T80A2	8,6
27	33,6	249	0,9	A_50_2_33.6	T80C6	6,3
27	33,6	249	2,5	A_70_2_33.6	T80C6	12
27	52,3	244	7,2	A_90_3_52.3	T80B4	12,4
27	52,4	249	1,8	A_70_2_52.4	T80B4	12
27	104,8	244	3,6	A_80_3_104.8	T80A2	10,7
27	103,5	246	1,1	A_55_3_103.5	T71C2	5
27	34,3	246	7,8	A_90_3_34.3	T90S6	12,4
27	52,9	246	2,4	A_70_3_52.9	T80B4	8,6

1.7 - Motoréducteurs

n_2 min^{-1}	ir	T2 Nm	FS'			0.75 kW	Ptn kW
27	104,3	247	2,2	A_70_3_104.3	T71C2	8,6
27	34,3	248	7,7	A_90_3_34.3	T80C6	12,4
27	106,8	249	6,7	A_90_3_106.8	T80A2	12,4
26	54,3	253	0,9	A_50_3_54.3	T80B4	4,5
26	54,3	253	1,2	A_55_3_54.3	T80B4	5
26	35,6	255	0,9	A_50_3_35.6	T90S6	4,5
26	35,7	256	1,8	A_60_3_35.7	T90S6	6,9
26	35,7	256	4,1	A_80_3_35.7	T90S6	10,7
26	110,1	256	1,1	A_55_3_110.1	T80A2	5
26	55,1	257	3,8	A_80_3_55.1	T80B4	10,7
26	35,9	263	1,2	A_55_2_35.9	T90S6	7
26	55,2	257	1,8	A_60_3_55.2	T80B4	6,9
26	35,6	258	0,9	A_50_3_35.6	T80C6	4,5
26	35,7	259	1,8	A_60_3_35.7	T80C6	6,9
26	35,7	259	4,1	A_80_3_35.7	T80C6	10,7
26	36,1	259	9,7	A_110_3_36.1	T90S6	19,5
26	35,9	266	1,2	A_55_2_35.9	T80C6	7
26	36,4	261	7,6	A_100_3_36.4	T90S6	18,5
26	110,1	261	1,0	A_55_3_110.1	T71C2	5
25	112,2	261	1,6	A_60_3_112.2	T80A2	6,9
25	113,2	264	2,0	A_70_3_113.2	T80A2	8,6
25	37,1	266	2,5	A_70_3_37.1	T90S6	8,6
25	112,2	266	1,6	A_60_3_112.2	T71C2	6,9
25	57,2	272	1,6	A_70_2_57.2	T80B4	12
25	37,2	272	1,6	A_60_2_37.2	T90S6	9,6
25	113,2	268	2,0	A_70_3_113.2	T71C2	8,6
25	37,1	269	2,4	A_70_3_37.1	T80C6	8,6
25	115,4	269	6,4	A_90_3_115.4	T80A2	12,4
25	37,2	275	1,6	A_60_2_37.2	T80C6	9,6
24	38,1	273	1,2	A_55_3_38.1	T90S6	5
24	117,2	273	3,2	A_80_3_117.2	T80A2	10,7
24	117,6	274	0,7	A_50_3_117.6	T80A2	4,5
24	38,1	276	1,2	A_55_3_38.1	T80C6	5
24	38,7	283	2,3	A_70_2_38.7	T90S6	12
24	59,8	279	2,2	A_70_3_59.8	T80B4	8,6
24	119,8	279	1,9	A_70_3_119.8	T80A2	8,6
24	38,7	286	2,2	A_70_2_38.7	T80C6	12
24	60,3	281	1,5	A_60_3_60.3	T80B4	6,9
24	60,6	283	0,7	A_45_3_60.6	T80B4	4,1
23	119,8	284	1,9	A_70_3_119.8	T71C2	8,6
23	122,3	285	0,9	A_55_3_122.3	T80A2	5
23	61,8	288	1,0	A_55_3_61.8	T80B4	5
23	61,8	288	6,3	A_90_3_61.8	T80B4	12,4
23	40,2	294	1,0	A_55_2_40.2	T90S6	7
23	40,3	289	1,6	A_60_3_40.3	T90S6	6,9
23	40,3	289	3,6	A_80_3_40.3	T90S6	10,7
23	122,3	290	0,9	A_55_3_122.3	T71C2	5
23	40,5	290	0,8	A_50_3_40.5	T90S6	4,5
23	40,6	297	1,5	A_60_2_40.6	T90S6	9,6
23	40,6	291	6,8	A_100_3_40.6	T90S6	18,5
23	40,2	297	1,0	A_55_2_40.2	T80C6	7
23	40,7	292	11,3	A_120_3_40.7	T90S6	22,1
23	40,3	292	1,6	A_60_3_40.3	T80C6	6,9
23	40,3	292	3,6	A_80_3_40.3	T80C6	10,7
23	40,5	293	0,8	A_50_3_40.5	T80C6	4,5
23	40,6	300	1,5	A_60_2_40.6	T80C6	9,6
23	126,4	294	5,8	A_90_3_126.4	T80A2	12,4
22	63,6	303	1,5	A_70_2_63.6	T80B4	12
22	41,4	300	0,7	A_45_3_41.4	T80C6	4,1
22	128,8	300	1,4	A_60_3_128.8	T80A2	6,9
22	41,9	300	2,2	A_70_3_41.9	T90S6	8,6
22	42	301	1,1	A_55_3_42	T90S6	5
22	42	301	8,3	A_110_3_42	T90S6	19,5
22	42,2	309	2,1	A_70_2_42.2	T90S6	12
22	41,9	303	2,2	A_70_3_41.9	T80C6	8,6
22	65,2	304	1,0	A_55_3_65.2	T80B4	5
22	42	304	1,1	A_55_3_42	T80C6	5
22	128,8	305	1,4	A_60_3_128.8	T71C2	6,9
22	42,2	312	2,1	A_70_2_42.2	T80C6	12
22	65,6	306	3,2	A_80_3_65.6	T80B4	10,7
22	42,9	307	6,2	A_90_3_42.9	T90S6	12,4
22	66,3	309	5,8	A_90_3_66.3	T80B4	12,4
21	42,9	311	6,1	A_90_3_42.9	T80C6	12,4
21	134,3	313	2,8	A_80_3_134.3	T80A2	10,7
21	135	314	5,4	A_90_3_135	T80A2	12,4
21	135,2	315	1,7	A_70_3_135.2	T80A2	8,6
21	44	315	3,3	A_80_3_44	T90S6	10,7
21	67,7	315	1,9	A_70_3_67.7	T80B4	8,6
21	136,3	317	0,9	A_55_3_136.3	T80A2	5
21	44	319	3,3	A_80_3_44	T80C6	10,7

1.7 - Motorreductores

n_2 min^{-1}	ir	T2 Nm	FS'			0.75 kW	Ptn kW
21	135,2	321	1,7	A_70_3_135.2	T71C2	8,6
21	136,3	323	0,8	A_55_3_136.3	T71C2	5
21	45,1	323	1,6	A_60_3_45.1	T90S6	6,9
21	45,2	331	1,3	A_60_2_45.2	T90S6	9,6
21	45,2	324	6,1	A_100_3_45.2	T90S6	18,5
20	45,4	332	0,9	A_55_2_45.4	T90S6	7
20	45,1	327	1,5	A_60_3_45.1	T80C6	6,9
20	45,2	334	1,3	A_60_2_45.2	T80C6	9,6
20	45,7	327	10,1	A_120_3_45.7	T90S6	22,1
20	45,4	336	0,9	A_55_2_45.4	T80C6	7
20	46,2	331	0,7	A_50_3_46.2	T90S6	4,5
20	143	333	1,1	A_60_3_143	T80A2	6,9
20	71,5	333	5,4	A_90_3_71.5	T80B4	12,4
19,9	46,2	335	0,7	A_50_3_46.2	T80C6	4,5
19,8	46,9	336	1,0	A_55_3_46.9	T90S6	5
19,8	47	344	1,9	A_70_2_47	T90S6	12
19,8	47,1	337	7,7	A_110_3_47.1	T90S6	19,5
19,7	72,5	338	0,9	A_55_3_72.5	T80B4	5
19,7	72,5	338	1,8	A_70_3_72.5	T80B4	8,6
19,7	72,7	339	1,4	A_60_3_72.7	T80B4	6,9
19,7	143	339	1,1	A_60_3_143	T71C2	6,9
19,6	46,9	339	1,0	A_55_3_46.9	T80C6	5
19,6	47	348	1,8	A_70_2_47	T80C6	12
19,3	48,2	345	5,5	A_90_3_48.2	T90S6	12,4
19,2	148,8	346	1,6	A_70_3_148.8	T80A2	8,6
19,2	149,3	348	2,5	A_80_3_149.3	T80A2	10,7
19,1	149,4	348	4,9	A_90_3_149.4	T80A2	13,4
19,1	48,2	349	5,5	A_90_3_48.2	T80C6	12,4
19,0	75,3	351	5,1	A_90_3_75.3	T80B4	12,4
18,9	148,8	353	1,5	A_70_3_148.8	T71C2	8,6
18,8	76	354	2,7	A_80_3_76	T80B4	10,7
18,8	49,6	355	0,9	A_55_3_49.6	T90S6	5
18,6	49,6	359	0,9	A_55_3_49.6	T80C6	5
18,5	77,3	360	5,0	A_90_3_77.3	T80B4	12,4
18,3	78	363	0,8	A_55_3_78	T80B4	5
18,3	50,9	365	1,8	A_70_3_50.9	T90S6	8,6
18,3	50,9	365	2,9	A_80_3_50.9	T90S6	10,7
18,3	50,9	365	9,1	A_120_3_50.9	T90S6	22,1
18,2	51	365	1,4	A_60_3_51	T90S6	6,9
18,2	157,1	366	0,7	A_55_3_157.1	T80A2	5
18,2	78,6	366	1,3	A_60_3_78.6	T80B4	6,9
18,1	50,9	369	1,8	A_70_3_50.9	T80C6	8,6
18,1	50,9	369	2,9	A_80_3_50.9	T80C6	10,7
18,0	51	369	1,4	A_60_3_51	T80C6	6,9
18,0	51,8	371	7,0	A_110_3_51.8	T90S6	19,5
17,9	157,1	372	0,7	A_55_3_157.1	T71C2	5
17,8	52,3	375	5,1	A_90_3_52.3	T90S6	12,4
17,8	52,4	384	1,2	A_70_2_52.4	T90S6	12
17,6	52,3	379	5,0	A_90_3_52.3	T80C6	12,4
17,6	52,9	379	1,7	A_70_3_52.9	T90S6	8,6
17,6	52,9	379	5,2	A_100_3_52.9	T90S6	18,5
17,6	52,4	388	1,2	A_70_2_52.4	T80C6	12
17,4	164,1	382	1,0	A_60_3_164.1	T80A2	6,9
17,4	82,2	383	2,5	A_80_3_82.2	T80B4	10,7
17,4	52,9	383	1,7	A_70_3_52.9	T80C6	8,6
17,4	164,5	383	4,6	A_90_3_164.5	T80A2	12,4
17,2	83,2	388	1,5	A_70_3_83.2	T80B4	8,6
17,1	54,3	389	0,8	A_55_3_54.3	T90S6	5
17,1	164,1	389	1,0	A_60_3_164.1	T71C2	6,9
16,9	54,3	393	0,8	A_55_3_54.3	T80C6	5
16,9	55,1	395	2,7	A_80_3_55.1	T90S6	10,7
16,9	55,2	395	1,3	A_60_3_55.2	T90S6	6,9
16,8	55,5	398	6,5	A_110_3_55.5	T90S6	19,5
16,7	170,8	398	1,4	A_70_3_170.8	T80A2	8,6
16,7	171,2	399	2,2	A_80_3_171.2	T80A2	10,7
16,7	55,1	399	2,6	A_80_3_55.1	T80C6	10,7
16,7	55,2	400	1,3	A_60_3_55.2	T80C6	6,9
16,6	86	401	4,5	A_90_3_86	T80B4	12,4
16,5	170,8	405	1,3	A_70_3_170.8	T71C2	8,6
16,4	56,7	406	4,9	A_100_3_56.7	T90S6	18,5
16,3	57,1	409	8,1	A_120_3_57.1	T90S6	22,1
16,3	57,2	418	1,1	A_70_2_57.2	T90S6	12
16,2	88,1	411	0,7	A_55_3_88.1	T80B4	5
16,1	57,2	423	1,1	A_70_2_57.2	T80C6	12
16,0	89,5	417	1,4	A_70_3_89.5	T80B4	8,6
15,9	90	419	2,3	A_80_3_90	T80B4	10,7
15,8	90,4	421	1,1	A_60_3_90.4	T80B4	6,9
15,6	59,8	428	1,5	A_70_3_59.8	T90S6	8,6
15,5	92,2	430	4,2	A_90_3_92.2	T80B4	12,4
15,4	185,2	432	0,9	A_60_3_185.2	T80A2	6,9

1.7 - Motorredutores

1.7 - Motoréducteurs

1.7 - Motorreductores

1.7 - Motorredutores

n_2 min^{-1}	ir	T2 Nm	FS'			0.75 kW	Ptn kW
15,4	60,3	432	1,1	A_60_3_60.3	T90S6	6,9
15,4	59,8	433	1,5	A_70_3_59.8	T80C6	8,6
15,3	60,3	436	1,0	A_60_3_60.3	T80C6	6,9
15,2	185,2	439	0,9	A_60_3_185.2	T71C2	6,9
15,2	188,6	439	4,0	A_90_3_188.6	T80A2	12,4
15,1	61,8	442	0,7	A_55_3_61.8	T90S6	5
15,1	61,8	443	4,4	A_90_3_61.8	T90S6	12,4
15,1	61,8	443	5,9	A_110_3_61.8	T90S6	19,5
15,0	62,2	446	7,4	A_120_3_62.2	T90S6	22,1
14,9	61,8	447	0,7	A_55_3_61.8	T80C6	5
14,9	61,8	447	4,4	A_90_3_61.8	T80C6	12,4
14,8	192,7	449	1,2	A_70_3_192.7	T80A2	8,6
14,8	96,4	449	1,3	A_70_3_96.4	T80B4	8,6
14,6	63,6	466	1,0	A_70_2_63.6	T90S6	12
14,6	192,7	457	1,2	A_70_3_192.7	T71C2	8,6
14,5	197,5	460	1,9	A_80_3_197.5	T80A2	10,7
14,5	63,6	470	1,0	A_70_2_63.6	T80C6	12
14,4	64,5	462	4,3	A_100_3_64.5	T90S6	18,5
14,3	100,1	466	4,0	A_90_3_100.1	T80B4	12,4
14,3	100,2	467	0,9	A_60_3_100.2	T80B4	6,9
14,3	65,2	467	0,7	A_55_3_65.2	T90S6	5
14,2	65,6	470	2,2	A_80_3_65.6	T90S6	10,7
14,2	65,6	470	5,5	A_110_3_65.6	T90S6	19,5
14,0	66,3	475	4,1	A_90_3_66.3	T90S6	12,4
14,0	65,6	475	2,2	A_80_3_65.6	T80C6	10,7
13,9	66,3	480	4,1	A_90_3_66.3	T80C6	12,4
13,7	67,7	485	1,3	A_70_3_67.7	T90S6	8,6
13,7	104,3	486	1,2	A_70_3_104.3	T80B4	8,6
13,7	104,8	488	2,0	A_80_3_104.8	T80B4	10,7
13,6	67,7	490	1,3	A_70_3_67.7	T80C6	8,6
13,5	34,8	504	2,0	A_80_2_34.8	T112B12	15
13,4	106,8	498	3,7	A_90_3_106.8	T80B4	12,4
13,3	215,4	502	1,7	A_80_3_215.4	T80A2	10,7
13,1	217,6	507	3,5	A_90_3_217.6	T80A2	12,4
13,0	71,5	512	3,8	A_90_3_71.5	T90S6	12,4
12,9	71,5	518	3,8	A_90_3_71.5	T80C6	12,4
12,9	72,3	518	5,0	A_110_3_72.3	T90S6	19,5
12,8	72,5	519	1,3	A_70_3_72.5	T90S6	8,6
12,8	72,6	520	6,3	A_120_3_72.6	T90S6	22,1
12,8	72,7	521	1,0	A_60_3_72.7	T90S6	6,9
12,8	112,2	523	0,9	A_60_3_112.2	T80B4	6,9
12,7	72,5	525	1,2	A_70_3_72.5	T80C6	8,6
12,7	72,7	527	1,0	A_60_3_72.7	T80C6	6,9
12,6	73,6	527	3,8	A_100_3_73.6	T90S6	18,5
12,6	37,2	538	0,8	A_60_2_37.2	T112B12	9,6
12,6	113,2	528	1,1	A_70_3_113.2	T80B4	8,6
12,4	115,4	538	3,5	A_90_3_115.4	T80B4	12,4
12,4	231,1	538	0,8	A_70_3_231.1	T80A2	8,6
12,4	75,3	539	3,6	A_90_3_75.3	T90S6	12,4
12,2	76	544	1,9	A_80_3_76	T90S6	10,7
12,2	75,3	545	3,6	A_90_3_75.3	T80C6	12,4
12,2	117,2	546	1,8	A_80_3_117.2	T80B4	10,7
12,2	231,1	548	0,8	A_70_3_231.1	T71C2	8,6
12,1	76	550	1,9	A_80_3_76	T80C6	10,7
12,1	237,4	553	3,2	A_90_3_237.4	T80A2	12,4
12,0	77,3	554	3,5	A_90_3_77.3	T90S6	12,4
12,0	77,5	555	4,7	A_110_3_77.5	T90S6	19,5
12,0	77,7	556	5,9	A_120_3_77.7	T90S6	22,1
11,9	119,8	558	1,1	A_70_3_119.8	T80B4	8,6
11,9	239,8	558	1,6	A_80_3_239.8	T80A2	10,7
11,9	77,3	560	3,5	A_90_3_77.3	T80C6	12,4
11,8	78,6	563	0,9	A_60_3_78.6	T90S6	6,9
11,8	78,9	565	3,5	A_100_3_78.9	T90S6	18,5
11,7	40,1	581	1,8	A_80_2_40.1	T112B12	15
11,7	78,6	569	0,9	A_60_3_78.6	T80C6	6,9
11,6	40,6	587	0,8	A_60_2_40.6	T112B12	9,6
11,6	40,7	577	5,7	A_120_3_40.7	T112B12	22,1
11,4	81,4	583	4,6	A_110_3_81.4	T90S6	19,5
11,3	82,2	589	1,8	A_80_3_82.2	T90S6	10,7
11,3	126,4	589	3,2	A_90_3_126.4	T80B4	12,4
11,3	82,2	589	5,6	A_120_3_82.2	T90S6	22,1
11,2	82,2	595	1,8	A_80_3_82.2	T80C6	10,7
11,2	83,2	596	1,1	A_70_3_83.2	T90S6	8,6
11,1	42,2	611	1,1	A_70_2_42.2	T112B12	12
11,1	128,8	600	0,8	A_60_3_128.8	T80B4	6,9
11,1	83,2	602	1,1	A_70_3_83.2	T80C6	8,6
11,0	260,8	607	0,8	A_70_3_260.8	T80A2	8,6
10,8	264,3	616	2,9	A_90_3_264.3	T80A2	12,4
10,8	86	616	3,2	A_90_3_86	T90S6	12,4
10,8	260,8	618	0,8	A_70_3_260.8	T71C2	8,6

n_2 min^{-1}	ir	T2 Nm	FS'			0.75 kW	Ptn kW
10,7	86	623	3,1	A_90_3_86	T80C6	12,4
10,7	134,3	625	1,5	A_80_3_134.3	T80B4	10,7
10,6	135	629	3,0	A_90_3_135	T80B4	12,4
10,6	135,2	629	1,0	A_70_3_135.2	T80B4	8,6
10,5	88,2	632	4,3	A_110_3_88.2	T90S6	19,5
10,4	45,2	654	1,6	A_80_2_45.2	T112B12	15
10,4	89,5	641	1,0	A_70_3_89.5	T90S6	8,6
10,3	90	645	1,6	A_80_3_90	T90S6	10,7
10,3	90,4	648	0,8	A_60_3_90.4	T90S6	6,9
10,3	89,5	648	1,0	A_70_3_89.5	T80C6	8,6
10,3	45,7	648	5,1	A_120_3_45.7	T112B12	22,1
10,3	90,7	650	5,1	A_120_3_90.7	T90S6	22,1
10,2	90	652	1,6	A_80_3_90	T80C6	10,7
10,2	90,4	655	0,8	A_60_3_90.4	T80C6	6,9
10,1	92	659	3,0	A_100_3_92	T90S6	18,5
10,1	92,2	660	3,0	A_90_3_92.2	T90S6	12,4
10,0	47	681	0,9	A_70_2_47	T112B12	12
10,0	92,2	668	2,9	A_90_3_92.2	T80C6	12,4
9,8	94,9	680	4,0	A_110_3_94.9	T90S6	19,5
9,7	96,4	690	0,9	A_70_3_96.4	T90S6	8,6
9,6	148,8	693	0,9	A_70_3_148.8	T80B4	8,6
9,6	149,3	695	1,4	A_80_3_149.3	T80B4	10,7
9,6	298,9	696	1,6	A_90_3_298.9	T80A2	12,4
9,6	149,4	696	2,7	A_90_3_149.4	T80B4	12,4
9,5	96,4	698	0,9	A_70_3_96.4	T80C6	8,6
9,4	98,6	706	2,8	A_100_3_98.6	T90S6	18,5
9,3	100,1	717	2,8	A_90_3_100.1	T90S6	12,4
9,2	100,7	721	3,7	A_110_3_100.7	T90S6	19,5
9,2	50,9	722	4,6	A_120_3_50.9	T112B12	22,1
9,2	100,1	725	2,8	A_90_3_100.1	T80C6	12,4
9,1	102,6	735	4,5	A_120_3_102.6	T90S6	22,1
8,9	104,3	747	0,9	A_70_3_104.3	T90S6	8,6
8,9	104,8	751	1,4	A_80_3_104.8	T90S6	10,7
8,8	104,3	755	0,9	A_70_3_104.3	T80C6	8,6
8,8	104,8	759	1,4	A_80_3_104.8	T80C6	10,7
8,7	106,8	765	2,6	A_90_3_106.8	T90S6	12,4
8,7	164,5	767	2,5	A_90_3_164.5	T80B4	12,4
8,6	107,9	773	3,5	A_110_3_107.9	T90S6	19,5
8,6	106,8	774	2,6	A_90_3_106.8	T80C6	12,4
8,6	332,9	776	1,5	A_90_3_332.9	T80A2	12,4
8,4	170,8	797	0,8	A_70_3_170.8	T80B4	8,6
8,4	171,2	798	1,2	A_80_3_171.2	T80B4	10,7
8,2	57,1	809	4,1	A_120_3_57.1	T112B12	22,1
8,2	113,2	810	0,8	A_70_3_113.2	T90S6	8,6
8,1	113,2	819	0,8	A_70_3_113.2	T80C6	8,6
8,1	114,4	819	4,0	A_120_3_114.4	T90S6	22,1
8,1	115,4	826	2,5	A_90_3_115.4	T90S6	12,4
8,0	115,7	829	3,3	A_110_3_115.7	T90S6	19,5
8,0	115,4	836	2,5	A_90_3_115.4	T80C6	12,4
7,9	117,2	839	1,3	A_80_3_117.2	T90S6	10,7
7,9	117,8	844	2,4	A_100_3_117.8	T90S6	18,5
7,9	117,2	848	1,2	A_80_3_117.2	T80C6	10,7
7,8	119,8	858	0,8	A_70_3_119.8	T90S6	8,6
7,7	119,8	867	0,8	A_70_3_119.8	T80C6	8,6
7,6	188,6	879	2,2	A_90_3_188.6	T80B4	12,4
7,6	62,2	881	3,7	A_120_3_62.2	T112B12	22,1
7,5	124,9	894	3,7	A_120_3_124.9	T90S6	22,1
7,4	126,4	905	2,3	A_90_3_126.4	T90S6	12,4
7,3	127,2	911	3,0	A_110_3_127.2	T90S6	19,5
7,3	126,4	915	2,3	A_90_3_126.4	T80C6	12,4
7,2	197,5	920	1,1	A_80_3_197.5	T80B4	10,7
7,2	129,5	928	2,1	A_100_3_129.5	T90S6	18,5
6,9	134,3	963	1,1	A_80_3_134.3	T90S6	10,7
6,9	135	967	2,1	A_90_3_135	T90S6	12,4
6,9	134,3	973	1,1	A_80_3_134.3	T80C6	10,7
6,8	135	978	2,1	A_90_3_135	T80C6	12,4
6,7	139,2	997	2,7	A_110_3_139.2	T90S6	19,5
6,6	215,4	1003	1,0	A_80_3_215.4	T80B4	10,7
6,6	217,6	1014	1,9	A_90_3_217.6	T80B4	12,4
6,5	142,9	1023	3,2	A_120_3_142.9	T90S6	22,1
6,5	72,6	1030	3,2	A_120_3_72.6	T112B12	22,1
6,4	145,3	1041	2,6	A_110_3_145.3	T90S6	19,5
6,3	147,2	1054	1,9	A_100_3_147.2	T90S6	18,5
6,2	149,3	1069	1,0	A_80_3_149.3	T90S6	10,7
6,2	149,4	1071	1,9	A_90_3_149.4	T90S6	12,4
6,2	149,3	1082	1,0	A_80_3_149.3	T80C6	10,7
6,2	149,4	1081	1,9	A_90_3_149.4	T80C6	12,4
6,1	77,7	1101	3,0	A_120_3_77.7	T112B12	22,1
6,0	154,1	1103	2,5	A_110_3_154.1	T90S6	19,5
6,0	237,4	1106	1,8	A_90_3_237.4	T80B4	12,4

1.7 - Motoréducteurs

n_2 min^{-1}	ir	T2 Nm	FS'			0.75 kW	Ptn kW
6,0	239,8	1118	0,9	A_80_3_239.8	T80B4	10,7
6,0	156	1118	3,0	A_120_3_156	T90S6	22,1
5,8	161,1	1155	2,4	A_110_3_161.1	T90S6	19,5
5,8	161,8	1159	1,7	A_100_3_161.8	T90S6	18,5
5,7	82,2	1165	2,8	A_120_3_82.2	T112B12	22,1
5,7	164,5	1179	1,8	A_90_3_164.5	T90S6	12,4
5,6	164,5	1192	1,8	A_90_3_164.5	T80C6	12,4
5,4	171,2	1226	0,9	A_80_3_171.2	T90S6	10,7
5,4	264,3	1231	1,6	A_90_3_264.3	T80B4	12,4
5,4	171,2	1240	0,8	A_80_3_171.2	T80C6	10,7
5,3	175,7	1259	2,6	A_120_3_175.7	T90S6	22,1
5,3	177,1	1269	1,6	A_100_3_177.1	T90S6	18,5
5,3	177,1	1269	2,2	A_110_3_177.1	T90S6	19,5
5,2	90,7	1286	2,6	A_120_3_90.7	T112B12	22,1
5,1	182	1303	2,5	A_120_3_182	T90S6	22,1
4,9	188,6	1351	1,6	A_90_3_188.6	T90S6	12,4
4,9	188,6	1365	1,6	A_90_3_188.6	T80C6	12,4
4,8	193,8	1388	2,0	A_110_3_193.8	T90S6	19,5
4,8	298,9	1393	0,9	A_90_3_298.9	T80B4	12,4
4,7	197,1	1411	2,3	A_120_3_197.1	T90S6	22,1
4,7	197,5	1415	0,7	A_80_3_197.5	T90S6	10,7
4,7	197,5	1431	0,7	A_80_3_197.5	T80C6	10,7
4,6	102,6	1454	2,3	A_120_3_102.6	T112B12	22,1
4,6	204,2	1464	1,4	A_100_3_204.2	T90S6	18,5
4,5	205	1467	2,2	A_120_3_205	T90S6	22,1
4,3	214,6	1539	1,8	A_110_3_214.6	T90S6	19,5
4,3	332,9	1550	0,8	A_90_3_332.9	T80B4	12,4
4,3	217,6	1560	1,4	A_90_3_217.6	T90S6	12,4
4,2	217,6	1575	1,3	A_90_3_217.6	T80C6	12,4
4,2	222	1590	2,1	A_120_3_222	T90S6	22,1
4,1	226,3	1620	1,7	A_110_3_223.6	T90S6	19,5
4,1	114,4	1621	2,0	A_120_3_114.4	T112B12	22,1
4,0	230,2	1649	1,2	A_100_3_230.2	T90S6	18,5
3,9	237,4	1700	1,2	A_90_3_237.4	T90S6	12,4
3,9	237,4	1716	1,2	A_90_3_237.4	T80C6	12,4
3,8	124,9	1772	1,9	A_120_3_124.9	T112B12	22,1
3,7	250,6	1795	1,6	A_110_3_247.5	T90S6	19,5
3,6	256	1835	1,8	A_120_3_256	T90S6	22,1
3,5	264,3	1891	1,1	A_90_3_264.3	T90S6	12,4
3,5	264,3	1914	1,1	A_90_3_264.3	T80C6	12,4
3,4	277,3	1988	1,7	A_120_3_277.3	T90S6	22,1
3,3	279	2000	1,4	A_110_3_279	T90S6	19,5
3,3	142,9	2025	1,6	A_120_3_142.9	T112B12	22,1
3,0	156	2214	1,5	A_120_3_156	T112B12	22,1
2,7	175,7	2485	1,3	A_120_3_175.7	T112B12	22,1
2,6	182	2581	1,3	A_120_3_182	T112B12	22,1
2,4	197,1	2800	1,2	A_120_3_197.1	T112B12	22,1
2,3	205	2908	1,1	A_120_3_205	T112B12	22,1
2,1	222	3141	1,1	A_120_3_222	T112B12	22,1
2,1	226,3	3201	0,9	A_110_3_223.6	T112B12	19,5
1,9	250,6	3541	0,8	A_110_3_247.5	T112B12	19,5
1,8	256	3618	0,9	A_120_3_256	T112B12	22,1
1,7	277,3	3941	0,8	A_120_3_277.3	T112B12	22,1
1,7	279	3962	0,7	A_110_3_279	T112B12	19,5

1.7 - Motorreductores

1.7 - Motorredutores

n_2 min^{-1}	ir	T2 Nm	FS'			0.88 kW	Ptn kW
1205	1,17	6,8	4,4	A_40_1_1.17	T80C4	5,5
1128	1,25	7,2	7,6	A_50_1_1.25	T80C4	6,5
928	1,52	8,8	4,0	A_40_1_1.52	T80C4	5,5
922	1,53	8,8	7,1	A_50_1_1.53	T80C4	6,5
834	1,69	9,8	4,1	A_40_1_1.69	T80C4	5,5
797	1,77	10,2	2,1	A_32_1_1.77	T80C4	3
779	1,81	10,5	7,6	A_50_1_1.81	T80C4	6,5
719	1,96	11,3	4,0	A_40_1_1.96	T80C4	5,5
691	2,04	11,8	6,8	A_50_1_2.04	T80C4	6,5
681	2,07	12,0	1,9	A_32_1_2.07	T80C4	3
632	2,23	12,9	3,9	A_40_1_2.23	T80C4	5,5
573	2,46	14,2	1,7	A_32_1_2.46	T80C4	3
569	2,48	14,3	5,6	A_50_1_2.48	T80C4	6,5
553	2,55	14,7	3,4	A_40_1_2.55	T80C4	5,5
542	2,6	14,7	8,0	A_50_2_2.6	T80C4	6,3
522	2,7	15,6	10,9	A_60_1_2.7	T80C4	9
496	2,84	16,4	5,2	A_50_1_2.84	T80C4	6,5
488	2,89	16,7	10,2	A_60_1_2.89	T80C4	9
486	2,9	16,4	7,6	A_50_2_2.9	T80C4	6,3
478	2,95	17,1	1,5	A_32_1_2.95	T80C4	3
461	3,06	17,7	5,1	A_50_1_3.06	T80C4	6,5
443	3,18	18,4	2,7	A_40_1_3.18	T80C4	5,5
429	3,29	19,0	4,7	A_50_1_3.29	T80C4	6,5
421	3,35	19,4	8,8	A_60_1_3.35	T80C4	9
418	3,37	19,5	1,3	A_32_1_3.37	T80C4	3
415	3,4	19,2	1,8	A_35_2_3.4	T80C4	4,5
396	3,56	21	4,4	A_50_1_3.56	T80C4	6,5
388	3,63	21	8,1	A_60_1_3.63	T80C4	9
378	3,73	22	2,3	A_40_1_3.73	T80C4	5,5
364	3,87	22	4,0	A_50_1_3.87	T80C4	6,5
363	3,88	22	1,2	A_32_1_3.88	T80C4	3
353	4	23	1,7	A_35_2_4	T80C4	4,5
328	4,3	24	8,2	A_55_2_4.3	T80C4	7
328	4,3	24	11,7	A_60_2_4.3	T80C4	9,6
320	4,4	25	5,3	A_50_2_4.4	T80C4	6,3
311	4,53	26	1,0	A_32_1_4.53	T80C4	3
307	4,6	26	11,6	A_60_2_4.6	T80C4	9,6
301	4,69	27	6,3	A_60_1_4.69	T80C4	9
300	4,7	27	1,5	A_35_2_4.7	T80C4	4,5
294	4,79	28	11,9	A_80_1_4.79	T80C4	14
287	4,92	28	1,6	A_40_1_4.92	T80C4	5,5
278	5,08	29	2,6	A_50_1_5.08	T80C4	6,5
276	5,1	29	4,8	A_50_2_5.1	T80C4	6,3
273	5,17	30	5,5	A_60_1_5.17	T80C4	9
266	5,3	30	7,0	A_55_2_5.3	T80C4	7
266	5,31	31	0,9	A_32_1_5.31	T80C4	3
266	5,31	31	10,8	A_80_1_5.31	T80C4	14
261	5,4	31	1,3	A_35_2_5.4	T80C4	4,5
249	5,67	33	1,2	A_40_1_5.67	T80C4	5,5
247	5,7	32	11,8	A_70_2_5.7	T80C4	12
243	5,8	33	3,5	A_45_2_5.8	T80C4	5
242	5,83	34	1,9	A_50_1_5.83	T80C4	6,5
242	5,83	34	9,8	A_80_1_5.83	T80C4	14
238	5,92	34	4,3	A_60_1_5.92	T80C4	9
227	6,2	35	6,6	A_55_2_6.2	T80C4	7
224	6,3	36	1,1	A_35_2_6.3	T80C4	4,5
224	6,3	36	4,1	A_50_2_6.3	T80C4	6,3
221	6,38	37	8,9	A_80_1_6.38	T80C4	14
220	6,4	36	3,3	A_45_2_6.4	T80C4	5
220	6,4	36	11,0	A_70_2_6.4	T80C4	12
214	6,58	38	1,6	A_50_1_6.58	T80C4	6,5
214	6,6	37	8,4	A_60_2_6.6	T80C4	9,6
207	6,8	39	5,7	A_55_2_6.8	T80C4	7
206	6,83	40	3,2	A_60_1_6.83	T80C4	9
201	7	41	0,9	A_40_1_7	T80C4	5,5
201	7	40	6,1	A_55_2_7	T80C4	7
196	7,2	41	10,3	A_70_2_7.2	T80C4	12
193	7,3	41	1,1	A_35_2_7.3	T80C4	4,5
192	7,36	43	7,1	A_80_1_7.36	T80C4	14
191	7,4	42	3,1	A_45_2_7.4	T80C4	5
191	7,4	42	3,7	A_50_2_7.4	T80C4	6,3
189	7,45	43	2,8	A_60_1_7.45	T80C4	9
188	7,5	43	1,9	A_41_2_7.5	T80C4	4,5
188	7,5	43	7,7	A_60_2_7.5	T80C4	9,6
178	7,9	45	7,6	A_60_2_7.9	T80C4	9,6
174	8,1	46	9,8	A_70_2_8.1	T80C4	12
170	8,3	48	2,4	A_60_1_8.3	T80C4	9
170	8,3	47	3,4	A_50_2_8.3	T80C4	6,3
170	8,3	48	5,4	A_80_1_8.3	T80C4	14
168	8,4	48	4,8	A_55_2_8.4	T80C4	7

1.7 - Motoréducteurs

1.7 - Motorreductores

1.7 - Motorredutores

n_2 min^{-1}	ir	T2 Nm	FS'			0.88 kW	Ptn kW
166	8,5	48	1,8	A_41_2_8.5		T80C4	4,5
166	8,5	48	2,9	A_45_2_8.5		T80C4	5
162	8,7	49	1,0	A_35_2_8.7		T80C4	4,5
158	8,9	50	6,9	A_60_2_8.9		T80C4	9,6
153	9,2	52	3,1	A_50_2_9.2		T80C4	6,3
152	9,3	53	8,9	A_70_2_9.3		T80C4	12
145	9,7	55	2,7	A_45_2_9.7		T80C4	5
142	9,9	56	4,6	A_55_2_9.9		T80C4	7
141	10	57	8,5	A_70_2_10		T80C4	12
140	10,1	57	0,9	A_35_2_10.1		T80C4	4,5
140	10,1	57	6,3	A_60_2_10.1		T80C4	9,6
136	10,4	59	2,9	A_50_2_10.4		T80C4	6,3
134	10,5	60	1,5	A_41_2_10.5		T80C4	4,5
127	11,1	63	4,1	A_55_2_11.1		T80C4	7
125	11,3	64	5,7	A_60_2_11.3		T80C4	9,6
121	11,7	66	0,8	A_35_2_11.7		T80C4	4,5
119	11,8	67	7,8	A_70_2_11.8		T80C4	12
117	12,1	69	1,4	A_41_2_12.1		T80C4	4,5
117	12,1	69	2,3	A_45_2_12.1		T80C4	5
116	12,2	69	4,1	A_55_2_12.2		T80C4	7
114	12,4	70	5,3	A_60_2_12.4		T80C4	9,6
113	12,5	71	2,5	A_50_2_12.5		T80C4	6,3
113	12,5	71	7,2	A_70_2_12.5		T80C4	12
108	13	74	1,4	A_41_2_13		T80C4	4,5
105	13,4	76	7,1	A_70_2_13.4		T80C4	12
104	13,5	77	3,8	A_55_2_13.5		T80C4	7
99	14,2	80	2,1	A_45_2_14.2		T80C4	5
99	14,3	81	4,8	A_60_2_14.3		T80C4	9,6
97	14,5	82	2,2	A_50_2_14.5		T80C4	6,3
92	15,3	87	1,2	A_41_2_15.3		T80C4	4,5
92	15,3	87	6,1	A_70_2_15.3		T80C4	12
91	15,5	88	3,2	A_55_2_15.5		T80C4	7
91	15,5	88	4,6	A_60_2_15.5		T80C4	9,6
84	16,7	95	3,1	A_55_2_16.7		T80C4	7
84	16,8	95	2,0	A_50_2_16.8		T80C4	6,3
83	16,9	96	1,7	A_45_2_16.9		T80C4	5
79	17,8	101	5,5	A_70_2_17.8		T80C4	12
78	18	102	2,8	A_55_2_18		T80C4	7
77	18,2	103	1,8	A_50_2_18.2		T80C4	6,3
77	18,3	104	1,0	A_41_2_18.3		T80C4	4,5
77	18,3	104	3,6	A_60_2_18.3		T80C4	9,6
75	18,7	106	1,7	A_45_2_18.7		T80C4	5
73	19,4	110	2,7	A_55_2_19.4		T80C4	7
72	19,7	112	3,5	A_60_2_19.7		T80C4	9,6
70	20,2	114	0,9	A_41_2_20.2		T80C4	4,5
69	20,5	116	4,7	A_70_2_20.5		T80C4	12
68	20,8	118	1,6	A_50_2_20.8		T80C4	6,3
67	21,1	120	2,5	A_55_2_21.1		T80C4	7
66	21,5	122	1,5	A_45_2_21.5		T80C4	5
64	22,1	125	3,5	A_60_2_22.1		T80C4	9,6
62	22,6	128	1,8	A_55_2_22.6		T80C4	7
60	23,5	133	3,2	A_70_2_23.5		T80C4	12
59	23,8	135	1,5	A_50_2_23.8		T80C4	6,3
59	23,9	135	0,8	A_41_2_23.9		T80C4	4,5
56	25,3	143	3,1	A_60_2_25.3		T80C4	9,6
54	25,9	147	1,4	A_50_2_25.9		T80C4	6,3
53	26,6	151	1,1	A_45_2_26.6		T80C4	5
53	26,6	151	3,7	A_70_2_26.6		T80C4	12
51	27,7	157	1,9	A_55_2_27.7		T80C4	7
50	28	155	3,0	A_60_3_28		T80C4	6,9
50	28	155	6,2	A_80_3_28		T80C4	10,7
50	28,1	159	2,6	A_60_2_28.1		T80C4	9,6
49	28,5	158	1,4	A_50_3_28.5		T80C4	4,5
49	28,8	160	11,0	A_90_3_28.8		T80C4	12,4
48	29,3	166	3,4	A_70_2_29.3		T80C4	12
47	29,8	169	1,2	A_50_2_29.8		T80C4	6,3
47	30,2	171	0,9	A_45_2_30.2		T80C4	5
45	31,6	175	2,6	A_60_3_31.6		T80C4	6,9
45	31,6	175	5,5	A_80_3_31.6		T80C4	10,7
44	31,8	180	1,7	A_55_2_31.8		T80C4	7
44	32,2	182	2,2	A_60_2_32.2		T80C4	9,6
44	32,3	179	1,7	A_55_3_32.3		T80C4	5
44	32,3	179	9,8	A_90_3_32.3		T80C4	12,4
44	32,4	180	1,2	A_50_3_32.4		T80C4	4,5
42	33,6	190	1,1	A_50_2_33.6		T80C4	6,3
42	33,6	190	3,0	A_70_2_33.6		T80C4	12
41	34,3	190	9,2	A_90_3_34.3		T80C4	12,4
40	35,6	197	1,1	A_50_3_35.6		T80C4	4,5
40	35,7	198	2,1	A_60_3_35.7		T80C4	6,9
40	35,7	198	4,9	A_80_3_35.7		T80C4	10,7

n_2 min^{-1}	ir	T2 Nm	FS'			0.88 kW	Ptn kW
39	35,9	203,2	1,5	A_55_2_35.9		T80C4	7
38	37,1	205,6	2,9	A_70_3_37.1		T80C4	8,6
38	37,2	210,6	1,9	A_60_2_37.2		T80C4	10,6
38	37,3	211,3	0,8	A_45_2_37.3		T80C4	5
37	38,1	211,2	1,4	A_55_3_38.1		T80C4	5
36	38,7	219,2	2,7	A_70_2_38.7		T80C4	12
35	40,2	227,7	1,2	A_55_2_40.2		T80C4	7
35	40,3	223,3	1,9	A_60_3_40.3		T80C4	6,9
35	40,3	223,3	4,3	A_80_3_40.3		T80C4	10,7
35	40,5	224,6	0,9	A_50_3_40.5		T80C4	4,5
35	40,6	229,8	1,8	A_60_2_40.6		T80C4	11,6
34	41,4	229,5	0,9	A_45_3_41.4		T80C4	4,1
34	41,9	232,3	2,6	A_70_3_41.9		T80C4	8,6
34	42	232,8	1,3	A_55_3_42		T80C4	5
33	42,2	238,9	2,5	A_70_2_42.2		T80C4	12
33	42,9	237,8	7,4	A_90_3_42.9		T80C4	12,4
32	44	243,8	4,0	A_80_3_44		T80C4	10,7
32	44,6	247,1	0,7	A_45_3_44.6		T80C4	4,1
31	45,1	250	1,8	A_60_3_45.1		T80C4	6,9
31	45,2	256	1,6	A_60_2_45.2		T80C4	12,6
31	45,4	256,9	1,1	A_55_2_45.4		T80C4	7
31	46,2	256,2	0,8	A_50_3_46.2		T80C4	4,5
30	46,9	260,1	1,2	A_55_3_46.9		T80C4	5
30	47	266,1	2,2	A_70_2_47		T80C4	12
29	48,2	267,2	6,5	A_90_3_48.2		T80C4	12,4
28	49,6	275	1,1	A_55_3_49.6		T80C4	5
28	50,8	281,6	0,8	A_50_3_50.8		T80C4	4,5
28	50,9	282,2	2,1	A_70_3_50.9		T80C4	8,6
28	50,9	282,1	3,4	A_80_3_50.9		T80C4	10,7
28	51	282,7	1,6	A_60_3_51		T80C4	6,9
27	52,3	289,9	6,0	A_90_3_52.3		T80C4	12,4
27	52,4	296,7	1,5	A_70_2_52.4		T80C4	12
27	52,9	293,3	2,0	A_70_3_52.9		T80C4	8,6
26	54,3	300,8	0,7	A_50_3_54.3		T80C4	4,5
26	54,3	301	1,0	A_55_3_54.3		T80C4	5
26	55,1	305,4	3,2	A_80_3_55.1		T80C4	10,7
26	55,2	306	1,5	A_60_3_55.2		T80C4	6,9
25	57,2	324	1,4	A_70_2_57.2		T80C4	12
24	59,8	331,5	1,8	A_70_3_59.8		T80C4	8,6
23	60,3	334,2	1,3	A_60_3_60.3		T80C4	6,9
23	61,8	342,4	0,9	A_55_3_61.8		T80C4	5
23	61,8	342,5	5,3	A_90_3_61.8		T80C4	12,4
22	63,6	360,2	1,2	A_70_2_63.6		T80C4	12
22	65,2	361,1	0,8	A_55_3_65.2		T80C4	5
21	65,6	363,7	2,7	A_80_3_65.6		T80C4	10,7
21	66,3	367,4	4,9	A_90_3_66.3		T80C4	12,4
21	67,7	375,3	1,6	A_70_3_67.7		T80C4	8,6
19,7	71,5	396,3	4,5	A_90_3_71.5		T80C4	12,4
19,5	72,5	401,8	0,7	A_55_3_72.5		T80C4	5
19,5	72,5	401,8	1,5	A_70_3_72.5		T80C4	8,6
19,4	72,7	403,2	1,1	A_60_3_72.7		T80C4	6,9
18,7	75,3	417,3	4,3	A_90_3_75.3		T80C4	12,4
18,6	76	421,3	2,3	A_80_3_76		T80C4	10,7
18,2	77,3	428,5	4,2	A_90_3_77.3		T80C4	12,4
17,9	78,6	435,7	1,1	A_60_3_78.6		T80C4	6,9
17,2	82,2	455,8	2,1	A_80_3_82.2		T80C4	10,7
17,0	83,2	461,1	1,3	A_70_3_83.2		T80C4	8,6
16,4	86	476,5	3,8	A_90_3_86		T80C4	12,4
15,8	89,5	496,2	1,2	A_70_3_89.5		T80C4	8,6
15,7	90	498,8	1,9	A_80_3_90		T80C4	10,7
15,6	90,4	501	0,9	A_60_3_90.4		T80C4	6,9
15,3	92,2	511,1	3,5	A_90_3_92.2		T80C4	12,4
14,6	96,4	534,4	1,1	A_70_3_96.4		T80C4	8,6
14,1	100,1	554,7	3,3	A_90_3_100.1		T80C4	12,4
14,1	100,2	555,8	0,8	A_60_3_100.2		T80C4	6,9
13,5	104,3	578,3	1,0	A_70_3_104.3		T80C4	8,6
13,5	104,8	581,3	1,7	A_80_3_104.8		T80C4	10,7
13,2	106,8	592	3,1	A_90_3_106.8		T80C4	12,4
12,6	112,2	621,8	0,7	A_60_3_112.2		T80C4	6,9
12,5	113,2	627,1	1,0	A_70_3_113.2		T80C4	8,6
12,2	115,4	639,6	3,0	A_90_3_115.4		T80C4	12,4
12,0	117,2	649,6	1,5	A_80_3_117.2		T80C4	10,7
11,8	119,8	664,2	0,9	A_70_3_119.8		T80C4	8,6
11,2	126,4	700,5	2,7	A_90_3_126.4		T80C4	12,4
10,5	134,3	744,5	1,3	A_80_3_134.3		T80C4	10,7
10,4	135	748,8	2,5	A_90_3_135		T80C4	12,4
10,4	135,2	748,9	0,8	A_70_3_135.2		T80C4	8,6
9,5	148,8	825	0,7	A_70_3_148.8		T80C4	8,6
9,4	149,3	827,8	1,2	A_80_3_149.3		T80C4	10,7
9,4	149,4	828,1	2,3	A_90_3_149.4		T80C4	12,4

1.7 - Motoréducteurs

n_2 min^{-1}	ir	T2 Nm	FS'			0.88 kW	Ptn kW
8,6	164,5	912	2,1	A_90_3_164.5		T80C4	12,4
8,2	171,2	949	1,0	A_80_3_171.2		T80C4	10,7
7,5	188,6	1045	1,9	A_90_3_188.6		T80C4	12,4
7,1	197,5	1095	0,9	A_80_3_197.5		T80C4	10,7
6,6	215,4	1194	0,8	A_80_3_215.4		T80C4	10,7
6,5	217,6	1206	1,6	A_90_3_217.6		T80C4	12,4
5,9	237,4	1316	1,5	A_90_3_237.4		T80C4	12,4
5,9	239,8	1330	0,7	A_80_3_239.8		T80C4	10,7
5,3	264,3	1467	1,3	A_90_3_264.3		T80C4	12,4
4,7	298,9	1657	0,8	A_90_3_298.9		T80C4	12,4

1.7 - Motorreductores

1.7 - Motorredutores

n_2 min^{-1}	ir	T2 Nm	FS'			1.1 kW	Ptn kW
2436	1,17	4,2	7,2	A_40_1_1.17		T80B2	5,5
1875	1,52	5,4	6,4	A_40_1_1.52		T80B2	5,5
1863	1,53	5,5	11,5	A_50_1_1.53		T80B2	6,5
1686	1,69	6	6,6	A_40_1_1.69		T80B2	5,5
1610	1,77	6,3	2,3	A_32_1_1.77		T80B2	3
1454	1,96	7,0	6,4	A_40_1_1.96		T80B2	5,5
1397	2,04	7,3	11,0	A_50_1_2.04		T80B2	6,5
1377	2,07	7,4	2,0	A_32_1_2.07		T80B2	3
1278	2,23	8,0	6,3	A_40_1_2.23		T80B2	5,5
1222	1,17	8,3	3,6	A_40_1_1.17		T90S4	5,5
1197	1,17	8,5	3,5	A_40_1_1.17		T80D4	5,5
1159	2,46	8,8	1,8	A_32_1_2.46		T80B2	3
1149	2,48	8,9	9,0	A_50_1_2.48		T80B2	6,5
1144	1,25	8,9	6,2	A_50_1_1.25		T90S4	6,5
1120	1,25	9,1	6,0	A_50_1_1.25		T80D4	6,5
1118	2,55	9,1	5,5	A_40_1_2.55		T80B2	5,5
1096	2,6	9,1	11,7	A_50_2_2.6		T80B2	6,3
1004	2,84	10,2	8,4	A_50_1_2.84		T80B2	6,5
983	2,9	10,2	11,0	A_50_2_2.9		T80B2	6,3
966	2,95	10,5	1,7	A_32_1_2.95		T80B2	3
941	1,52	10,8	3,2	A_40_1_1.52		T90S4	5,5
935	1,53	10,9	5,8	A_50_1_1.53		T90S4	6,5
931	3,06	10,9	8,2	A_50_1_3.06		T80B2	6,5
921	1,52	11,1	3,2	A_40_1_1.52		T80D4	5,5
915	1,53	11,1	5,7	A_50_1_1.53		T80D4	6,5
896	3,18	11,4	4,4	A_40_1_3.18		T80B2	5,5
872	1,64	11,7	12,0	A_60_1_1.64		T90S4	9
866	3,29	11,8	7,7	A_50_1_3.29		T80B2	6,5
854	1,64	11,9	11,7	A_60_1_1.64		T80D4	9
846	1,69	12,0	3,3	A_40_1_1.69		T90S4	5,5
846	3,37	12,0	1,5	A_32_1_3.37		T80B2	3
838	3,4	11,9	2,7	A_35_2_3.4		T80B2	4,5
828	1,69	12,3	3,3	A_40_1_1.69		T80D4	5,5
801	3,56	12,7	7,1	A_50_1_3.56		T80B2	6,5
791	1,77	12,9	1,7	A_32_1_1.77		T80D4	3
790	1,81	12,9	6,2	A_50_1_1.81		T90S4	6,5
786	1,17	13,0	2,3	A_40_1_1.17		T90L6	5,5
773	1,81	13,2	6,1	A_50_1_1.81		T80D4	6,5
773	1,85	13,2	11,0	A_60_1_1.85		T90S4	9
764	3,73	13,3	3,7	A_40_1_3.73		T80B2	5,5
757	1,85	13,5	10,8	A_60_1_1.85		T80D4	9
736	3,87	13,8	6,5	A_50_1_3.87		T80B2	6,5
736	1,25	13,8	4,0	A_50_1_1.25		T90L6	6,5
735	3,88	13,9	1,3	A_32_1_3.88		T80B2	3
730	1,96	14,0	3,2	A_40_1_1.96		T90S4	5,5
714	1,96	14,3	3,2	A_40_1_1.96		T80D4	5,5
713	4	14,0	2,4	A_35_2_4		T80B2	4,5
702	1,31	14,5	9,0	A_60_1_1.31		T90L6	9
701	2,04	14,5	5,5	A_50_1_2.04		T90S4	6,5
688	2,08	14,8	10,8	A_60_1_2.08		T90S4	9
686	2,04	14,8	5,4	A_50_1_2.04		T80D4	6,5
676	2,07	15,1	1,5	A_32_1_2.07		T80D4	3
673	2,08	15,1	10,6	A_60_1_2.08		T80D4	9
663	4,3	15,1	12,0	A_55_2_4.3		T80B2	7
648	4,4	15,4	7,8	A_50_2_4.4		T80B2	6,3
641	2,23	15,9	3,1	A_40_1_2.23		T90S4	5,5
629	4,53	16,2	1,1	A_32_1_4.53		T80B2	3
628	2,23	16,2	3,1	A_40_1_2.23		T80D4	5,5
608	4,69	16,8	10,1	A_60_1_4.69		T80B2	9
606	4,7	16,5	2,2	A_35_2_4.7		T80B2	4,5
606	2,36	16,8	10,1	A_60_1_2.36		T90S4	9
605	1,52	16,8	2,1	A_40_1_1.52		T90L6	5,5
601	1,53	16,9	3,7	A_50_1_1.53		T90L6	6,5
593	2,36	17,2	9,9	A_60_1_2.36		T80D4	9
579	4,92	17,6	2,6	A_40_1_4.92		T80B2	5,5
577	2,48	17,7	4,5	A_50_1_2.48		T90S4	6,5
569	2,46	17,9	1,3	A_32_1_2.46		T80D4	3
565	2,48	18,1	4,4	A_50_1_2.48		T80D4	6,5
561	5,08	18,2	4,0	A_50_1_5.08		T80B2	6,5
561	1,64	18,2	7,7	A_60_1_1.64		T90L6	9
561	2,55	18,2	2,8	A_40_1_2.55		T90S4	5,5
559	5,1	17,9	7,1	A_50_2_5.1		T80B2	6,3
551	5,17	18,5	8,5	A_60_1_5.17		T80B2	9
550	2,6	18,1	6,5	A_50_2_2.6		T90S4	6,3
549	2,55	18,6	2,7	A_40_1_2.55		T80D4	5,5
544	1,69	18,7	2,1	A_40_1_1.69		T90L6	5,5
538	2,6	18,5	6,4	A_50_2_2.6		T80D4	6,3
538	5,3	18,6	10,2	A_55_2_5.3		T80B2	7
537	5,31	19,0	1,0	A_32_1_5.31		T80B2	3
530	2,7	19,2	8,8	A_60_1_2.7		T90S4	9

1.7 - Motoréducteurs

1.7 - Motorreductores

1.7 - Motorredutores

n_2 min^{-1}	ir	T2 Nm	FS'			1.1 kW	Ptn kW
528	5,4	18,9	1,9	A_35_2_5.4	T80B2	4,5
519	2,7	19,7	8,7	A_60_1_2.7	T80D4	9
508	1,81	20	4,0	A_50_1_1.81	T90L6	6,5
504	2,84	20	4,2	A_50_1_2.84	T90S4	6,5
503	5,67	20	2,0	A_40_1_5.67	T80B2	5,5
497	1,85	21	7,1	A_60_1_1.85	T90L6	9
495	2,89	21	8,3	A_60_1_2.89	T90S4	9
493	2,9	20	6,1	A_50_2_2.9	T90S4	6,3
493	2,84	21	4,1	A_50_1_2.84	T80D4	6,5
491	5,8	20	5,1	A_45_2_5.8	T80B2	5
489	5,83	21	3,0	A_50_1_5.83	T80B2	6,5
484	2,89	21	8,1	A_60_1_2.89	T80D4	9
483	2,9	21	6,0	A_50_2_2.9	T80D4	6,3
481	5,92	21	6,7	A_60_1_5.92	T80B2	9
475	2,95	22	1,2	A_32_1_2.95	T80D4	3
469	1,96	22	2,1	A_40_1_1.96	T90L6	5,5
467	3,06	22	4,1	A_50_1_3.06	T90S4	6,5
460	6,2	22	9,5	A_55_2_6.2	T80B2	7
458	3,06	22	4,0	A_50_1_3.06	T80D4	6,5
452	6,3	22	1,6	A_35_2_6.3	T80B2	4,5
452	6,3	22	6,0	A_50_2_6.3	T80B2	6,3
451	2,04	23	3,5	A_50_1_2.04	T90L6	6,5
450	3,18	23	2,2	A_40_1_3.18	T90S4	5,5
445	6,4	22	4,8	A_45_2_6.4	T80B2	5
442	2,08	23	6,9	A_60_1_2.08	T90L6	9
442	6,45	23	0,7	A_32_1_6.45	T80B2	3
440	3,18	23	2,2	A_40_1_3.18	T80D4	5,5
435	3,29	23	3,8	A_50_1_3.29	T90S4	6,5
433	6,58	24	2,6	A_50_1_6.58	T80B2	6,5
427	3,35	24	7,1	A_60_1_3.35	T90S4	9
426	3,29	24	3,8	A_50_1_3.29	T80D4	6,5
419	6,8	24	8,3	A_55_2_6.8	T80B2	7
418	3,35	24	7,0	A_60_1_3.35	T80D4	9
417	6,83	24	5,1	A_60_1_6.83	T80B2	9
415	3,37	25	1,1	A_32_1_3.37	T80D4	3
413	2,23	25	2,0	A_40_1_2.23	T90L6	5,5
412	3,4	24	1,4	A_35_2_3.4	T80D4	4,5
407	7	25	1,5	A_40_1_7	T80B2	5,5
407	7	25	8,8	A_55_2_7	T80B2	7
402	3,56	25	3,5	A_50_1_3.56	T90S4	6,5
394	3,63	26	6,6	A_60_1_3.63	T90S4	9
393	3,56	26	3,5	A_50_1_3.56	T80D4	6,5
390	7,3	26	1,6	A_35_2_7.3	T80B2	4,5
390	2,36	26	6,5	A_60_1_2.36	T90L6	9
387	7,36	26	11,4	A_80_1_7.36	T80B2	14
386	3,7	26	10,3	A_60_2_3.7	T90S4	9,6
386	3,63	26	6,4	A_60_1_3.63	T80D4	9
385	7,4	26	4,5	A_45_2_7.4	T80B2	5
385	7,4	26	5,3	A_50_2_7.4	T80B2	6,3
383	3,73	27	1,9	A_40_1_3.73	T90S4	5,5
383	7,45	27	4,5	A_60_1_7.45	T80B2	9
380	7,5	26	2,7	A_41_2_7.5	T80B2	4,5
380	7,5	26	11,2	A_60_2_7.5	T80B2	9,6
378	3,7	26	10,0	A_60_2_3.7	T80D4	9,6
375	3,73	27	1,8	A_40_1_3.73	T80D4	5,5
371	2,48	28	2,9	A_50_1_2.48	T90L6	6,5
370	3,87	28	3,3	A_50_1_3.87	T90S4	6,5
362	3,87	28	3,2	A_50_1_3.87	T80D4	6,5
361	3,88	28	0,9	A_32_1_3.88	T80D4	3
361	2,55	28	1,8	A_40_1_2.55	T90L6	5,5
361	7,9	28	11,0	A_60_2_7.9	T80B2	9,6
354	2,6	28	4,6	A_50_2_2.6	T90L6	6,3
354	2,6	28	9,8	A_60_2_2.6	T90L6	9,6
350	4	29	1,3	A_35_2_4	T80D4	4,5
343	8,3	30	3,9	A_60_1_8.3	T80B2	9
343	8,3	29	4,9	A_50_2_8.3	T80B2	6,3
343	8,3	30	8,8	A_80_1_8.3	T80B2	14
343	2,68	30	11,1	A_80_1_2.68	T90L6	14
341	2,7	30	5,7	A_60_1_2.7	T90L6	9
339	8,4	29	7,0	A_55_2_8.4	T80B2	7
335	8,5	30	2,6	A_41_2_8.5	T80B2	4,5
335	8,5	30	4,2	A_45_2_8.5	T80B2	5
333	4,3	30	6,7	A_55_2_4.3	T90S4	7
333	4,3	30	9,5	A_60_2_4.3	T90S4	9,6
331	8,6	31	1,0	A_40_1_8.6	T80B2	5,5
328	8,7	31	1,5	A_35_2_8.7	T80B2	4,5
326	4,3	31	6,5	A_55_2_4.3	T80D4	7
326	4,3	31	9,3	A_60_2_4.3	T80D4	9,6
325	4,4	31	4,3	A_50_2_4.4	T90S4	6,3
324	2,84	32	2,7	A_50_1_2.84	T90L6	6,5

n_2 min^{-1}	ir	T2 Nm	FS'			1.1 kW	Ptn kW
320	8,9	31	10,1	A_60_2_8.9	T80B2	9,6
318	2,89	32	5,3	A_60_1_2.89	T90L6	9
318	4,4	31	4,2	A_50_2_4.4	T80D4	6,3
318	4,5	31	11,5	A_70_2_4.5	T90S4	12
317	2,9	32	4,3	A_50_2_2.9	T90L6	6,3
317	2,9	32	10,3	A_80_1_2.9	T90L6	14
311	4,5	32	11,2	A_70_2_4.5	T80D4	12
311	4,6	32	9,4	A_60_2_4.6	T90S4	9,6
310	9,2	32	4,6	A_50_2_9.2	T80B2	6,3
309	4,53	33	0,8	A_32_1_4.53	T80D4	3
305	4,69	33	5,1	A_60_1_4.69	T90S4	9
304	4,6	33	9,2	A_60_2_4.6	T80D4	9,6
301	3,06	34	2,7	A_50_1_3.06	T90L6	6,5
299	4,79	34	9,7	A_80_1_4.79	T90S4	14
299	4,69	34	5,0	A_60_1_4.69	T80D4	9
298	4,7	34	1,2	A_35_2_4.7	T80D4	4,5
294	9,7	34	4,0	A_45_2_9.7	T80B2	5
292	4,79	35	9,5	A_80_1_4.79	T80D4	14
291	4,92	35	1,3	A_40_1_4.92	T90S4	5,5
289	3,18	35	1,4	A_40_1_3.18	T90L6	5,5
288	9,9	35	6,8	A_55_2_9.9	T80B2	7
285	4,92	36	1,3	A_40_1_4.92	T80D4	5,5
282	10,1	35	1,3	A_35_2_10.1	T80B2	4,5
282	10,1	35	9,1	A_60_2_10.1	T80B2	9,6
282	5,08	36	2,1	A_50_1_5.08	T90S4	6,5
280	5,1	36	3,9	A_50_2_5.1	T90S4	6,3
280	3,29	36	2,5	A_50_1_3.29	T90L6	6,5
277	3,32	37	9,0	A_80_1_3.32	T90L6	14
277	5,17	37	4,5	A_60_1_5.17	T90S4	9
276	5,08	37	2,0	A_50_1_5.08	T80D4	6,5
275	3,35	37	4,6	A_60_1_3.35	T90L6	9
275	5,1	36	3,9	A_50_2_5.1	T80D4	6,3
274	10,4	36	4,2	A_50_2_10.4	T80B2	6,3
271	10,5	37	2,2	A_41_2_10.5	T80B2	4,5
271	5,17	38	4,4	A_60_1_5.17	T80D4	9
270	5,3	37	5,7	A_55_2_5.3	T90S4	7
269	5,31	38	8,7	A_80_1_5.31	T90S4	14
264	5,3	38	5,6	A_55_2_5.3	T80D4	7
264	5,31	39	8,5	A_80_1_5.31	T80D4	14
259	5,4	39	1,0	A_35_2_5.4	T80D4	4,5
258	3,56	39	2,3	A_50_1_3.56	T90L6	6,5
258	3,56	39	8,4	A_80_1_3.56	T90L6	14
257	11,1	39	6,0	A_55_2_11.1	T80B2	7
253	3,63	40	4,2	A_60_1_3.63	T90L6	9
252	11,3	40	8,3	A_60_2_11.3	T80B2	9,6
252	5,67	40	1,0	A_40_1_5.67	T90S4	5,5
251	5,7	40	9,6	A_70_2_5.7	T90S4	12
249	3,7	40	7,2	A_60_2_3.7	T90L6	9,6
247	5,67	41	1,0	A_40_1_5.67	T80D4	5,5
247	3,73	41	1,2	A_40_1_3.73	T90L6	5,5
247	5,8	41	2,8	A_45_2_5.8	T90S4	5
246	5,7	41	9,4	A_70_2_5.7	T80D4	12
245	5,83	42	1,6	A_50_1_5.83	T90S4	6,5
245	5,83	42	7,9	A_80_1_5.83	T90S4	14
244	11,7	41	1,1	A_35_2_11.7	T80B2	4,5
242	5,92	42	3,5	A_60_1_5.92	T90S4	9
242	11,8	41	11,3	A_70_2_11.8	T80B2	12
241	5,8	41	2,8	A_45_2_5.8	T80D4	5
240	5,83	42	1,5	A_50_1_5.83	T80D4	6,5
240	5,83	42	7,8	A_80_1_5.83	T80D4	14
238	3,87	43	2,1	A_50_1_3.87	T90L6	6,5
236	5,92	43	3,4	A_60_1_5.92	T80D4	9
236	12,1	42	2,0	A_41_2_12.1	T80B2	4,5
236	12,1	42	3,4	A_45_2_12.1	T80B2	5
234	12,2	43	5,9	A_55_2_12.2	T80B2	7
231	6,2	43	5,3	A_55_2_6.2	T90S4	7
230	12,4	43	7,8	A_60_2_12.4	T80B2	9,6
228	12,5	44	3,6	A_50_2_12.5	T80B2	6,3
228	12,5	44	10,5	A_70_2_12.5	T80B2	12
227	6,3	44	3,3	A_50_2_6.3	T90S4	6,3
226	6,2	44	5,2	A_55_2_6.2	T80D4	7
224	6,38	46	7,3	A_80_1_6.38	T90S4	14
223	6,4	45	2,7	A_45_2_6.4	T90S4	5
223	6,4	45	9,0	A_70_2_6.4	T90S4	12
222	6,3	45	0,9	A_35_2_6.3	T80D4	4,5
222	6,3	45	3,3	A_50_2_6.3	T80D4	6,3
219	6,38	46	7,1	A_80_1_6.38	T80D4	14
219	13	46	2,0	A_41_2_13	T80B2	4,5
219	6,4	46	2,6	A_45_2_6.4	T80D4	5
219	6,4	46	8,8	A_70_2_6.4	T80D4	12

1.7 - Motoréducteurs

n_2 min^{-1}	ir	T2 Nm	FS'			1.1 kW	Ptn kW
217	6,58	47	1,3	A_50_1_6.58	T90S4	6,5
217	6,6	46	6,8	A_60_2_6.6	T90S4	9,6
214	4,3	47	4,7	A_55_2_4.3	T90L6	7
214	4,3	47	6,7	A_60_2_4.3	T90L6	9,6
213	6,58	48	1,3	A_50_1_6.58	T80D4	6,5
213	13,4	47	10,4	A_70_2_13.4	T80B2	12
212	6,6	47	6,7	A_60_2_6.6	T80D4	9,6
211	13,5	47	5,5	A_55_2_13.5	T80B2	7
210	6,8	48	4,6	A_55_2_6.8	T90S4	7
210	13,6	48	0,9	A_35_2_13.6	T80B2	4,5
209	6,83	49	2,6	A_60_1_6.83	T90S4	9
209	4,4	48	3,0	A_50_2_4.4	T90L6	6,3
206	6,8	49	4,5	A_55_2_6.8	T80D4	7
205	6,83	50	2,5	A_60_1_6.83	T80D4	9
204	4,5	49	8,0	A_70_2_4.5	T90L6	12
204	7	50	0,8	A_40_1_7	T90S4	5,5
204	7	49	4,9	A_55_2_7	T90S4	7
201	14,2	50	3,1	A_45_2_14.2	T80B2	5
200	7	51	0,7	A_40_1_7	T80D4	5,5
200	7	50	4,8	A_55_2_7	T80D4	7
200	4,6	50	6,6	A_60_2_4.6	T90L6	9,6
199	14,3	50	7,0	A_60_2_14.3	T80B2	9,6
199	7,2	50	8,4	A_70_2_7.2	T90S4	12
197	14,5	51	3,2	A_50_2_14.5	T80B2	6,3
196	4,69	52	3,3	A_60_1_4.69	T90L6	9
194	7,2	51	8,2	A_70_2_7.2	T80D4	12
194	7,36	52	5,7	A_80_1_7.36	T90S4	14
193	7,4	52	2,5	A_45_2_7.4	T90S4	5
193	7,4	52	3,0	A_50_2_7.4	T90S4	6,3
192	4,79	53	6,2	A_80_1_4.79	T90L6	14
192	7,45	53	2,3	A_60_1_7.45	T90S4	9
192	7,3	52	0,9	A_35_2_7.3	T80D4	4,5
191	7,5	52	1,5	A_41_2_7.5	T90S4	4,5
191	7,5	52	6,2	A_60_2_7.5	T90S4	9,6
190	7,36	54	5,6	A_80_1_7.36	T80D4	14
189	7,4	53	2,5	A_45_2_7.4	T80D4	5
189	7,4	53	2,9	A_50_2_7.4	T80D4	6,3
188	7,45	54	2,2	A_60_1_7.45	T80D4	9
187	4,92	55	0,8	A_40_1_4.92	T90L6	5,5
187	7,5	54	1,5	A_41_2_7.5	T80D4	4,5
187	7,5	54	6,1	A_60_2_7.5	T80D4	9,6
186	15,3	54	1,8	A_41_2_15.3	T80B2	4,5
186	15,3	54	8,9	A_70_2_15.3	T80B2	12
184	15,5	54	4,6	A_55_2_15.5	T80B2	7
184	15,5	54	6,7	A_60_2_15.5	T80B2	9,6
182	15,7	55	0,9	A_35_2_15.7	T80B2	4,5
181	5,08	56	1,3	A_50_1_5.08	T90L6	6,5
181	7,9	55	6,1	A_60_2_7.9	T90S4	9,6
180	5,1	55	2,8	A_50_2_5.1	T90L6	6,3
178	5,17	57	2,9	A_60_1_5.17	T90L6	9
177	7,9	56	6,0	A_60_2_7.9	T80D4	9,6
177	8,1	57	8,0	A_70_2_8.1	T90S4	12
174	5,3	58	4,0	A_55_2_5.3	T90L6	7
173	5,31	59	5,6	A_80_1_5.31	T90L6	14
173	8,1	58	7,8	A_70_2_8.1	T80D4	12
172	8,3	59	1,9	A_60_1_8.3	T90S4	9
172	8,3	58	2,7	A_50_2_8.3	T90S4	6,3
172	8,3	59	4,4	A_80_1_8.3	T90S4	14
171	16,7	59	4,5	A_55_2_16.7	T80B2	7
170	8,4	59	3,9	A_55_2_8.4	T90S4	7
170	16,8	59	2,9	A_50_2_16.8	T80B2	6,3
169	8,3	60	1,9	A_60_1_8.3	T80D4	9
169	8,3	59	2,7	A_50_2_8.3	T80D4	6,3
169	8,3	60	4,3	A_80_1_8.3	T80D4	14
169	16,9	59	2,4	A_45_2_16.9	T80B2	5
168	8,5	59	1,4	A_41_2_8.5	T90S4	4,5
168	8,5	59	2,4	A_45_2_8.5	T90S4	5
167	8,4	60	3,8	A_55_2_8.4	T80D4	7
165	8,5	61	1,4	A_41_2_8.5	T80D4	4,5
165	8,5	61	2,3	A_45_2_8.5	T80D4	5
161	5,7	62	6,7	A_70_2_5.7	T90L6	12
161	8,7	62	0,8	A_35_2_8.7	T80D4	4,5
161	8,9	62	5,6	A_60_2_8.9	T90S4	9,6
160	17,8	62	7,9	A_70_2_17.8	T80B2	12
159	5,8	63	2,0	A_45_2_5.8	T90L6	5
158	18	63	4,1	A_55_2_18	T80B2	7
158	5,83	65	1,0	A_50_1_5.83	T90L6	6,5
158	5,83	65	5,1	A_80_1_5.83	T90L6	14
157	18,1	63	0,8	A_35_2_18.1	T80B2	4,5
157	8,9	63	5,5	A_60_2_8.9	T80D4	9,6

1.7 - Motorreductores

1.7 - Motorredutores

n_2 min^{-1}	ir	T2 Nm	FS'			1.1 kW	Ptn kW
157	18,2	64	2,6	A_50_2_18.2	T80B2	6,3
156	18,3	64	1,5	A_41_2_18.3	T80B2	4,5
156	18,3	64	5,3	A_60_2_18.3	T80B2	9,6
155	9,2	64	2,5	A_50_2_9.2	T90S4	6,3
155	5,92	66	2,4	A_60_1_5.92	T90L6	9
154	9,3	65	7,2	A_70_2_9.3	T90S4	12
152	18,7	66	2,4	A_45_2_18.7	T80B2	5
152	9,2	66	2,5	A_50_2_9.2	T80D4	6,3
151	9,3	66	7,1	A_70_2_9.3	T80D4	12
148	6,2	67	3,7	A_55_2_6.2	T90L6	7
147	9,7	68	2,2	A_45_2_9.7	T90S4	5
147	19,4	68	4,0	A_55_2_19.4	T80B2	7
146	6,3	68	2,3	A_50_2_6.3	T90L6	6,3
145	19,7	69	5,1	A_60_2_19.7	T80B2	9,6
144	9,9	69	3,8	A_55_2_9.9	T90S4	7
144	9,7	69	2,2	A_45_2_9.7	T80D4	5
144	6,38	71	4,7	A_80_1_6.38	T90L6	14
144	6,4	69	1,9	A_45_2_6.4	T90L6	5
144	6,4	69	6,3	A_70_2_6.4	T90L6	12
143	10	70	6,9	A_70_2_10	T90S4	12
142	10,1	71	5,1	A_60_2_10.1	T90S4	9,6
141	9,9	71	3,7	A_55_2_9.9	T80D4	7
141	20,2	71	1,3	A_41_2_20.2	T80B2	4,5
140	10	71	6,7	A_70_2_10	T80D4	12
140	6,58	73	0,8	A_50_1_6.58	T90L6	6,5
139	6,6	72	4,8	A_60_2_6.6	T90L6	9,6
139	20,5	72	6,9	A_70_2_20.5	T80B2	12
139	10,1	72	5,0	A_60_2_10.1	T80D4	9,6
138	10,4	73	2,4	A_50_2_10.4	T90S4	6,3
137	20,8	73	2,3	A_50_2_20.8	T80B2	6,3
136	10,5	73	1,2	A_41_2_10.5	T90S4	4,5
135	6,8	74	3,2	A_55_2_6.8	T90L6	7
135	21,1	74	3,7	A_55_2_21.1	T80B2	7
135	6,83	76	1,7	A_60_1_6.83	T90L6	9
135	10,4	74	2,3	A_50_2_10.4	T80D4	6,3
133	10,5	75	1,2	A_41_2_10.5	T80D4	4,5
133	21,5	75	2,2	A_45_2_21.5	T80B2	5
131	7	76	3,4	A_55_2_7	T90L6	7
129	22,1	77	5,1	A_60_2_22.1	T80B2	9,6
129	11,1	78	3,4	A_55_2_11.1	T90S4	7
128	7,2	78	5,9	A_70_2_7.2	T90L6	12
127	11,3	79	4,7	A_60_2_11.3	T90S4	9,6
126	11,1	79	3,3	A_55_2_11.1	T80D4	7
126	22,6	79	2,6	A_55_2_22.6	T80B2	7
125	7,36	82	3,7	A_80_1_7.36	T90L6	14
124	7,4	80	1,8	A_45_2_7.4	T90L6	5
124	7,4	80	2,1	A_50_2_7.4	T90L6	6,3
124	11,3	81	4,6	A_60_2_11.3	T80D4	9,6
123	7,45	83	1,6	A_60_1_7.45	T90L6	9
123	7,5	81	1,1	A_41_2_7.5	T90L6	4,5
123	7,5	81	4,4	A_60_2_7.5	T90L6	9,6
121	23,5	82	4,7	A_70_2_23.5	T80B2	12
121	11,8	82	6,3	A_70_2_11.8	T90S4	12
120	23,8	83	2,2	A_50_2_23.8	T80B2	6,3
119	23,9	84	1,1	A_41_2_23.9	T80B2	4,5
119	11,8	84	6,2	A_70_2_11.8	T80D4	12
118	12,1	85	1,1	A_41_2_12.1	T90S4	4,5
118	12,1	85	1,9	A_45_2_12.1	T90S4	5
117	12,2	85	3,3	A_55_2_12.2	T90S4	7
116	7,9	86	4,3	A_60_2_7.9	T90L6	9,6
116	12,1	86	1,1	A_41_2_12.1	T80D4	4,5
116	12,1	86	1,9	A_45_2_12.1	T80D4	5
115	12,4	87	4,3	A_60_2_12.4	T90S4	9,6
115	12,2	87	3,2	A_55_2_12.2	T80D4	7
114	12,5	87	2,0	A_50_2_12.5	T90S4	6,3
114	12,5	87	5,8	A_70_2_12.5	T90S4	12
114	8,1	88	5,6	A_70_2_8.1	T90L6	12
113	12,4	88	4,2	A_60_2_12.4	T80D4	9,6
113	25,3	89	4,6	A_60_2_25.3	T80B2	9,6
112	12,5	89	2,0	A_50_2_12.5	T80D4	6,3
112	12,5	89	5,7	A_70_2_12.5	T80D4	12
112	4,2	89	7,3	A_80_2_4.2	T132S12	15
111	8,3	92	1,4	A_60_1_8.3	T90L6	9
111	8,3	90	1,9	A_50_2_8.3	T90L6	6,3
111	8,3	92	2,8	A_80_1_8.3	T90L6	14
110	25,9	91	2,0	A_50_2_25.9	T80B2	6,3
110	13	91	1,1	A_41_2_13	T90S4	4,5
110	8,4	91	2,7	A_55_2_8.4	T90L6	7
109	4,3	91	3,4	A_60_2_4.3	T132S12	9,6
108	8,5	92	1,0	A_41_2_8.5	T90L6	4,5

1.7 - Motoréducteurs

1.7 - Motorreductores

1.7 - Motorredutores

n_2 min^{-1}	ir	T2 Nm	FS'			1.1 kW	Ptn kW
108	8,5	92	1,6	A_45_2_8.5	T90L6		5
108	13	93	1,1	A_41_2_13	T80D4		4,5
107	26,6	93	1,5	A_45_2_26.6	T80B2		5
107	26,6	93	5,4	A_70_2_26.6	T80B2		12
107	13,4	94	5,8	A_70_2_13.4	T90S4		12
106	13,5	94	3,1	A_55_2_13.5	T90S4		7
104	13,4	96	5,7	A_70_2_13.4	T80D4		12
104	4,5	96	7,2	A_80_2_4.5	T132S12		15
104	13,5	96	3,0	A_55_2_13.5	T80D4		7
103	8,9	97	3,9	A_60_2_8.9	T90L6		9,6
103	27,7	97	2,8	A_55_2_27.7	T80B2		7
102	4,6	98	3,4	A_60_2_4.6	T132S12		9,6
102	28	96	4,3	A_60_3_28	T80B2		6,9
102	28	96	9,1	A_80_3_28	T80B2		10,7
101	28,1	98	3,8	A_60_2_28.1	T80B2		9,6
101	14,2	99	1,7	A_45_2_14.2	T90S4		5
100	9,2	100	1,8	A_50_2_9.2	T90L6		6,3
100	28,5	98	2,0	A_50_3_28.5	T80B2		4,5
100	14,3	100	3,9	A_60_2_14.3	T90S4		9,6
100	28,6	100	0,9	A_41_2_28.6	T80B2		4,5
99	9,3	101	5,1	A_70_2_9.3	T90L6		12
99	14,5	101	1,8	A_50_2_14.5	T90S4		6,3
99	14,2	101	1,7	A_45_2_14.2	T80D4		5
98	14,3	102	3,8	A_60_2_14.3	T80D4		9,6
97	29,3	103	5,0	A_70_2_29.3	T80B2		12
97	14,5	103	1,8	A_50_2_14.5	T80D4		6,3
96	29,8	104	1,7	A_50_2_29.8	T80B2		6,3
95	9,7	105	1,5	A_45_2_9.7	T90L6		5
94	30,2	106	1,4	A_45_2_30.2	T80B2		5
93	15,3	107	1,0	A_41_2_15.3	T90S4		4,5
93	15,3	107	5,0	A_70_2_15.3	T90S4		12
93	9,9	107	2,6	A_55_2_9.9	T90L6		7
92	15,5	108	2,6	A_55_2_15.5	T90S4		7
92	15,5	108	3,7	A_60_2_15.5	T90S4		9,6
92	10	109	4,8	A_70_2_10	T90L6		12
92	15,3	109	1,0	A_41_2_15.3	T80D4		4,5
92	15,3	109	4,9	A_70_2_15.3	T80D4		12
91	10,1	110	3,6	A_60_2_10.1	T90L6		9,6
90	15,5	111	2,5	A_55_2_15.5	T80D4		7
90	15,5	111	3,6	A_60_2_15.5	T80D4		9,6
90	31,6	108	3,8	A_60_3_31.6	T80B2		6,9
90	31,6	108	8,0	A_80_3_31.6	T80B2		10,7
90	31,8	111	2,4	A_55_2_31.8	T80B2		7
89	32,2	113	3,3	A_60_2_32.2	T80B2		9,6
88	10,4	113	1,7	A_50_2_10.4	T90L6		6,3
88	32,3	111	2,4	A_55_3_32.3	T80B2		5
88	32,4	111	1,8	A_50_3_32.4	T80B2		4,5
88	10,5	114	0,9	A_41_2_10.5	T90L6		4,5
86	16,7	117	2,5	A_55_2_16.7	T90S4		7
85	16,8	117	1,6	A_50_2_16.8	T90S4		6,3
85	33,6	118	1,5	A_50_2_33.6	T80B2		6,3
85	33,6	118	4,4	A_70_2_33.6	T80B2		12
85	16,9	118	1,4	A_45_2_16.9	T90S4		5
84	16,7	119	2,4	A_55_2_16.7	T80D4		7
83	16,8	120	1,6	A_50_2_16.8	T80D4		6,3
83	11,1	120	2,4	A_55_2_11.1	T90L6		7
83	16,9	121	1,3	A_45_2_16.9	T80D4		5
81	11,3	123	3,3	A_60_2_11.3	T90L6		9,6
80	17,8	124	4,4	A_70_2_17.8	T90S4		12
80	35,6	122	1,5	A_50_3_35.6	T80B2		4,5
80	35,7	122	3,1	A_60_3_35.7	T80B2		6,9
80	35,7	122	7,1	A_80_3_35.7	T80B2		10,7
79	18	126	2,3	A_55_2_18	T90S4		7
79	35,9	126	2,1	A_55_2_35.9	T80B2		7
79	17,8	127	4,3	A_70_2_17.8	T80D4		12
79	18,2	127	1,4	A_50_2_18.2	T90S4		6,3
78	18,3	128	0,8	A_41_2_18.3	T90S4		4,5
78	18,3	128	3,0	A_60_2_18.3	T90S4		9,6
78	11,8	128	4,4	A_70_2_11.8	T90L6		12
78	18	128	2,3	A_55_2_18	T80D4		7
77	18,2	130	1,4	A_50_2_18.2	T80D4		6,3
77	37,1	127	4,2	A_70_3_37.1	T80B2		8,6
77	37,2	130	0,7	A_41_2_37.2	T80B2		4,5
77	37,2	130	2,8	A_60_2_37.2	T80B2		9,6
77	18,3	131	0,8	A_41_2_18.3	T80D4		4,5
77	18,3	131	2,9	A_60_2_18.3	T80D4		9,6
76	18,7	131	1,3	A_45_2_18.7	T90S4		5
76	37,3	131	1,2	A_45_2_37.3	T80B2		5
76	12,1	131	0,8	A_41_2_12.1	T90L6		4,5
76	12,1	131	1,3	A_45_2_12.1	T90L6		5

n_2 min^{-1}	ir	T2 Nm	FS'			1.1 kW	Ptn kW
75	12,2	132	2,3	A_55_2_12.2	T90L6		7
75	18,7	133	1,3	A_45_2_18.7	T80D4		5
75	38,1	131	2,1	A_55_3_38.1	T80B2		5
74	12,4	135	3,0	A_60_2_12.4	T90L6		9,6
74	19,4	135	2,2	A_55_2_19.4	T90S4		7
74	38,7	136	3,9	A_70_2_38.7	T80B2		12
74	12,5	136	1,4	A_50_2_12.5	T90L6		6,3
74	12,5	136	4,1	A_70_2_12.5	T90L6		12
73	19,7	138	2,8	A_60_2_19.7	T90S4		9,6
72	19,4	138	2,2	A_55_2_19.4	T80D4		7
71	6,6	140	2,4	A_60_2_6.6	T132S12		9,6
71	19,7	140	2,8	A_60_2_19.7	T80D4		9,6
71	40,2	141	1,8	A_55_2_40.2	T80B2		7
71	20,2	141	0,7	A_41_2_20.2	T90S4		4,5
71	13	141	0,8	A_41_2_13	T90L6		4,5
71	40,3	138	2,7	A_60_3_40.3	T80B2		6,9
71	40,3	138	6,3	A_80_3_40.3	T80B2		10,7
70	40,5	139	1,3	A_50_3_40.5	T80B2		4,5
70	40,6	142	2,6	A_60_2_40.6	T80B2		9,6
70	6,7	142	5,0	A_80_2_6.7	T132S12		15
70	20,5	143	3,8	A_70_2_20.5	T90S4		12
69	20,2	144	0,7	A_41_2_20.2	T80D4		4,5
69	41,4	142	1,3	A_45_3_41.4	T80B2		4,1
69	20,8	145	1,3	A_50_2_20.8	T90S4		6,3
69	13,4	145	4,0	A_70_2_13.4	T90L6		12
68	20,5	146	3,8	A_70_2_20.5	T80D4		12
68	13,5	147	2,2	A_55_2_13.5	T90L6		7
68	41,9	144	3,8	A_70_3_41.9	T80B2		8,6
68	42	144	1,9	A_55_3_42	T80B2		5
68	21,1	147	2,0	A_55_2_21.1	T90S4		7
68	42,2	148	3,6	A_70_2_42.2	T80B2		12
67	20,8	148	1,3	A_50_2_20.8	T80D4		6,3
67	21,5	150	1,2	A_45_2_21.5	T90S4		5
66	42,9	147	10,7	A_90_3_42.9	T80B2		12,4
66	21,1	150	2,0	A_55_2_21.1	T80D4		7
65	21,5	153	1,2	A_45_2_21.5	T80D4		5
65	14,2	154	1,2	A_45_2_14.2	T90L6		5
65	44	151	5,8	A_80_3_44	T80B2		10,7
65	22,1	154	2,8	A_60_2_22.1	T90S4		9,6
64	14,3	155	2,7	A_60_2_14.3	T90L6		9,6
64	44,6	153	1,1	A_45_3_44.6	T80B2		4,1
64	7,36	160	1,9	A_80_1_7.36	T132S12		14
64	7,4	157	4,7	A_80_2_7.4	T132S12		15
63	14,5	157	1,3	A_50_2_14.5	T90L6		6,3
63	22,1	158	2,8	A_60_2_22.1	T80D4		9,6
63	22,6	158	1,5	A_55_2_22.6	T90S4		7
63	45,1	155	2,7	A_60_3_45.1	T80B2		6,9
63	7,45	162	0,9	A_60_1_7.45	T132S12		9
63	45,2	158	2,3	A_60_2_45.2	T80B2		9,6
63	45,4	159	1,6	A_55_2_45.4	T80B2		7
63	7,5	159	2,2	A_60_2_7.5	T132S12		9,6
62	23	157	11,1	A_90_3_23	T90S4		12,4
62	45,9	161	1,0	A_45_2_45.9	T80B2		5
62	22,6	161	1,4	A_55_2_22.6	T80D4		7
62	46,2	158	1,2	A_50_3_46.2	T80B2		4,5
61	23	161	10,9	A_90_3_23	T80D4		12,4
61	23,5	164	2,6	A_70_2_23.5	T90S4		12
61	46,9	161	1,7	A_55_3_46.9	T80B2		5
61	47	165	3,2	A_70_2_47	T80B2		12
60	7,8	166	4,6	A_80_2_7.8	T132S12		15
60	15,3	166	3,5	A_70_2_15.3	T90L6		12
60	23,8	166	1,2	A_50_2_23.8	T90S4		6,3
60	23,5	168	2,6	A_70_2_23.5	T80D4		12
59	7,9	168	2,2	A_60_2_7.9	T132S12		9,6
59	15,5	168	1,8	A_55_2_15.5	T90L6		7
59	15,5	168	2,6	A_60_2_15.5	T90L6		9,6
59	48,2	165	9,5	A_90_3_48.2	T80B2		12,4
59	23,8	170	1,2	A_50_2_23.8	T80D4		6,3
57	49,6	170	1,6	A_55_3_49.6	T80B2		5
57	8,3	180	0,8	A_60_1_8.3	T132S12		9
57	8,3	180	1,4	A_80_1_8.3	T132S12		14
57	25,3	177	2,5	A_60_2_25.3	T90S4		9,6
56	50,8	174	1,1	A_50_3_50.8	T80B2		4,5
56	50,9	175	3,1	A_70_3_50.9	T80B2		8,6
56	50,9	175	5,0	A_80_3_50.9	T80B2		10,7
56	51	175	2,4	A_60_3_51	T80B2		6,9
55	25,3	180	2,5	A_60_2_25.3	T80D4		9,6
55	51,6	177	1,0	A_45_3_51.6	T80B2		4,1
55	25,9	181	1,1	A_50_2_25.9	T90S4		6,3
55	16,7	181	1,7	A_55_2_16.7	T90L6		7

1.7 - Motoréducteurs

n_2 min^{-1}	ir	T2 Nm	FS'		1.1 kW	Ptn kW
55	16,8	182	1,1	A_50_2_16.8	T90L6	6,3
54	52,3	179	8,8	A_90_3_52.3	T80B2	12,4
54	16,9	183	0,9	A_45_2_16.9	T90L6	5
54	52,4	184	2,2	A_70_2_52.4	T80B2	12
54	25,9	185	1,1	A_50_2_25.9	T80D4	6,3
54	8,7	185	4,3	A_80_2_8.7	T132S12	15
54	52,9	181	3,0	A_70_3_52.9	T80B2	8,6
54	26,6	186	0,9	A_45_2_26.6	T90S4	5
54	26,6	186	3,0	A_70_2_26.6	T90S4	12
53	8,9	189	2,0	A_60_2_8.9	T132S12	9,6
53	26,6	190	0,8	A_45_2_26.6	T80D4	5
53	26,6	190	3,0	A_70_2_26.6	T80D4	12
52	54,3	186	1,0	A_50_3_54.3	T80B2	4,5
52	54,3	186	1,5	A_55_3_54.3	T80B2	5
52	55,1	189	4,6	A_80_3_55.1	T80B2	10,7
52	17,8	193	3,1	A_70_2_17.8	T90L6	12
52	55,2	189	2,2	A_60_3_55.2	T80B2	6,9
52	27,7	193	1,6	A_55_2_27.7	T90S4	7
51	18	195	1,6	A_55_2_18	T90L6	7
51	28	191	2,4	A_60_3_28	T90S4	6,9
51	28	191	5,1	A_80_3_28	T90S4	10,7
51	28,1	196	2,1	A_60_2_28.1	T90S4	9,6
51	18,2	198	1,0	A_50_2_18.2	T90L6	6,3
51	27,7	198	1,5	A_55_2_27.7	T80D4	7
50	18,3	199	2,1	A_60_2_18.3	T90L6	9,6
50	28,5	195	1,1	A_50_3_28.5	T90S4	4,5
50	28	195	2,4	A_60_3_28	T80D4	6,9
50	28	195	4,9	A_80_3_28	T80D4	10,7
50	57,2	200	2,0	A_70_2_57.2	T80B2	12
50	28,1	200	2,0	A_60_2_28.1	T80D4	9,6
50	28,8	197	8,9	A_90_3_28.8	T90S4	12,4
49	18,7	203	0,9	A_45_2_18.7	T90L6	5
49	29,1	199	10,0	A_100_3_29.1	T90S4	18,5
49	28,5	199	1,1	A_50_3_28.5	T80D4	4,5
49	29,3	204	2,8	A_70_2_29.3	T90S4	12
49	28,8	201	8,7	A_90_3_28.8	T80D4	12,4
48	29,8	208	1,0	A_50_2_29.8	T90S4	6,3
48	29,3	209	2,7	A_70_2_29.3	T80D4	12
48	59,8	205	2,6	A_70_3_59.8	T80B2	8,6
47	19,4	210	1,6	A_55_2_19.4	T90L6	7
47	30,2	211	0,8	A_45_2_30.2	T90S4	5
47	60,3	207	1,8	A_60_3_60.3	T80B2	6,9
47	60,6	208	0,9	A_45_3_60.6	T80B2	4,1
47	29,8	212	0,9	A_50_2_29.8	T80D4	6,3
47	19,7	214	2,0	A_60_2_19.7	T90L6	9,6
46	30,2	215	0,7	A_45_2_30.2	T80D4	5
46	61,8	212	1,3	A_55_3_61.8	T80B2	5
46	61,8	212	7,6	A_90_3_61.8	T80B2	12,4
45	31,6	216	2,1	A_60_3_31.6	T90S4	6,9
45	31,6	216	4,5	A_80_3_31.6	T90S4	10,7
45	31,8	222	1,4	A_55_2_31.8	T90S4	7
45	20,5	222	2,7	A_70_2_20.5	T90L6	12
45	63,6	223	1,8	A_70_2_63.6	T80B2	12
44	32,2	225	1,8	A_60_2_32.2	T90S4	9,6
44	31,6	221	2,1	A_60_3_31.6	T80D4	6,9
44	31,6	221	4,4	A_80_3_31.6	T80D4	10,7
44	32,3	221	1,4	A_55_3_32.3	T90S4	5
44	32,3	221	7,9	A_90_3_32.3	T90S4	12,4
44	20,8	226	0,9	A_50_2_20.8	T90L6	6,3
44	32,4	221	1,0	A_50_3_32.4	T90S4	4,5
44	31,8	227	1,3	A_55_2_31.8	T80D4	7
44	32,5	222	8,9	A_100_3_32.5	T90S4	18,5
44	65,2	224	1,2	A_55_3_65.2	T80B2	5
44	21,1	229	1,4	A_55_2_21.1	T90L6	7
44	32,8	224	11,2	A_110_3_32.8	T90S4	19,5
43	32,2	230	1,8	A_60_2_32.2	T80D4	9,6
43	65,6	225	3,9	A_80_3_65.6	T80B2	10,7
43	32,3	225	1,3	A_55_3_32.3	T80D4	5
43	32,3	225	7,8	A_90_3_32.3	T80D4	12,4
43	65,9	226	0,8	A_50_3_65.9	T80B2	4,5
43	32,4	226	1,0	A_50_3_32.4	T80D4	4,5
43	66,3	227	7,1	A_90_3_66.3	T80B2	12,4
43	21,5	233	0,8	A_45_2_21.5	T90L6	5
43	33,6	235	0,9	A_50_2_33.6	T90S4	6,3
43	33,6	235	2,4	A_70_2_33.6	T90S4	12
42	67,7	232	2,3	A_70_3_67.7	T80B2	8,6
42	34,3	234	7,5	A_90_3_34.3	T90S4	12,4
42	33,6	239	0,8	A_50_2_33.6	T80D4	6,3
42	33,6	240	2,4	A_70_2_33.6	T80D4	12
42	22,1	240	2,0	A_60_2_22.1	T90L6	9,6

1.7 - Motorreductores

1.7 - Motorredutores

n_2 min^{-1}	ir	T2 Nm	FS'		1.1 kW	Ptn kW
41	34,3	239	7,3	A_90_3_34.3	T80D4	12,4
41	22,6	245	1,0	A_55_2_22.6	T90L6	7
40	35,6	243	0,9	A_50_3_35.6	T90S4	4,5
40	35,7	244	1,7	A_60_3_35.7	T90S4	6,9
40	35,7	244	4,0	A_80_3_35.7	T90S4	10,7
40	23	244	7,8	A_90_3_23	T90L6	12,4
40	71,5	245	0,8	A_50_3_71.5	T80B2	4,5
40	71,5	245	6,6	A_90_3_71.5	T80B2	12,4
40	35,9	251	1,2	A_55_2_35.9	T90S4	7
40	36,1	247	10,1	A_110_3_36.1	T90S4	19,5
39	35,6	248	0,8	A_50_3_35.6	T80D4	4,5
39	72,5	249	1,1	A_55_3_72.5	T80B2	5
39	72,5	249	2,2	A_70_3_72.5	T80B2	8,6
39	36,4	249	8,0	A_100_3_36.4	T90S4	18,5
39	35,7	249	1,7	A_60_3_35.7	T80D4	6,9
39	35,7	249	3,9	A_80_3_35.7	T80D4	10,7
39	72,7	249	1,7	A_60_3_72.7	T80B2	6,9
39	23,5	255	1,8	A_70_2_23.5	T90L6	12
39	35,9	256	1,2	A_55_2_35.9	T80D4	7
39	23,6	251	10,0	A_110_3_23.6	T90L6	19,5
39	23,8	258	0,9	A_50_2_23.8	T90L6	6,3
39	37,1	254	2,4	A_70_3_37.1	T90S4	8,6
38	37,2	260	1,6	A_60_2_37.2	T90S4	10,6
38	75,3	258	6,3	A_90_3_75.3	T80B2	12,4
38	37,1	259	2,3	A_70_3_37.1	T80D4	8,6
38	37,2	265	1,5	A_60_2_37.2	T80D4	10,6
38	38,1	260	1,2	A_55_3_38.1	T90S4	5
38	76	261	3,3	A_80_3_76	T80B2	10,7
37	38,7	270	2,2	A_70_2_38.7	T90S4	12
37	77,3	265	6,1	A_90_3_77.3	T80B2	12,4
37	77,5	266	0,7	A_50_3_77.5	T80B2	4,5
37	38,1	266	1,1	A_55_3_38.1	T80D4	5
37	78	267	0,9	A_55_3_78	T80B2	5
36	25,3	274	1,8	A_60_2_25.3	T90L6	9,6
36	78,6	270	1,5	A_60_3_78.6	T80B2	6,9
36	38,7	276	2,1	A_70_2_38.7	T80D4	12
36	40,2	281	1,0	A_55_2_40.2	T90S4	7
36	25,9	281	0,8	A_50_2_25.9	T90L6	6,3
35	40,3	275	1,5	A_60_3_40.3	T90S4	6,9
35	40,3	275	3,5	A_80_3_40.3	T90S4	10,7
35	40,5	277	0,8	A_50_3_40.5	T90S4	4,5
35	40,6	283	1,4	A_60_2_40.6	T90S4	11,6
35	40,6	277	7,2	A_100_3_40.6	T90S4	18,5
35	40,7	278	11,9	A_120_3_40.7	T90S4	22,1
35	40,2	287	1,0	A_55_2_40.2	T80D4	7
35	40,3	281	1,5	A_60_3_40.3	T80D4	6,9
35	40,3	281	3,4	A_80_3_40.3	T80D4	10,7
35	82,2	282	3,1	A_80_3_82.2	T80B2	10,7
35	26,6	289	2,1	A_70_2_26.6	T90L6	12
35	40,5	283	0,7	A_50_3_40.5	T80D4	4,5
34	40,6	290	1,4	A_60_2_40.6	T80D4	11,6
34	83,2	285	1,9	A_70_3_83.2	T80B2	8,6
34	41,9	286	2,1	A_70_3_41.9	T90S4	8,6
34	42	287	1,0	A_55_3_42	T90S4	5
34	42	287	8,7	A_110_3_42	T90S4	19,5
34	42,2	295	2,0	A_70_2_42.2	T90S4	12
34	27,4	291	8,6	A_110_3_27.4	T90L6	19,5
33	41,9	292	2,1	A_70_3_41.9	T80D4	8,6
33	42	293	1,0	A_55_3_42	T80D4	5
33	42,9	293	6,0	A_90_3_42.9	T90S4	12,4
33	27,7	301	1,1	A_55_2_27.7	T90L6	7
33	42,2	301	2,0	A_70_2_42.2	T80D4	12
33	86	295	5,5	A_90_3_86	T80B2	12,4
33	28	297	1,7	A_60_3_28	T90L6	6,9
33	28	297	3,5	A_80_3_28	T90L6	10,7
33	28,1	305	1,5	A_60_2_28.1	T90L6	9,6
33	42,9	299	5,8	A_90_3_42.9	T80D4	12,4
33	44	301	3,2	A_80_3_44	T90S4	10,7
32	88,1	302	0,9	A_55_3_88.1	T80B2	5
32	28,5	303	0,8	A_50_3_28.5	T90L6	4,5
32	28,8	306	6,2	A_90_3_28.8	T90L6	12,4
32	89,5	307	1,8	A_70_3_89.5	T80B2	8,6
32	44	307	3,1	A_80_3_44	T80D4	10,7
32	45,1	308	1,5	A_60_3_45.1	T90S4	6,9
32	90	309	2,8	A_80_3_90	T80B2	10,7
32	45,2	315	1,3	A_60_2_45.2	T90S4	12,6
32	45,2	309	6,4	A_100_3_45.2	T90S4	18,5
32	29,1	309	6,4	A_100_3_29.1	T90L6	18,5
32	90,4	310	1,3	A_60_3_90.4	T80B2	6,9
32	45,4	317	0,9	A_55_2_45.4	T90S4	7

1.7 - Motoréducteurs

1.7 - Motorreductores

1.7 - Motorredutores

n_2 min^{-1}	ir	T2 Nm	FS'			1.1 kW	Ptn kW
31	29,3	318	2,0	A_70_2_29.3	T90L6	12
31	45,7	312	10,6	A_120_3_45.7	T90S4	22,1
31	45,1	315	1,5	A_60_3_45.1	T80D4	6,9
31	45,2	322	1,2	A_60_2_45.2	T80D4	12,6
31	92,2	316	5,1	A_90_3_92.2	T80B2	12,4
31	45,4	324	0,9	A_55_2_45.4	T80D4	7
30	46,9	320	0,9	A_55_3_46.9	T90S4	5
30	47	328	1,8	A_70_2_47	T90S4	12
30	47,1	322	8,1	A_110_3_47.1	T90S4	19,5
30	46,9	327	0,9	A_55_3_46.9	T80D4	5
30	95,5	328	0,8	A_55_3_95.5	T80B2	5
30	47	335	1,8	A_70_2_47	T80D4	12
30	48,2	329	5,3	A_90_3_48.2	T90S4	12,4
30	96,4	331	1,6	A_70_3_96.4	T80B2	8,6
29	31,6	336	1,5	A_60_3_31.6	T90L6	6,9
29	31,6	336	3,1	A_80_3_31.6	T90L6	10,7
29	48,2	336	5,2	A_90_3_48.2	T80D4	12,4
29	31,8	345	0,9	A_55_2_31.8	T90L6	7
29	49,6	339	0,9	A_55_3_49.6	T90S4	5
29	32,2	349	1,3	A_60_2_32.2	T90L6	9,6
28	32,3	343	1,0	A_55_3_32.3	T90L6	5
28	32,3	343	5,6	A_90_3_32.3	T90L6	12,4
28	100,1	343	4,9	A_90_3_100.1	T80B2	12,4
28	100,2	344	1,1	A_60_3_100.2	T80B2	6,9
28	32,5	345	5,8	A_100_3_32.5	T90L6	18,5
28	49,6	346	0,9	A_55_3_49.6	T80D4	5
28	50,9	348	1,7	A_70_3_50.9	T90S4	8,6
28	50,9	348	2,8	A_80_3_50.9	T90S4	10,7
28	50,9	348	9,5	A_120_3_50.9	T90S4	22,1
28	32,8	348	7,2	A_110_3_32.8	T90L6	19,5
28	51	349	1,3	A_60_3_51	T90S4	6,9
28	51,8	354	7,3	A_110_3_51.8	T90S4	19,5
28	103,5	355	0,8	A_55_3_103.5	T80B2	5
28	50,9	355	1,7	A_70_3_50.9	T80D4	8,6
28	50,9	355	2,7	A_80_3_50.9	T80D4	10,7
27	51	356	1,3	A_60_3_51	T80D4	6,9
27	33,6	365	1,7	A_70_2_33.6	T90L6	12
27	52,3	357	4,9	A_90_3_52.3	T90S4	12,4
27	104,3	357	1,5	A_70_3_104.3	T80B2	8,6
27	52,4	366	1,2	A_70_2_52.4	T90S4	12
27	104,8	359	2,4	A_80_3_104.8	T80B2	10,7
27	52,9	361	1,7	A_70_3_52.9	T90S4	8,6
27	52,9	361	5,5	A_100_3_52.9	T90S4	18,5
27	34,3	364	5,2	A_90_3_34.3	T90L6	12,4
27	52,3	365	4,8	A_90_3_52.3	T80D4	12,4
27	52,4	374	1,2	A_70_2_52.4	T80D4	12
27	106,8	366	4,5	A_90_3_106.8	T80B2	12,4
26	52,9	369	1,6	A_70_3_52.9	T80D4	8,6
26	54,3	371	0,8	A_55_3_54.3	T90S4	5
26	55,1	377	2,6	A_80_3_55.1	T90S4	10,7
26	55,2	377	1,2	A_60_3_55.2	T90S4	6,9
26	110,1	377	0,7	A_55_3_110.1	T80B2	5
26	54,3	379	0,8	A_55_3_54.3	T80D4	5
26	35,7	379	1,2	A_60_3_35.7	T90L6	6,9
26	35,7	379	2,8	A_80_3_35.7	T90L6	10,7
26	55,5	379	6,9	A_110_3_55.5	T90S4	19,5
26	35,9	389	0,8	A_55_2_35.9	T90L6	7
25	36,1	383	6,5	A_110_3_36.1	T90L6	19,5
25	55,1	384	2,5	A_80_3_55.1	T80D4	10,7
25	112,2	385	1,1	A_60_3_112.2	T80B2	6,9
25	55,2	385	1,2	A_60_3_55.2	T80D4	6,9
25	36,4	387	5,1	A_100_3_36.4	T90L6	18,5
25	56,7	387	5,1	A_100_3_56.7	T90S4	18,5
25	113,2	388	1,4	A_70_3_113.2	T80B2	8,6
25	57,1	390	8,5	A_120_3_57.1	T90S4	22,1
25	57,2	399	1,1	A_70_2_57.2	T90S4	12
25	37,1	394	1,7	A_70_3_37.1	T90L6	8,6
25	37,2	404	1,1	A_60_2_37.2	T90L6	9,6
25	115,4	396	4,3	A_90_3_115.4	T80B2	12,4
24	57,2	408	1,1	A_70_2_57.2	T80D4	12
24	117,2	402	2,2	A_80_3_117.2	T80B2	10,7
24	38,1	405	0,8	A_55_3_38.1	T90L6	5
24	59,8	409	1,5	A_70_3_59.8	T90S4	8,6
24	119,8	411	1,3	A_70_3_119.8	T80B2	8,6
24	38,7	420	1,5	A_70_2_38.7	T90L6	12
24	60,3	412	1,0	A_60_3_60.3	T90S4	6,9
23	59,8	418	1,4	A_70_3_59.8	T80D4	8,6
23	60,3	421	1,0	A_60_3_60.3	T80D4	6,9
23	61,8	422	0,7	A_55_3_61.8	T90S4	5
23	61,8	422	4,3	A_90_3_61.8	T90S4	12,4

n_2 min^{-1}	ir	T2 Nm	FS'			1.1 kW	Ptn kW
23	61,8	422	6,2	A_110_3_61.8	T90S4	19,5
23	62,2	425	7,8	A_120_3_62.2	T90S4	22,1
23	40,3	428	1,1	A_60_3_40.3	T90L6	6,9
23	40,3	428	2,5	A_80_3_40.3	T90L6	10,7
23	40,6	440	1,0	A_60_2_40.6	T90L6	9,6
23	40,6	431	4,6	A_100_3_40.6	T90L6	18,5
23	61,8	431	4,2	A_90_3_61.8	T80D4	12,4
23	40,7	432	7,6	A_120_3_40.7	T90L6	22,1
23	126,4	433	3,9	A_90_3_126.4	T80B2	12,4
22	63,6	444	1,0	A_70_2_63.6	T90S4	12
22	64,5	441	4,5	A_100_3_64.5	T90S4	18,5
22	128,8	441	0,9	A_60_3_128.8	T80B2	6,9
22	63,6	454	1,0	A_70_2_63.6	T80D4	12
22	41,9	445	1,5	A_70_3_41.9	T90L6	8,6
22	42	446	0,7	A_55_3_42	T90L6	5
22	42	446	5,6	A_110_3_42	T90L6	19,5
22	42,2	458	1,4	A_70_2_42.2	T90L6	12
22	65,6	448	2,2	A_80_3_65.6	T90S4	10,7
22	65,6	448	5,8	A_110_3_65.6	T90S4	19,5
22	66,3	453	4,0	A_90_3_66.3	T90S4	12,4
21	42,9	456	4,2	A_90_3_42.9	T90L6	12,4
21	65,6	458	2,1	A_80_3_65.6	T80D4	10,7
21	134,3	461	1,9	A_80_3_134.3	T80B2	10,7
21	67,7	463	1,3	A_70_3_67.7	T90S4	8,6
21	66,3	463	3,9	A_90_3_66.3	T80D4	12,4
21	135	463	3,7	A_90_3_135	T80B2	12,4
21	135,2	463	1,2	A_70_3_135.2	T80B2	8,6
21	44	467	2,3	A_80_3_44	T90L6	10,7
21	67,7	472	1,3	A_70_3_67.7	T80D4	8,6
20	45,1	479	1,0	A_60_3_45.1	T90L6	6,9
20	45,2	490	0,9	A_60_2_45.2	T90L6	9,6
20	45,2	480	4,1	A_100_3_45.2	T90L6	18,5
20	45,7	485	6,8	A_120_3_45.7	T90L6	22,1
20	71,5	489	3,7	A_90_3_71.5	T90S4	12,4
19,9	143	490	0,8	A_60_3_143	T80B2	6,9
19,8	72,3	494	5,3	A_110_3_72.3	T90S4	19,5
19,7	72,5	496	1,2	A_70_3_72.5	T90S4	8,6
19,7	72,6	496	6,7	A_120_3_72.6	T90S4	22,1
19,7	72,7	497	0,9	A_60_3_72.7	T90S4	6,9
19,6	71,5	499	3,6	A_90_3_71.5	T80D4	12,4
19,6	47	510	1,3	A_70_2_47	T90L6	12
19,5	47,1	500	5,2	A_110_3_47.1	T90L6	19,5
19,4	73,6	503	3,9	A_100_3_73.6	T90S4	18,5
19,3	72,5	506	1,2	A_70_3_72.5	T80D4	8,6
19,3	72,7	507	0,9	A_60_3_72.7	T80D4	6,9
19,2	148,8	510	1,1	A_70_3_148.8	T80B2	8,6
19,1	149,3	512	1,7	A_80_3_149.3	T80B2	10,7
19,1	48,2	512	3,7	A_90_3_48.2	T90L6	12,4
19,1	149,4	512	3,3	A_90_3_149.4	T80B2	13,4
19,0	75,3	514	3,5	A_90_3_75.3	T90S4	12,4
18,8	76	519	1,9	A_80_3_76	T90S4	10,7
18,6	75,3	526	3,4	A_90_3_75.3	T80D4	12,4
18,5	77,3	528	3,4	A_90_3_77.3	T90S4	12,4
18,5	77,5	530	4,9	A_110_3_77.5	T90S4	19,5
18,4	76	530	1,8	A_80_3_76	T80D4	10,7
18,4	77,7	531	6,2	A_120_3_77.7	T90S4	22,1
18,2	78,6	537	0,9	A_60_3_78.6	T90S4	6,9
18,1	78,9	539	3,7	A_100_3_78.9	T90S4	18,5
18,1	77,3	540	3,3	A_90_3_77.3	T80D4	12,4
18,1	50,9	541	1,2	A_70_3_50.9	T90L6	8,6
18,1	50,9	541	1,9	A_80_3_50.9	T90L6	10,7
18,1	50,9	541	6,1	A_120_3_50.9	T90L6	22,1
18,0	51	542	0,9	A_60_3_51	T90L6	6,9
17,8	78,6	549	0,8	A_60_3_78.6	T80D4	6,9
17,8	51,8	550	4,7	A_110_3_51.8	T90L6	19,5
17,6	52,3	555	3,4	A_90_3_52.3	T90L6	12,4
17,6	81,4	556	4,9	A_110_3_81.4	T90S4	19,5
17,6	52,4	569	0,8	A_70_2_52.4	T90L6	12
17,4	82,2	562	1,7	A_80_3_82.2	T90S4	10,7
17,4	82,2	562	5,9	A_120_3_82.2	T90S4	22,1
17,4	52,9	562	1,2	A_70_3_52.9	T90L6	8,6
17,4	52,9	562	3,5	A_100_3_52.9	T90L6	18,5
17,3	164,5	564	3,1	A_90_3_164.5	T80B2	12,4
17,2	83,2	569	1,1	A_70_3_83.2	T90S4	8,6
17,0	82,2	574	1,7	A_80_3_82.2	T80D4	10,7
16,8	83,2	581	1,0	A_70_3_83.2	T80D4	8,6
16,7	55,1	585	1,8	A_80_3_55.1	T90L6	10,7
16,7	170,8	585	0,9	A_70_3_170.8	T80B2	8,6
16,7	55,2	586	0,9	A_60_3_55.2	T90L6	6,9
16,7	171,2	587	1,5	A_80_3_171.2	T80B2	10,7

1.7 - Motoréducteurs

n_2 min^{-1}	ir	T2 Nm	FS'			1.1 kW	Ptn kW
16,6	86	588	3,1	A_90_3_86		T90S4	12,4
16,6	55,5	589	4,4	A_110_3_55.5		T90L6	19,5
16,3	86	600	3,0	A_90_3_86		T80D4	12,4
16,2	56,7	602	3,3	A_100_3_56.7		T90L6	18,5
16,2	88,2	603	4,5	A_110_3_88.2		T90S4	19,5
16,1	57,1	606	5,4	A_120_3_57.1		T90L6	22,1
16,1	57,2	621	0,8	A_70_2_57.2		T90L6	12
16,0	89,5	611	1,0	A_70_3_89.5		T90S4	8,6
15,9	90	615	1,6	A_80_3_90		T90S4	10,7
15,8	90,4	618	0,7	A_60_3_90.4		T90S4	6,9
15,8	90,7	620	5,3	A_120_3_90.7		T90S4	22,1
15,6	89,5	624	1,0	A_70_3_89.5		T80D4	8,6
15,6	90	628	1,5	A_80_3_90		T80D4	10,7
15,5	92	629	3,2	A_100_3_92		T90S4	18,5
15,5	92,2	630	2,9	A_90_3_92.2		T90S4	12,4
15,5	90,4	631	0,7	A_60_3_90.4		T80D4	6,9
15,4	59,8	635	1,0	A_70_3_59.8		T90L6	8,6
15,3	60,3	640	0,7	A_60_3_60.3		T90L6	6,9
15,2	92,2	644	2,8	A_90_3_92.2		T80D4	12,4
15,1	188,6	647	2,7	A_90_3_188.6		T80B2	12,4
15,1	94,9	648	4,2	A_110_3_94.9		T90S4	19,5
14,9	61,8	656	3,0	A_90_3_61.8		T90L6	12,4
14,9	61,8	656	4,0	A_110_3_61.8		T90L6	19,5
14,8	96,4	659	0,9	A_70_3_96.4		T90S4	8,6
14,8	192,7	661	0,8	A_70_3_192.7		T80B2	8,6
14,8	62,2	661	5,0	A_120_3_62.2		T90L6	22,1
14,5	96,4	673	0,9	A_70_3_96.4		T80D4	8,6
14,5	98,6	674	2,9	A_100_3_98.6		T90S4	18,5
14,4	197,5	677	1,3	A_80_3_197.5		T80B2	10,7
14,3	100,1	684	2,7	A_90_3_100.1		T90S4	12,4
14,3	64,5	685	2,9	A_100_3_64.5		T90L6	18,5
14,2	100,7	688	3,9	A_110_3_100.7		T90S4	19,5
14,0	65,6	697	1,5	A_80_3_65.6		T90L6	10,7
14,0	65,6	697	3,7	A_110_3_65.6		T90L6	19,5
14,0	100,1	698	2,6	A_90_3_100.1		T80D4	12,4
13,9	102,6	701	4,7	A_120_3_102.6		T90S4	22,1
13,9	66,3	704	2,8	A_90_3_66.3		T90L6	12,4
13,7	104,3	713	0,8	A_70_3_104.3		T90S4	8,6
13,7	104,8	716	1,4	A_80_3_104.8		T90S4	10,7
13,6	67,7	719	0,9	A_70_3_67.7		T90L6	8,6
13,5	34,8	739	1,4	A_80_2_34.8		T132S12	15
13,4	104,3	728	0,8	A_70_3_104.3		T80D4	8,6
13,4	106,8	730	2,5	A_90_3_106.8		T90S4	12,4
13,4	104,8	731	1,3	A_80_3_104.8		T80D4	10,7
13,3	107,9	737	3,7	A_110_3_107.9		T90S4	19,5
13,2	215,4	739	1,2	A_80_3_215.4		T80B2	10,7
13,1	106,8	745	2,5	A_90_3_106.8		T80D4	12,4
13,1	217,6	746	2,4	A_90_3_217.6		T80B2	12,4
12,9	71,5	759	2,6	A_90_3_71.5		T90L6	12,4
12,7	72,3	768	3,4	A_110_3_72.3		T90L6	19,5
12,7	72,5	770	0,8	A_70_3_72.5		T90L6	8,6
12,7	72,6	771	4,3	A_120_3_72.6		T90L6	22,1
12,6	113,2	774	0,8	A_70_3_113.2		T90S4	8,6
12,5	73,6	782	2,5	A_100_3_73.6		T90L6	18,5
12,5	114,4	782	4,2	A_120_3_114.4		T90S4	22,1
12,4	115,4	788	2,4	A_90_3_115.4		T90S4	12,4
12,4	113,2	790	0,8	A_70_3_113.2		T80D4	8,6
12,4	115,7	791	3,4	A_110_3_115.7		T90S4	19,5
12,2	75,3	799	2,5	A_90_3_75.3		T90L6	12,4
12,2	117,2	801	1,2	A_80_3_117.2		T90S4	10,7
12,1	117,8	805	2,5	A_100_3_117.8		T90S4	18,5
12,1	115,4	805	2,4	A_90_3_115.4		T80D4	12,4
12,1	76	807	1,3	A_80_3_76		T90L6	10,7
12,0	237,4	814	2,2	A_90_3_237.4		T80B2	12,4
12,0	117,2	818	1,2	A_80_3_117.2		T80D4	10,7
11,9	119,8	818	0,7	A_70_3_119.8		T90S4	8,6
11,9	77,3	821	2,4	A_90_3_77.3		T90L6	12,4
11,9	239,8	822	1,1	A_80_3_239.8		T80B2	10,7
11,9	77,5	823	3,2	A_110_3_77.5		T90L6	19,5
11,8	77,7	825	4,0	A_120_3_77.7		T90L6	22,1
11,7	40,1	852	1,2	A_80_2_40.1		T132S12	15
11,7	119,8	835	0,7	A_70_3_119.8		T80D4	8,6
11,7	78,9	838	2,4	A_100_3_78.9		T90L6	18,5
11,6	40,7	846	3,9	A_120_3_40.7		T132S12	22,1
11,5	124,9	853	3,9	A_120_3_124.9		T90S4	22,1
11,3	126,4	864	2,2	A_90_3_126.4		T90S4	12,4
11,3	81,4	865	3,1	A_110_3_81.4		T90L6	19,5
11,2	127,2	869	3,1	A_110_3_127.2		T90S4	19,5
11,2	82,2	873	1,2	A_80_3_82.2		T90L6	10,7
11,2	82,2	873	3,8	A_120_3_82.2		T90L6	22,1

1.7 - Motorreductores

1.7 - Motorredutores

n_2 min^{-1}	ir	T2 Nm	FS'			1.1 kW	Ptn kW
11,1	42,2	896	0,7	A_70_2_42.2		T132S12	12
11,1	126,4	882	2,2	A_90_3_126.4		T80D4	12,4
11,1	83,2	883	0,7	A_70_3_83.2		T90L6	8,6
11,0	129,5	885	2,2	A_100_3_129.5		T90S4	18,5
10,8	264,3	906	1,9	A_90_3_264.3		T80B2	12,4
10,7	86	913	2,1	A_90_3_86		T90L6	12,4
10,7	134,3	917	1,1	A_80_3_134.3		T90S4	10,7
10,6	135	923	2,1	A_90_3_135		T90S4	12,4
10,4	88,2	937	2,9	A_110_3_88.2		T90L6	19,5
10,4	134,3	937	1,0	A_80_3_134.3		T80D4	10,7
10,4	45,2	960	1,1	A_80_2_45.2		T132S12	15
10,4	135	942	2,0	A_90_3_135		T80D4	12,4
10,3	45,7	950	3,5	A_120_3_45.7		T132S12	22,1
10,3	139,2	951	2,8	A_110_3_139.2		T90S4	19,5
10,2	90	956	1,1	A_80_3_90		T90L6	10,7
10,1	90,7	963	3,4	A_120_3_90.7		T90L6	22,1
10,0	142,9	976	3,4	A_120_3_142.9		T90S4	22,1
10,0	92	977	2,0	A_100_3_92		T90L6	18,5
10,0	92,2	979	2,0	A_90_3_92.2		T90L6	12,4
9,8	145,3	993	2,7	A_110_3_145.3		T90S4	19,5
9,7	147,2	1006	2,0	A_100_3_147.2		T90S4	18,5
9,7	94,9	1008	2,7	A_110_3_94.9		T90L6	19,5
9,6	149,3	1020	0,9	A_80_3_149.3		T90S4	10,7
9,6	149,4	1021	1,9	A_90_3_149.4		T90S4	12,4
9,5	298,9	1025	1,1	A_90_3_298.9		T80B2	12,4
9,4	149,3	1042	0,9	A_80_3_149.3		T80D4	10,7
9,4	149,4	1042	1,8	A_90_3_149.4		T80D4	12,4
9,3	98,6	1047	1,9	A_100_3_98.6		T90L6	18,5
9,3	154,1	1053	2,7	A_110_3_154.1		T90S4	19,5
9,2	50,9	1059	3,1	A_120_3_50.9		T132S12	22,1
9,2	100,1	1063	1,9	A_90_3_100.1		T90L6	12,4
9,2	156	1066	3,1	A_120_3_156		T90S4	22,1
9,1	100,7	1069	2,5	A_110_3_100.7		T90L6	19,5
9,0	102,6	1089	3,0	A_120_3_102.6		T90L6	22,1
8,9	161,1	1100	2,5	A_110_3_161.1		T90S4	19,5
8,8	161,8	1105	1,8	A_100_3_161.8		T90S4	18,5
8,8	104,8	1113	0,9	A_80_3_104.8		T90L6	10,7
8,7	164,5	1124	1,7	A_90_3_164.5		T90S4	12,4
8,6	106,8	1135	1,8	A_90_3_106.8		T90L6	12,4
8,6	332,9	1142	1,0	A_90_3_332.9		T80B2	12,4
8,5	107,9	1145	2,4	A_110_3_107.9		T90L6	19,5
8,5	164,5	1148	1,7	A_90_3_164.5		T80D4	12,4
8,4	171,2	1170	0,8	A_80_3_171.2		T90S4	10,7
8,2	57,1	1187	2,8	A_120_3_57.1		T132S12	22,1
8,2	171,2	1194	0,8	A_80_3_171.2		T80D4	10,7
8,1	175,7	1200	2,7	A_120_3_175.7		T90S4	22,1
8,1	177,1	1210	1,6	A_100_3_177.1		T90S4	18,5
8,1	177,1	1211	2,3	A_110_3_177.1		T90S4	19,5
8,0	114,4	1215	2,7	A_120_3_114.4		T90L6	22,1
8,0	115,4	1226	1,7	A_90_3_115.4		T90L6	12,4
8,0	115,7	1229	2,2	A_110_3_115.7		T90L6	19,5
7,9	182	1243	2,7	A_120_3_182		T90S4	22,1
7,9	117,2	1244	0,8	A_80_3_117.2		T90L6	10,7
7,8	117,8	1251	1,6	A_100_3_117.8		T90L6	18,5
7,6	188,6	1289	1,5	A_90_3_188.6		T90S4	12,4
7,6	62,2	1292	2,6	A_120_3_62.2		T132S12	22,1
7,4	188,6	1317	1,5	A_90_3_188.6		T80D4	12,4
7,4	193,8	1324	2,1	A_110_3_193.8		T90S4	19,5
7,4	124,9	1326	2,5	A_120_3_124.9		T90L6	22,1
7,3	126,4	1342	1,5	A_90_3_126.4		T90L6	12,4
7,3	197,1	1345	2,5	A_120_3_197.1		T90S4	22,1
7,2	197,5	1350	0,7	A_80_3_197.5		T90S4	10,7
7,2	127,2	1351	2,0	A_110_3_127.2		T90L6	19,5
7,1	129,5	1376	1,4	A_100_3_129.5		T90L6	18,5
7,1	197,5	1378	0,7	A_80_3_197.5		T80D4	10,7
7,0	204,2	1396	1,4	A_100_3_204.2		T90S4	18,5
7,0	205	1400	2,4	A_120_3_205		T90S4	22,1
6,9	134,3	1426	0,7	A_80_3_134.3		T90L6	10,7
6,8	135	1435	1,4	A_90_3_135		T90L6	12,4
6,7	214,6	1467	1,9	A_110_3_214.6		T90S4	19,5
6,6	139,2	1478	1,8	A_110_3_139.2		T90L6	19,5
6,6	217,6	1488	1,3	A_90_3_217.6		T90S4	12,4
6,5	72,6	1510	2,2	A_120_3_72.6		T132S12	22,1
6,4	142,9	1517	2,2	A_120_3_142.9		T90L6	22,1
6,4	222	1517	2,2	A_120_3_222		T90S4	22,1
6,4	217,6	1519	1,3	A_90_3_217.6		T80D4	12,4
6,3	145,3	1544	1,7	A_110_3_145.3		T90L6	19,5
6,3	226,3	1546	1,8	A_110_3_223.6		T90S4	19,5
6,3	147,2	1563	1,3	A_100_3_147.2		T90L6	18,5
6,2	230,2	1573	1,3	A_100_3_230.2		T90S4	18,5

1.7 - Motoréducteurs

1.7 - Motorreductores

1.7 - Motorredutores

n_2 min^{-1}	ir	T2 Nm	FS'			1.1 kW	Ptn kW
6,2	149,4	1586	1,3	A_90_3_149.4	T90L6	12,4
6,1	77,7	1615	2,0	A_120_3_77.7	T132S12	22,1
6,0	237,4	1623	1,2	A_90_3_237.4	T90S4	12,4
6,0	154,1	1637	1,7	A_110_3_154.1	T90L6	19,5
5,9	237,4	1656	1,2	A_90_3_237.4	T80D4	12,4
5,9	156	1656	2,0	A_120_3_156	T90L6	22,1
5,7	82,2	1708	1,9	A_120_3_82.2	T132S12	22,1
5,7	250,6	1711	1,6	A_110_3_247.5	T90S4	19,5
5,7	161,1	1711	1,6	A_110_3_161.1	T90L6	19,5
5,7	161,8	1717	1,2	A_100_3_161.8	T90L6	18,5
5,6	164,5	1748	1,2	A_90_3_164.5	T90L6	12,4
5,6	256	1748	1,9	A_120_3_256	T90S4	22,1
5,4	264,3	1806	1,1	A_90_3_264.3	T90S4	12,4
5,3	264,3	1843	1,1	A_90_3_264.3	T80D4	12,4
5,2	175,7	1864	1,8	A_120_3_175.7	T90L6	22,1
5,2	177,1	1882	1,1	A_100_3_177.1	T90L6	18,5
5,2	177,1	1883	1,5	A_110_3_177.1	T90L6	19,5
5,2	90,7	1886	1,8	A_120_3_90.7	T132S12	22,1
5,2	277,3	1894	1,7	A_120_3_277.3	T90S4	22,1
5,1	279	1905	1,5	A_110_3_279	T90S4	19,5
5,1	182	1935	1,7	A_120_3_182	T90L6	22,1
4,9	188,6	2001	1,1	A_90_3_188.6	T90L6	12,4
4,8	193,8	2057	1,4	A_110_3_193.8	T90L6	19,5
4,7	197,1	2092	1,6	A_120_3_197.1	T90L6	22,1
4,6	102,6	2133	1,5	A_120_3_102.6	T132S12	22,1
4,5	204,2	2166	0,9	A_100_3_204.2	T90L6	18,5
4,5	205	2176	1,5	A_120_3_205	T90L6	22,1
4,3	214,6	2278	1,2	A_110_3_214.6	T90L6	19,5
4,2	217,6	2310	0,9	A_90_3_217.6	T90L6	12,4
4,1	222	2360	1,4	A_120_3_222	T90L6	22,1
4,1	114,4	2377	1,4	A_120_3_114.4	T132S12	22,1
4,1	226,3	2401	1,2	A_110_3_223.6	T90L6	19,5
4,0	230,2	2442	0,8	A_100_3_230.2	T90L6	18,5
3,9	237,4	2517	0,8	A_90_3_237.4	T90L6	12,4
3,8	124,9	2598	1,3	A_120_3_124.9	T132S12	22,1
3,7	250,6	2662	1,1	A_110_3_247.5	T90L6	19,5
3,6	256	2721	1,2	A_120_3_256	T90L6	22,1
3,5	264,3	2807	0,8	A_90_3_264.3	T90L6	12,4
3,3	277,3	2942	1,1	A_120_3_277.3	T90L6	22,1
3,3	279	2962	0,9	A_110_3_279	T90L6	19,5
3,3	142,9	2971	1,1	A_120_3_142.9	T132S12	22,1
3,0	156	3247	1,0	A_120_3_156	T132S12	22,1
2,7	175,7	3645	0,9	A_120_3_175.7	T132S12	22,1
2,6	182	3785	0,9	A_120_3_182	T132S12	22,1
2,4	197,1	4106	0,8	A_120_3_197.1	T132S12	22,1
2,3	205	4266	0,8	A_120_3_205	T132S12	22,1
2,1	222	4607	0,7	A_120_3_222	T132S12	22,1

n_2 min^{-1}	ir	T2 Nm	FS'			1.5 kW	Ptn kW
2462	1,17	5,6	5,3	A_40_1_1.17	T90S2	5,5
2453	1,17	5,7	5,3	A_40_1_1.17	T80C2	5,5
2304	1,25	6,0	9,1	A_50_1_1.25	T90S2	6,5
2296	1,25	6,1	9,1	A_50_1_1.25	T80C2	6,5
1895	1,52	7,3	4,8	A_40_1_1.52	T90S2	5,5
1888	1,52	7,4	4,8	A_40_1_1.52	T80C2	5,5
1882	1,53	7,4	8,5	A_50_1_1.53	T90S2	6,5
1876	1,53	7,4	8,5	A_50_1_1.53	T80C2	6,5
1704	1,69	8,2	4,9	A_40_1_1.69	T90S2	5,5
1698	1,69	8,2	4,9	A_40_1_1.69	T80C2	5,5
1621	1,77	8,6	1,7	A_32_1_1.77	T80C2	3
1591	1,81	8,7	9,2	A_50_1_1.81	T90S2	6,5
1586	1,81	8,8	9,1	A_50_1_1.81	T80C2	6,5
1469	1,96	9,5	4,8	A_40_1_1.96	T90S2	5,5
1464	1,96	9,5	4,7	A_40_1_1.96	T80C2	5,5
1412	2,04	9,8	8,1	A_50_1_2.04	T90S2	6,5
1407	2,04	9,9	8,1	A_50_1_2.04	T80C2	6,5
1386	2,07	10,0	1,5	A_32_1_2.07	T80C2	3
1291	2,23	10,8	4,6	A_40_1_2.23	T90S2	5,5
1287	2,23	10,8	4,6	A_40_1_2.23	T80C2	5,5
1222	1,17	11,4	2,6	A_40_1_1.17	T90L4	5,5
1167	2,46	11,9	1,4	A_32_1_2.46	T80C2	3
1161	2,48	12,0	6,7	A_50_1_2.48	T90S2	6,5
1157	2,48	12,0	6,7	A_50_1_2.48	T80C2	6,5
1144	1,25	12,1	4,5	A_50_1_1.25	T90L4	6,5
1129	2,55	12,3	4,1	A_40_1_2.55	T90S2	5,5
1125	2,55	12,3	4,1	A_40_1_2.55	T80C2	5,5
1108	2,6	12,3	8,6	A_50_2_2.6	T90S2	6,3
1104	2,6	12,3	8,6	A_50_2_2.6	T80C2	6,3
1092	1,31	12,7	10,2	A_60_1_1.31	T90L4	9
1014	2,84	13,7	6,2	A_50_1_2.84	T90S2	6,5
1011	2,84	13,7	6,2	A_50_1_2.84	T80C2	6,5
993	2,9	13,7	8,1	A_50_2_2.9	T90S2	6,3
990	2,9	13,8	8,1	A_50_2_2.9	T80C2	6,3
973	2,95	14,3	1,2	A_32_1_2.95	T80C2	3
941	3,06	14,8	6,1	A_50_1_3.06	T90S2	6,5
941	1,52	14,8	2,4	A_40_1_1.52	T90L4	5,5
938	3,06	14,8	6,1	A_50_1_3.06	T80C2	6,5
935	1,53	14,9	4,2	A_50_1_1.53	T90L4	6,5
906	3,18	15,3	3,3	A_40_1_3.18	T90S2	5,5
903	3,18	15,4	3,2	A_40_1_3.18	T80C2	5,5
875	3,29	15,9	5,7	A_50_1_3.29	T90S2	6,5
872	3,29	15,9	5,7	A_50_1_3.29	T80C2	6,5
872	1,64	15,9	8,8	A_60_1_1.64	T90L4	9
860	3,35	16,2	10,5	A_60_1_3.35	T90S2	9
857	3,35	16,2	10,5	A_60_1_3.35	T80C2	9
852	3,37	16,3	1,1	A_32_1_3.37	T80C2	3
846	1,69	16,4	2,4	A_40_1_1.69	T90L4	5,5
844	3,4	16,1	2,0	A_35_2_3.4	T80C2	4,5
809	3,56	17,2	5,2	A_50_1_3.56	T90S2	6,5
806	3,56	17,2	5,2	A_50_1_3.56	T80C2	6,5
803	1,17	17,3	1,7	A_40_1_1.17	T100A6	5,5
803	1,17	17,3	1,7	A_40_1_1.17	T90LB6	5,5
793	3,63	17,5	9,7	A_60_1_3.63	T90S2	9
791	3,63	17,6	9,7	A_60_1_3.63	T80C2	9
790	1,81	17,6	4,5	A_50_1_1.81	T90L4	6,5
773	1,85	18,0	8,1	A_60_1_1.85	T90L4	9
772	3,73	18,0	2,8	A_40_1_3.73	T90S2	5,5
769	3,73	18,1	2,8	A_40_1_3.73	T80C2	5,5
752	1,25	18,5	3,0	A_50_1_1.25	T90LB6	6,5
752	1,25	18,5	3,0	A_50_1_1.25	T100A6	6,5
744	3,87	18,7	4,8	A_50_1_3.87	T90S2	6,5
742	3,87	18,7	4,8	A_50_1_3.87	T80C2	6,5
740	3,88	18,8	0,9	A_32_1_3.88	T80C2	3
730	1,96	19,0	2,4	A_40_1_1.96	T90L4	5,5
718	1,31	19,4	6,7	A_60_1_1.31	T90LB6	9
718	1,31	19,4	6,7	A_60_1_1.31	T100A6	9
718	4	19,0	1,8	A_35_2_4	T80C2	4,5
701	2,04	19,8	4,0	A_50_1_2.04	T90L4	6,5
688	2,08	20	7,9	A_60_1_2.08	T90L4	9
670	4,3	20	8,9	A_55_2_4.3	T90S2	7
667	4,3	20	8,8	A_55_2_4.3	T80C2	7
655	4,4	21	5,8	A_50_2_4.4	T90S2	6,3
652	4,4	21	5,7	A_50_2_4.4	T80C2	6,3
641	2,23	22	2,3	A_40_1_2.23	T90L4	5,5
634	4,53	22	0,8	A_32_1_4.53	T80C2	3
618	1,52	23	1,6	A_40_1_1.52	T100A6	5,5
618	1,52	23	1,6	A_40_1_1.52	T90LB6	5,5
614	1,53	23	2,8	A_50_1_1.53	T90LB6	6,5
614	1,53	23	2,8	A_50_1_1.53	T100A6	6,5

1.7 - Motoréducteurs

n_2 min^{-1}	ir	T2 Nm	FS'			1.5 kW	Ptn kW
614	4,69	23	7,5	A_60_1_4.69		T90S2	9
612	4,69	23	7,5	A_60_1_4.69		T80C2	9
611	4,7	22	1,6	A_35_2_4.7		T80C2	4,5
606	2,36	23	7,4	A_60_1_2.36		T90L4	9
585	4,92	24	1,9	A_40_1_4.92		T90S2	5,5
583	4,92	24	1,9	A_40_1_4.92		T80C2	5,5
577	2,48	24	3,3	A_50_1_2.48		T90L4	6,5
573	1,64	24	5,8	A_60_1_1.64		T100A6	9
573	1,64	24	5,8	A_60_1_1.64		T90LB6	9
567	5,08	25	2,9	A_50_1_5.08		T90S2	6,5
565	5,08	25	2,9	A_50_1_5.08		T80C2	6,5
565	5,1	24	5,2	A_50_2_5.1		T90S2	6,3
563	5,1	24	5,2	A_50_2_5.1		T80C2	6,3
561	2,55	25	2,0	A_40_1_2.55		T90L4	5,5
557	5,17	25	6,3	A_60_1_5.17		T90S2	9
556	1,69	25	1,6	A_40_1_1.69		T100A6	5,5
556	1,69	25	1,6	A_40_1_1.69		T90LB6	5,5
555	5,17	25	6,3	A_60_1_5.17		T80C2	9
550	2,6	25	4,8	A_50_2_2.6		T90L4	6,3
550	2,6	25	10,2	A_60_2_2.6		T90L4	9,6
543	5,3	25	7,5	A_55_2_5.3		T90S2	7
542	5,3	25	7,5	A_55_2_5.3		T80C2	7
540	5,31	26	0,7	A_32_1_5.31		T80C2	3
531	5,4	26	1,4	A_35_2_5.4		T80C2	4,5
530	2,7	26	6,5	A_60_1_2.7		T90L4	9
519	1,81	27	3,0	A_50_1_1.81		T100A6	6,5
519	1,81	27	3,0	A_50_1_1.81		T90LB6	6,5
514	1,83	27	10,4	A_80_1_1.83		T90LB6	14
514	1,83	27	10,4	A_80_1_1.83		T100A6	14
508	1,85	27	5,3	A_60_1_1.85		T90LB6	9
508	1,85	27	5,3	A_60_1_1.85		T100A6	9
508	5,67	27	1,5	A_40_1_5.67		T90S2	5,5
506	5,67	27	1,5	A_40_1_5.67		T80C2	5,5
504	2,84	28	3,1	A_50_1_2.84		T90L4	6,5
497	5,8	27	3,8	A_45_2_5.8		T90S2	5
495	5,8	28	3,8	A_45_2_5.8		T80C2	5
495	2,89	28	6,1	A_60_1_2.89		T90L4	9
494	5,83	28	2,2	A_50_1_5.83		T90S2	6,5
494	5,83	28	11,7	A_80_1_5.83		T90S2	14
493	2,9	28	4,5	A_50_2_2.9		T90L4	6,3
493	2,9	28	11,7	A_80_1_2.9		T90L4	14
492	5,83	28	2,2	A_50_1_5.83		T80C2	6,5
492	5,83	28	11,7	A_80_1_5.83		T80C2	14
486	5,92	29	5,0	A_60_1_5.92		T90S2	9
485	5,92	29	5,0	A_60_1_5.92		T80C2	9
480	1,96	29	1,6	A_40_1_1.96		T90LB6	5,5
480	1,96	29	1,6	A_40_1_1.96		T100A6	5,5
467	3,06	30	3,0	A_50_1_3.06		T90L4	6,5
465	6,2	29	7,1	A_55_2_6.2		T90S2	7
463	6,2	29	7,0	A_55_2_6.2		T80C2	7
461	2,04	30	2,7	A_50_1_2.04		T100A6	6,5
461	2,04	30	2,7	A_50_1_2.04		T90LB6	6,5
461	2,04	30	10,1	A_80_1_2.04		T100A6	14
461	2,04	30	10,1	A_80_1_2.04		T90LB6	14
457	6,3	30	4,4	A_50_2_6.3		T90S2	6,3
456	6,3	30	1,2	A_35_2_6.3		T80C2	4,5
456	6,3	30	4,4	A_50_2_6.3		T80C2	6,3
452	2,08	31	5,2	A_60_1_2.08		T90LB6	9
452	2,08	31	5,2	A_60_1_2.08		T100A6	9
451	6,38	31	10,7	A_80_1_6.38		T90S2	14
450	6,4	30	3,6	A_45_2_6.4		T90S2	5
450	6,4	30	11,9	A_70_2_6.4		T90S2	12
450	6,38	31	10,7	A_80_1_6.38		T80C2	14
450	3,18	31	1,6	A_40_1_3.18		T90L4	5,5
448	6,4	30	3,6	A_45_2_6.4		T80C2	5
448	6,4	30	11,9	A_70_2_6.4		T80C2	12
438	6,58	32	1,9	A_50_1_6.58		T90S2	6,5
436	6,6	31	9,1	A_60_2_6.6		T90S2	9,6
436	6,58	32	1,9	A_50_1_6.58		T80C2	6,5
435	6,6	31	9,1	A_60_2_6.6		T80C2	9,6
435	3,29	32	2,8	A_50_1_3.29		T90L4	6,5
431	3,32	32	10,2	A_80_1_3.32		T90L4	14
427	3,35	33	5,2	A_60_1_3.35		T90L4	9
424	6,8	32	6,2	A_55_2_6.8		T90S2	7
422	6,8	32	6,1	A_55_2_6.8		T80C2	7
422	6,83	33	3,8	A_60_1_6.83		T90S2	9
422	2,23	33	1,5	A_40_1_2.23		T90LB6	5,5
422	2,23	33	1,5	A_40_1_2.23		T100A6	5,5
420	6,83	33	3,8	A_60_1_6.83		T80C2	9
411	7	34	1,1	A_40_1_7		T90S2	5,5

1.7 - Motorreductores

1.7 - Motorredutores

n_2 min^{-1}	ir	T2 Nm	FS'			1.5 kW	Ptn kW
411	7	33	6,5	A_55_2_7		T90S2	7
410	7	34	1,1	A_40_1_7		T80C2	5,5
410	7	33	6,5	A_55_2_7		T80C2	7
402	3,56	35	2,6	A_50_1_3.56		T90L4	6,5
402	3,56	35	9,5	A_80_1_3.56		T90L4	14
400	7,2	34	11,1	A_70_2_7.2		T90S2	12
399	7,2	34	11,1	A_70_2_7.2		T80C2	12
398	2,36	35	4,9	A_60_1_2.36		T90LB6	9
398	2,36	35	4,9	A_60_1_2.36		T100A6	9
395	2,38	35	9,4	A_80_1_2.38		T90LB6	14
395	2,38	35	9,4	A_80_1_2.38		T100A6	14
394	3,63	35	4,8	A_60_1_3.63		T90L4	9
393	7,3	35	1,2	A_35_2_7.3		T80C2	4,5
391	7,36	36	8,4	A_80_1_7.36		T90S2	14
390	7,36	36	8,4	A_80_1_7.36		T80C2	14
389	7,4	35	3,3	A_45_2_7.4		T90S2	5
389	7,4	35	3,9	A_50_2_7.4		T90S2	6,3
388	7,4	35	3,3	A_45_2_7.4		T80C2	5
388	7,4	35	3,9	A_50_2_7.4		T80C2	6,3
387	7,45	36	3,3	A_60_1_7.45		T90S2	9
386	3,7	35	7,5	A_60_2_3.7		T90L4	9,6
385	7,45	36	3,3	A_60_1_7.45		T80C2	9
384	7,5	35	2,0	A_41_2_7.5		T90S2	4,5
384	7,5	35	8,3	A_60_2_7.5		T90S2	9,6
383	3,73	36	1,4	A_40_1_3.73		T90L4	5,5
383	7,5	36	2,0	A_41_2_7.5		T80C2	4,5
383	7,5	36	8,3	A_60_2_7.5		T80C2	9,6
379	2,48	37	2,2	A_50_1_2.48		T100A6	6,5
379	2,48	37	2,2	A_50_1_2.48		T90LB6	6,5
370	3,87	38	2,4	A_50_1_3.87		T90L4	6,5
369	2,55	38	1,3	A_40_1_2.55		T100A6	5,5
369	2,55	38	1,3	A_40_1_2.55		T90LB6	5,5
365	7,9	37	8,1	A_60_2_7.9		T90S2	9,6
363	7,9	38	8,1	A_60_2_7.9		T80C2	9,6
362	2,6	38	3,4	A_50_2_2.6		T100A6	6,3
362	2,6	38	3,4	A_50_2_2.6		T90LB6	6,3
362	2,6	38	7,3	A_60_2_2.6		T100A6	9,6
362	2,6	38	7,3	A_60_2_2.6		T90LB6	9,6
356	8,1	38	10,6	A_70_2_8.1		T90S2	12
354	8,1	38	10,5	A_70_2_8.1		T80C2	12
351	2,68	40	8,3	A_80_1_2.68		T90LB6	14
351	2,68	40	8,3	A_80_1_2.68		T100A6	14
348	2,7	40	4,3	A_60_1_2.7		T100A6	9
348	2,7	40	4,3	A_60_1_2.7		T90LB6	9
347	8,3	40	2,9	A_60_1_8.3		T90S2	9
347	8,3	39	3,6	A_50_2_8.3		T90S2	6,3
347	8,3	40	6,5	A_80_1_8.3		T90S2	14
346	8,3	40	2,9	A_60_1_8.3		T80C2	9
346	8,3	39	3,6	A_50_2_8.3		T80C2	6,3
346	8,3	40	6,5	A_80_1_8.3		T80C2	14
343	8,4	40	5,2	A_55_2_8.4		T90S2	7
342	8,4	40	5,2	A_55_2_8.4		T80C2	7
339	8,5	40	1,9	A_41_2_8.5		T90S2	4,5
339	8,5	40	3,1	A_45_2_8.5		T90S2	5
338	8,5	40	1,9	A_41_2_8.5		T80C2	4,5
338	8,5	40	3,1	A_45_2_8.5		T80C2	5
335	8,6	42	0,7	A_40_1_8.6		T90S2	5,5
334	8,6	42	0,7	A_40_1_8.6		T80C2	5,5
333	4,3	41	4,9	A_55_2_4.3		T90L4	7
333	4,3	41	7,0	A_60_2_4.3		T90L4	9,6
331	2,84	42	2,0	A_50_1_2.84		T100A6	6,5
331	2,84	42	2,0	A_50_1_2.84		T90LB6	6,5
330	8,7	41	1,1	A_35_2_8.7		T80C2	4,5
325	2,89	43	4,0	A_60_1_2.89		T100A6	9
325	2,89	43	4,0	A_60_1_2.89		T90LB6	9
325	4,4	42	3,2	A_50_2_4.4		T90L4	6,3
324	2,9	42	3,2	A_50_2_2.9		T100A6	6,3
324	2,9	42	3,2	A_50_2_2.9		T90LB6	6,3
324	2,9	43	7,7	A_80_1_2.9		T100A6	14
324	2,9	43	7,7	A_80_1_2.9		T90LB6	14
324	8,9	42	7,5	A_60_2_8.9		T90S2	9,6
322	8,9	42	7,4	A_60_2_8.9		T80C2	9,6
318	4,5	43	8,4	A_70_2_4.5		T90L4	12
313	9,2	44	3,4	A_50_2_9.2		T90S2	6,3
312	9,2	44	3,4	A_50_2_9.2		T80C2	6,3
311	4,6	44	6,9	A_60_2_4.6		T90L4	9,6
310	9,3	44	9,6	A_70_2_9.3		T90S2	12
309	9,3	44	9,6	A_70_2_9.3		T80C2	12
307	3,06	45	2,0	A_50_1_3.06		T90LB6	6,5
307	3,06	45	2,0	A_50_1_3.06		T100A6	6,5

1.7 - Motoréducteurs

1.7 - Motorreductores

1.7 - Motorredutores

n_2 min^{-1}	ir	T2 Nm	FS'			1.5 kW	Ptn kW
305	4,69	46	3,7	A_60_1_4.69		T90L4	9
299	4,79	47	7,1	A_80_1_4.79		T90L4	14
297	9,7	46	2,9	A_45_2_9.7		T90S2	5
296	9,7	46	2,9	A_45_2_9.7		T80C2	5
296	3,18	47	1,1	A_40_1_3.18		T90LB6	5,5
296	3,18	47	1,1	A_40_1_3.18		T100A6	5,5
291	9,9	47	5,0	A_55_2_9.9		T90S2	7
291	4,92	48	0,9	A_40_1_4.92		T90L4	5,5
290	9,9	47	5,0	A_55_2_9.9		T80C2	7
288	10	47	9,1	A_70_2_10		T90S2	12
287	10	47	9,1	A_70_2_10		T80C2	12
286	3,29	49	1,9	A_50_1_3.29		T100A6	6,5
286	3,29	49	1,9	A_50_1_3.29		T90LB6	6,5
285	10,1	48	6,8	A_60_2_10.1		T90S2	9,6
284	10,1	48	0,9	A_35_2_10.1		T80C2	4,5
284	10,1	48	6,7	A_60_2_10.1		T80C2	9,6
283	3,32	49	6,7	A_80_1_3.32		T100A6	14
283	3,32	49	6,7	A_80_1_3.32		T90LB6	14
282	5,08	49	1,5	A_50_1_5.08		T90L4	6,5
281	3,35	50	3,4	A_60_1_3.35		T100A6	9
281	3,35	50	3,4	A_60_1_3.35		T90LB6	9
280	5,1	49	2,9	A_50_2_5.1		T90L4	6,3
277	10,4	49	3,1	A_50_2_10.4		T90S2	6,3
277	5,17	50	3,3	A_60_1_5.17		T90L4	9
276	10,4	49	3,1	A_50_2_10.4		T80C2	6,3
274	10,5	50	1,6	A_41_2_10.5		T90S2	4,5
273	10,5	50	1,6	A_41_2_10.5		T80C2	4,5
272	3,45	51	11,8	A_100_1_3.45		T100A6	21
270	5,3	50	4,2	A_55_2_5.3		T90L4	7
269	5,31	52	6,4	A_80_1_5.31		T90L4	14
264	3,56	53	1,7	A_50_1_3.56		T100A6	6,5
264	3,56	53	1,7	A_50_1_3.56		T90LB6	6,5
264	3,56	53	6,3	A_80_1_3.56		T100A6	14
264	3,56	53	6,3	A_80_1_3.56		T90LB6	14
259	11,1	53	4,5	A_55_2_11.1		T90S2	7
259	3,63	54	3,2	A_60_1_3.63		T90LB6	9
259	3,63	54	3,2	A_60_1_3.63		T100A6	9
259	11,1	53	4,4	A_55_2_11.1		T80C2	7
255	11,3	53	6,2	A_60_2_11.3		T90S2	9,6
254	3,7	54	5,4	A_60_2_3.7		T100A6	9,6
254	3,7	54	5,4	A_60_2_3.7		T90LB6	9,6
254	3,7	54	11,2	A_80_2_3.7		T100A6	15
254	11,3	54	6,2	A_60_2_11.3		T80C2	9,6
252	5,67	55	0,7	A_40_1_5.67		T90L4	5,5
252	3,73	55	0,9	A_40_1_3.73		T90LB6	5,5
252	3,73	55	0,9	A_40_1_3.73		T100A6	5,5
251	5,7	54	7,0	A_70_2_5.7		T90L4	12
247	5,8	55	2,1	A_45_2_5.8		T90L4	5
245	11,7	56	0,8	A_35_2_11.7		T80C2	4,5
245	5,83	57	1,1	A_50_1_5.83		T90L4	6,5
245	5,83	57	5,8	A_80_1_5.83		T90L4	14
244	11,8	56	8,4	A_70_2_11.8		T90S2	12
243	11,8	56	8,4	A_70_2_11.8		T80C2	12
243	3,87	57	1,6	A_50_1_3.87		T90LB6	6,5
243	3,87	57	1,6	A_50_1_3.87		T100A6	6,5
242	5,92	58	2,5	A_60_1_5.92		T90L4	9
241	3,9	58	10,4	A_100_1_3.9		T100A6	21
238	12,1	57	1,5	A_41_2_12.1		T90S2	4,5
238	12,1	57	2,5	A_45_2_12.1		T90S2	5
237	12,1	57	1,5	A_41_2_12.1		T80C2	4,5
237	12,1	57	2,5	A_45_2_12.1		T80C2	5
236	12,2	58	4,4	A_55_2_12.2		T90S2	7
235	12,2	58	4,4	A_55_2_12.2		T80C2	7
232	12,4	59	5,8	A_60_2_12.4		T90S2	9,6
231	12,4	59	5,7	A_60_2_12.4		T80C2	9,6
231	6,2	59	3,9	A_55_2_6.2		T90L4	7
230	12,5	59	2,7	A_50_2_12.5		T90S2	6,3
230	12,5	59	7,8	A_70_2_12.5		T90S2	12
230	12,5	59	2,7	A_50_2_12.5		T80C2	6,3
230	12,5	59	7,7	A_70_2_12.5		T80C2	12
227	6,3	60	2,5	A_50_2_6.3		T90L4	6,3
224	6,38	62	5,3	A_80_1_6.38		T90L4	14
224	4,2	61	10,7	A_80_2_4.2		T100A6	15
223	6,4	61	2,0	A_45_2_6.4		T90L4	5
223	6,4	61	6,6	A_70_2_6.4		T90L4	12
222	13	61	1,5	A_41_2_13		T90S2	4,5
221	13	62	1,5	A_41_2_13		T80C2	4,5
219	4,3	62	3,5	A_55_2_4.3		T90LB6	7
219	4,3	62	3,5	A_55_2_4.3		T100A6	7
219	4,3	62	5,0	A_60_2_4.3		T100A6	9,6
219	4,3	62	5,0	A_60_2_4.3		T90LB6	9,6
217	6,58	64	0,9	A_50_1_6.58		T90L4	6,5
217	6,6	63	5,0	A_60_2_6.6		T90L4	9,6
215	13,4	63	7,7	A_70_2_13.4		T90S2	12
214	13,4	64	7,6	A_70_2_13.4		T80C2	12
214	4,4	64	2,3	A_50_2_4.4		T90LB6	6,3
214	4,4	64	2,3	A_50_2_4.4		T100A6	6,3
213	13,5	64	4,1	A_55_2_13.5		T90S2	7
213	13,5	64	4,1	A_55_2_13.5		T80C2	7
210	6,8	65	3,4	A_55_2_6.8		T90L4	7
209	6,83	66	1,9	A_60_1_6.83		T90L4	9
209	4,5	65	6,0	A_70_2_4.5		T90LB6	12
209	4,5	65	6,0	A_70_2_4.5		T100A6	12
209	4,5	65	10,5	A_80_2_4.5		T100A6	15
204	4,6	67	4,9	A_60_2_4.6		T100A6	9,6
204	4,6	67	4,9	A_60_2_4.6		T90LB6	9,6
204	7	67	3,6	A_55_2_7		T90L4	7
203	14,2	67	2,3	A_45_2_14.2		T90S2	5
202	14,2	67	2,3	A_45_2_14.2		T80C2	5
201	14,3	68	5,2	A_60_2_14.3		T90S2	9,6
201	14,3	68	5,2	A_60_2_14.3		T80C2	9,6
200	4,69	69	2,5	A_60_1_4.69		T90LB6	9
200	4,69	69	2,5	A_60_1_4.69		T100A6	9
199	14,5	69	2,4	A_50_2_14.5		T90S2	6,3
199	7,2	69	6,1	A_70_2_7.2		T90L4	12
198	14,5	69	2,4	A_50_2_14.5		T80C2	6,3
196	4,79	71	4,7	A_80_1_4.79		T100A6	14
196	4,79	71	4,7	A_80_1_4.79		T90LB6	14
194	7,36	72	4,2	A_80_1_7.36		T90L4	14
193	7,4	70	1,8	A_45_2_7.4		T90L4	5
193	7,4	70	2,2	A_50_2_7.4		T90L4	6,3
192	7,45	72	1,7	A_60_1_7.45		T90L4	9
191	7,5	71	1,1	A_41_2_7.5		T90L4	4,5
191	7,5	71	4,6	A_60_2_7.5		T90L4	9,6
188	15,3	72	1,3	A_41_2_15.3		T90S2	4,5
188	15,3	72	6,6	A_70_2_15.3		T90S2	12
188	15,3	73	1,3	A_41_2_15.3		T80C2	4,5
188	15,3	73	6,6	A_70_2_15.3		T80C2	12
186	15,5	73	3,4	A_55_2_15.5		T90S2	7
186	15,5	73	4,9	A_60_2_15.5		T90S2	9,6
185	15,5	74	3,4	A_55_2_15.5		T80C2	7
185	15,5	74	4,9	A_60_2_15.5		T80C2	9,6
185	5,08	75	1,0	A_50_1_5.08		T100A6	6,5
185	5,08	75	1,0	A_50_1_5.08		T90LB6	6,5
184	5,1	74	2,1	A_50_2_5.1		T90LB6	6,3
184	5,1	74	2,1	A_50_2_5.1		T100A6	6,3
182	5,17	76	2,1	A_60_1_5.17		T90LB6	9
182	5,17	76	2,1	A_60_1_5.17		T100A6	9
181	7,9	75	4,5	A_60_2_7.9		T90L4	9,6
177	5,3	77	3,0	A_55_2_5.3		T90LB6	7
177	5,3	77	3,0	A_55_2_5.3		T100A6	7
177	5,31	79	4,2	A_80_1_5.31		T90LB6	14
177	5,31	79	4,2	A_80_1_5.31		T100A6	14
177	8,1	77	5,8	A_70_2_8.1		T90L4	12
173	5,44	80	6,8	A_100_1_5.44		T100A6	21
172	16,7	79	3,3	A_55_2_16.7		T90S2	7
172	8,3	81	1,4	A_60_1_8.3		T90L4	9
172	8,3	79	2,0	A_50_2_8.3		T90L4	6,3
172	8,3	81	3,2	A_80_1_8.3		T90L4	14
172	16,7	79	3,3	A_55_2_16.7		T80C2	7
171	16,8	79	2,1	A_50_2_16.8		T90S2	6,3
171	16,8	80	2,1	A_50_2_16.8		T80C2	6,3
170	16,9	80	1,8	A_45_2_16.9		T90S2	5
170	8,4	80	2,9	A_55_2_8.4		T90L4	7
170	16,9	80	1,8	A_45_2_16.9		T80C2	5
168	8,5	81	1,1	A_41_2_8.5		T90L4	4,5
168	8,5	81	1,7	A_45_2_8.5		T90L4	5
165	5,7	83	5,0	A_70_2_5.7		T100A6	12
165	5,7	83	5,0	A_70_2_5.7		T90LB6	12
162	5,8	84	1,5	A_45_2_5.8		T100A6	5
162	5,8	84	1,5	A_45_2_5.8		T90LB6	5
162	17,8	84	5,9	A_70_2_17.8		T90S2	12
161	17,8	84	5,9	A_70_2_17.8		T80C2	12
161	5,83	86	0,8	A_50_1_5.83		T90LB6	6,5
161	5,83	86	0,8	A_50_1_5.83		T100A6	6,5
161	5,83	86	3,8	A_80_1_5.83		T100A6	14
161	5,83	86	3,8	A_80_1_5.83		T90LB6	14
161	8,9	85	4,1	A_60_2_8.9		T90L4	9,6
160	18	85	3,1	A_55_2_18		T90S2	7
159	18	85	3,1	A_55_2_18		T80C2	7

1.7 - Motoréducteurs

n_2 min^{-1}	ir	T2 Nm	FS'		1.5 kW	Ptn kW
159	5,92	88	1,8	A_60_1_5.92	T100A6	9
159	5,92	88	1,8	A_60_1_5.92	T90LB6	9
159	5,93	88	6,3	A_100_1_5.93	T100A6	21
158	18,2	86	1,9	A_50_2_18.2	T90S2	6,3
158	18,2	86	1,9	A_50_2_18.2	T80C2	6,3
157	18,3	87	1,1	A_41_2_18.3	T90S2	4,5
157	18,3	87	3,9	A_60_2_18.3	T90S2	9,6
157	18,3	87	1,1	A_41_2_18.3	T80C2	4,5
157	18,3	87	3,9	A_60_2_18.3	T80C2	9,6
155	9,2	88	1,9	A_50_2_9.2	T90L4	6,3
154	18,7	88	1,8	A_45_2_18.7	T90S2	5
154	9,3	89	5,3	A_70_2_9.3	T90L4	12
153	18,7	89	1,8	A_45_2_18.7	T80C2	5
152	6,2	90	2,8	A_55_2_6.2	T100A6	7
152	6,2	90	2,8	A_55_2_6.2	T90LB6	7
149	6,3	91	1,8	A_50_2_6.3	T90LB6	6,3
149	6,3	91	1,8	A_50_2_6.3	T100A6	6,3
148	19,4	92	2,9	A_55_2_19.4	T90S2	7
148	19,4	92	2,9	A_55_2_19.4	T80C2	7
147	9,7	92	1,6	A_45_2_9.7	T90L4	5
147	6,38	94	3,5	A_80_1_6.38	T100A6	14
147	6,38	94	3,5	A_80_1_6.38	T90LB6	14
147	6,4	93	1,4	A_45_2_6.4	T90LB6	5
147	6,4	93	1,4	A_45_2_6.4	T100A6	5
147	6,4	93	4,7	A_70_2_6.4	T90LB6	12
147	6,4	93	4,7	A_70_2_6.4	T100A6	12
146	19,7	93	3,8	A_60_2_19.7	T90S2	9,6
146	19,7	93	3,7	A_60_2_19.7	T80C2	9,6
144	9,9	94	2,8	A_55_2_9.9	T90L4	7
143	10	95	5,0	A_70_2_10	T90L4	12
143	20,2	95	1,0	A_41_2_20.2	T90S2	4,5
142	6,6	96	3,6	A_60_2_6.6	T100A6	9,6
142	6,6	96	3,6	A_60_2_6.6	T90LB6	9,6
142	20,2	96	1,0	A_41_2_20.2	T80C2	4,5
142	10,1	96	3,7	A_60_2_10.1	T90L4	9,6
140	20,5	97	5,1	A_70_2_20.5	T90S2	12
140	6,7	97	7,4	A_80_2_6.7	T100A6	15
140	20,5	97	5,1	A_70_2_20.5	T80C2	12
138	20,8	98	1,7	A_50_2_20.8	T90S2	6,3
138	6,8	98	2,4	A_55_2_6.8	T100A6	7
138	6,8	98	2,4	A_55_2_6.8	T90LB6	7
138	20,8	99	1,7	A_50_2_20.8	T80C2	6,3
138	6,83	101	1,3	A_60_1_6.83	T100A6	9
138	6,83	101	1,3	A_60_1_6.83	T90LB6	9
138	10,4	99	1,7	A_50_2_10.4	T90L4	6,3
136	21,1	100	2,7	A_55_2_21.1	T90S2	7
136	10,5	100	0,9	A_41_2_10.5	T90L4	4,5
136	21,1	100	2,7	A_55_2_21.1	T80C2	7
136	6,92	102	4,9	A_100_1_6.92	T100A6	21
134	7	101	2,6	A_55_2_7	T100A6	7
134	7	101	2,6	A_55_2_7	T90LB6	7
134	21,5	102	1,6	A_45_2_21.5	T90S2	5
133	21,5	102	1,6	A_45_2_21.5	T80C2	5
131	7,2	104	4,4	A_70_2_7.2	T100A6	12
131	7,2	104	4,4	A_70_2_7.2	T90LB6	12
130	22,1	104	3,8	A_60_2_22.1	T90S2	9,6
130	22,1	105	3,7	A_60_2_22.1	T80C2	9,6
129	11,1	106	2,5	A_55_2_11.1	T90L4	7
128	7,36	109	2,8	A_80_1_7.36	T100A6	14
128	7,36	109	2,8	A_80_1_7.36	T90LB6	14
127	22,6	107	1,9	A_55_2_22.6	T90S2	7
127	7,4	107	1,3	A_45_2_7.4	T90LB6	5
127	7,4	107	1,3	A_45_2_7.4	T100A6	5
127	7,4	107	1,6	A_50_2_7.4	T100A6	6,3
127	7,4	107	1,6	A_50_2_7.4	T90LB6	6,3
127	7,4	107	7,0	A_80_2_7.4	T100A6	15
127	22,6	107	1,9	A_55_2_22.6	T80C2	7
127	11,3	108	3,4	A_60_2_11.3	T90L4	9,6
126	7,45	110	1,2	A_60_1_7.45	T90LB6	9
126	7,45	110	1,2	A_60_1_7.45	T100A6	9
125	7,5	109	0,8	A_41_2_7.5	T90LB6	4,5
125	7,5	109	3,3	A_60_2_7.5	T100A6	9,6
125	7,5	109	3,3	A_60_2_7.5	T90LB6	9,6
125	7,5	111	4,5	A_100_1_7.5	T100A6	21
123	23,5	111	3,5	A_70_2_23.5	T90S2	12
122	23,5	111	3,5	A_70_2_23.5	T80C2	12
121	11,8	112	4,6	A_70_2_11.8	T90L4	12
121	23,8	113	1,6	A_50_2_23.8	T90S2	6,3
121	23,8	113	1,6	A_50_2_23.8	T80C2	6,3
121	7,8	113	6,8	A_80_2_7.8	T100A6	15

1.7 - Motorreductores

1.7 - Motorredutores

n_2 min^{-1}	ir	T2 Nm	FS'		1.5 kW	Ptn kW
121	23,9	113	0,8	A_41_2_23.9	T90S2	4,5
120	23,9	113	0,8	A_41_2_23.9	T80C2	4,5
119	7,9	114	3,2	A_60_2_7.9	T100A6	9,6
119	7,9	114	3,2	A_60_2_7.9	T90LB6	9,6
118	12,1	115	0,8	A_41_2_12.1	T90L4	4,5
118	12,1	115	1,4	A_45_2_12.1	T90L4	5
118	3,9	115	10,9	A_90_2_3.9	T132M12	18
117	12,2	116	2,4	A_55_2_12.2	T90L4	7
116	8,1	117	4,2	A_70_2_8.1	T90LB6	12
116	8,1	117	4,2	A_70_2_8.1	T100A6	12
115	12,4	118	3,2	A_60_2_12.4	T90L4	9,6
114	12,5	119	1,5	A_50_2_12.5	T90L4	6,3
114	12,5	119	4,3	A_70_2_12.5	T90L4	12
114	25,3	120	3,4	A_60_2_25.3	T90S2	9,6
113	25,3	120	3,4	A_60_2_25.3	T80C2	9,6
113	8,3	123	1,0	A_60_1_8.3	T100A6	9
113	8,3	123	1,0	A_60_1_8.3	T90LB6	9
113	8,3	120	1,4	A_50_2_8.3	T100A6	6,3
113	8,3	120	1,4	A_50_2_8.3	T90LB6	6,3
113	8,3	123	2,1	A_80_1_8.3	T100A6	14
113	8,3	123	2,1	A_80_1_8.3	T90LB6	14
112	8,4	122	2,1	A_55_2_8.4	T90LB6	7
112	8,4	122	2,1	A_55_2_8.4	T100A6	7
111	25,9	122	1,5	A_50_2_25.9	T90S2	6,3
111	25,9	123	1,5	A_50_2_25.9	T80C2	6,3
111	8,5	123	0,8	A_41_2_8.5	T90LB6	4,5
111	8,5	123	1,2	A_45_2_8.5	T90LB6	5
111	8,5	123	1,2	A_45_2_8.5	T100A6	5
110	13	124	0,8	A_41_2_13	T90L4	4,5
110	4,2	124	5,2	A_80_2_4.2	T132M12	15
108	26,6	126	1,1	A_45_2_26.6	T90S2	5
108	26,6	126	4,0	A_70_2_26.6	T90S2	12
108	8,7	126	6,3	A_80_2_8.7	T100A6	15
108	26,6	126	1,1	A_45_2_26.6	T80C2	5
108	26,6	126	4,0	A_70_2_26.6	T80C2	12
107	4,3	127	2,4	A_60_2_4.3	T132M12	9,6
107	13,4	128	4,2	A_70_2_13.4	T90L4	12
106	13,5	129	2,3	A_55_2_13.5	T90L4	7
106	8,9	129	2,9	A_60_2_8.9	T100A6	9,6
106	8,9	129	2,9	A_60_2_8.9	T90LB6	9,6
104	27,7	131	2,1	A_55_2_27.7	T90S2	7
104	27,7	131	2,1	A_55_2_27.7	T80C2	7
103	28	130	3,2	A_60_3_28	T90S2	6,9
103	28	130	6,7	A_80_3_28	T90S2	10,7
103	28	130	3,2	A_60_3_28	T80C2	6,9
103	28	130	6,7	A_80_3_28	T80C2	10,7
102	28,1	133	2,8	A_60_2_28.1	T90S2	9,6
102	4,5	133	5,1	A_80_2_4.5	T132M12	15
102	4,5	133	9,8	A_90_2_4.5	T132M12	18
102	9,2	133	1,3	A_50_2_9.2	T90LB6	6,3
102	9,2	133	1,3	A_50_2_9.2	T100A6	6,3
102	28,1	133	2,8	A_60_2_28.1	T80C2	9,6
101	9,3	135	3,8	A_70_2_9.3	T90LB6	12
101	9,3	135	3,8	A_70_2_9.3	T100A6	12
101	28,5	132	1,5	A_50_3_28.5	T90S2	4,5
101	28,6	135	0,7	A_41_2_28.6	T90S2	4,5
101	14,2	135	1,3	A_45_2_14.2	T90L4	5
101	28,5	132	1,5	A_50_3_28.5	T80C2	4,5
100	28,6	136	0,7	A_41_2_28.6	T80C2	4,5
100	4,6	136	2,4	A_60_2_4.6	T132M12	9,6
100	14,3	136	2,9	A_60_2_14.3	T90L4	9,6
100	28,8	133	11,8	A_90_3_28.8	T90S2	12,4
100	28,8	134	11,8	A_90_3_28.8	T80C2	12,4
99	14,5	138	1,3	A_50_2_14.5	T90L4	6,3
98	29,3	138	3,7	A_70_2_29.3	T90S2	12
98	29,3	139	3,7	A_70_2_29.3	T80C2	12
97	9,7	140	1,2	A_45_2_9.7	T100A6	5
97	9,7	140	1,2	A_45_2_9.7	T90LB6	5
97	29,8	141	1,3	A_50_2_29.8	T90S2	6,3
96	29,8	141	1,3	A_50_2_29.8	T80C2	6,3
95	30,2	143	1,0	A_45_2_30.2	T90S2	5
95	30,2	143	1,0	A_45_2_30.2	T80C2	5
95	9,9	143	2,0	A_55_2_9.9	T100A6	7
95	9,9	143	2,0	A_55_2_9.9	T90LB6	7
95	9,9	143	12,0	A_100_2_9.9	T100A6	23
94	10	145	3,6	A_70_2_10	T100A6	12
94	10	145	3,6	A_70_2_10	T90LB6	12
94	10	145	5,6	A_80_2_10	T100A6	15
93	15,3	146	0,7	A_41_2_15.3	T90L4	4,5
93	15,3	146	3,6	A_70_2_15.3	T90L4	12

1.7 - Motoréducteurs

1.7 - Motorreductores

1.7 - Motorredutores

n_2 min^{-1}	ir	T2 Nm	FS'			1.5 kW	Ptn kW
93	10,1	146	2,7	A_60_2_10.1		T100A6	9,6
93	10,1	146	2,7	A_60_2_10.1		T90LB6	9,6
92	15,5	148	1,9	A_55_2_15.5		T90L4	7
92	15,5	148	2,7	A_60_2_15.5		T90L4	9,6
91	31,6	146	2,8	A_60_3_31.6		T90S2	6,9
91	31,6	146	6,0	A_80_3_31.6		T90S2	10,7
91	31,6	147	2,8	A_60_3_31.6		T80C2	6,9
91	31,6	147	5,9	A_80_3_31.6		T80C2	10,7
91	31,8	150	1,8	A_55_2_31.8		T90S2	7
90	10,4	151	1,2	A_50_2_10.4		T100A6	6,3
90	10,4	151	1,2	A_50_2_10.4		T90LB6	6,3
90	31,8	151	1,8	A_55_2_31.8		T80C2	7
89	32,2	152	2,4	A_60_2_32.2		T90S2	9,6
89	32,3	149	1,8	A_55_3_32.3		T90S2	5
89	32,3	149	10,5	A_90_3_32.3		T90S2	12,4
89	32,2	153	2,4	A_60_2_32.2		T80C2	9,6
89	32,4	150	1,3	A_50_3_32.4		T90S2	4,5
89	32,3	150	1,8	A_55_3_32.3		T80C2	5
89	32,3	150	10,5	A_90_3_32.3		T80C2	12,4
89	32,5	150	11,5	A_100_3_32.5		T90S2	18,5
89	32,4	150	1,3	A_50_3_32.4		T80C2	4,5
86	33,6	159	1,1	A_50_2_33.6		T90S2	6,3
86	33,6	159	3,2	A_70_2_33.6		T90S2	12
86	16,7	159	1,8	A_55_2_16.7		T90L4	7
85	33,6	159	1,1	A_50_2_33.6		T80C2	6,3
85	33,6	159	3,2	A_70_2_33.6		T80C2	12
85	16,8	160	1,2	A_50_2_16.8		T90L4	6,3
85	11,1	161	1,8	A_55_2_11.1		T90LB6	7
85	11,1	161	1,8	A_55_2_11.1		T100A6	7
85	11,1	161	5,2	A_80_2_11.1		T100A6	15
85	11,1	161	10,9	A_100_2_11.1		T100A6	23
85	16,9	161	1,0	A_45_2_16.9		T90L4	5
84	34,3	159	9,9	A_90_3_34.3		T90S2	12,4
84	34,3	159	9,9	A_90_3_34.3		T80C2	12,4
83	11,3	164	2,4	A_60_2_11.3		T100A6	9,6
83	11,3	164	2,4	A_60_2_11.3		T90LB6	9,6
81	35,6	165	1,1	A_50_3_35.6		T90S2	4,5
81	35,7	165	2,3	A_60_3_35.7		T90S2	6,9
81	35,7	165	5,3	A_80_3_35.7		T90S2	10,7
81	35,6	165	1,1	A_50_3_35.6		T80C2	4,5
80	35,7	166	2,3	A_60_3_35.7		T80C2	6,9
80	35,7	166	5,3	A_80_3_35.7		T80C2	10,7
80	17,8	169	3,2	A_70_2_17.8		T90L4	12
80	11,7	169	11,2	A_90_2_11.7		T100A6	18
80	35,9	170	1,6	A_55_2_35.9		T90S2	7
80	35,9	170	1,6	A_55_2_35.9		T80C2	7
80	11,8	171	3,3	A_70_2_11.8		T100A6	12
80	11,8	171	3,3	A_70_2_11.8		T90LB6	12
79	18	171	1,7	A_55_2_18		T90L4	7
79	36,4	168	10,6	A_100_3_36.4		T90S2	18,5
79	18,2	173	1,1	A_50_2_18.2		T90L4	6,3
78	18,3	174	2,2	A_60_2_18.3		T90L4	9,6
78	12,1	175	1,0	A_45_2_12.1		T90LB6	5
78	12,1	175	1,0	A_45_2_12.1		T100A6	5
78	12,1	175	10,2	A_100_2_12.1		T100A6	23
78	37,1	172	3,1	A_70_3_37.1		T90S2	8,6
77	37,2	176	2,1	A_60_2_37.2		T90S2	9,6
77	37,1	172	3,1	A_70_3_37.1		T80C2	8,6
77	37,3	176	0,9	A_45_2_37.3		T90S2	5
77	37,2	176	2,1	A_60_2_37.2		T80C2	9,6
77	12,2	177	1,7	A_55_2_12.2		T100A6	7
77	12,2	177	1,7	A_55_2_12.2		T90LB6	7
77	37,3	177	0,9	A_45_2_37.3		T80C2	5
76	18,7	178	1,0	A_45_2_18.7		T90L4	5
76	12,4	180	2,3	A_60_2_12.4		T100A6	9,6
76	12,4	180	2,3	A_60_2_12.4		T90LB6	9,6
76	12,4	180	4,7	A_80_2_12.4		T100A6	15
76	38,1	176	1,5	A_55_3_38.1		T90S2	5
75	38,1	177	1,5	A_55_3_38.1		T80C2	5
75	12,5	181	1,1	A_50_2_12.5		T90LB6	6,3
75	12,5	181	1,1	A_50_2_12.5		T100A6	6,3
75	12,5	181	3,1	A_70_2_12.5		T90LB6	12
75	12,5	181	3,1	A_70_2_12.5		T100A6	12
74	38,7	183	2,9	A_70_2_38.7		T90S2	12
74	38,7	184	2,9	A_70_2_38.7		T80C2	12
74	19,4	185	1,6	A_55_2_19.4		T90L4	7
73	19,7	188	2,1	A_60_2_19.7		T90L4	9,6
72	40,2	190	1,3	A_55_2_40.2		T90S2	7
71	40,3	187	2,0	A_60_3_40.3		T90S2	6,9
71	40,3	186	4,7	A_80_3_40.3		T90S2	10,7

n_2 min^{-1}	ir	T2 Nm	FS'			1.5 kW	Ptn kW
71	40,2	191	1,3	A_55_2_40.2		T80C2	7
71	40,3	187	2,0	A_60_3_40.3		T80C2	6,9
71	40,3	187	4,7	A_80_3_40.3		T80C2	10,7
71	13,2	191	10,0	A_90_2_13.2		T100A6	18
71	40,5	187	1,0	A_50_3_40.5		T90S2	4,5
71	40,6	192	1,9	A_60_2_40.6		T90S2	9,6
71	40,6	188	9,7	A_100_3_40.6		T90S2	18,5
71	40,5	188	1,0	A_50_3_40.5		T80C2	4,5
71	40,6	193	1,9	A_60_2_40.6		T80C2	9,6
70	13,4	194	3,0	A_70_2_13.4		T90LB6	12
70	13,4	194	3,0	A_70_2_13.4		T100A6	12
70	20,5	195	2,8	A_70_2_20.5		T90L4	12
70	6,6	195	1,8	A_60_2_6.6		T132M12	9,6
70	13,5	195	1,6	A_55_2_13.5		T90LB6	7
70	13,5	195	1,6	A_55_2_13.5		T100A6	7
69	41,4	192	0,9	A_45_3_41.4		T80C2	4,1
69	20,8	198	1,0	A_50_2_20.8		T90L4	6,3
69	41,9	194	2,8	A_70_3_41.9		T90S2	8,6
69	6,7	198	3,6	A_80_2_6.7		T132M12	15
69	42	194	1,4	A_55_3_42		T90S2	5
69	42	194	11,6	A_110_3_42		T90S2	19,5
69	41,9	195	2,8	A_70_3_41.9		T80C2	8,6
68	42	195	1,4	A_55_3_42		T80C2	5
68	42,2	199	2,7	A_70_2_42.2		T90S2	12
68	42,2	200	2,7	A_70_2_42.2		T80C2	12
68	21,1	201	1,5	A_55_2_21.1		T90L4	7
67	42,9	199	7,9	A_90_3_42.9		T90S2	12,4
67	42,9	199	7,9	A_90_3_42.9		T80C2	12,4
67	14,1	204	9,1	A_100_2_14.1		T100A6	23
67	21,5	205	0,9	A_45_2_21.5		T90L4	5
66	14,2	206	0,9	A_45_2_14.2		T90LB6	5
66	14,2	206	0,9	A_45_2_14.2		T100A6	5
66	14,2	206	4,3	A_80_2_14.2		T100A6	15
66	14,3	207	2,0	A_60_2_14.3		T100A6	9,6
66	14,3	207	2,0	A_60_2_14.3		T90LB6	9,6
66	14,3	207	9,5	A_90_2_14.3		T100A6	18
65	44	204	4,3	A_80_3_44		T90S2	10,7
65	44	204	4,3	A_80_3_44		T80C2	10,7
65	14,5	210	0,9	A_50_2_14.5		T100A6	6,3
65	14,5	210	0,9	A_50_2_14.5		T90LB6	6,3
65	22,1	210	2,1	A_60_2_22.1		T90L4	9,6
64	44,6	207	0,8	A_45_3_44.6		T80C2	4,1
64	45,1	209	2,0	A_60_3_45.1		T90S2	6,9
64	45,2	214	1,7	A_60_2_45.2		T90S2	9,6
64	45,2	209	9,0	A_100_3_45.2		T90S2	18,5
64	45,1	209	2,0	A_60_3_45.1		T80C2	6,9
64	45,2	214	1,7	A_60_2_45.2		T80C2	9,6
63	45,4	215	1,2	A_55_2_45.4		T90S2	7
63	22,6	215	1,1	A_55_2_22.6		T90L4	7
63	45,4	215	1,2	A_55_2_45.4		T80C2	7
63	45,9	217	0,7	A_45_2_45.9		T90S2	5
63	15	217	11,5	A_110_2_15		T100A6	25,5
63	45,9	218	0,7	A_45_2_45.9		T80C2	5
63	7,36	222	1,3	A_80_1_7.36		T132M12	14
62	46,2	214	0,9	A_50_3_46.2		T90S2	4,5
62	23	214	8,2	A_90_3_23		T90L4	12,4
62	7,4	219	3,4	A_80_2_7.4		T132M12	15
62	46,2	214	0,9	A_50_3_46.2		T80C2	4,5
62	15,2	220	4,2	A_80_2_15.2		T100A6	15
61	15,3	222	2,6	A_70_2_15.3		T90LB6	12
61	15,3	222	2,6	A_70_2_15.3		T100A6	12
61	46,9	217	1,2	A_55_3_46.9		T90S2	5
61	7,5	222	1,6	A_60_2_7.5		T132M12	9,6
61	47	222	2,4	A_70_2_47		T90S2	12
61	46,9	218	1,2	A_55_3_46.9		T80C2	5
61	47,1	218	10,7	A_110_3_47.1		T90S2	19,5
61	47	223	2,4	A_70_2_47		T80C2	12
61	23,5	224	1,9	A_70_2_23.5		T90L4	12
61	15,5	224	1,4	A_55_2_15.5		T90LB6	7
61	15,5	224	1,4	A_55_2_15.5		T100A6	7
61	15,5	224	2,0	A_60_2_15.5		T100A6	9,6
61	15,5	224	2,0	A_60_2_15.5		T90LB6	9,6
61	23,6	220	11,4	A_110_3_23.6		T90L4	19,5
60	23,8	227	0,9	A_50_2_23.8		T90L4	6,3
60	48,2	223	7,1	A_90_3_48.2		T90S2	12,4
60	48,2	224	7,0	A_90_3_48.2		T80C2	12,4
59	15,9	230	8,4	A_100_2_15.9		T100A6	23
59	7,8	231	3,3	A_80_2_7.8		T132M12	15
58	7,9	234	1,6	A_60_2_7.9		T132M12	9,6
58	49,6	230	1,2	A_55_3_49.6		T90S2	5

1.7 - Motoréducteurs

n_2 min^{-1}	ir	T2 Nm	FS'			1.5 kW	Ptn kW
58	49,6	230	1,2	A_55_3_49.6	T80C2	5
58	16,3	236	8,3	A_90_2_16.3	T100A6	18
57	16,5	239	9,6	A_110_2_16.5	T100A6	25,5
57	50,8	235	0,8	A_50_3_50.8	T90S2	4,5
57	50,9	236	2,3	A_70_3_50.9	T90S2	8,6
57	50,9	236	3,7	A_80_3_50.9	T90S2	10,7
57	50,9	236	11,5	A_120_3_50.9	T90S2	22,1
57	25,3	241	1,9	A_60_2_25.3	T90L4	9,6
57	50,8	236	0,8	A_50_3_50.8	T80C2	4,5
56	51	236	1,8	A_60_3_51	T90S2	6,9
56	50,9	236	2,3	A_70_3_50.9	T80C2	8,6
56	50,9	236	3,7	A_80_3_50.9	T80C2	10,7
56	16,7	242	1,3	A_55_2_16.7	T90LB6	7
56	16,7	242	1,3	A_55_2_16.7	T100A6	7
56	51	237	1,7	A_60_3_51	T80C2	6,9
56	16,8	243	0,8	A_50_2_16.8	T100A6	6,3
56	16,8	243	0,8	A_50_2_16.8	T90LB6	6,3
56	16,9	245	0,7	A_45_2_16.9	T90LB6	5
56	16,9	245	0,7	A_45_2_16.9	T100A6	5
56	51,6	240	0,8	A_45_3_51.6	T80C2	4,1
56	51,8	240	9,8	A_110_3_51.8	T90S2	19,5
55	8,3	251	1,0	A_80_1_8.3	T132M12	14
55	25,9	247	0,8	A_50_2_25.9	T90L4	6,3
55	52,3	242	6,5	A_90_3_52.3	T90S2	12,4
55	52,4	248	1,6	A_70_2_52.4	T90S2	12
55	52,3	243	6,5	A_90_3_52.3	T80C2	12,4
55	52,4	248	1,6	A_70_2_52.4	T80C2	12
54	52,9	245	2,2	A_70_3_52.9	T90S2	8,6
54	52,9	245	7,9	A_100_3_52.9	T90S2	18,5
54	52,9	246	2,2	A_70_3_52.9	T80C2	8,6
54	26,6	253	2,2	A_70_2_26.6	T90L4	12
54	17,5	253	7,7	A_90_2_17.5	T100A6	18
54	17,5	253	9,9	A_110_2_17.5	T100A6	25,5
53	17,6	255	7,6	A_100_2_17.6	T100A6	23
53	17,7	256	11,7	A_120_2_17.7	T100A6	33
53	54,3	251	0,8	A_50_3_54.3	T90S2	4,5
53	54,3	251	1,1	A_55_3_54.3	T90S2	5
53	8,7	257	3,1	A_80_2_8.7	T132M12	15
53	54,3	252	0,8	A_50_3_54.3	T80C2	4,5
53	54,3	252	1,1	A_55_3_54.3	T80C2	5
53	17,8	258	2,3	A_70_2_17.8	T90LB6	12
53	17,8	258	2,3	A_70_2_17.8	T100A6	12
52	55,1	255	3,4	A_80_3_55.1	T90S2	10,7
52	18	261	1,2	A_55_2_18	T100A6	7
52	18	261	1,2	A_55_2_18	T90LB6	7
52	27,4	255	9,8	A_110_3_27.4	T90L4	19,5
52	55,2	255	1,6	A_60_3_55.2	T90S2	6,9
52	55,1	256	3,4	A_80_3_55.1	T80C2	10,7
52	55,2	256	1,6	A_60_3_55.2	T80C2	6,9
52	18,1	262	3,6	A_80_2_18.1	T100A6	15
52	55,5	257	9,1	A_110_3_55.5	T90S2	19,5
52	8,9	263	1,4	A_60_2_8.9	T132M12	9,6
52	18,2	263	0,8	A_50_2_18.2	T90LB6	6,3
52	18,2	263	0,8	A_50_2_18.2	T100A6	6,3
52	27,7	264	1,1	A_55_2_27.7	T90L4	7
51	18,3	265	1,6	A_60_2_18.3	T100A6	9,6
51	18,3	265	1,6	A_60_2_18.3	T90LB6	9,6
51	28	261	1,8	A_60_3_28	T90L4	6,9
51	28	261	3,7	A_80_3_28	T90L4	10,7
51	28,1	267	1,5	A_60_2_28.1	T90L4	9,6
51	56,7	262	7,6	A_100_3_56.7	T90S2	18,5
50	57,1	264	10,5	A_120_3_57.1	T90S2	22,1
50	57,2	270	1,5	A_70_2_57.2	T90S2	12
50	18,7	271	0,7	A_45_2_18.7	T90LB6	5
50	18,7	271	0,7	A_45_2_18.7	T100A6	5
50	28,5	266	0,8	A_50_3_28.5	T90L4	4,5
50	57,2	271	1,5	A_70_2_57.2	T80C2	12
50	28,8	268	6,5	A_90_3_28.8	T90L4	12,4
49	29,1	271	7,3	A_100_3_29.1	T90L4	18,5
49	29,3	279	2,0	A_70_2_29.3	T90L4	12
49	19,3	279	10,7	A_120_2_19.3	T100A6	33
48	19,4	281	1,2	A_55_2_19.4	T90LB6	7
48	19,4	281	1,2	A_55_2_19.4	T100A6	7
48	19,4	281	3,4	A_80_2_19.4	T100A6	15
48	59,8	277	2,0	A_70_3_59.8	T90S2	8,6
48	29,8	284	0,7	A_50_2_29.8	T90L4	6,3
48	59,8	278	1,9	A_70_3_59.8	T80C2	8,6
48	60,3	279	1,4	A_60_3_60.3	T90S2	6,9
48	19,7	285	1,5	A_60_2_19.7	T100A6	9,6
48	19,7	285	1,5	A_60_2_19.7	T90LB6	9,6

1.7 - Motorreductores

n_2 min^{-1}	ir	T2 Nm	FS'			1.5 kW	Ptn kW
48	60,3	280	1,4	A_60_3_60.3	T80C2	6,9
47	60,3	287	8,7	A_110_2_19.8	T100A6	25,5
47	60,3	288	5,7	A_90_2_19.9	T100A6	18
47	60,3	288	6,7	A_100_2_19.9	T100A6	23
47	60,3	286	0,9	A_55_3_61.8	T90S2	5
47	60,3	286	5,7	A_90_3_61.8	T90S2	12,4
47	60,3	286	8,2	A_110_3_61.8	T90S2	19,5
46	60,3	287	0,9	A_55_3_61.8	T80C2	5
46	60,3	287	5,6	A_90_3_61.8	T80C2	12,4
46	60,3	288	9,9	A_120_3_62.2	T90S2	22,1
46	60,3	297	2,0	A_70_2_20.5	T100A6	12
46	60,3	297	2,0	A_70_2_20.5	T90LB6	12
45	60,3	301	1,3	A_70_2_63.6	T90S2	12
45	60,3	294	1,6	A_60_3_31.6	T90L4	6,9
45	60,3	294	3,3	A_80_3_31.6	T90L4	10,7
45	60,3	302	1,3	A_70_2_63.6	T80C2	12
45	60,3	303	1,0	A_55_2_31.8	T90L4	7
45	60,3	304	9,9	A_120_2_21	T100A6	33
45	60,3	298	6,7	A_100_3_64.5	T90S2	18,5
45	60,3	306	1,1	A_55_2_21.1	T90LB6	7
45	60,3	306	1,1	A_55_2_21.1	T100A6	7
44	60,3	306	1,3	A_60_2_32.2	T90L4	9,6
44	60,3	301	1,0	A_55_3_32.3	T90L4	5
44	60,3	301	5,8	A_90_3_32.3	T90L4	12,4
44	60,3	302	0,9	A_55_3_65.2	T90S2	5
44	60,3	302	0,7	A_50_3_32.4	T90L4	4,5
44	60,3	308	5,5	A_90_2_21.3	T100A6	18
44	60,3	303	0,9	A_55_3_65.2	T80C2	5
44	60,3	303	6,6	A_100_3_32.5	T90L4	18,5
44	60,3	304	2,9	A_80_3_65.6	T90S2	10,7
44	60,3	304	7,7	A_110_3_65.6	T90S2	19,5
44	60,3	305	2,9	A_80_3_65.6	T80C2	10,7
44	60,3	306	8,2	A_110_3_32.8	T90L4	19,5
43	60,3	307	5,3	A_90_3_66.3	T90S2	12,4
43	60,3	308	5,3	A_90_3_66.3	T80C2	12,4
43	60,3	316	7,3	A_110_2_21.8	T100A6	25,5
43	60,3	320	1,8	A_70_2_33.6	T90L4	12
43	60,3	313	1,7	A_70_3_67.7	T90S2	8,6
43	60,3	320	1,5	A_60_2_22.1	T100A6	9,6
43	60,3	320	1,5	A_60_2_22.1	T90LB6	9,6
43	60,3	320	9,4	A_120_2_22.1	T100A6	33
42	60,3	314	1,7	A_70_3_67.7	T80C2	8,6
42	60,3	321	6,0	A_100_2_22.2	T100A6	23
42	60,3	320	5,5	A_90_3_34.3	T90L4	12,4
42	60,3	327	0,8	A_55_2_22.6	T100A6	7
42	60,3	327	0,8	A_55_2_22.6	T90LB6	7
41	60,3	329	3,0	A_80_2_22.7	T100A6	15
41	60,3	326	5,8	A_90_3_23	T90LB6	12,4
41	60,3	326	5,8	A_90_3_23	T100A6	12,4
41	60,3	334	9,0	A_120_2_23.1	T100A6	33
40	60,3	331	4,9	A_90_3_71.5	T90S2	12,4
40	60,3	332	4,9	A_90_3_71.5	T80C2	12,4
40	60,3	333	1,3	A_60_3_35.7	T90L4	6,9
40	60,3	333	2,9	A_80_3_35.7	T90L4	10,7
40	60,3	340	1,4	A_70_2_23.5	T90LB6	12
40	60,3	340	1,4	A_70_2_23.5	T100A6	12
40	60,3	342	0,9	A_55_2_35.9	T90L4	7
40	60,3	342	5,7	A_90_2_23.6	T100A6	18
40	60,3	335	7,0	A_110_3_72.3	T90S2	19,5
40	60,3	335	7,5	A_110_3_23.6	T100A6	19,5
40	60,3	335	7,5	A_110_3_23.6	T90LB6	19,5
40	60,3	336	0,8	A_55_3_72.5	T90S2	5
40	60,3	335	1,6	A_70_3_72.5	T90S2	8,6
40	60,3	336	8,6	A_120_3_72.6	T90S2	22,1
40	60,3	336	1,2	A_60_3_72.7	T90S2	6,9
40	60,3	336	7,4	A_110_3_36.1	T90L4	19,5
40	60,3	336	0,8	A_55_3_72.5	T80C2	5
40	60,3	337	1,6	A_70_3_72.5	T80C2	8,6
39	60,3	338	1,2	A_60_3_72.7	T80C2	6,9
39	60,3	339	5,9	A_100_3_36.4	T90L4	18,5
39	60,3	347	8,6	A_120_2_24	T100A6	33
39	60,3	341	5,8	A_100_3_73.6	T90S2	18,5
39	60,3	349	6,6	A_110_2_24.1	T100A6	25,5
39	60,3	350	5,5	A_100_2_24.2	T100A6	23
39	60,3	346	1,7	A_70_3_37.1	T90L4	8,6
38	60,3	354	1,2	A_60_2_37.2	T90L4	10,6
38	60,3	348	4,7	A_90_3_75.3	T90S2	12,4
38	60,3	350	4,6	A_90_3_75.3	T80C2	12,4
38	60,3	352	2,5	A_80_3_76	T90S2	10,7
38	60,3	353	2,5	A_80_3_76	T80C2	10,7

1.7 - Motorredutores

1.7 - Motoréducteurs

1.7 - Motorreductores

1.7 - Motorredutores

n_2 min^{-1}	ir	T2 Nm	FS'			1.5 kW	Ptn kW
38	60,3	361	2,8	A_80_2_24.9	T100A6		15
38	60,3	355	0,8	A_55_3_38.1	T90L4		5
37	60,3	358	4,5	A_90_3_77.3	T90S2		12,4
37	60,3	359	6,5	A_110_3_77.5	T90S2		19,5
37	60,3	366	1,3	A_60_2_25.3	T100A6		9,6
37	60,3	366	1,3	A_60_2_25.3	T90LB6		9,6
37	60,3	359	4,5	A_90_3_77.3	T80C2		12,4
37	60,3	359	8,2	A_120_3_77.7	T90S2		22,1
37	60,3	368	1,6	A_70_2_38.7	T90L4		12
37	60,3	364	1,1	A_60_3_78.6	T90S2		6,9
37	60,3	365	1,1	A_60_3_78.6	T80C2		6,9
37	60,3	365	5,4	A_100_3_78.9	T90S2		18,5
36	60,3	378	4,6	A_90_2_26.1	T100A6		18
36	60,3	383	0,7	A_55_2_40.2	T90L4		7
35	60,3	375	1,1	A_60_3_40.3	T90L4		6,9
35	60,3	376	2,6	A_80_3_40.3	T90L4		10,7
35	60,3	377	6,5	A_110_3_81.4	T90S2		19,5
35	60,3	385	1,6	A_70_2_26.6	T100A6		12
35	60,3	385	1,6	A_70_2_26.6	T90LB6		12
35	60,3	386	1,1	A_60_2_40.6	T90L4		11,6
35	60,3	378	5,2	A_100_3_40.6	T90L4		18,5
35	60,3	379	8,7	A_120_3_40.7	T90L4		22,1
35	60,3	380	2,3	A_80_3_82.2	T90S2		10,7
35	60,3	380	8,0	A_120_3_82.2	T90S2		22,1
35	60,3	382	2,3	A_80_3_82.2	T80C2		10,7
35	60,3	391	7,7	A_120_2_27	T100A6		33
35	60,3	385	1,4	A_70_3_83.2	T90S2		8,6
35	60,3	386	1,4	A_70_3_83.2	T80C2		8,6
34	60,3	388	6,4	A_110_3_27.4	T100A6		19,5
34	60,3	388	6,4	A_110_3_27.4	T90LB6		19,5
34	60,3	390	1,5	A_70_3_41.9	T90L4		8,6
34	60,3	400	6,5	A_110_2_27.6	T100A6		25,5
34	60,3	391	0,8	A_55_3_42	T90L4		5
34	60,3	391	6,4	A_110_3_42	T90L4		19,5
34	60,3	401	0,8	A_55_2_27.7	T100A6		7
34	60,3	401	0,8	A_55_2_27.7	T90LB6		7
34	60,3	402	1,5	A_70_2_42.2	T90L4		12
34	60,3	397	1,3	A_60_3_28	T90LB6		6,9
34	60,3	397	1,3	A_60_3_28	T100A6		6,9
34	60,3	397	2,7	A_80_3_28	T90LB6		10,7
34	60,3	397	2,7	A_80_3_28	T100A6		10,7
33	60,3	398	4,1	A_90_3_86	T90S2		12,4
33	60,3	407	1,1	A_60_2_28.1	T90LB6		9,6
33	60,3	407	1,1	A_60_2_28.1	T100A6		9,6
33	60,3	399	4,1	A_90_3_86	T80C2		12,4
33	60,3	400	4,4	A_90_3_42.9	T90L4		12,4
33	60,3	410	4,7	A_100_2_28.3	T100A6		23
33	60,3	416	4,2	A_90_2_28.7	T100A6		18
33	60,3	408	6,0	A_110_3_88.2	T90S2		19,5
33	60,3	408	4,7	A_90_3_28.8	T90LB6		12,4
33	60,3	408	4,7	A_90_3_28.8	T100A6		12,4
33	60,3	418	2,4	A_80_2_28.9	T100A6		15
33	60,3	418	7,2	A_120_2_28.9	T100A6		33
33	60,3	410	2,4	A_80_3_44	T90L4		10,7
32	60,3	413	4,8	A_100_3_29.1	T100A6		18,5
32	60,3	413	4,8	A_100_3_29.1	T90LB6		18,5
32	60,3	414	1,3	A_70_3_89.5	T90S2		8,6
32	60,3	424	1,5	A_70_2_29.3	T100A6		12
32	60,3	424	1,5	A_70_2_29.3	T90LB6		12
32	60,3	415	1,3	A_70_3_89.5	T80C2		8,6
32	60,3	416	2,1	A_80_3_90	T90S2		10,7
32	60,3	418	2,1	A_80_3_90	T80C2		10,7
32	60,3	418	1,0	A_60_3_90.4	T90S2		6,9
32	60,3	429	7,0	A_120_2_29.6	T100A6		33
32	60,3	420	1,0	A_60_3_90.4	T80C2		6,9
32	60,3	420	7,4	A_120_3_90.7	T90S2		22,1
32	60,3	420	1,1	A_60_3_45.1	T90L4		6,9
32	60,3	430	0,9	A_60_2_45.2	T90L4		12,6
32	60,3	421	4,7	A_100_3_45.2	T90L4		18,5
31	60,3	426	4,7	A_100_3_92	T90S2		18,5
31	60,3	426	7,8	A_120_3_45.7	T90L4		22,1
31	60,3	427	3,8	A_90_3_92.2	T90S2		12,4
31	60,3	436	6,0	A_110_2_30.1	T100A6		25,5
31	60,3	428	3,8	A_90_3_92.2	T80C2		12,4
31	60,3	439	4,4	A_100_2_30.3	T100A6		23
30	60,3	447	1,3	A_70_2_47	T90L4		12
30	60,3	439	5,9	A_110_3_47.1	T90L4		19,5
30	60,3	439	5,5	A_110_3_94.9	T90S2		19,5
30	60,3	446	1,2	A_70_3_96.4	T90S2		8,6
30	60,3	448	1,2	A_70_3_96.4	T80C2		8,6

n_2 min^{-1}	ir	T2 Nm	FS'			1.5 kW	Ptn kW
30	60,3	448	1,1	A_60_3_31.6	T100A6		6,9
30	60,3	448	1,1	A_60_3_31.6	T90LB6		6,9
30	60,3	448	2,4	A_80_3_31.6	T100A6		10,7
30	60,3	448	2,4	A_80_3_31.6	T90LB6		10,7
30	60,3	449	3,9	A_90_3_48.2	T90L4		12,4
30	60,3	461	0,7	A_55_2_31.8	T90LB6		7
30	60,3	461	0,7	A_55_2_31.8	T100A6		7
30	60,3	460	2,2	A_80_2_31.8	T100A6		15
30	60,3	460	3,8	A_90_2_31.8	T100A6		18
29	60,3	456	4,4	A_100_3_98.6	T90S2		18,5
29	60,3	466	1,0	A_60_2_32.2	T100A6		9,6
29	60,3	466	1,0	A_60_2_32.2	T90LB6		9,6
29	60,3	458	0,7	A_55_3_32.3	T90LB6		5
29	60,3	458	4,2	A_90_3_32.3	T100A6		12,4
29	60,3	458	4,2	A_90_3_32.3	T90LB6		12,4
29	60,3	461	4,3	A_100_3_32.5	T90LB6		18,5
29	60,3	461	4,3	A_100_3_32.5	T100A6		18,5
29	60,3	463	3,6	A_90_3_100.1	T90S2		12,4
29	60,3	464	0,8	A_60_3_100.2	T90S2		6,9
29	60,3	465	3,6	A_90_3_100.1	T80C2		12,4
29	60,3	465	5,4	A_110_3_32.8	T100A6		19,5
29	60,3	465	5,4	A_110_3_32.8	T90LB6		19,5
29	60,3	465	0,8	A_60_3_100.2	T80C2		6,9
29	60,3	466	5,2	A_110_3_100.7	T90S2		19,5
28	60,3	479	5,0	A_110_2_33.1	T100A6		25,5
28	60,3	474	1,3	A_70_3_50.9	T90L4		8,6
28	60,3	474	2,0	A_80_3_50.9	T90L4		10,7
28	60,3	474	7,0	A_120_3_50.9	T90L4		22,1
28	60,3	475	6,7	A_120_3_102.6	T90S2		22,1
28	60,3	475	1,0	A_60_3_51	T90L4		6,9
28	60,3	486	1,3	A_70_2_33.6	T90LB6		12
28	60,3	486	1,3	A_70_2_33.6	T100A6		12
28	60,3	488	6,1	A_120_2_33.7	T100A6		33
28	60,3	482	1,1	A_70_3_104.3	T90S2		8,6
28	60,3	483	5,4	A_110_3_51.8	T90L4		19,5
28	60,3	484	1,1	A_70_3_104.3	T80C2		8,6
27	60,3	485	1,8	A_80_3_104.8	T90S2		10,7
27	60,3	486	3,9	A_90_3_34.3	T90LB6		12,4
27	60,3	486	3,9	A_90_3_34.3	T100A6		12,4
27	60,3	486	1,8	A_80_3_104.8	T80C2		10,7
27	60,3	487	3,6	A_90_3_52.3	T90L4		12,4
27	60,3	499	0,9	A_70_2_52.4	T90L4		12
27	60,3	493	1,2	A_70_3_52.9	T90L4		8,6
27	60,3	493	4,0	A_100_3_52.9	T90L4		18,5
27	60,3	504	2,0	A_80_2_34.8	T100A6		15
27	60,3	494	3,4	A_90_3_106.8	T90S2		12,4
27	60,3	496	3,4	A_90_3_106.8	T80C2		12,4
27	60,3	507	3,4	A_90_2_35	T100A6		18
27	60,3	508	4,7	A_110_2_35.1	T100A6		25,5
27	60,3	499	4,9	A_110_3_107.9	T90S2		19,5
27	60,3	511	3,8	A_100_2_35.3	T100A6		23
26	60,3	506	0,9	A_60_3_35.7	T100A6		6,9
26	60,3	506	0,9	A_60_3_35.7	T90LB6		6,9
26	60,3	506	2,1	A_80_3_35.7	T90LB6		10,7
26	60,3	506	2,1	A_80_3_35.7	T100A6		10,7
26	60,3	512	4,9	A_110_3_36.1	T90LB6		19,5
26	60,3	512	4,9	A_110_3_36.1	T100A6		19,5
26	60,3	514	1,9	A_80_3_55.1	T90L4		10,7
26	60,3	514	0,9	A_60_3_55.2	T90L4		6,9
26	60,3	516	3,8	A_100_3_36.4	T100A6		18,5
26	60,3	516	3,8	A_100_3_36.4	T90LB6		18,5
26	60,3	517	5,0	A_110_3_55.5	T90L4		19,5
26	60,3	519	0,8	A_60_3_112.2	T90S2		6,9
26	60,3	521	0,8	A_60_3_112.2	T80C2		6,9
25	60,3	524	1,0	A_70_3_113.2	T90S2		8,6
25	60,3	536	5,6	A_120_2_37	T100A6		33
25	60,3	526	1,0	A_70_3_113.2	T80C2		8,6
25	60,3	526	1,2	A_70_3_37.1	T90LB6		8,6
25	60,3	526	1,2	A_70_3_37.1	T100A6		8,6
25	60,3	539	0,8	A_60_2_37.2	T100A6		9,6
25	60,3	539	0,8	A_60_2_37.2	T90LB6		9,6
25	60,3	528	3,8	A_100_3_56.7	T90L4		18,5
25	60,3	529	6,1	A_120_3_114.4	T90S2		22,1
25	60,3	532	6,2	A_120_3_57.1	T90L4		22,1
25	60,3	545	0,8	A_70_2_57.2	T90L4		12
25	60,3	534	3,2	A_90_3_115.4	T90S2		12,4
25	60,3	535	4,5	A_110_3_115.7	T90S2		19,5
25	60,3	536	3,2	A_90_3_115.4	T80C2		12,4
25	60,3	542	1,6	A_80_3_117.2	T90S2		10,7
25	60,3	555	3,2	A_90_2_38.3	T100A6		18

1.7 - Motoréducteurs

1.7 - Motorreductores

1.7 - Motorredutores

n_2 min^{-1}	ir	T2 Nm	FS'	1	2-3	1.5 kW	Ptn kW
25	60,3	555	3,5	A_100_2_38.3		T100A6	23
24	60,3	544	1,6	A_80_3_117.2		T80C2	10,7
24	60,3	545	3,6	A_100_3_117.8		T90S2	18,5
24	60,3	560	1,1	A_70_2_38.7		T90LB6	12
24	60,3	560	1,1	A_70_2_38.7		T100A6	12
24	60,3	560	4,3	A_110_2_38.7		T100A6	25,5
24	60,3	554	1,0	A_70_3_119.8		T90S2	8,6
24	60,3	556	1,0	A_70_3_119.8		T80C2	8,6
24	60,3	557	1,1	A_70_3_59.8		T90L4	8,6
24	60,3	562	0,7	A_60_3_60.3		T90L4	6,9
23	60,3	581	1,8	A_80_2_40.1		T100A6	15
23	60,3	581	2,2	A_90_2_40.1		T100A6	18
23	60,3	571	0,8	A_60_3_40.3		T100A6	6,9
23	60,3	571	0,8	A_60_3_40.3		T90LB6	6,9
23	60,3	571	1,8	A_80_3_40.3		T100A6	10,7
23	60,3	571	1,8	A_80_3_40.3		T90LB6	10,7
23	60,3	588	0,8	A_60_2_40.6		T100A6	9,6
23	60,3	588	0,8	A_60_2_40.6		T90LB6	9,6
23	60,3	576	3,4	A_100_3_40.6		T100A6	18,5
23	60,3	576	3,4	A_100_3_40.6		T90LB6	18,5
23	60,3	576	3,1	A_90_3_61.8		T90L4	12,4
23	60,3	576	4,5	A_110_3_61.8		T90L4	19,5
23	60,3	577	5,7	A_120_3_40.7		T90LB6	22,1
23	60,3	577	5,7	A_120_3_40.7		T100A6	22,1
23	60,3	578	5,7	A_120_3_124.9		T90S2	22,1
23	60,3	580	5,7	A_120_3_62.2		T90L4	22,1
23	60,3	585	2,9	A_90_3_126.4		T90S2	12,4
23	60,3	587	2,9	A_90_3_126.4		T80C2	12,4
23	60,3	589	4,1	A_110_3_127.2		T90S2	19,5
22	60,3	606	0,7	A_70_2_63.6		T90L4	12
22	60,3	594	1,1	A_70_3_41.9		T90LB6	8,6
22	60,3	594	1,1	A_70_3_41.9		T100A6	8,6
22	60,3	607	4,0	A_110_2_41.9		T100A6	25,5
22	60,3	595	4,2	A_110_3_42		T100A6	19,5
22	60,3	595	4,2	A_110_3_42		T90LB6	19,5
22	60,3	611	1,1	A_70_2_42.2		T90LB6	12
22	60,3	611	1,1	A_70_2_42.2		T100A6	12
22	60,3	599	3,3	A_100_3_129.5		T90S2	18,5
22	60,3	601	3,3	A_100_3_64.5		T90L4	18,5
22	60,3	608	3,1	A_90_3_42.9		T90LB6	12,4
22	60,3	608	3,1	A_90_3_42.9		T100A6	12,4
22	60,3	611	1,6	A_80_3_65.6		T90L4	10,7
22	60,3	611	4,3	A_110_3_65.6		T90L4	19,5
22	60,3	618	2,9	A_90_3_66.3		T90L4	12,4
21	60,3	621	1,4	A_80_3_134.3		T90S2	10,7
21	60,3	623	1,4	A_80_3_134.3		T80C2	10,7
21	60,3	624	1,7	A_80_3_44		T90LB6	10,7
21	60,3	624	1,7	A_80_3_44		T100A6	10,7
21	60,3	625	2,7	A_90_3_135		T90S2	12,4
21	60,3	626	0,9	A_70_3_135.2		T90S2	8,6
21	60,3	640	2,8	A_90_2_44.2		T100A6	18
21	60,3	627	2,7	A_90_3_135		T80C2	12,4
21	60,3	627	0,9	A_70_3_135.2		T80C2	8,6
21	60,3	631	1,0	A_70_3_67.7		T90L4	8,6
21	60,3	639	0,8	A_60_3_45.1		T90LB6	6,9
21	60,3	639	0,8	A_60_3_45.1		T100A6	6,9
21	60,3	654	1,6	A_80_2_45.2		T100A6	15
21	60,3	641	3,1	A_100_3_45.2		T90LB6	18,5
21	60,3	641	3,1	A_100_3_45.2		T100A6	18,5
21	60,3	644	3,8	A_110_3_139.2		T90S2	19,5
21	60,3	648	5,1	A_120_3_45.7		T90LB6	22,1
21	60,3	648	5,1	A_120_3_45.7		T100A6	22,1
20	60,3	672	3,4	A_110_2_46.4		T100A6	25,5
20	60,3	661	5,0	A_120_3_142.9		T90S2	22,1
20	60,3	681	0,9	A_70_2_47		T100A6	12
20	60,3	681	0,9	A_70_2_47		T90LB6	12
20	60,3	666	2,7	A_90_3_71.5		T90L4	12,4
20	60,3	668	3,9	A_110_3_47.1		T90LB6	19,5
20	60,3	668	3,9	A_110_3_47.1		T100A6	19,5
20	60,3	667	7,0	A_140_3_47.1		T100A6	38,6
19,8	60,3	672	3,6	A_110_3_145.3		T90S2	19,5
19,8	60,3	674	3,9	A_110_3_72.3		T90L4	19,5
19,7	60,3	676	0,9	A_70_3_72.5		T90L4	8,6
19,7	60,3	676	4,9	A_120_3_72.6		T90L4	22,1
19,6	60,3	681	2,9	A_100_3_147.2		T90S2	18,5
19,5	60,3	683	2,8	A_90_3_48.2		T100A6	12,4
19,5	60,3	683	2,8	A_90_3_48.2		T90LB6	12,4
19,4	60,3	686	2,9	A_100_3_73.6		T90L4	18,5
19,4	60,3	689	0,8	A_70_3_148.8		T90S2	8,6
19,3	60,3	691	0,8	A_70_3_148.8		T80C2	8,6
19,3	60,3	691	1,3	A_80_3_149.3		T90S2	10,7
19,3	60,3	691	2,5	A_90_3_149.4		T90S2	13,4
19,2	60,3	693	1,3	A_80_3_149.3		T80C2	10,7
19,2	60,3	693	2,5	A_90_3_149.4		T80C2	13,4
19,0	60,3	702	2,6	A_90_3_75.3		T90L4	12,4
18,9	60,3	721	2,3	A_90_2_49.8		T100A6	18
18,8	60,3	708	1,4	A_80_3_76		T90L4	10,7
18,7	60,3	713	3,5	A_110_3_154.1		T90S2	19,5
18,5	60,3	720	2,5	A_90_3_77.3		T90L4	12,4
18,5	60,3	721	0,9	A_70_3_50.9		T100A6	8,6
18,5	60,3	721	0,9	A_70_3_50.9		T90LB6	8,6
18,5	60,3	721	1,5	A_80_3_50.9		T90LB6	10,7
18,5	60,3	721	1,5	A_80_3_50.9		T100A6	10,7
18,5	60,3	721	4,6	A_120_3_50.9		T100A6	22,1
18,5	60,3	721	4,6	A_120_3_50.9		T90LB6	22,1
18,5	60,3	722	4,6	A_120_3_156		T90S2	22,1
18,5	60,3	722	3,6	A_110_3_77.5		T90L4	19,5
18,4	60,3	724	4,6	A_120_3_77.7		T90L4	22,1
18,2	60,3	734	3,5	A_110_3_51.8		T100A6	19,5
18,2	60,3	734	3,5	A_110_3_51.8		T90LB6	19,5
18,1	60,3	735	2,7	A_100_3_78.9		T90L4	18,5
18,0	60,3	741	2,6	A_90_3_52.3		T90LB6	12,4
18,0	60,3	741	2,6	A_90_3_52.3		T100A6	12,4
17,9	60,3	745	3,4	A_110_3_161.1		T90S2	19,5
17,8	60,3	749	2,7	A_100_3_161.8		T90S2	18,5
17,8	60,3	750	0,9	A_70_3_52.9		T90LB6	8,6
17,8	60,3	750	0,9	A_70_3_52.9		T100A6	8,6
17,8	60,3	750	2,6	A_100_3_52.9		T100A6	18,5
17,8	60,3	750	2,6	A_100_3_52.9		T90LB6	18,5
17,6	60,3	758	3,6	A_110_3_81.4		T90L4	19,5
17,5	60,3	761	2,3	A_90_3_164.5		T90S2	12,4
17,5	60,3	764	2,3	A_90_3_164.5		T80C2	12,4
17,4	60,3	766	1,3	A_80_3_82.2		T90L4	10,7
17,4	60,3	766	4,3	A_120_3_82.2		T90L4	22,1
17,2	60,3	775	0,8	A_70_3_83.2		T90L4	8,6
17,1	60,3	781	1,3	A_80_3_55.1		T100A6	10,7
17,1	60,3	781	1,3	A_80_3_55.1		T90LB6	10,7
16,9	60,3	786	3,3	A_110_3_55.5		T100A6	19,5
16,9	60,3	786	3,3	A_110_3_55.5		T90LB6	19,5
16,9	60,3	805	1,6	A_90_2_55.6		T100A6	18
16,8	60,3	792	1,1	A_80_3_171.2		T90S2	10,7
16,8	60,3	795	1,1	A_80_3_171.2		T80C2	10,7
16,6	60,3	801	2,2	A_90_3_86		T90L4	12,4
16,6	60,3	803	2,5	A_100_3_56.7		T100A6	18,5
16,6	60,3	803	2,5	A_100_3_56.7		T90LB6	18,5
16,5	60,3	809	4,1	A_120_3_57.1		T90LB6	22,1
16,5	60,3	809	4,1	A_120_3_57.1		T100A6	22,1
16,4	60,3	813	4,1	A_120_3_175.7		T90S2	22,1
16,3	60,3	819	2,4	A_100_3_177.1		T90S2	18,5
16,3	60,3	819	3,1	A_110_3_177.1		T90S2	19,5
16,2	60,3	822	3,3	A_110_3_88.2		T90L4	19,5
16,0	60,3	833	0,7	A_70_3_89.5		T90L4	8,6
15,9	60,3	838	1,2	A_80_3_90		T90L4	10,7
15,8	60,3	842	3,9	A_120_3_182		T90S2	22,1
15,8	60,3	845	3,9	A_120_3_90.7		T90L4	22,1
15,7	60,3	848	0,8	A_70_3_59.8		T100A6	8,6
15,7	60,3	848	0,8	A_70_3_59.8		T90LB6	8,6
15,6	60,3	852	5,5	A_140_3_60.1		T100A6	38,6
15,5	60,3	857	2,3	A_100_3_92		T90L4	18,5
15,5	60,3	859	2,1	A_90_3_92.2		T90L4	12,4
15,3	60,3	873	2,0	A_90_3_188.6		T90S2	12,4
15,2	60,3	876	2,0	A_90_3_188.6		T80C2	12,4
15,2	60,3	876	2,2	A_90_3_61.8		T90LB6	12,4
15,2	60,3	876	2,2	A_90_3_61.8		T100A6	12,4
15,2	60,3	876	3,0	A_110_3_61.8		T100A6	19,5
15,2	60,3	876	3,0	A_110_3_61.8		T90LB6	19,5
15,1	60,3	882	3,7	A_120_3_62.2		T90LB6	22,1
15,1	60,3	882	3,7	A_120_3_62.2		T100A6	22,1
15,1	60,3	884	3,1	A_110_3_94.9		T90L4	19,5
15,0	60,3	908	1,4	A_90_2_62.7		T100A6	18
14,9	60,3	897	2,8	A_110_3_193.8		T90S2	19,5
14,6	60,3	912	3,6	A_120_3_197.1		T90S2	22,1
14,6	60,3	914	1,0	A_80_3_197.5		T90S2	10,7
14,6	60,3	915	2,2	A_100_3_64.5		T90LB6	18,5
14,6	60,3	915	2,2	A_100_3_64.5		T100A6	18,5
14,5	60,3	917	0,9	A_80_3_197.5		T80C2	10,7
14,5	60,3	919	2,2	A_100_3_98.6		T90L4	18,5
14,3	60,3	930	1,1	A_80_3_65.6		T90LB6	10,7
14,3	60,3	930	1,1	A_80_3_65.6		T100A6	10,7
14,3	60,3	930	2,8	A_110_3_65.6		T90LB6	19,5

1.7 - Motoréducteurs

1.7 - Motorreductores

1.7 - Motorredutores

n_2 min^{-1}	ir	T2 Nm	FS'			1.5 kW	Ptn kW
14,3	60,3	930	2,8	A_110_3_65.6	T100A6	19,5
14,3	60,3	932	2,0	A_90_3_100.1	T90L4	12,4
14,2	60,3	938	2,9	A_110_3_100.7	T90L4	19,5
14,2	60,3	940	2,1	A_90_3_66.3	T100A6	12,4
14,2	60,3	940	2,1	A_90_3_66.3	T90LB6	12,4
14,1	60,3	945	2,1	A_100_3_204.2	T90S2	18,5
14,1	60,3	948	3,5	A_120_3_205	T90S2	22,1
13,9	60,3	956	3,5	A_120_3_102.6	T90L4	22,1
13,7	60,3	976	1,0	A_80_3_104.8	T90L4	10,7
13,4	60,3	993	2,5	A_110_3_214.6	T90S2	19,5
13,4	60,3	995	1,9	A_90_3_106.8	T90L4	12,4
13,4	60,3	997	0,9	A_80_3_215.4	T90S2	10,7
13,3	60,3	1000	0,9	A_80_3_215.4	T80C2	10,7
13,3	60,3	1006	2,7	A_110_3_107.9	T90L4	19,5
13,2	60,3	1006	1,7	A_90_3_217.6	T90S2	12,4
13,2	60,3	1030	1,0	A_80_2_34.8	T132M12	15
13,2	60,3	1010	1,7	A_90_3_217.6	T80C2	12,4
13,2	60,3	1013	1,9	A_90_3_71.5	T90LB6	12,4
13,2	60,3	1013	1,9	A_90_3_71.5	T100A6	12,4
13,0	60,3	1025	2,5	A_110_3_72.3	T100A6	19,5
13,0	60,3	1025	2,5	A_110_3_72.3	T90LB6	19,5
13,0	60,3	1027	3,2	A_120_3_222	T90S2	22,1
13,0	60,3	1029	3,2	A_120_3_72.6	T90LB6	22,1
13,0	60,3	1029	3,2	A_120_3_72.6	T100A6	22,1
12,8	60,3	1043	1,9	A_100_3_73.6	T90LB6	18,5
12,8	60,3	1043	1,9	A_100_3_73.6	T100A6	18,5
12,7	60,3	1047	2,4	A_110_3_223.6	T90S2	19,5
12,7	60,3	1047	4,5	A_140_3_73.9	T100A6	38,6
12,5	60,3	1065	1,9	A_100_3_230.2	T90S2	18,5
12,5	60,3	1066	3,1	A_120_3_114.4	T90L4	22,1
12,5	60,3	1068	1,8	A_90_3_75.3	T90LB6	12,4
12,5	60,3	1068	1,8	A_90_3_75.3	T100A6	12,4
12,4	60,3	1075	1,8	A_90_3_115.4	T90L4	12,4
12,4	60,3	1077	1,0	A_80_3_76	T90LB6	10,7
12,4	60,3	1077	1,0	A_80_3_76	T100A6	10,7
12,4	60,3	1078	2,5	A_110_3_115.7	T90L4	19,5
12,2	60,3	1092	0,9	A_80_3_117.2	T90L4	10,7
12,2	60,3	1095	1,8	A_90_3_77.3	T90LB6	12,4
12,2	60,3	1095	1,8	A_90_3_77.3	T100A6	12,4
12,1	60,3	1098	1,8	A_100_3_117.8	T90L4	18,5
12,1	60,3	1098	1,6	A_90_3_237.4	T90S2	12,4
12,1	60,3	1098	2,4	A_110_3_77.5	T100A6	19,5
12,1	60,3	1098	2,4	A_110_3_77.5	T90LB6	19,5
12,1	60,3	1101	3,0	A_120_3_77.7	T100A6	22,1
12,1	60,3	1101	3,0	A_120_3_77.7	T90LB6	22,1
12,1	60,3	1102	1,6	A_90_3_237.4	T80C2	12,4
12,0	60,3	1109	0,8	A_80_3_239.8	T90S2	10,7
12,0	60,3	1113	0,8	A_80_3_239.8	T80C2	10,7
11,9	60,3	1119	1,8	A_100_3_78.9	T100A6	18,5
11,9	60,3	1119	1,8	A_100_3_78.9	T90LB6	18,5
11,7	60,3	1135	4,1	A_140_3_80.1	T100A6	38,6
11,6	60,3	1154	2,3	A_110_3_81.4	T90LB6	19,5
11,6	60,3	1154	2,3	A_110_3_81.4	T100A6	19,5
11,5	60,3	1160	2,2	A_110_3_247.5	T90S2	19,5
11,5	60,3	1187	0,9	A_80_2_40.1	T132M12	15
11,5	60,3	1164	2,8	A_120_3_124.9	T90L4	22,1
11,4	60,3	1165	0,9	A_80_3_82.2	T90LB6	10,7
11,4	60,3	1165	0,9	A_80_3_82.2	T100A6	10,7
11,4	60,3	1164	2,8	A_120_3_82.2	T100A6	22,1
11,4	60,3	1164	2,8	A_120_3_82.2	T90LB6	22,1
11,3	60,3	1178	1,6	A_90_3_126.4	T90L4	12,4
11,3	60,3	1179	2,8	A_120_3_40.7	T132M12	22,1
11,3	60,3	1184	2,8	A_120_3_256	T90S2	22,1
11,2	60,3	1185	2,3	A_110_3_127.2	T90L4	19,5
11,0	60,3	1207	1,6	A_100_3_129.5	T90L4	18,5
10,9	60,3	1219	1,6	A_90_3_86	T100A6	12,4
10,9	60,3	1219	1,6	A_90_3_86	T90LB6	12,4
10,9	60,3	1222	1,4	A_90_3_264.3	T90S2	12,4
10,9	60,3	1227	1,4	A_90_3_264.3	T80C2	12,4
10,7	60,3	1250	2,2	A_110_3_88.2	T90LB6	19,5
10,7	60,3	1250	2,2	A_110_3_88.2	T100A6	19,5
10,7	60,3	1250	0,8	A_80_3_134.3	T90L4	10,7
10,6	60,3	1258	1,5	A_90_3_135	T90L4	12,4
10,4	60,3	1276	0,8	A_80_3_90	T100A6	10,7
10,4	60,3	1276	0,8	A_80_3_90	T90LB6	10,7
10,4	60,3	1282	2,6	A_120_3_277.3	T90S2	22,1
10,4	60,3	1286	2,6	A_120_3_90.7	T100A6	22,1
10,4	60,3	1286	2,6	A_120_3_90.7	T90LB6	22,1
10,3	60,3	1291	2,0	A_110_3_279	T90S2	19,5
10,3	60,3	1297	2,1	A_110_3_139.2	T90L4	19,5

n_2 min^{-1}	ir	T2 Nm	FS'			1.5 kW	Ptn kW
10,2	60,3	1304	1,5	A_100_3_92	T100A6	18,5
10,2	60,3	1304	1,5	A_100_3_92	T90LB6	18,5
10,2	60,3	1306	1,5	A_90_3_92.2	T100A6	12,4
10,2	60,3	1306	1,5	A_90_3_92.2	T90LB6	12,4
10,2	60,3	1336	0,8	A_80_2_45.2	T132M12	15
10,1	60,3	1323	2,5	A_120_3_45.7	T132M12	22,1
10,0	60,3	1331	2,5	A_120_3_142.9	T90L4	22,1
10,0	60,3	1336	3,5	A_140_3_94.3	T100A6	38,6
9,9	60,3	1344	2,0	A_110_3_94.9	T100A6	19,5
9,9	60,3	1344	2,0	A_110_3_94.9	T90LB6	19,5
9,8	60,3	1354	2,0	A_110_3_145.3	T90L4	19,5
9,7	60,3	1372	1,4	A_100_3_147.2	T90L4	18,5
9,6	60,3	1382	0,8	A_90_3_298.9	T90S2	12,4
9,6	60,3	1388	0,8	A_90_3_298.9	T80C2	12,4
9,6	60,3	1392	1,4	A_90_3_149.4	T90L4	12,4
9,5	60,3	1398	1,4	A_100_3_98.6	T90LB6	18,5
9,5	60,3	1398	1,4	A_100_3_98.6	T100A6	18,5
9,4	60,3	1419	1,4	A_90_3_100.1	T90LB6	12,4
9,4	60,3	1419	1,4	A_90_3_100.1	T100A6	12,4
9,3	60,3	1428	1,9	A_110_3_100.7	T90LB6	19,5
9,3	60,3	1428	1,9	A_110_3_100.7	T100A6	19,5
9,3	60,3	1435	2,0	A_110_3_154.1	T90L4	19,5
9,2	60,3	1453	2,3	A_120_3_156	T90L4	22,1
9,2	60,3	1455	2,3	A_120_3_102.6	T90LB6	22,1
9,2	60,3	1455	2,3	A_120_3_102.6	T100A6	22,1
9,1	60,3	1464	3,2	A_140_3_103.3	T100A6	38,6
9,0	60,3	1474	2,2	A_120_3_50.9	T132M12	22,1
9,0	60,3	1486	0,7	A_80_3_104.8	T100A6	10,7
9,0	60,3	1486	0,7	A_80_3_104.8	T90LB6	10,7
8,9	60,3	1500	1,9	A_110_3_161.1	T90L4	19,5
8,8	60,3	1507	1,3	A_100_3_161.8	T90L4	18,5
8,8	60,3	1514	1,3	A_90_3_106.8	T100A6	12,4
8,8	60,3	1514	1,3	A_90_3_106.8	T90LB6	12,4
8,7	60,3	1530	1,8	A_110_3_107.9	T90LB6	19,5
8,7	60,3	1530	1,8	A_110_3_107.9	T100A6	19,5
8,7	60,3	1533	1,3	A_90_3_164.5	T90L4	12,4
8,7	60,3	1540	0,7	A_90_3_332.9	T90S2	12,4
8,6	60,3	1545	0,7	A_90_3_332.9	T80C2	12,4
8,5	60,3	1567	3,0	A_140_3_110.6	T100A6	38,6
8,2	60,3	1621	2,0	A_120_3_114.4	T90LB6	22,1
8,2	60,3	1621	2,0	A_120_3_114.4	T100A6	22,1
8,2	60,3	1635	1,3	A_90_3_115.4	T100A6	12,4
8,2	60,3	1635	1,3	A_90_3_115.4	T90LB6	12,4
8,1	60,3	1637	2,0	A_120_3_175.7	T90L4	22,1
8,1	60,3	1640	1,6	A_110_3_115.7	T100A6	19,5
8,1	60,3	1640	1,6	A_110_3_115.7	T90LB6	19,5
8,1	60,3	1651	1,2	A_100_3_177.1	T90L4	18,5
8,1	60,3	1651	1,7	A_110_3_177.1	T90L4	19,5
8,1	60,3	1653	2,0	A_120_3_57.1	T132M12	22,1
8,0	60,3	1669	1,2	A_100_3_117.8	T100A6	18,5
8,0	60,3	1669	1,2	A_100_3_117.8	T90LB6	18,5
7,9	60,3	1695	1,9	A_120_3_182	T90L4	22,1
7,8	60,3	1699	2,8	A_140_3_119.9	T100A6	38,6
7,6	60,3	1758	1,1	A_90_3_188.6	T90L4	12,4
7,5	60,3	1769	1,9	A_120_3_124.9	T100A6	22,1
7,5	60,3	1769	1,9	A_120_3_124.9	T90LB6	22,1
7,5	60,3	1784	2,6	A_140_3_125.8	T100A6	38,6
7,4	60,3	1791	1,2	A_90_3_126.4	T100A6	12,4
7,4	60,3	1791	1,2	A_90_3_126.4	T90LB6	12,4
7,4	60,3	1800	1,8	A_120_3_62.2	T132M12	22,1
7,4	60,3	1802	1,5	A_110_3_127.2	T90LB6	19,5
7,4	60,3	1802	1,5	A_110_3_127.2	T100A6	19,5
7,4	60,3	1805	1,6	A_110_3_193.8	T90L4	19,5
7,3	60,3	1835	1,1	A_100_3_129.5	T100A6	18,5
7,3	60,3	1835	1,1	A_100_3_129.5	T90LB6	18,5
7,3	60,3	1835	1,8	A_120_3_197.1	T90L4	22,1
7,0	60,3	1904	1,0	A_100_3_204.2	T90L4	18,5
7,0	60,3	1909	1,7	A_120_3_205	T90L4	22,1
7,0	60,3	1915	1,1	A_90_3_135	T90LB6	12,4
7,0	60,3	1915	1,1	A_90_3_135	T100A6	12,4
6,8	60,3	1974	1,4	A_110_3_139.2	T100A6	19,5
6,8	60,3	1974	1,4	A_110_3_139.2	T90LB6	19,5
6,7	60,3	2000	1,4	A_110_3_214.6	T90L4	19,5
6,7	60,3	2000	2,3	A_140_3_141.1	T100A6	38,6
6,6	60,3	2025	1,6	A_120_3_142.9	T100A6	22,1
6,6	60,3	2025	1,6	A_120_3_142.9	T90LB6	22,1
6,6	60,3	2028	1,0	A_90_3_217.6	T90L4	12,4
6,5	60,3	2059	1,3	A_110_3_145.3	T100A6	19,5
6,5	60,3	2059	1,3	A_110_3_145.3	T90LB6	19,5
6,4	60,3	2069	1,6	A_120_3_222	T90L4	22,1

1.7 - Motoréducteurs

n_2 min^{-1}	ir	T2 Nm	FS'			1.5 kW	Ptn kW
6,4	60,3	2085	1,0	A_100_3_147.2	T100A6	18,5
6,4	60,3	2085	1,0	A_100_3_147.2	T90LB6	18,5
6,3	60,3	2101	1,6	A_120_3_72.6	T132M12	22,1
6,3	60,3	2108	1,3	A_110_3_223.6	T90L4	19,5
6,3	60,3	2118	1,0	A_90_3_149.4	T100A6	12,4
6,3	60,3	2118	1,0	A_90_3_149.4	T90LB6	12,4
6,2	60,3	2145	0,9	A_100_3_230.2	T90L4	18,5
6,1	60,3	2184	1,3	A_110_3_154.1	T90LB6	19,5
6,1	60,3	2184	1,3	A_110_3_154.1	T100A6	19,5
6,1	60,3	2191	2,1	A_140_3_154.6	T100A6	38,6
6,0	60,3	2210	1,5	A_120_3_156	T90LB6	22,1
6,0	60,3	2210	1,5	A_120_3_156	T100A6	22,1
6,0	60,3	2213	0,9	A_90_3_237.4	T90L4	12,4
5,9	60,3	2250	1,5	A_120_3_77.7	T132M12	22,1
5,8	60,3	2285	1,2	A_110_3_161.1	T100A6	19,5
5,8	60,3	2285	1,2	A_110_3_161.1	T90LB6	19,5
5,8	60,3	2292	0,9	A_100_3_161.8	T90LB6	18,5
5,8	60,3	2292	0,9	A_100_3_161.8	T100A6	18,5
5,7	60,3	2333	0,9	A_90_3_164.5	T100A6	12,4
5,7	60,3	2333	0,9	A_90_3_164.5	T90LB6	12,4
5,7	60,3	2333	1,2	A_110_3_247.5	T90L4	19,5
5,6	60,3	2379	1,4	A_120_3_82.2	T132M12	22,1
5,6	60,3	2383	1,4	A_120_3_256	T90L4	22,1
5,6	60,3	2392	2,0	A_140_3_168.7	T100A6	38,6
5,4	60,3	2462	0,8	A_90_3_264.3	T90L4	12,4
5,4	60,3	2490	1,3	A_120_3_175.7	T90LB6	22,1
5,4	60,3	2490	1,3	A_120_3_175.7	T100A6	22,1
5,3	60,3	2508	0,8	A_100_3_177.1	T100A6	18,5
5,3	60,3	2508	0,8	A_100_3_177.1	T90LB6	18,5
5,3	60,3	2509	1,1	A_110_3_177.1	T100A6	19,5
5,3	60,3	2509	1,1	A_110_3_177.1	T90LB6	19,5
5,2	60,3	2582	1,3	A_120_3_277.3	T90L4	22,1
5,2	60,3	2582	1,3	A_120_3_182	T100A6	22,1
5,2	60,3	2582	1,3	A_120_3_182	T90LB6	22,1
5,1	60,3	2597	1,1	A_110_3_279	T90L4	19,5
5,1	60,3	2627	1,3	A_120_3_90.7	T132M12	22,1
5,0	60,3	2669	1,8	A_140_3_188.3	T100A6	38,6
5,0	60,3	2674	0,8	A_90_3_188.6	T100A6	12,4
5,0	60,3	2674	0,8	A_90_3_188.6	T90LB6	12,4
4,9	60,3	2747	1,0	A_110_3_193.8	T100A6	19,5
4,9	60,3	2747	1,0	A_110_3_193.8	T90LB6	19,5
4,8	60,3	2794	1,2	A_120_3_197.1	T100A6	22,1
4,8	60,3	2794	1,2	A_120_3_197.1	T90LB6	22,1
4,7	60,3	2810	1,7	A_140_3_198.5	T100A6	38,6
4,6	60,3	2903	1,1	A_120_3_205	T100A6	22,1
4,6	60,3	2903	1,1	A_120_3_205	T90LB6	22,1
4,5	60,3	2973	1,1	A_120_3_102.6	T132M12	22,1
4,4	60,3	3041	0,9	A_110_3_214.6	T100A6	19,5
4,4	60,3	3041	0,9	A_110_3_214.6	T90LB6	19,5
4,3	60,3	3085	1,5	A_140_3_217.5	T100A6	38,6
4,2	60,3	3149	1,0	A_120_3_222	T90LB6	22,1
4,2	60,3	3149	1,0	A_120_3_222	T100A6	22,1
4,2	60,3	3211	0,9	A_110_3_223.6	T100A6	19,5
4,2	60,3	3211	0,9	A_110_3_223.6	T90LB6	19,5
4,0	60,3	3313	1,0	A_120_3_114.4	T132M12	22,1
3,8	60,3	3553	0,8	A_110_3_247.5	T90LB6	19,5
3,8	60,3	3553	0,8	A_110_3_247.5	T100A6	19,5
3,7	60,3	3621	0,9	A_120_3_124.9	T132M12	22,1
3,7	60,3	3629	0,9	A_120_3_256	T90LB6	22,1
3,7	60,3	3629	0,9	A_120_3_256	T100A6	22,1
3,6	60,3	3752	1,2	A_140_3_264.8	T100A6	38,6
3,4	60,3	3929	0,8	A_120_3_277.3	T100A6	22,1
3,4	60,3	3929	0,8	A_120_3_277.3	T90LB6	22,1
3,4	60,3	3955	0,7	A_110_3_279	T90LB6	19,5
3,4	60,3	3955	0,7	A_110_3_279	T100A6	19,5
3,2	60,3	4139	0,8	A_120_3_142.9	T132M12	22,1
3,0	60,3	4516	0,7	A_120_3_156	T132M12	22,1

1.7 - Motorreductores

1.7 - Motorredutores

n_2 min^{-1}	ir	T2 Nm	FS'			1.8 kW	Ptn kW
2393	1,17	7,0	4,3	A_40_1_1.17	T80D2	5,5
2240	1,25	7,4	7,4	A_50_1_1.25	T80D2	6,5
1842	1,52	9,1	3,9	A_40_1_1.52	T80D2	5,5
1830	1,53	9,1	6,9	A_50_1_1.53	T80D2	6,5
1657	1,69	10,1	4,0	A_40_1_1.69	T80D2	5,5
1582	1,77	10,5	1,4	A_32_1_1.77	T80D2	3
1547	1,81	10,8	7,4	A_50_1_1.81	T80D2	6,5
1429	1,96	11,7	3,9	A_40_1_1.96	T80D2	5,5
1373	2,04	12,1	6,6	A_50_1_2.04	T80D2	6,5
1353	2,07	12,3	1,2	A_32_1_2.07	T80D2	3
1256	2,23	13,3	3,8	A_40_1_2.23	T80D2	5,5
1222	1,17	13,6	2,2	A_40_1_1.17	T90LB4	5,5
1144	1,25	14,6	3,8	A_50_1_1.25	T90LB4	6,5
1138	2,46	14,7	1,1	A_32_1_2.46	T80D2	3
1129	2,48	14,8	5,4	A_50_1_2.48	T80D2	6,5
1098	2,55	15,2	3,3	A_40_1_2.55	T80D2	5,5
1092	1,31	15,3	8,5	A_60_1_1.31	T90LB4	9
1077	2,6	15,2	7,0	A_50_2_2.6	T80D2	6,3
1037	2,7	16,1	10,6	A_60_1_2.7	T80D2	9
986	2,84	16,9	5,0	A_50_1_2.84	T80D2	6,5
969	2,89	17,2	9,9	A_60_1_2.89	T80D2	9
966	2,9	16,9	6,6	A_50_2_2.9	T80D2	6,3
949	2,95	17,6	1,0	A_32_1_2.95	T80D2	3
941	1,52	17,7	2,0	A_40_1_1.52	T90LB4	5,5
935	1,53	17,8	3,5	A_50_1_1.53	T90LB4	6,5
915	3,06	18,2	4,9	A_50_1_3.06	T80D2	6,5
881	3,18	18,9	2,6	A_40_1_3.18	T80D2	5,5
872	1,64	19,1	7,3	A_60_1_1.64	T90LB4	9
851	3,29	19,6	4,6	A_50_1_3.29	T80D2	6,5
846	1,69	19,7	2,0	A_40_1_1.69	T90LB4	5,5
836	3,35	19,9	8,5	A_60_1_3.35	T80D2	9
831	3,37	20	0,9	A_32_1_3.37	T80D2	3
824	3,4	19,8	1,6	A_35_2_3.4	T80D2	4,5
790	1,81	21,1	3,8	A_50_1_1.81	T90LB4	6,5
787	3,56	21	4,2	A_50_1_3.56	T80D2	6,5
773	1,85	22	6,7	A_60_1_1.85	T90LB4	9
771	3,63	22	7,9	A_60_1_3.63	T80D2	9
757	3,7	22	11,1	A_60_2_3.7	T80D2	9,6
751	3,73	22	2,3	A_40_1_3.73	T80D2	5,5
730	1,96	23	2,0	A_40_1_1.96	T90LB4	5,5
724	3,87	23	3,9	A_50_1_3.87	T80D2	6,5
722	3,88	23	0,8	A_32_1_3.88	T80D2	3
701	2,04	24	3,4	A_50_1_2.04	T90LB4	6,5
700	4	23	1,5	A_35_2_4	T80D2	4,5
688	2,08	24	6,6	A_60_1_2.08	T90LB4	9
651	4,3	25	7,2	A_55_2_4.3	T80D2	7
651	4,3	25	10,2	A_60_2_4.3	T80D2	9,6
641	2,23	26	1,9	A_40_1_2.23	T90LB4	5,5
636	4,4	26	4,7	A_50_2_4.4	T80D2	6,3
609	4,6	27	10,1	A_60_2_4.6	T80D2	9,6
606	2,36	28	6,2	A_60_1_2.36	T90LB4	9
601	2,38	28	11,9	A_80_1_2.38	T90LB4	14
597	4,69	28	6,1	A_60_1_4.69	T80D2	9
596	4,7	27	1,3	A_35_2_4.7	T80D2	4,5
585	4,79	29	11,6	A_80_1_4.79	T80D2	14
577	2,48	29	2,8	A_50_1_2.48	T90LB4	6,5
569	4,92	29	1,5	A_40_1_4.92	T80D2	5,5
561	2,55	30	1,7	A_40_1_2.55	T90LB4	5,5
551	5,08	30	2,4	A_50_1_5.08	T80D2	6,5
550	2,6	30	4,0	A_50_2_2.6	T90LB4	6,3
550	2,6	30	8,5	A_60_2_2.6	T90LB4	9,6
549	5,1	30	4,2	A_50_2_5.1	T80D2	6,3
542	5,17	31	5,1	A_60_1_5.17	T80D2	9
534	2,68	31	10,6	A_80_1_2.68	T90LB4	14
530	2,7	32	5,4	A_60_1_2.7	T90LB4	9
528	5,3	31	6,1	A_55_2_5.3	T80D2	7
527	5,31	32	10,4	A_80_1_5.31	T80D2	14
519	5,4	32	1,1	A_35_2_5.4	T80D2	4,5
504	2,84	33	2,6	A_50_1_2.84	T90LB4	6,5
495	2,89	34	5,0	A_60_1_2.89	T90LB4	9
494	5,67	34	1,2	A_40_1_5.67	T80D2	5,5
493	2,9	33	3,7	A_50_2_2.9	T90LB4	6,3
493	2,9	34	9,8	A_80_1_2.9	T90LB4	14
491	5,7	33	10,3	A_70_2_5.7	T80D2	12
483	5,8	34	3,1	A_45_2_5.8	T80D2	5
480	5,83	35	1,8	A_50_1_5.83	T80D2	6,5
480	5,83	35	9,5	A_80_1_5.83	T80D2	14
473	5,92	35	4,0	A_60_1_5.92	T80D2	9
467	3,06	36	2,5	A_50_1_3.06	T90LB4	6,5
452	6,2	36	5,7	A_55_2_6.2	T80D2	7

1.7 - Motoréducteurs

1.7 - Motorreductores

1.7 - Motorredutores

n_2 min^{-1}	ir	T2 Nm	FS'			1.8 kW	Ptn kW
450	3,18	37	1,3	A_40_1_3.18	T90LB4	5,5
444	6,3	37	1,0	A_35_2_6.3	T80D2	4,5
444	6,3	37	3,6	A_50_2_6.3	T80D2	6,3
439	6,38	38	8,7	A_80_1_6.38	T80D2	14
438	6,4	37	2,9	A_45_2_6.4	T80D2	5
438	6,4	37	9,6	A_70_2_6.4	T80D2	12
435	3,29	38	2,3	A_50_1_3.29	T90LB4	6,5
431	3,32	39	8,5	A_80_1_3.32	T90LB4	14
427	3,35	39	4,4	A_60_1_3.35	T90LB4	9
426	6,58	39	1,5	A_50_1_6.58	T80D2	6,5
424	6,6	39	7,4	A_60_2_6.6	T80D2	9,6
412	6,8	40	5,0	A_55_2_6.8	T80D2	7
410	6,83	41	3,1	A_60_1_6.83	T80D2	9
402	3,56	42	2,2	A_50_1_3.56	T90LB4	6,5
402	3,56	42	8,0	A_80_1_3.56	T90LB4	14
400	7	42	0,9	A_40_1_7	T80D2	5,5
400	7	41	5,3	A_55_2_7	T80D2	7
394	3,63	42	4,0	A_60_1_3.63	T90LB4	9
389	7,2	42	9,0	A_70_2_7.2	T80D2	12
386	3,7	42	6,3	A_60_2_3.7	T90LB4	9,6
384	7,3	43	1,0	A_35_2_7.3	T80D2	4,5
383	3,73	44	1,1	A_40_1_3.73	T90LB4	5,5
380	7,36	44	6,8	A_80_1_7.36	T80D2	14
378	7,4	43	2,7	A_45_2_7.4	T80D2	5
378	7,4	43	3,2	A_50_2_7.4	T80D2	6,3
376	7,45	44	2,7	A_60_1_7.45	T80D2	9
373	7,5	44	1,6	A_41_2_7.5	T80D2	4,5
373	7,5	44	6,7	A_60_2_7.5	T80D2	9,6
370	3,87	45	2,0	A_50_1_3.87	T90LB4	6,5
354	7,9	46	6,6	A_60_2_7.9	T80D2	9,6
346	8,1	47	8,6	A_70_2_8.1	T80D2	12
337	8,3	49	2,3	A_60_1_8.3	T80D2	9
337	8,3	48	2,9	A_50_2_8.3	T80D2	6,3
337	8,3	49	5,3	A_80_1_8.3	T80D2	14
333	8,4	49	4,2	A_55_2_8.4	T80D2	7
333	4,3	49	4,1	A_55_2_4.3	T90LB4	7
333	4,3	49	5,8	A_60_2_4.3	T90LB4	9,6
329	8,5	50	1,6	A_41_2_8.5	T80D2	4,5
329	8,5	50	2,5	A_45_2_8.5	T80D2	5
325	4,4	50	2,6	A_50_2_4.4	T90LB4	6,3
322	8,7	51	0,9	A_35_2_8.7	T80D2	4,5
318	4,5	51	7,0	A_70_2_4.5	T90LB4	12
315	8,9	52	6,1	A_60_2_8.9	T80D2	9,6
311	4,6	53	5,7	A_60_2_4.6	T90LB4	9,6
305	4,69	55	3,1	A_60_1_4.69	T90LB4	9
304	9,2	54	2,7	A_50_2_9.2	T80D2	6,3
301	9,3	54	7,8	A_70_2_9.3	T80D2	12
299	4,79	56	5,9	A_80_1_4.79	T90LB4	14
291	4,92	57	0,8	A_40_1_4.92	T90LB4	5,5
289	9,7	57	2,4	A_45_2_9.7	T80D2	5
283	9,9	58	4,1	A_55_2_9.9	T80D2	7
282	5,08	59	1,3	A_50_1_5.08	T90LB4	6,5
280	5,1	58	2,4	A_50_2_5.1	T90LB4	6,3
280	10	58	7,4	A_70_2_10	T80D2	12
277	10,1	59	0,8	A_35_2_10.1	T80D2	4,5
277	10,1	59	5,5	A_60_2_10.1	T80D2	9,6
277	5,17	60	2,7	A_60_1_5.17	T90LB4	9
270	5,3	61	3,5	A_55_2_5.3	T90LB4	7
269	5,31	62	5,3	A_80_1_5.31	T90LB4	14
269	10,4	61	2,5	A_50_2_10.4	T80D2	6,3
267	10,5	61	1,3	A_41_2_10.5	T80D2	4,5
252	11,1	65	3,6	A_55_2_11.1	T80D2	7
251	5,7	65	5,8	A_70_2_5.7	T90LB4	12
248	11,3	66	5,0	A_60_2_11.3	T80D2	9,6
247	5,8	66	1,7	A_45_2_5.8	T90LB4	5
245	5,83	68	1,0	A_50_1_5.83	T90LB4	6,5
245	5,83	68	4,9	A_80_1_5.83	T90LB4	14
242	5,92	69	2,1	A_60_1_5.92	T90LB4	9
237	11,8	69	6,8	A_70_2_11.8	T80D2	12
231	12,1	71	1,2	A_41_2_12.1	T80D2	4,5
231	12,1	71	2,0	A_45_2_12.1	T80D2	5
231	6,2	71	3,2	A_55_2_6.2	T90LB4	7
230	12,2	71	3,5	A_55_2_12.2	T80D2	7
227	6,3	72	2,0	A_50_2_6.3	T90LB4	6,3
226	12,4	72	4,7	A_60_2_12.4	T80D2	9,6
224	6,38	74	4,4	A_80_1_6.38	T90LB4	14
224	12,5	73	2,2	A_50_2_12.5	T80D2	6,3
224	12,5	73	6,3	A_70_2_12.5	T80D2	12
223	6,4	73	1,6	A_45_2_6.4	T90LB4	5
223	6,4	73	5,5	A_70_2_6.4	T90LB4	12

n_2 min^{-1}	ir	T2 Nm	FS'			1.8 kW	Ptn kW
217	6,58	77	0,8	A_50_1_6.58	T90LB4	6,5
217	6,6	75	4,2	A_60_2_6.6	T90LB4	9,6
215	13	76	1,2	A_41_2_13	T80D2	4,5
210	6,8	78	2,8	A_55_2_6.8	T90LB4	7
209	6,83	80	1,6	A_60_1_6.83	T90LB4	9
209	13,4	78	6,2	A_70_2_13.4	T80D2	12
207	13,5	79	3,3	A_55_2_13.5	T80D2	7
204	7	80	3,0	A_55_2_7	T90LB4	7
199	7,2	82	5,1	A_70_2_7.2	T90LB4	12
197	14,2	83	1,8	A_45_2_14.2	T80D2	5
196	14,3	83	4,2	A_60_2_14.3	T80D2	9,6
194	7,36	86	3,5	A_80_1_7.36	T90LB4	14
193	7,4	85	1,5	A_45_2_7.4	T90LB4	5
193	7,4	85	1,8	A_50_2_7.4	T90LB4	6,3
193	14,5	85	1,9	A_50_2_14.5	T80D2	6,3
192	7,45	87	1,4	A_60_1_7.45	T90LB4	9
191	7,5	86	0,9	A_41_2_7.5	T90LB4	4,5
191	7,5	86	3,8	A_60_2_7.5	T90LB4	9,6
183	15,3	89	1,1	A_41_2_15.3	T80D2	4,5
183	15,3	89	5,3	A_70_2_15.3	T80D2	12
181	7,9	90	3,7	A_60_2_7.9	T90LB4	9,6
181	15,5	90	2,8	A_55_2_15.5	T80D2	7
181	15,5	90	4,0	A_60_2_15.5	T80D2	9,6
177	8,1	93	4,9	A_70_2_8.1	T90LB4	12
172	8,3	97	1,2	A_60_1_8.3	T90LB4	9
172	8,3	95	1,7	A_50_2_8.3	T90LB4	6,3
172	8,3	97	2,7	A_80_1_8.3	T90LB4	14
170	8,4	96	2,4	A_55_2_8.4	T90LB4	7
168	8,5	97	0,9	A_41_2_8.5	T90LB4	4,5
168	8,5	97	1,4	A_45_2_8.5	T90LB4	5
168	16,7	97	2,7	A_55_2_16.7	T80D2	7
167	16,8	98	1,7	A_50_2_16.8	T80D2	6,3
166	16,9	99	1,5	A_45_2_16.9	T80D2	5
161	8,9	102	3,4	A_60_2_8.9	T90LB4	9,6
157	17,8	104	4,8	A_70_2_17.8	T80D2	12
156	18	105	2,5	A_55_2_18	T80D2	7
155	9,2	105	1,6	A_50_2_9.2	T90LB4	6,3
154	18,2	106	1,6	A_50_2_18.2	T80D2	6,3
154	9,3	106	4,4	A_70_2_9.3	T90LB4	12
153	18,3	107	0,9	A_41_2_18.3	T80D2	4,5
153	18,3	107	3,2	A_60_2_18.3	T80D2	9,6
150	18,7	109	1,4	A_45_2_18.7	T80D2	5
147	9,7	111	1,4	A_45_2_9.7	T90LB4	5
144	9,9	113	2,3	A_55_2_9.9	T90LB4	7
144	19,4	113	2,4	A_55_2_19.4	T80D2	7
143	10	114	4,2	A_70_2_10	T90LB4	12
142	19,7	115	3,0	A_60_2_19.7	T80D2	9,6
142	10,1	115	3,1	A_60_2_10.1	T90LB4	9,6
139	20,2	118	0,8	A_41_2_20.2	T80D2	4,5
138	10,4	119	1,4	A_50_2_10.4	T90LB4	6,3
137	20,5	120	4,1	A_70_2_20.5	T80D2	12
136	10,5	120	0,8	A_41_2_10.5	T90LB4	4,5
135	20,8	121	1,4	A_50_2_20.8	T80D2	6,3
133	21,1	123	2,2	A_55_2_21.1	T80D2	7
130	21,5	125	1,3	A_45_2_21.5	T80D2	5
129	11,1	127	2,1	A_55_2_11.1	T90LB4	7
127	22,1	129	3,0	A_60_2_22.1	T80D2	9,6
127	11,3	129	2,8	A_60_2_11.3	T90LB4	9,6
124	22,6	132	1,6	A_55_2_22.6	T80D2	7
122	23	131	12,0	A_90_3_23	T80D2	12,4
121	11,8	135	3,9	A_70_2_11.8	T90LB4	12
119	23,5	137	2,8	A_70_2_23.5	T80D2	12
118	12,1	138	1,2	A_45_2_12.1	T90LB4	5
118	23,8	139	1,3	A_50_2_23.8	T80D2	6,3
117	12,2	139	2,0	A_55_2_12.2	T90LB4	7
115	12,4	142	2,6	A_60_2_12.4	T90LB4	9,6
114	12,5	143	1,2	A_50_2_12.5	T90LB4	6,3
114	12,5	143	3,6	A_70_2_12.5	T90LB4	12
111	25,3	148	2,7	A_60_2_25.3	T80D2	9,6
108	25,9	151	1,2	A_50_2_25.9	T80D2	6,3
107	13,4	153	3,5	A_70_2_13.4	T90LB4	12
106	13,5	154	1,9	A_55_2_13.5	T90LB4	7
105	26,6	155	0,9	A_45_2_26.6	T80D2	5
105	26,6	155	3,2	A_70_2_26.6	T80D2	12
101	27,7	162	1,7	A_55_2_27.7	T80D2	7
101	14,2	162	1,0	A_45_2_14.2	T90LB4	5
100	14,3	163	2,4	A_60_2_14.3	T90LB4	9,6
100	28	160	2,6	A_60_3_28	T80D2	6,9
100	28	160	5,4	A_80_3_28	T80D2	10,7
100	28,1	164	2,3	A_60_2_28.1	T80D2	9,6

1.7 - Motoréducteurs

n_2 min^{-1}	ir	T2 Nm	FS'		1.8 kW	Ptn kW
99	14,5	166	1,1	A_50_2_14.5	T90LB4	6,3
98	28,5	163	1,2	A_50_3_28.5	T80D2	4,5
97	28,8	164	9,6	A_90_3_28.8	T80D2	12,4
96	29,3	171	3,0	A_70_2_29.3	T80D2	12
94	29,8	174	1,0	A_50_2_29.8	T80D2	6,3
93	15,3	175	3,0	A_70_2_15.3	T90LB4	12
93	30,2	176	0,8	A_45_2_30.2	T80D2	5
92	15,5	177	1,6	A_55_2_15.5	T90LB4	7
92	15,5	177	2,3	A_60_2_15.5	T90LB4	9,6
89	31,6	180	2,3	A_60_3_31.6	T80D2	6,9
89	31,6	180	4,8	A_80_3_31.6	T80D2	10,7
88	31,8	186	1,5	A_55_2_31.8	T80D2	7
87	32,2	188	2,0	A_60_2_32.2	T80D2	9,6
87	32,3	184	1,5	A_55_3_32.3	T80D2	5
87	32,3	184	8,5	A_90_3_32.3	T80D2	12,4
86	32,4	185	1,1	A_50_3_32.4	T80D2	4,5
86	16,7	191	1,5	A_55_2_16.7	T90LB4	7
85	16,8	192	1,0	A_50_2_16.8	T90LB4	6,3
85	16,9	193	0,8	A_45_2_16.9	T90LB4	5
83	33,6	196	0,9	A_50_2_33.6	T80D2	6,3
83	33,6	196	2,6	A_70_2_33.6	T80D2	12
82	34,3	196	8,0	A_90_3_34.3	T80D2	12,4
80	17,8	203	2,7	A_70_2_17.8	T90LB4	12
79	18	206	1,4	A_55_2_18	T90LB4	7
79	35,6	203	0,9	A_50_3_35.6	T80D2	4,5
79	18,2	208	0,9	A_50_2_18.2	T90LB4	6,3
78	35,7	204	1,9	A_60_3_35.7	T80D2	6,9
78	35,7	204	4,3	A_80_3_35.7	T80D2	10,7
78	18,3	209	1,8	A_60_2_18.3	T90LB4	9,6
78	35,9	209	1,3	A_55_2_35.9	T80D2	7
76	18,7	214	0,8	A_45_2_18.7	T90LB4	5
75	37,1	212	2,5	A_70_3_37.1	T80D2	8,6
75	37,2	217	1,7	A_60_2_37.2	T80D2	9,6
75	37,3	218	0,7	A_45_2_37.3	T80D2	5
74	19,4	222	1,4	A_55_2_19.4	T90LB4	7
73	38,1	218	1,2	A_55_3_38.1	T80D2	5
73	19,7	225	1,7	A_60_2_19.7	T90LB4	9,6
72	38,7	226	2,4	A_70_2_38.7	T80D2	12
70	20,5	234	2,3	A_70_2_20.5	T90LB4	12
70	40,2	234	1,1	A_55_2_40.2	T80D2	7
69	40,3	230	1,6	A_60_3_40.3	T80D2	6,9
69	40,3	230	3,8	A_80_3_40.3	T80D2	10,7
69	40,5	231	0,8	A_50_3_40.5	T80D2	4,5
69	40,6	237	1,6	A_60_2_40.6	T80D2	9,6
69	20,8	238	0,8	A_50_2_20.8	T90LB4	6,3
68	21,1	241	1,2	A_55_2_21.1	T90LB4	7
68	41,4	236	0,8	A_45_3_41.4	T80D2	4,1
67	41,9	239	2,3	A_70_3_41.9	T80D2	8,6
67	42	240	1,1	A_55_3_42	T80D2	5
67	21,5	246	0,7	A_45_2_21.5	T90LB4	5
66	42,2	246	2,2	A_70_2_42.2	T80D2	12
65	42,9	245	6,4	A_90_3_42.9	T80D2	12,4
65	22,1	252	1,7	A_60_2_22.1	T90LB4	9,6
64	44	251	3,5	A_80_3_44	T80D2	10,7
63	22,6	258	0,9	A_55_2_22.6	T90LB4	7
62	23	257	6,8	A_90_3_23	T90LB4	12,4
62	45,1	258	1,6	A_60_3_45.1	T80D2	6,9
62	45,2	264	1,4	A_60_2_45.2	T80D2	9,6
62	45,4	265	1,0	A_55_2_45.4	T80D2	7
61	23,5	268	1,6	A_70_2_23.5	T90LB4	12
61	46,2	264	0,7	A_50_3_46.2	T80D2	4,5
61	23,6	264	9,5	A_110_3_23.6	T90LB4	19,5
60	23,8	272	0,7	A_50_2_23.8	T90LB4	6,3
60	46,9	268	1,0	A_55_3_46.9	T80D2	5
60	47	274	1,9	A_70_2_47	T80D2	12
58	48,2	275	5,7	A_90_3_48.2	T80D2	12,4
57	25,3	289	1,6	A_60_2_25.3	T90LB4	9,6
56	49,6	283	1,0	A_55_3_49.6	T80D2	5
55	50,9	291	1,9	A_70_3_50.9	T80D2	8,6
55	50,9	291	3,0	A_80_3_50.9	T80D2	10,7
55	51	291	1,4	A_60_3_51	T80D2	6,9
54	26,6	304	1,8	A_70_2_26.6	T90LB4	12
54	52,3	299	5,3	A_90_3_52.3	T80D2	12,4
53	52,4	306	1,3	A_70_2_52.4	T80D2	12
53	52,9	302	1,8	A_70_3_52.9	T80D2	8,6
52	27,4	306	8,2	A_110_3_27.4	T90LB4	19,5
52	27,7	316	0,9	A_55_2_27.7	T90LB4	7
52	54,3	310	0,9	A_55_3_54.3	T80D2	5
51	28	313	1,5	A_60_3_28	T90LB4	6,9
51	28	313	3,1	A_80_3_28	T90LB4	10,7

1.7 - Motorreductores

1.7 - Motorredutores

n_2 min^{-1}	ir	T2 Nm	FS'		1.8 kW	Ptn kW
51	28,1	321	1,3	A_60_2_28.1	T90LB4	9,6
51	55,1	315	2,8	A_80_3_55.1	T80D2	10,7
51	55,2	315	1,3	A_60_3_55.2	T80D2	6,9
50	28,8	322	5,4	A_90_3_28.8	T90LB4	12,4
49	29,1	325	6,1	A_100_3_29.1	T90LB4	18,5
49	57,2	334	1,2	A_70_2_57.2	T80D2	12
49	29,3	335	1,7	A_70_2_29.3	T90LB4	12
47	59,8	341	1,6	A_70_3_59.8	T80D2	8,6
46	60,3	344	1,1	A_60_3_60.3	T80D2	6,9
45	61,8	353	0,8	A_55_3_61.8	T80D2	5
45	61,8	353	4,6	A_90_3_61.8	T80D2	12,4
45	31,6	353	1,3	A_60_3_31.6	T90LB4	6,9
45	31,6	353	2,7	A_80_3_31.6	T90LB4	10,7
45	31,8	363	0,8	A_55_2_31.8	T90LB4	7
44	32,2	368	1,1	A_60_2_32.2	T90LB4	9,6
44	32,3	361	0,8	A_55_3_32.3	T90LB4	5
44	32,3	361	4,8	A_90_3_32.3	T90LB4	12,4
44	63,6	371	1,1	A_70_2_63.6	T80D2	12
44	32,5	363	5,5	A_100_3_32.5	T90LB4	18,5
44	32,8	367	6,8	A_110_3_32.8	T90LB4	19,5
43	65,2	372	0,7	A_55_3_65.2	T80D2	5
43	65,6	375	2,3	A_80_3_65.6	T80D2	10,7
43	33,6	384	1,5	A_70_2_33.6	T90LB4	12
42	66,3	379	4,3	A_90_3_66.3	T80D2	12,4
42	34,3	383	4,6	A_90_3_34.3	T90LB4	12,4
41	67,7	387	1,4	A_70_3_67.7	T80D2	8,6
40	35,7	399	1,1	A_60_3_35.7	T90LB4	6,9
40	35,7	399	2,4	A_80_3_35.7	T90LB4	10,7
40	35,9	410	0,7	A_55_2_35.9	T90LB4	7
40	36,1	404	6,2	A_110_3_36.1	T90LB4	19,5
39	36,4	407	4,9	A_100_3_36.4	T90LB4	18,5
39	71,5	408	4,0	A_90_3_71.5	T80D2	12,4
39	72,5	414	1,3	A_70_3_72.5	T80D2	8,6
39	37,1	415	1,4	A_70_3_37.1	T90LB4	8,6
39	72,7	415	1,0	A_60_3_72.7	T80D2	6,9
38	37,2	425	1,0	A_60_2_37.2	T90LB4	10,6
38	38,1	426	0,7	A_55_3_38.1	T90LB4	5
37	75,3	430	3,8	A_90_3_75.3	T80D2	12,4
37	38,7	442	1,3	A_70_2_38.7	T90LB4	12
37	76	434	2,0	A_80_3_76	T80D2	10,7
36	77,3	441	3,7	A_90_3_77.3	T80D2	12,4
36	78,6	449	0,9	A_60_3_78.6	T80D2	6,9
35	40,3	451	0,9	A_60_3_40.3	T90LB4	6,9
35	40,3	451	2,1	A_80_3_40.3	T90LB4	10,7
35	40,6	464	0,9	A_60_2_40.6	T90LB4	11,6
35	40,6	454	4,4	A_100_3_40.6	T90LB4	18,5
35	40,7	455	7,3	A_120_3_40.7	T90LB4	22,1
34	41,9	468	1,3	A_70_3_41.9	T90LB4	8,6
34	82,2	469	1,9	A_80_3_82.2	T80D2	10,7
34	42	470	5,3	A_110_3_42	T90LB4	19,5
34	42,2	482	1,2	A_70_2_42.2	T90LB4	12
34	83,2	475	1,1	A_70_3_83.2	T80D2	8,6
33	42,9	480	3,6	A_90_3_42.9	T90LB4	12,4
33	86	491	3,3	A_90_3_86	T80D2	12,4
33	44	492	2,0	A_80_3_44	T90LB4	10,7
32	45,1	504	0,9	A_60_3_45.1	T90LB4	6,9
32	45,2	516	0,8	A_60_2_45.2	T90LB4	12,6
32	45,2	505	3,9	A_100_3_45.2	T90LB4	18,5
31	45,7	511	6,5	A_120_3_45.7	T90LB4	22,1
31	89,5	511	1,1	A_70_3_89.5	T80D2	8,6
31	90	514	1,7	A_80_3_90	T80D2	10,7
31	90,4	516	0,8	A_60_3_90.4	T80D2	6,9
30	47	537	1,1	A_70_2_47	T90LB4	12
30	92,2	526	3,1	A_90_3_92.2	T80D2	12,4
30	47,1	527	4,9	A_110_3_47.1	T90LB4	19,5
30	48,2	539	3,2	A_90_3_48.2	T90LB4	12,4
29	96,4	550	1,0	A_70_3_96.4	T80D2	8,6
28	50,9	569	1,1	A_70_3_50.9	T90LB4	8,6
28	50,9	569	1,7	A_80_3_50.9	T90LB4	10,7
28	50,9	569	5,8	A_120_3_50.9	T90LB4	22,1
28	51	570	0,8	A_60_3_51	T90LB4	6,9
28	100,1	572	2,9	A_90_3_100.1	T80D2	12,4
28	51,8	579	4,5	A_110_3_51.8	T90LB4	19,5
27	52,3	585	3,0	A_90_3_52.3	T90LB4	12,4
27	52,4	598	0,7	A_70_2_52.4	T90LB4	12
27	52,9	592	1,0	A_70_3_52.9	T90LB4	8,6
27	52,9	592	3,4	A_100_3_52.9	T90LB4	18,5
27	104,3	596	0,9	A_70_3_104.3	T80D2	8,6
27	104,8	598	1,5	A_80_3_104.8	T80D2	10,7
26	106,8	610	2,7	A_90_3_106.8	T80D2	12,4

1.7 - Motoréducteurs

1.7 - Motorreductores

1.7 - Motorredutores

n_2 min^{-1}	ir	T2 Nm	FS'			1.8 kW	Ptn kW
26	55,1	616	1,6	A_80_3_55.1	T90LB4		10,7
26	55,2	617	0,7	A_60_3_55.2	T90LB4		6,9
26	55,5	620	4,2	A_110_3_55.5	T90LB4		19,5
25	56,7	634	3,1	A_100_3_56.7	T90LB4		18,5
25	57,1	638	5,2	A_120_3_57.1	T90LB4		22,1
25	113,2	646	0,8	A_70_3_113.2	T80D2		8,6
24	115,4	659	2,6	A_90_3_115.4	T80D2		12,4
24	59,8	669	0,9	A_70_3_59.8	T90LB4		8,6
24	117,2	669	1,3	A_80_3_117.2	T80D2		10,7
23	119,8	684	0,8	A_70_3_119.8	T80D2		8,6
23	61,8	691	2,6	A_90_3_61.8	T90LB4		12,4
23	61,8	691	3,8	A_110_3_61.8	T90LB4		19,5
23	62,2	695	4,7	A_120_3_62.2	T90LB4		22,1
22	64,5	721	2,8	A_100_3_64.5	T90LB4		18,5
22	126,4	722	2,4	A_90_3_126.4	T80D2		12,4
22	65,6	733	1,3	A_80_3_65.6	T90LB4		10,7
22	65,6	733	3,5	A_110_3_65.6	T90LB4		19,5
22	66,3	741	2,4	A_90_3_66.3	T90LB4		12,4
21	67,7	757	0,8	A_70_3_67.7	T90LB4		8,6
21	134,3	767	1,1	A_80_3_134.3	T80D2		10,7
21	135	771	2,2	A_90_3_135	T80D2		12,4
20	71,5	799	2,3	A_90_3_71.5	T90LB4		12,4
19,8	72,3	808	3,2	A_110_3_72.3	T90LB4		19,5
19,7	72,5	811	0,7	A_70_3_72.5	T90LB4		8,6
19,7	72,6	812	4,1	A_120_3_72.6	T90LB4		22,1
19,4	73,6	823	2,4	A_100_3_73.6	T90LB4		18,5
19,0	75,3	842	2,1	A_90_3_75.3	T90LB4		12,4
18,8	76	850	1,1	A_80_3_76	T90LB4		10,7
18,8	149,3	853	1,0	A_80_3_149.3	T80D2		10,7
18,7	149,4	853	2,0	A_90_3_149.4	T80D2		13,4
18,5	77,3	864	2,1	A_90_3_77.3	T90LB4		12,4
18,5	77,5	867	3,0	A_110_3_77.5	T90LB4		19,5
18,4	77,7	869	3,8	A_120_3_77.7	T90LB4		22,1
18,1	78,9	882	2,3	A_100_3_78.9	T90LB4		18,5
17,6	81,4	910	3,0	A_110_3_81.4	T90LB4		19,5
17,4	82,2	919	1,1	A_80_3_82.2	T90LB4		10,7
17,4	82,2	919	3,6	A_120_3_82.2	T90LB4		22,1
17,0	164,5	939	1,9	A_90_3_164.5	T80D2		12,4
16,6	86	961	1,9	A_90_3_86	T90LB4		12,4
16,4	171,2	977	0,9	A_80_3_171.2	T80D2		10,7
16,2	88,2	986	2,7	A_110_3_88.2	T90LB4		19,5
15,9	90	1006	1,0	A_80_3_90	T90LB4		10,7
15,8	90,7	1014	3,3	A_120_3_90.7	T90LB4		22,1
15,5	92	1029	1,9	A_100_3_92	T90LB4		18,5
15,5	92,2	1031	1,7	A_90_3_92.2	T90LB4		12,4
15,1	94,9	1061	2,5	A_110_3_94.9	T90LB4		19,5
14,9	188,6	1077	1,6	A_90_3_188.6	T80D2		12,4
14,5	98,6	1102	1,8	A_100_3_98.6	T90LB4		18,5
14,3	100,1	1119	1,7	A_90_3_100.1	T90LB4		12,4
14,2	100,7	1126	2,4	A_110_3_100.7	T90LB4		19,5
14,2	197,5	1127	0,8	A_80_3_197.5	T80D2		10,7
13,9	102,6	1147	2,9	A_120_3_102.6	T90LB4		22,1
13,7	104,8	1171	0,8	A_80_3_104.8	T90LB4		10,7
13,4	106,8	1194	1,5	A_90_3_106.8	T90LB4		12,4
13,3	107,9	1207	2,2	A_110_3_107.9	T90LB4		19,5
13,0	215,4	1230	0,7	A_80_3_215.4	T80D2		10,7
12,9	217,6	1242	1,4	A_90_3_217.6	T80D2		12,4
12,5	114,4	1279	2,6	A_120_3_114.4	T90LB4		22,1
12,4	115,4	1290	1,5	A_90_3_115.4	T90LB4		12,4
12,4	115,7	1294	2,1	A_110_3_115.7	T90LB4		19,5
12,2	117,2	1311	0,7	A_80_3_117.2	T90LB4		10,7
12,1	117,8	1317	1,5	A_100_3_117.8	T90LB4		18,5
11,8	237,4	1356	1,3	A_90_3_237.4	T80D2		12,4
11,5	124,9	1396	2,4	A_120_3_124.9	T90LB4		22,1
11,3	126,4	1413	1,3	A_90_3_126.4	T90LB4		12,4
11,2	127,2	1422	1,9	A_110_3_127.2	T90LB4		19,5
11,0	129,5	1448	1,4	A_100_3_129.5	T90LB4		18,5
10,6	264,3	1509	1,2	A_90_3_264.3	T80D2		12,4
10,6	135	1510	1,3	A_90_3_135	T90LB4		12,4
10,3	139,2	1557	1,7	A_110_3_139.2	T90LB4		19,5
10,0	142,9	1597	2,1	A_120_3_142.9	T90LB4		22,1
9,8	145,3	1625	1,7	A_110_3_145.3	T90LB4		19,5
9,7	147,2	1647	1,2	A_100_3_147.2	T90LB4		18,5
9,6	149,4	1671	1,1	A_90_3_149.4	T90LB4		12,4
9,3	154,1	1723	1,6	A_110_3_154.1	T90LB4		19,5
9,2	156	1744	1,9	A_120_3_156	T90LB4		22,1
8,9	161,1	1800	1,6	A_110_3_161.1	T90LB4		19,5
8,8	161,8	1808	1,1	A_100_3_161.8	T90LB4		18,5
8,7	164,5	1840	1,1	A_90_3_164.5	T90LB4		12,4
8,1	175,7	1964	1,7	A_120_3_175.7	T90LB4		22,1
8,1	177,1	1981	1,0	A_100_3_177.1	T90LB4		18,5
8,1	177,1	1981	1,4	A_110_3_177.1	T90LB4		19,5
7,9	182	2034	1,6	A_120_3_182	T90LB4		22,1
7,6	188,6	2109	0,9	A_90_3_188.6	T90LB4		12,4
7,4	193,8	2166	1,3	A_110_3_193.8	T90LB4		19,5
7,3	197,1	2202	1,5	A_120_3_197.1	T90LB4		22,1
7,0	204,2	2285	0,9	A_100_3_204.2	T90LB4		18,5
7,0	205	2291	1,4	A_120_3_205	T90LB4		22,1
6,7	214,6	2400	1,2	A_110_3_214.6	T90LB4		19,5
6,6	217,6	2434	0,8	A_90_3_217.6	T90LB4		12,4
6,4	222	2482	1,3	A_120_3_222	T90LB4		22,1
6,3	226,3	2530	1,1	A_110_3_223.6	T90LB4		19,5
6,2	230,2	2574	0,8	A_100_3_230.2	T90LB4		18,5
6,0	237,4	2655	0,7	A_90_3_237.4	T90LB4		12,4
5,7	250,6	2800	1,0	A_110_3_247.5	T90LB4		19,5
5,6	256	2860	1,2	A_120_3_256	T90LB4		22,1
5,2	277,3	3099	1,1	A_120_3_277.3	T90LB4		22,1
5,1	279	3117	0,9	A_110_3_279	T90LB4		19,5

1.7 - Motoréducteurs

1.7 - Motorreductores

1.7 - Motorredutores

n_2 min^{-1}	ir	T2 Nm	FS'	1	2-3	2.2 kW	Ptn kW
2436	1,17	8	3,6	A_40_1_1.17		T90L2	5,5
2280	1,25	9	6,2	A_50_1_1.25		T90L2	6,5
1875	1,52	11	3,2	A_40_1_1.52		T90L2	5,5
1863	1,53	11	5,8	A_50_1_1.53		T90L2	6,5
1738	1,64	12	11,9	A_60_1_1.64		T90L2	9
1686	1,69	12	3,3	A_40_1_1.69		T90L2	5,5
1575	1,81	13	6,2	A_50_1_1.81		T90L2	6,5
1541	1,85	13	11,0	A_60_1_1.85		T90L2	9
1454	1,96	14	3,2	A_40_1_1.96		T90L2	5,5
1397	2,04	15	5,5	A_50_1_2.04		T90L2	6,5
1370	2,08	15	10,8	A_60_1_2.08		T90L2	9
1278	2,23	16	3,1	A_40_1_2.23		T90L2	5,5
1222	1,17	17	1,8	A_40_1_1.17		T100A4	5,5
1208	2,36	17	10,1	A_60_1_2.36		T90L2	9
1149	2,48	18	4,5	A_50_1_2.48		T90L2	6,5
1144	1,25	18	3,1	A_50_1_1.25		T100A4	6,5
1118	2,55	18	2,7	A_40_1_2.55		T90L2	5,5
1096	2,6	18	5,8	A_50_2_2.6		T90L2	6,3
1092	1,31	19	7,0	A_60_1_1.31		T100A4	9
1056	2,7	19	8,8	A_60_1_2.7		T90L2	9
1004	2,84	20	4,2	A_50_1_2.84		T90L2	6,5
986	2,89	21	8,2	A_60_1_2.89		T90L2	9
983	2,9	20	5,5	A_50_2_2.9		T90L2	6,3
941	1,52	22	1,6	A_40_1_1.52		T100A4	5,5
935	1,53	22	2,9	A_50_1_1.53		T100A4	6,5
931	3,06	22	4,1	A_50_1_3.06		T90L2	6,5
896	3,18	23	2,2	A_40_1_3.18		T90L2	5,5
872	1,64	23	6,0	A_60_1_1.64		T100A4	9
866	3,29	24	3,8	A_50_1_3.29		T90L2	6,5
851	3,35	24	7,1	A_60_1_3.35		T90L2	9
846	1,69	24	1,7	A_40_1_1.69		T100A4	5,5
821	1,17	25	1,2	A_40_1_1.17		T112A6	5,5
807	1,19	25	10,3	A_80_1_1.19		T112A6	14
803	1,17	25	1,2	A_40_1_1.17		T100BL6	5,5
801	3,56	26	3,5	A_50_1_3.56		T90L2	6,5
790	1,81	26	3,1	A_50_1_1.81		T100A4	6,5
790	1,19	26	10,1	A_80_1_1.19		T100BL6	14
785	3,63	26	6,5	A_60_1_3.63		T90L2	9
781	1,83	26	10,7	A_80_1_1.83		T100A4	14
773	1,85	26	5,5	A_60_1_1.85		T100A4	9
770	3,7	26	9,2	A_60_2_3.7		T90L2	9,6
768	1,25	27	2,1	A_50_1_1.25		T112A6	6,5
764	3,73	27	1,9	A_40_1_3.73		T90L2	5,5
752	1,25	27	2,0	A_50_1_1.25		T100BL6	6,5
736	3,87	28	3,3	A_50_1_3.87		T90L2	6,5
733	1,31	28	4,7	A_60_1_1.31		T112A6	9
730	1,96	28	1,6	A_40_1_1.96		T100A4	5,5
718	1,31	28	4,6	A_60_1_1.31		T100BL6	9
701	2,04	29	2,8	A_50_1_2.04		T100A4	6,5
701	2,04	29	10,5	A_80_1_2.04		T100A4	14
696	1,38	29	9,2	A_80_1_1.38		T112A6	14
688	2,08	30	5,4	A_60_1_2.08		T100A4	9
681	1,38	30	9,0	A_80_1_1.38		T100BL6	14
663	4,3	30	6,0	A_55_2_4.3		T90L2	7
663	4,3	30	8,5	A_60_2_4.3		T90L2	9,6
648	4,4	31	3,9	A_50_2_4.4		T90L2	6,3
641	2,23	32	1,6	A_40_1_2.23		T100A4	5,5
633	4,5	32	10,3	A_70_2_4.5		T90L2	12
632	1,52	32	1,1	A_40_1_1.52		T112A6	5,5
627	1,53	33	1,9	A_50_1_1.53		T112A6	6,5
620	4,6	32	8,4	A_60_2_4.6		T90L2	9,6
618	1,52	33	1,1	A_40_1_1.52		T100BL6	5,5
614	1,53	33	1,9	A_50_1_1.53		T100BL6	6,5
608	4,69	34	5,1	A_60_1_4.69		T90L2	9
606	2,36	34	5,1	A_60_1_2.36		T100A4	9
601	2,38	34	9,7	A_80_1_2.38		T100A4	14
595	4,79	34	9,6	A_80_1_4.79		T90L2	14
585	1,64	35	4,0	A_60_1_1.64		T112A6	9
579	4,92	35	1,3	A_40_1_4.92		T90L2	5,5
577	2,48	35	2,3	A_50_1_2.48		T100A4	6,5
573	1,64	36	3,9	A_60_1_1.64		T100BL6	9
568	1,69	36	1,1	A_40_1_1.69		T112A6	5,5
561	5,08	36	2,0	A_50_1_5.08		T90L2	6,5
561	2,55	36	1,4	A_40_1_2.55		T100A4	5,5
559	5,1	36	3,5	A_50_2_5.1		T90L2	6,3
556	1,69	37	1,1	A_40_1_1.69		T100BL6	5,5
551	5,17	37	4,3	A_60_1_5.17		T90L2	9
550	2,6	36	3,3	A_50_2_2.6		T100A4	6,3
550	2,6	36	7,0	A_60_2_2.6		T100A4	9,6
538	5,3	37	5,1	A_55_2_5.3		T90L2	7

n_2 min^{-1}	ir	T2 Nm	FS'	1	2-3	2.2 kW	Ptn kW
537	5,31	38	8,7	A_80_1_5.31		T90L2	14
534	2,68	38	8,6	A_80_1_2.68		T100A4	14
530	1,81	38	2,1	A_50_1_1.81		T112A6	6,5
530	2,7	39	4,4	A_60_1_2.7		T100A4	9
525	1,83	39	7,2	A_80_1_1.83		T112A6	14
519	1,81	39	2,0	A_50_1_1.81		T100BL6	6,5
519	1,85	39	3,7	A_60_1_1.85		T112A6	9
514	1,83	40	7,1	A_80_1_1.83		T100BL6	14
508	1,85	40	3,6	A_60_1_1.85		T100BL6	9
504	2,84	41	2,1	A_50_1_2.84		T100A4	6,5
503	5,67	41	1,0	A_40_1_5.67		T90L2	5,5
500	5,7	40	8,6	A_70_2_5.7		T90L2	12
495	1,94	41	11,9	A_100_1_1.94		T112A6	21
495	2,89	41	4,1	A_60_1_2.89		T100A4	9
493	2,9	41	3,1	A_50_2_2.9		T100A4	6,3
493	2,9	41	8,0	A_80_1_2.9		T100A4	14
491	5,8	41	2,6	A_45_2_5.8		T90L2	5
490	1,96	42	1,1	A_40_1_1.96		T112A6	5,5
489	5,83	42	1,5	A_50_1_5.83		T90L2	6,5
489	5,83	42	7,9	A_80_1_5.83		T90L2	14
485	1,94	42	11,7	A_100_1_1.94		T100BL6	21
481	5,92	42	3,4	A_60_1_5.92		T90L2	9
480	1,96	43	1,1	A_40_1_1.96		T100BL6	5,5
471	2,04	43	1,8	A_50_1_2.04		T112A6	6,5
471	2,04	43	7,0	A_80_1_2.04		T112A6	14
467	3,06	44	2,1	A_50_1_3.06		T100A4	6,5
462	2,08	44	3,6	A_60_1_2.08		T112A6	9
461	2,04	44	1,8	A_50_1_2.04		T100BL6	6,5
461	2,04	44	6,9	A_80_1_2.04		T100BL6	14
460	6,2	43	4,8	A_55_2_6.2		T90L2	7
452	6,3	44	3,0	A_50_2_6.3		T90L2	6,3
452	2,08	45	3,5	A_60_1_2.08		T100BL6	9
450	3,18	45	1,1	A_40_1_3.18		T100A4	5,5
447	6,38	46	7,2	A_80_1_6.38		T90L2	14
445	6,4	45	2,4	A_45_2_6.4		T90L2	5
445	6,4	45	8,0	A_70_2_6.4		T90L2	12
435	3,29	47	1,9	A_50_1_3.29		T100A4	6,5
433	6,58	47	1,3	A_50_1_6.58		T90L2	6,5
432	6,6	46	6,1	A_60_2_6.6		T90L2	9,6
431	3,32	47	7,0	A_80_1_3.32		T100A4	14
430	2,23	47	1,1	A_40_1_2.23		T112A6	5,5
427	3,35	48	3,6	A_60_1_3.35		T100A4	9
422	2,23	48	1,0	A_40_1_2.23		T100BL6	5,5
419	6,8	48	4,2	A_55_2_6.8		T90L2	7
417	6,83	49	2,6	A_60_1_6.83		T90L2	9
407	7	50	0,8	A_40_1_7		T90L2	5,5
407	7	49	4,4	A_55_2_7		T90L2	7
407	2,36	50	3,4	A_60_1_2.36		T112A6	9
403	2,38	51	6,5	A_80_1_2.38		T112A6	14
402	3,56	51	1,8	A_50_1_3.56		T100A4	6,5
402	3,56	51	6,5	A_80_1_3.56		T100A4	14
398	2,36	51	3,3	A_60_1_2.36		T100BL6	9
396	7,2	50	7,5	A_70_2_7.2		T90L2	12
395	2,38	52	6,4	A_80_1_2.38		T100BL6	14
394	3,63	52	3,3	A_60_1_3.63		T100A4	9
387	7,36	53	5,7	A_80_1_7.36		T90L2	14
387	2,48	53	1,5	A_50_1_2.48		T112A6	6,5
386	3,7	52	5,1	A_60_2_3.7		T100A4	9,6
386	3,7	52	10,7	A_80_2_3.7		T100A4	15
385	7,4	52	2,3	A_45_2_7.4		T90L2	5
385	7,4	52	2,7	A_50_2_7.4		T90L2	6,3
383	3,73	53	0,9	A_40_1_3.73		T100A4	5,5
383	7,45	53	2,3	A_60_1_7.45		T90L2	9
380	7,5	53	1,4	A_41_2_7.5		T90L2	4,5
380	7,5	53	5,6	A_60_2_7.5		T90L2	9,6
379	2,48	54	1,5	A_50_1_2.48		T100BL6	6,5
376	2,55	54	0,9	A_40_1_2.55		T112A6	5,5
370	3,87	55	1,6	A_50_1_3.87		T100A4	6,5
369	2,6	54	2,4	A_50_2_2.6		T112A6	6,3
369	2,6	54	5,1	A_60_2_2.6		T112A6	9,6
369	2,6	54	10,7	A_80_2_2.6		T112A6	15
369	2,55	55	0,9	A_40_1_2.55		T100BL6	5,5
367	3,9	56	10,8	A_100_1_3.9		T100A4	21
362	2,6	55	2,3	A_50_2_2.6		T100BL6	6,3
362	2,6	55	5,0	A_60_2_2.6		T100BL6	9,6
362	2,6	55	10,4	A_80_2_2.6		T100BL6	15
361	7,9	55	5,5	A_60_2_7.9		T90L2	9,6
358	2,68	57	5,8	A_80_1_2.68		T112A6	14
356	2,7	57	3,0	A_60_1_2.7		T112A6	9
352	8,1	57	7,1	A_70_2_8.1		T90L2	12

1.7 - Motoréducteurs

1.7 - Motorreductores

1.7 - Motorredutores

n_2 min^{-1}	ir	T2 Nm	FS'			2.2 kW	Ptn kW
351	2,68	58	5,7	A_80_1_2.68	T100BL6		14
348	2,7	59	2,9	A_60_1_2.7	T100BL6		9
343	8,3	59	1,9	A_60_1_8.3	T90L2		9
343	8,3	58	2,4	A_50_2_8.3	T90L2		6,3
343	8,3	59	4,4	A_80_1_8.3	T90L2		14
340	4,2	59	10,2	A_80_2_4.2	T100A4		15
339	8,4	59	3,5	A_55_2_8.4	T90L2		7
338	2,84	60	1,4	A_50_1_2.84	T112A6		6,5
335	8,5	60	1,3	A_41_2_8.5	T90L2		4,5
335	8,5	60	2,1	A_45_2_8.5	T90L2		5
333	4,3	60	3,3	A_55_2_4.3	T100A4		7
333	4,3	60	4,7	A_60_2_4.3	T100A4		9,6
332	2,89	61	2,8	A_60_1_2.89	T112A6		9
331	2,9	60	2,2	A_50_2_2.9	T112A6		6,3
331	2,9	62	5,4	A_80_1_2.9	T112A6		14
331	2,84	62	1,4	A_50_1_2.84	T100BL6		6,5
325	2,89	63	2,7	A_60_1_2.89	T100BL6		9
325	4,4	61	2,2	A_50_2_4.4	T100A4		6,3
324	2,96	63	9,5	A_100_1_2.96	T112A6		21
324	2,9	62	2,2	A_50_2_2.9	T100BL6		6,3
324	2,9	63	5,2	A_80_1_2.9	T100BL6		14
320	8,9	62	5,0	A_60_2_8.9	T90L2		9,6
318	4,5	63	5,7	A_70_2_4.5	T100A4		12
318	4,5	63	10,0	A_80_2_4.5	T100A4		15
318	2,96	64	9,4	A_100_1_2.96	T100BL6		21
314	3,06	65	1,4	A_50_1_3.06	T112A6		6,5
311	4,6	64	4,7	A_60_2_4.6	T100A4		9,6
310	9,2	64	2,3	A_50_2_9.2	T90L2		6,3
307	3,06	66	1,4	A_50_1_3.06	T100BL6		6,5
306	9,3	65	6,5	A_70_2_9.3	T90L2		12
305	4,69	67	2,5	A_60_1_4.69	T100A4		9
302	3,18	68	0,7	A_40_1_3.18	T112A6		5,5
299	4,79	68	4,8	A_80_1_4.79	T100A4		14
296	3,18	69	0,7	A_40_1_3.18	T100BL6		5,5
294	9,7	68	2,0	A_45_2_9.7	T90L2		5
292	3,29	70	1,3	A_50_1_3.29	T112A6		6,5
289	3,32	71	4,7	A_80_1_3.32	T112A6		14
288	9,9	69	3,4	A_55_2_9.9	T90L2		7
287	3,35	71	2,4	A_60_1_3.35	T112A6		9
286	3,29	71	1,3	A_50_1_3.29	T100BL6		6,5
285	10	70	6,2	A_70_2_10	T90L2		12
283	3,32	72	4,6	A_80_1_3.32	T100BL6		14
282	10,1	71	4,6	A_60_2_10.1	T90L2		9,6
282	5,08	72	1,0	A_50_1_5.08	T100A4		6,5
281	3,35	73	2,3	A_60_1_3.35	T100BL6		9
280	5,1	71	2,0	A_50_2_5.1	T100A4		6,3
278	3,45	73	8,2	A_100_1_3.45	T112A6		21
277	5,17	74	2,2	A_60_1_5.17	T100A4		9
274	10,4	73	2,1	A_50_2_10.4	T90L2		6,3
272	3,45	75	8,0	A_100_1_3.45	T100BL6		21
271	10,5	74	1,1	A_41_2_10.5	T90L2		4,5
270	5,3	74	2,8	A_55_2_5.3	T100A4		7
270	3,56	76	1,2	A_50_1_3.56	T112A6		6,5
270	3,56	76	4,4	A_80_1_3.56	T112A6		14
269	5,31	76	4,4	A_80_1_5.31	T100A4		14
264	3,63	77	2,2	A_60_1_3.63	T112A6		9
264	3,56	77	1,2	A_50_1_3.56	T100BL6		6,5
264	3,56	77	4,3	A_80_1_3.56	T100BL6		14
263	5,44	78	6,8	A_100_1_5.44	T100A4		21
259	3,7	77	3,8	A_60_2_3.7	T112A6		9,6
259	3,7	77	7,8	A_80_2_3.7	T112A6		15
259	3,63	79	2,2	A_60_1_3.63	T100BL6		9
257	11,1	78	3,0	A_55_2_11.1	T90L2		7
254	3,7	79	3,7	A_60_2_3.7	T100BL6		9,6
254	3,7	79	7,7	A_80_2_3.7	T100BL6		15
252	11,3	79	4,2	A_60_2_11.3	T90L2		9,6
251	5,7	80	4,8	A_70_2_5.7	T100A4		12
248	3,87	82	1,1	A_50_1_3.87	T112A6		6,5
247	5,8	81	1,4	A_45_2_5.8	T100A4		5
246	3,9	83	7,2	A_100_1_3.9	T112A6		21
245	5,83	83	0,8	A_50_1_5.83	T100A4		6,5
245	5,83	83	4,0	A_80_1_5.83	T100A4		14
243	3,87	84	1,1	A_50_1_3.87	T100BL6		6,5
242	5,92	84	1,7	A_60_1_5.92	T100A4		9
242	11,8	83	5,7	A_70_2_11.8	T90L2		12
241	5,93	85	6,3	A_100_1_5.93	T100A4		21
241	3,9	85	7,1	A_100_1_3.9	T100BL6		21
236	12,1	85	1,0	A_41_2_12.1	T90L2		4,5
236	12,1	85	1,7	A_45_2_12.1	T90L2		5
234	12,2	85	3,0	A_55_2_12.2	T90L2		7

n_2 min^{-1}	ir	T2 Nm	FS'			2.2 kW	Ptn kW
231	6,2	87	2,7	A_55_2_6.2	T100A4		7
230	12,4	87	3,9	A_60_2_12.4	T90L2		9,6
229	4,2	87	7,4	A_80_2_4.2	T112A6		15
228	12,5	88	1,8	A_50_2_12.5	T90L2		6,3
228	12,5	88	5,2	A_70_2_12.5	T90L2		12
227	6,3	88	1,7	A_50_2_6.3	T100A4		6,3
224	6,38	91	3,6	A_80_1_6.38	T100A4		14
224	4,2	89	7,3	A_80_2_4.2	T100BL6		15
223	6,4	89	1,3	A_45_2_6.4	T100A4		5
223	6,4	89	4,5	A_70_2_6.4	T100A4		12
223	4,3	89	2,4	A_55_2_4.3	T112A6		7
223	4,3	89	3,5	A_60_2_4.3	T112A6		9,6
219	13	91	1,0	A_41_2_13	T90L2		4,5
219	4,3	91	2,4	A_55_2_4.3	T100BL6		7
219	4,3	91	3,4	A_60_2_4.3	T100BL6		9,6
218	4,4	92	1,6	A_50_2_4.4	T112A6		6,3
217	6,6	92	3,4	A_60_2_6.6	T100A4		9,6
214	4,4	93	1,6	A_50_2_4.4	T100BL6		6,3
213	6,7	94	7,0	A_80_2_6.7	T100A4		15
213	4,5	94	4,2	A_70_2_4.5	T112A6		12
213	4,5	94	7,3	A_80_2_4.5	T112A6		15
213	13,4	94	5,2	A_70_2_13.4	T90L2		12
211	13,5	95	2,8	A_55_2_13.5	T90L2		7
210	6,8	95	2,3	A_55_2_6.8	T100A4		7
209	6,83	97	1,3	A_60_1_6.83	T100A4		9
209	4,5	96	4,1	A_70_2_4.5	T100BL6		12
209	4,5	96	7,2	A_80_2_4.5	T100BL6		15
209	4,6	96	3,4	A_60_2_4.6	T112A6		9,6
207	6,92	99	4,9	A_100_1_6.92	T100A4		21
205	4,69	100	1,7	A_60_1_4.69	T112A6		9
204	4,6	98	3,4	A_60_2_4.6	T100BL6		9,6
204	7	98	2,5	A_55_2_7	T100A4		7
201	14,2	99	1,5	A_45_2_14.2	T90L2		5
200	4,69	102	1,7	A_60_1_4.69	T100BL6		9
200	4,79	102	3,2	A_80_1_4.79	T112A6		14
199	14,3	100	3,5	A_60_2_14.3	T90L2		9,6
199	7,2	101	4,2	A_70_2_7.2	T100A4		12
197	14,5	102	1,6	A_50_2_14.5	T90L2		6,3
196	4,79	104	3,2	A_80_1_4.79	T100BL6		14
194	7,36	105	2,9	A_80_1_7.36	T100A4		14
193	7,4	103	1,3	A_45_2_7.4	T100A4		5
193	7,4	103	1,5	A_50_2_7.4	T100A4		6,3
193	7,4	103	6,6	A_80_2_7.4	T100A4		15
192	7,45	106	1,1	A_60_1_7.45	T100A4		9
191	7,5	105	3,1	A_60_2_7.5	T100A4		9,6
191	7,5	107	4,4	A_100_1_7.5	T100A4		21
188	5,1	106	1,4	A_50_2_5.1	T112A6		6,3
186	15,3	107	0,9	A_41_2_15.3	T90L2		4,5
186	15,3	107	4,5	A_70_2_15.3	T90L2		12
186	5,17	110	1,5	A_60_1_5.17	T112A6		9
184	5,1	108	1,4	A_50_2_5.1	T100BL6		6,3
184	15,5	109	2,3	A_55_2_15.5	T90L2		7
184	15,5	109	3,3	A_60_2_15.5	T90L2		9,6
183	7,8	109	6,5	A_80_2_7.8	T100A4		15
182	5,17	112	1,5	A_60_1_5.17	T100BL6		9
181	5,3	110	2,1	A_55_2_5.3	T112A6		7
181	7,9	110	3,1	A_60_2_7.9	T100A4		9,6
181	5,31	113	2,9	A_80_1_5.31	T112A6		14
177	5,3	113	2,0	A_55_2_5.3	T100BL6		7
177	5,31	115	2,9	A_80_1_5.31	T100BL6		14
177	8,1	113	4,0	A_70_2_8.1	T100A4		12
176	5,44	116	4,8	A_100_1_5.44	T112A6		21
173	5,44	118	4,7	A_100_1_5.44	T100BL6		21
172	8,3	118	1,0	A_60_1_8.3	T100A4		9
172	8,3	116	1,4	A_50_2_8.3	T100A4		6,3
172	8,3	118	2,2	A_80_1_8.3	T100A4		14
171	16,7	117	2,2	A_55_2_16.7	T90L2		7
170	8,4	117	2,0	A_55_2_8.4	T100A4		7
170	16,8	118	1,4	A_50_2_16.8	T90L2		6,3
169	16,9	118	1,2	A_45_2_16.9	T90L2		5
168	5,7	119	3,5	A_70_2_5.7	T112A6		12
168	8,5	119	1,2	A_45_2_8.5	T100A4		5
166	5,8	121	1,0	A_45_2_5.8	T112A6		5
165	5,7	121	3,4	A_70_2_5.7	T100BL6		12
165	5,83	124	2,7	A_80_1_5.83	T112A6		14
164	8,7	121	6,0	A_80_2_8.7	T100A4		15
162	5,92	126	1,2	A_60_1_5.92	T112A6		9
162	5,8	123	1,0	A_45_2_5.8	T100BL6		5
162	5,93	126	4,4	A_100_1_5.93	T112A6		21
161	5,83	126	2,6	A_80_1_5.83	T100BL6		14

1.7 - Motoréducteurs

1.7 - Motorreductores

1.7 - Motorredutores

n_2 min^{-1}	ir	T2 Nm	FS'		2.2 kW	Ptn kW
161	8,9	124	2,8	A_60_2_8.9	T100A4	9,6
160	17,8	125	4,0	A_70_2_17.8	T90L2	12
159	5,92	128	1,2	A_60_1_5.92	T100BL6	9
159	5,93	129	4,3	A_100_1_5.93	T100BL6	21
158	18	126	2,1	A_55_2_18	T90L2	7
157	18,2	128	1,3	A_50_2_18.2	T90L2	6,3
156	18,3	128	0,7	A_41_2_18.3	T90L2	4,5
156	18,3	128	2,7	A_60_2_18.3	T90L2	9,6
155	9,2	128	1,3	A_50_2_9.2	T100A4	6,3
155	6,2	129	1,9	A_55_2_6.2	T112A6	7
154	9,3	130	3,6	A_70_2_9.3	T100A4	12
152	18,7	131	1,2	A_45_2_18.7	T90L2	5
152	6,3	131	1,2	A_50_2_6.3	T112A6	6,3
152	6,2	132	1,9	A_55_2_6.2	T100BL6	7
150	6,38	135	2,4	A_80_1_6.38	T112A6	14
150	6,4	133	1,0	A_45_2_6.4	T112A6	5
150	6,4	133	3,3	A_70_2_6.4	T112A6	12
149	6,3	134	1,2	A_50_2_6.3	T100BL6	6,3
147	9,7	135	1,1	A_45_2_9.7	T100A4	5
147	6,38	138	2,4	A_80_1_6.38	T100BL6	14
147	19,4	136	2,0	A_55_2_19.4	T90L2	7
147	6,4	136	1,0	A_45_2_6.4	T100BL6	5
147	6,4	136	3,2	A_70_2_6.4	T100BL6	12
145	6,6	137	2,5	A_60_2_6.6	T112A6	9,6
145	19,7	138	2,5	A_60_2_19.7	T90L2	9,6
144	9,9	138	1,9	A_55_2_9.9	T100A4	7
144	9,9	138	11,1	A_100_2_9.9	T100A4	23
143	6,7	139	5,1	A_80_2_6.7	T112A6	15
143	10	140	3,4	A_70_2_10	T100A4	12
143	10	140	5,4	A_80_2_10	T100A4	15
142	6,6	140	2,4	A_60_2_6.6	T100BL6	9,6
142	10,1	141	2,5	A_60_2_10.1	T100A4	9,6
141	6,8	141	1,7	A_55_2_6.8	T112A6	7
141	6,83	145	0,9	A_60_1_6.83	T112A6	9
140	6,7	142	5,0	A_80_2_6.7	T100BL6	15
139	20,5	144	3,4	A_70_2_20.5	T90L2	12
139	6,92	147	3,4	A_100_1_6.92	T112A6	21
138	6,8	144	1,7	A_55_2_6.8	T100BL6	7
138	6,83	148	0,9	A_60_1_6.83	T100BL6	9
138	10,4	145	1,2	A_50_2_10.4	T100A4	6,3
137	7	146	1,8	A_55_2_7	T112A6	7
137	20,8	146	1,2	A_50_2_20.8	T90L2	6,3
136	6,92	150	3,3	A_100_1_6.92	T100BL6	21
135	21,1	148	1,8	A_55_2_21.1	T90L2	7
134	7	149	1,8	A_55_2_7	T100BL6	7
133	7,2	150	3,1	A_70_2_7.2	T112A6	12
133	21,5	151	1,1	A_45_2_21.5	T90L2	5
131	7,2	153	3,0	A_70_2_7.2	T100BL6	12
130	7,36	156	1,9	A_80_1_7.36	T112A6	14
130	7,4	154	0,9	A_45_2_7.4	T112A6	5
130	7,4	154	1,1	A_50_2_7.4	T112A6	6,3
130	7,4	154	4,8	A_80_2_7.4	T112A6	15
129	22,1	155	2,5	A_60_2_22.1	T90L2	9,6
129	7,45	158	0,8	A_60_1_7.45	T112A6	9
129	11,1	155	1,7	A_55_2_11.1	T100A4	7
129	11,1	155	4,9	A_80_2_11.1	T100A4	15
129	11,1	155	10,1	A_100_2_11.1	T100A4	23
128	7,5	156	2,3	A_60_2_7.5	T112A6	9,6
128	7,5	159	3,1	A_100_1_7.5	T112A6	21
128	7,5	156	10,1	A_100_2_7.5	T112A6	23
128	7,36	160	1,9	A_80_1_7.36	T100BL6	14
127	7,4	157	0,9	A_45_2_7.4	T100BL6	5
127	7,4	157	1,1	A_50_2_7.4	T100BL6	6,3
127	7,4	157	4,7	A_80_2_7.4	T100BL6	15
127	11,3	158	2,3	A_60_2_11.3	T100A4	9,6
126	7,45	162	0,8	A_60_1_7.45	T100BL6	9
126	22,6	158	1,3	A_55_2_22.6	T90L2	7
125	7,5	159	2,2	A_60_2_7.5	T100BL6	9,6
125	7,5	163	3,1	A_100_1_7.5	T100BL6	21
125	7,5	159	9,8	A_100_2_7.5	T100BL6	23
124	23	158	10,0	A_90_3_23	T90L2	12,4
123	7,8	162	4,7	A_80_2_7.8	T112A6	15
123	7,8	162	9,1	A_90_2_7.8	T112A6	18
122	11,7	163	10,7	A_90_2_11.7	T100A4	18
122	7,9	164	2,2	A_60_2_7.9	T112A6	9,6
122	7,9	164	9,9	A_100_2_7.9	T112A6	23
121	23,5	165	2,4	A_70_2_23.5	T90L2	12
121	11,8	165	3,2	A_70_2_11.8	T100A4	12
121	7,8	166	4,6	A_80_2_7.8	T100BL6	15
121	7,8	166	8,9	A_90_2_7.8	T100BL6	18

n_2 min^{-1}	ir	T2 Nm	FS'		2.2 kW	Ptn kW
120	23,8	167	1,1	A_50_2_23.8	T90L2	6,3
119	7,9	168	2,2	A_60_2_7.9	T100BL6	9,6
119	7,9	168	9,7	A_100_2_7.9	T100BL6	23
119	7,9	168	11,9	A_110_2_7.9	T100BL6	25,5
119	8,1	168	2,9	A_70_2_8.1	T112A6	12
118	12,1	169	0,9	A_45_2_12.1	T100A4	5
118	12,1	169	9,5	A_100_2_12.1	T100A4	23
117	12,2	170	1,6	A_55_2_12.2	T100A4	7
116	8,1	172	2,8	A_70_2_8.1	T100BL6	12
116	8,3	176	0,7	A_60_1_8.3	T112A6	9
116	8,3	173	1,0	A_50_2_8.3	T112A6	6,3
116	8,3	176	1,5	A_80_1_8.3	T112A6	14
115	12,4	173	2,2	A_60_2_12.4	T100A4	9,6
115	12,4	173	4,5	A_80_2_12.4	T100A4	15
114	12,5	174	1,0	A_50_2_12.5	T100A4	6,3
114	12,5	175	2,9	A_70_2_12.5	T100A4	12
114	8,4	175	1,4	A_55_2_8.4	T112A6	7
113	8,3	176	1,0	A_50_2_8.3	T100BL6	6,3
113	8,3	180	1,4	A_80_1_8.3	T100BL6	14
113	8,5	177	0,9	A_45_2_8.5	T112A6	5
113	25,3	177	2,3	A_60_2_25.3	T90L2	9,6
112	8,4	178	1,4	A_55_2_8.4	T100BL6	7
111	8,5	181	0,8	A_45_2_8.5	T100BL6	5
110	8,7	181	4,4	A_80_2_8.7	T112A6	15
110	25,9	181	1,0	A_50_2_25.9	T90L2	6,3
108	13,2	184	9,5	A_90_2_13.2	T100A4	18
108	8,7	185	4,3	A_80_2_8.7	T100BL6	15
108	8,9	185	2,1	A_60_2_8.9	T112A6	9,6
108	8,9	185	9,0	A_100_2_8.9	T112A6	23
107	26,6	186	0,8	A_45_2_26.6	T90L2	5
107	26,6	186	2,7	A_70_2_26.6	T90L2	12
107	13,4	187	2,9	A_70_2_13.4	T100A4	12
107	9	187	9,9	A_90_2_9	T112A6	18
106	13,5	188	1,5	A_55_2_13.5	T100A4	7
106	8,9	189	2,0	A_60_2_8.9	T100BL6	9,6
106	8,9	189	8,8	A_100_2_8.9	T100BL6	23
104	9	191	9,7	A_90_2_9	T100BL6	18
104	9,2	191	0,9	A_50_2_9.2	T112A6	6,3
104	27,4	188	12,0	A_110_3_27.4	T90L2	19,5
103	9,3	193	2,6	A_70_2_9.3	T112A6	12
103	27,7	194	1,4	A_55_2_27.7	T90L2	7
102	9,2	195	0,9	A_50_2_9.2	T100BL6	6,3
102	28	192	2,2	A_60_3_28	T90L2	6,9
102	28	192	4,5	A_80_3_28	T90L2	10,7
101	28,1	197	1,9	A_60_2_28.1	T90L2	9,6
101	14,1	197	8,5	A_100_2_14.1	T100A4	23
101	9,3	198	2,6	A_70_2_9.3	T100BL6	12
101	14,2	198	0,9	A_45_2_14.2	T100A4	5
101	14,2	198	4,1	A_80_2_14.2	T100A4	15
100	28,5	195	1,0	A_50_3_28.5	T90L2	4,5
100	14,3	200	1,9	A_60_2_14.3	T100A4	9,6
100	14,3	200	9,0	A_90_2_14.3	T100A4	18
99	9,7	202	0,8	A_45_2_9.7	T112A6	5
99	28,8	197	8,0	A_90_3_28.8	T90L2	12,4
99	14,5	202	0,9	A_50_2_14.5	T100A4	6,3
98	9,8	204	11,8	A_110_2_9.8	T112A6	25,5
98	29,1	200	8,4	A_100_3_29.1	T90L2	18,5
97	29,3	205	2,5	A_70_2_29.3	T90L2	12
97	9,9	206	1,4	A_55_2_9.9	T112A6	7
97	9,9	206	8,3	A_100_2_9.9	T112A6	23
97	9,7	206	0,8	A_45_2_9.7	T100BL6	5
96	10	208	2,5	A_70_2_10	T112A6	12
96	10	208	3,9	A_80_2_10	T112A6	15
96	10	208	8,9	A_90_2_10	T112A6	18
96	9,8	208	11,5	A_110_2_9.8	T100BL6	25,5
96	29,8	209	0,9	A_50_2_29.8	T90L2	6,3
95	15	209	11,9	A_110_2_15	T100A4	25,5
95	10,1	210	1,9	A_60_2_10.1	T112A6	9,6
95	9,9	210	1,3	A_55_2_9.9	T100BL6	7
95	9,9	210	8,2	A_100_2_9.9	T100BL6	23
94	15,2	212	4,0	A_80_2_15.2	T100A4	15
94	10	212	2,5	A_70_2_10	T100BL6	12
94	10	212	3,8	A_80_2_10	T100BL6	15
94	10	212	8,7	A_90_2_10	T100BL6	18
93	15,3	214	2,5	A_70_2_15.3	T100A4	12
93	10,1	215	1,8	A_60_2_10.1	T100BL6	9,6
92	10,4	216	0,9	A_50_2_10.4	T112A6	6,3
92	15,5	216	1,3	A_55_2_15.5	T100A4	7
92	15,5	216	1,9	A_60_2_15.5	T100A4	9,6
90	10,4	221	0,8	A_50_2_10.4	T100BL6	6,3

1.7 - Motoréducteurs

1.7 - Motorreductores

1.7 - Motorredutores

n_2 min^{-1}	ir	T2 Nm	FS'			2.2 kW	Ptn kW
90	31,6	217	1,9	A_60_3_31.6	T90L2	6,9
90	31,6	217	4,0	A_80_3_31.6	T90L2	10,7
90	15,9	222	7,8	A_100_2_15.9	T100A4	23
90	31,8	223	1,2	A_55_2_31.8	T90L2	7
89	32,2	226	1,6	A_60_2_32.2	T90L2	9,6
88	32,3	221	1,2	A_55_3_32.3	T90L2	5
88	32,3	221	7,1	A_90_3_32.3	T90L2	12,4
88	32,4	222	0,9	A_50_3_32.4	T90L2	4,5
88	16,3	228	7,9	A_90_2_16.3	T100A4	18
88	32,5	223	7,7	A_100_3_32.5	T90L2	18,5
87	11	229	10,5	A_110_2_11	T112A6	25,5
87	32,8	225	10,0	A_110_3_32.8	T90L2	19,5
87	16,5	230	10,0	A_110_2_16.5	T100A4	25,5
86	11,1	231	1,2	A_55_2_11.1	T112A6	7
86	11,1	231	3,6	A_80_2_11.1	T112A6	15
86	11,1	231	7,6	A_100_2_11.1	T112A6	23
86	16,7	233	1,2	A_55_2_16.7	T100A4	7
85	11	234	10,3	A_110_2_11	T100BL6	25,5
85	16,8	235	0,8	A_50_2_16.8	T100A4	6,3
85	11,3	235	1,7	A_60_2_11.3	T112A6	9,6
85	33,6	235	0,8	A_50_2_33.6	T90L2	6,3
85	33,6	235	2,2	A_70_2_33.6	T90L2	12
85	11,1	236	1,2	A_55_2_11.1	T100BL6	7
85	11,1	236	3,5	A_80_2_11.1	T100BL6	15
85	11,1	236	7,4	A_100_2_11.1	T100BL6	23
83	11,3	240	1,7	A_60_2_11.3	T100BL6	9,6
83	34,3	235	6,7	A_90_3_34.3	T90L2	12,4
82	11,7	243	7,8	A_90_2_11.7	T112A6	18
82	17,5	244	7,4	A_90_2_17.5	T100A4	18
82	17,5	244	10,2	A_110_2_17.5	T100A4	25,5
81	11,8	245	2,3	A_70_2_11.8	T112A6	12
81	17,6	246	7,2	A_100_2_17.6	T100A4	23
80	17,8	249	2,2	A_70_2_17.8	T100A4	12
80	11,7	248	7,7	A_90_2_11.7	T100BL6	18
80	35,6	244	0,8	A_50_3_35.6	T90L2	4,5
80	35,7	245	1,5	A_60_3_35.7	T90L2	6,9
80	35,7	245	3,6	A_80_3_35.7	T90L2	10,7
80	11,8	251	2,3	A_70_2_11.8	T100BL6	12
79	18	251	1,2	A_55_2_18	T100A4	7
79	35,9	251	1,1	A_55_2_35.9	T90L2	7
79	12,1	252	7,1	A_100_2_12.1	T112A6	23
79	12,1	252	9,1	A_110_2_12.1	T112A6	25,5
79	18,1	253	3,4	A_80_2_18.1	T100A4	15
79	36,1	248	9,1	A_110_3_36.1	T90L2	19,5
79	12,2	254	1,2	A_55_2_12.2	T112A6	7
79	18,2	254	0,7	A_50_2_18.2	T100A4	6,3
78	36,4	250	7,1	A_100_3_36.4	T90L2	18,5
78	18,3	255	1,5	A_60_2_18.3	T100A4	9,6
78	12,1	257	7,0	A_100_2_12.1	T100BL6	23
78	12,1	257	9,0	A_110_2_12.1	T100BL6	25,5
77	12,4	258	1,6	A_60_2_12.4	T112A6	9,6
77	12,4	258	3,3	A_80_2_12.4	T112A6	15
77	12,2	259	1,2	A_55_2_12.2	T100BL6	7
77	37,1	254	2,1	A_70_3_37.1	T90L2	8,6
77	12,5	260	0,7	A_50_2_12.5	T112A6	6,3
77	12,5	260	2,1	A_70_2_12.5	T112A6	12
77	37,2	261	1,4	A_60_2_37.2	T90L2	9,6
76	12,4	263	1,6	A_60_2_12.4	T100BL6	9,6
76	12,4	263	3,2	A_80_2_12.4	T100BL6	15
75	12,5	266	0,7	A_50_2_12.5	T100BL6	6,3
75	12,5	265	2,1	A_70_2_12.5	T100BL6	12
75	38,1	261	1,0	A_55_3_38.1	T90L2	5
74	19,3	269	11,1	A_120_2_19.3	T100A4	33
74	19,4	271	1,1	A_55_2_19.4	T100A4	7
74	19,4	271	3,3	A_80_2_19.4	T100A4	15
74	38,7	271	2,0	A_70_2_38.7	T90L2	12
73	13,2	274	6,9	A_90_2_13.2	T112A6	18
73	19,7	275	1,4	A_60_2_19.7	T100A4	9,6
72	19,8	276	9,0	A_110_2_19.8	T100A4	25,5
72	19,9	278	5,4	A_90_2_19.9	T100A4	18
72	19,9	278	6,6	A_100_2_19.9	T100A4	23
72	13,4	279	2,1	A_70_2_13.4	T112A6	12
71	13,2	280	6,8	A_90_2_13.2	T100BL6	18
71	13,5	281	1,1	A_55_2_13.5	T112A6	7
71	40,2	282	0,9	A_55_2_40.2	T90L2	7
71	40,3	276	1,4	A_60_3_40.3	T90L2	6,9
71	40,3	276	3,2	A_80_3_40.3	T90L2	10,7
70	40,6	284	1,3	A_60_2_40.6	T90L2	9,6
70	40,6	278	6,6	A_100_3_40.6	T90L2	18,5
70	13,4	285	2,1	A_70_2_13.4	T100BL6	12

n_2 min^{-1}	ir	T2 Nm	FS'			2.2 kW	Ptn kW
70	40,7	279	9,1	A_120_3_40.7	T90L2	22,1
70	20,5	286	1,9	A_70_2_20.5	T100A4	12
70	13,5	287	1,1	A_55_2_13.5	T100BL6	7
68	21	293	10,2	A_120_2_21	T100A4	33
68	14,1	293	6,4	A_100_2_14.1	T112A6	23
68	14,1	293	10,2	A_120_2_14.1	T112A6	33
68	41,9	287	1,9	A_70_3_41.9	T90L2	8,6
68	42	288	0,9	A_55_3_42	T90L2	5
68	42	288	7,8	A_110_3_42	T90L2	19,5
68	21,1	295	1,0	A_55_2_21.1	T100A4	7
68	14,2	295	3,0	A_80_2_14.2	T112A6	15
68	42,2	296	1,8	A_70_2_42.2	T90L2	12
67	21,3	297	5,2	A_90_2_21.3	T100A4	18
67	14,3	297	1,4	A_60_2_14.3	T112A6	9,6
67	14,3	297	6,6	A_90_2_14.3	T112A6	18
67	14,1	299	6,2	A_100_2_14.1	T100BL6	23
67	14,1	299	10,0	A_120_2_14.1	T100BL6	33
66	42,9	294	5,4	A_90_3_42.9	T90L2	12,4
66	14,2	302	2,9	A_80_2_14.2	T100BL6	15
66	14,3	304	1,4	A_60_2_14.3	T100BL6	9,6
66	14,3	304	6,5	A_90_2_14.3	T100BL6	18
66	21,8	304	7,6	A_110_2_21.8	T100A4	25,5
65	44	302	2,9	A_80_3_44	T90L2	10,7
65	22,1	308	1,4	A_60_2_22.1	T100A4	9,6
65	22,1	308	9,7	A_120_2_22.1	T100A4	33
64	22,2	310	6,0	A_100_2_22.2	T100A4	23
64	15	312	8,0	A_110_2_15	T112A6	25,5
63	22,6	316	0,7	A_55_2_22.6	T100A4	7
63	45,1	309	1,3	A_60_3_45.1	T90L2	6,9
63	15,2	316	2,9	A_80_2_15.2	T112A6	15
63	45,2	317	1,1	A_60_2_45.2	T90L2	9,6
63	45,2	310	6,1	A_100_3_45.2	T90L2	18,5
63	22,7	317	2,9	A_80_2_22.7	T100A4	15
63	45,4	318	0,8	A_55_2_45.4	T90L2	7
63	15,3	318	1,8	A_70_2_15.3	T112A6	12
63	15	319	7,9	A_110_2_15	T100BL6	25,5
62	45,7	313	8,4	A_120_3_45.7	T90L2	22,1
62	23	314	5,6	A_90_3_23	T100A4	12,4
62	15,5	322	0,9	A_55_2_15.5	T112A6	7
62	15,5	322	1,4	A_60_2_15.5	T112A6	9,6
62	23,1	323	9,3	A_120_2_23.1	T100A4	33
62	15,2	323	2,8	A_80_2_15.2	T100BL6	15
61	15,3	325	1,8	A_70_2_15.3	T100BL6	12
61	23,5	328	1,3	A_70_2_23.5	T100A4	12
61	46,9	322	0,8	A_55_3_46.9	T90L2	5
61	15,5	329	0,9	A_55_2_15.5	T100BL6	7
61	15,5	329	1,3	A_60_2_15.5	T100BL6	9,6
61	47	329	1,6	A_70_2_47	T90L2	12
61	23,6	329	5,5	A_90_2_23.6	T100A4	18
61	23,6	323	7,8	A_110_3_23.6	T100A4	19,5
61	47,1	323	7,2	A_110_3_47.1	T90L2	19,5
60	15,9	331	5,8	A_100_2_15.9	T112A6	23
60	24	335	9,0	A_120_2_24	T100A4	33
59	24,1	336	6,8	A_110_2_24.1	T100A4	25,5
59	48,2	330	4,8	A_90_3_48.2	T90L2	12,4
59	15,9	338	5,7	A_100_2_15.9	T100BL6	23
59	24,2	338	5,7	A_100_2_24.2	T100A4	23
59	16,3	339	5,8	A_90_2_16.3	T112A6	18
58	16,5	343	6,7	A_110_2_16.5	T112A6	25,5
58	16,3	346	5,7	A_90_2_16.3	T100BL6	18
57	16,7	347	0,9	A_55_2_16.7	T112A6	7
57	49,6	340	0,8	A_55_3_49.6	T90L2	5
57	24,9	348	2,7	A_80_2_24.9	T100A4	15
57	16,5	350	6,6	A_110_2_16.5	T100BL6	25,5
57	25,3	353	1,3	A_60_2_25.3	T100A4	9,6
56	16,7	355	0,9	A_55_2_16.7	T100BL6	7
56	50,9	349	1,5	A_70_3_50.9	T90L2	8,6
56	50,9	349	2,5	A_80_3_50.9	T90L2	10,7
56	50,9	349	7,7	A_120_3_50.9	T90L2	22,1
56	51	350	1,2	A_60_3_51	T90L2	6,9
55	51,8	355	6,6	A_110_3_51.8	T90L2	19,5
55	17,5	364	5,4	A_90_2_17.5	T112A6	18
55	17,5	364	6,9	A_110_2_17.5	T112A6	25,5
55	26,1	364	4,4	A_90_2_26.1	T100A4	18
55	17,6	366	5,3	A_100_2_17.6	T112A6	23
54	52,3	359	4,4	A_90_3_52.3	T90L2	12,4
54	52,4	367	1,1	A_70_2_52.4	T90L2	12
54	17,7	368	8,2	A_120_2_17.7	T112A6	33
54	17,8	370	1,6	A_70_2_17.8	T112A6	12
54	52,9	363	1,5	A_70_3_52.9	T90L2	8,6

1.7 - Motoréducteurs

n_2 min^{-1}	ir	T2 Nm	FS'			2.2 kW	Ptn kW
54	52,9	363	5,3	A_100_3_52.9	T90L2		18,5
54	26,6	371	1,5	A_70_2_26.6	T100A4		12
54	17,5	372	5,3	A_90_2_17.5	T100BL6		18
54	17,5	372	6,7	A_110_2_17.5	T100BL6		25,5
53	17,6	374	5,2	A_100_2_17.6	T100BL6		23
53	18	374	0,8	A_55_2_18	T112A6		7
53	17,7	376	8,0	A_120_2_17.7	T100BL6		33
53	18,1	376	2,5	A_80_2_18.1	T112A6		15
53	27	377	8,0	A_120_2_27	T100A4		33
53	17,8	378	1,6	A_70_2_17.8	T100BL6		12
52	54,3	372	0,7	A_55_3_54.3	T90L2		5
52	18,3	381	1,1	A_60_2_18.3	T112A6		9,6
52	18	382	0,8	A_55_2_18	T100BL6		7
52	27,4	374	6,7	A_110_3_27.4	T100A4		19,5
52	18,1	384	2,5	A_80_2_18.1	T100BL6		15
52	27,6	385	6,7	A_110_2_27.6	T100A4		25,5
52	55,1	378	2,3	A_80_3_55.1	T90L2		10,7
52	55,2	378	1,1	A_60_3_55.2	T90L2		6,9
52	27,7	387	0,8	A_55_2_27.7	T100A4		7
51	18,3	389	1,1	A_60_2_18.3	T100BL6		9,6
51	55,5	381	6,2	A_110_3_55.5	T90L2		19,5
51	28	383	1,2	A_60_3_28	T100A4		6,9
51	28	383	2,5	A_80_3_28	T100A4		10,7
51	28,1	392	1,0	A_60_2_28.1	T100A4		9,6
51	28,3	395	4,9	A_100_2_28.3	T100A4		23
50	56,7	389	5,1	A_100_3_56.7	T90L2		18,5
50	57,1	392	7,1	A_120_3_57.1	T90L2		22,1
50	57,2	401	1,0	A_70_2_57.2	T90L2		12
50	28,7	401	4,0	A_90_2_28.7	T100A4		18
50	19,3	401	7,5	A_120_2_19.3	T112A6		33
50	28,8	394	4,4	A_90_3_28.8	T100A4		12,4
49	19,4	403	0,8	A_55_2_19.4	T112A6		7
49	28,9	403	2,3	A_80_2_28.9	T100A4		15
49	19,4	403	2,4	A_80_2_19.4	T112A6		15
49	28,9	403	7,4	A_120_2_28.9	T100A4		33
49	29,1	398	5,0	A_100_3_29.1	T100A4		18,5
49	29,3	409	1,4	A_70_2_29.3	T100A4		12
49	19,7	410	1,0	A_60_2_19.7	T112A6		9,6
49	19,3	410	7,3	A_120_2_19.3	T100BL6		33
48	19,8	412	6,1	A_110_2_19.8	T112A6		25,5
48	19,4	412	0,8	A_55_2_19.4	T100BL6		7
48	19,4	412	2,4	A_80_2_19.4	T100BL6		15
48	29,6	413	7,3	A_120_2_29.6	T100A4		33
48	19,9	414	3,9	A_90_2_19.9	T112A6		18
48	19,9	414	4,7	A_100_2_19.9	T112A6		23
48	19,7	418	1,0	A_60_2_19.7	T100BL6		9,6
48	59,8	410	1,3	A_70_3_59.8	T90L2		8,6
48	30,1	420	6,2	A_110_2_30.1	T100A4		25,5
47	19,8	421	5,9	A_110_2_19.8	T100BL6		25,5
47	60,3	414	0,9	A_60_3_60.3	T90L2		6,9
47	19,9	423	3,9	A_90_2_19.9	T100BL6		18
47	19,9	423	4,6	A_100_2_19.9	T100BL6		23
47	30,3	423	4,6	A_100_2_30.3	T100A4		23
47	20,5	426	1,4	A_70_2_20.5	T112A6		12
46	61,8	424	3,8	A_90_3_61.8	T90L2		12,4
46	61,8	424	5,5	A_110_3_61.8	T90L2		19,5
46	20,5	435	1,4	A_70_2_20.5	T100BL6		12
46	62,2	426	6,7	A_120_3_62.2	T90L2		22,1
46	21	437	6,9	A_120_2_21	T112A6		33
46	21,1	439	0,7	A_55_2_21.1	T112A6		7
45	31,6	432	1,1	A_60_3_31.6	T100A4		6,9
45	31,6	432	2,2	A_80_3_31.6	T100A4		10,7
45	21,3	443	3,8	A_90_2_21.3	T112A6		18
45	31,8	444	2,1	A_80_2_31.8	T100A4		15
45	31,8	444	3,6	A_90_2_31.8	T100A4		18
45	63,6	445	0,9	A_70_2_63.6	T90L2		12
45	21	446	6,7	A_120_2_21	T100BL6		33
45	21,1	448	0,7	A_55_2_21.1	T100BL6		7
44	32,2	449	0,9	A_60_2_32.2	T100A4		9,6
44	32,3	441	4,0	A_90_3_32.3	T100A4		12,4
44	64,5	442	4,5	A_100_3_64.5	T90L2		18,5
44	21,3	452	3,7	A_90_2_21.3	T100BL6		18
44	21,8	453	5,1	A_110_2_21.8	T112A6		25,5
44	32,5	444	4,5	A_100_3_32.5	T100A4		18,5
44	32,8	448	5,6	A_110_3_32.8	T100A4		19,5
43	65,6	450	1,9	A_80_3_65.6	T90L2		10,7
43	65,6	450	5,2	A_110_3_65.6	T90L2		19,5
43	22,1	460	1,0	A_60_2_22.1	T112A6		9,6
43	22,1	460	6,5	A_120_2_22.1	T112A6		33
43	22,2	462	4,2	A_100_2_22.2	T112A6		23

1.7 - Motorreductores

1.7 - Motorredutores

n_2 min^{-1}	ir	T2 Nm	FS'			2.2 kW	Ptn kW
43	33,1	462	5,2	A_110_2_33.1	T100A4		25,5
43	21,8	463	5,0	A_110_2_21.8	T100BL6		25,5
43	66,3	455	3,6	A_90_3_66.3	T90L2		12,4
43	33,6	469	1,2	A_70_2_33.6	T100A4		12
43	22,1	469	1,0	A_60_2_22.1	T100BL6		9,6
43	22,1	469	6,4	A_120_2_22.1	T100BL6		33
42	33,7	470	6,4	A_120_2_33.7	T100A4		33
42	22,2	471	4,1	A_100_2_22.2	T100BL6		23
42	22,7	472	2,1	A_80_2_22.7	T112A6		15
42	67,7	464	1,2	A_70_3_67.7	T90L2		8,6
42	23	468	4,1	A_90_3_23	T112A6		12,4
42	34,3	469	3,7	A_90_3_34.3	T100A4		12,4
42	23,1	480	6,2	A_120_2_23.1	T112A6		33
41	22,7	482	2,1	A_80_2_22.7	T100BL6		15
41	34,8	486	1,9	A_80_2_34.8	T100A4		15
41	23	478	4,0	A_90_3_23	T100BL6		12,4
41	35	489	3,3	A_90_2_35	T100A4		18
41	23,5	489	1,0	A_70_2_23.5	T112A6		12
41	35,1	490	4,9	A_110_2_35.1	T100A4		25,5
41	23,1	491	6,1	A_120_2_23.1	T100BL6		33
41	23,6	491	4,0	A_90_2_23.6	T112A6		18
41	23,6	480	5,2	A_110_3_23.6	T112A6		19,5
41	35,3	493	3,9	A_100_2_35.3	T100A4		23
40	35,7	488	0,9	A_60_3_35.7	T100A4		6,9
40	35,7	488	2,0	A_80_3_35.7	T100A4		10,7
40	23,5	499	0,9	A_70_2_23.5	T100BL6		12
40	24	499	6,0	A_120_2_24	T112A6		33
40	71,5	490	3,3	A_90_3_71.5	T90L2		12,4
40	23,6	501	3,9	A_90_2_23.6	T100BL6		18
40	24,1	501	4,6	A_110_2_24.1	T112A6		25,5
40	23,6	491	5,1	A_110_3_23.6	T100BL6		19,5
40	24,2	503	3,8	A_100_2_24.2	T112A6		23
40	36,1	493	5,1	A_110_3_36.1	T100A4		19,5
39	72,3	496	4,7	A_110_3_72.3	T90L2		19,5
39	72,5	497	1,1	A_70_3_72.5	T90L2		8,6
39	36,4	497	4,0	A_100_3_36.4	T100A4		18,5
39	72,6	498	5,8	A_120_3_72.6	T90L2		22,1
39	72,7	499	0,8	A_60_3_72.7	T90L2		6,9
39	24	510	5,9	A_120_2_24	T100BL6		33
39	24,1	512	4,5	A_110_2_24.1	T100BL6		25,5
39	24,2	514	3,8	A_100_2_24.2	T100BL6		23
39	73,6	505	3,9	A_100_3_73.6	T90L2		18,5
39	37	516	5,8	A_120_2_37	T100A4		33
39	24,9	518	2,0	A_80_2_24.9	T112A6		15
39	37,1	507	1,2	A_70_3_37.1	T100A4		8,6
38	37,2	519	0,8	A_60_2_37.2	T100A4		10,6
38	25,3	526	0,9	A_60_2_25.3	T112A6		9,6
38	75,3	516	3,1	A_90_3_75.3	T90L2		12,4
38	24,9	529	1,9	A_80_2_24.9	T100BL6		15
38	76	521	1,7	A_80_3_76	T90L2		10,7
37	38,3	535	3,1	A_90_2_38.3	T100A4		18
37	38,3	535	3,6	A_100_2_38.3	T100A4		23
37	25,3	537	0,9	A_60_2_25.3	T100BL6		9,6
37	38,7	540	1,1	A_70_2_38.7	T100A4		12
37	38,7	540	4,4	A_110_2_38.7	T100A4		25,5
37	77,3	530	3,1	A_90_3_77.3	T90L2		12,4
37	26,1	543	3,2	A_90_2_26.1	T112A6		18
37	77,5	531	4,4	A_110_3_77.5	T90L2		19,5
37	77,7	533	5,6	A_120_3_77.7	T90L2		22,1
36	78,6	539	0,8	A_60_3_78.6	T90L2		6,9
36	78,9	541	3,7	A_100_3_78.9	T90L2		18,5
36	26,6	553	1,1	A_70_2_26.6	T112A6		12
36	26,1	554	3,1	A_90_2_26.1	T100BL6		18
36	40,1	560	1,7	A_80_2_40.1	T100A4		15
36	40,1	560	2,1	A_90_2_40.1	T100A4		18
36	27	561	5,3	A_120_2_27	T112A6		33
35	40,3	551	0,8	A_60_3_40.3	T100A4		6,9
35	40,3	551	1,8	A_80_3_40.3	T100A4		10,7
35	26,6	565	1,1	A_70_2_26.6	T100BL6		12
35	40,6	567	0,7	A_60_2_40.6	T100A4		11,6
35	40,6	555	3,6	A_100_3_40.6	T100A4		18,5
35	40,7	556	5,9	A_120_3_40.7	T100A4		22,1
35	27,4	558	4,5	A_110_3_27.4	T112A6		19,5
35	81,4	558	4,4	A_110_3_81.4	T90L2		19,5
35	27	573	5,2	A_120_2_27	T100BL6		33
35	27,6	574	4,5	A_110_2_27.6	T112A6		25,5
35	82,2	564	1,5	A_80_3_82.2	T90L2		10,7
35	82,2	564	5,4	A_120_3_82.2	T90L2		22,1
34	27,4	570	4,4	A_110_3_27.4	T100BL6		19,5
34	28	570	0,9	A_60_3_28	T112A6		6,9

1.7 - Motoréducteurs

1.7 - Motorreductores

1.7 - Motorredutores

n_2 min^{-1}	ir	T2 Nm	FS'			2.2 kW	Ptn kW
34	28	570	1,8	A_80_3_28	T112A6		10,7
34	83,2	571	0,9	A_70_3_83.2	T90L2		8,6
34	28,1	584	0,8	A_60_2_28.1	T112A6		9,6
34	41,9	572	1,0	A_70_3_41.9	T100A4		8,6
34	41,9	585	4,1	A_110_2_41.9	T100A4		25,5
34	27,6	586	4,4	A_110_2_27.6	T100BL6		25,5
34	42	574	4,4	A_110_3_42	T100A4		19,5
34	28,3	588	3,3	A_100_2_28.3	T112A6		23
34	42,2	589	1,0	A_70_2_42.2	T100A4		12
34	28	582	0,9	A_60_3_28	T100BL6		6,9
34	28	582	1,8	A_80_3_28	T100BL6		10,7
33	28,1	597	0,7	A_60_2_28.1	T100BL6		9,6
33	28,7	597	2,9	A_90_2_28.7	T112A6		18
33	42,9	586	3,0	A_90_3_42.9	T100A4		12,4
33	28,8	586	3,3	A_90_3_28.8	T112A6		12,4
33	28,9	601	1,7	A_80_2_28.9	T112A6		15
33	28,3	601	3,2	A_100_2_28.3	T100BL6		23
33	28,9	601	5,0	A_120_2_28.9	T112A6		33
33	86	590	2,7	A_90_3_86	T90L2		12,4
33	29,1	592	3,4	A_100_3_29.1	T112A6		18,5
33	29,3	609	1,0	A_70_2_29.3	T112A6		12
33	28,7	610	2,9	A_90_2_28.7	T100BL6		18
33	28,8	599	3,2	A_90_3_28.8	T100BL6		12,4
33	28,9	614	1,7	A_80_2_28.9	T100BL6		15
33	28,9	614	4,9	A_120_2_28.9	T100BL6		33
33	44	601	1,6	A_80_3_44	T100A4		10,7
32	29,6	615	4,9	A_120_2_29.6	T112A6		33
32	44,2	617	2,7	A_90_2_44.2	T100A4		18
32	88,2	605	4,0	A_110_3_88.2	T90L2		19,5
32	29,1	605	3,3	A_100_3_29.1	T100BL6		18,5
32	29,3	622	1,0	A_70_2_29.3	T100BL6		12
32	30,1	626	4,2	A_110_2_30.1	T112A6		25,5
32	89,5	614	0,9	A_70_3_89.5	T90L2		8,6
32	29,6	629	4,8	A_120_2_29.6	T100BL6		33
32	45,1	616	0,7	A_60_3_45.1	T100A4		6,9
32	30,3	630	3,1	A_100_2_30.3	T112A6		23
32	90	617	1,4	A_80_3_90	T90L2		10,7
32	45,2	631	1,5	A_80_2_45.2	T100A4		15
32	45,2	618	3,2	A_100_3_45.2	T100A4		18,5
31	90,7	622	5,0	A_120_3_90.7	T90L2		22,1
31	45,7	625	5,3	A_120_3_45.7	T100A4		22,1
31	30,1	639	4,1	A_110_2_30.1	T100BL6		25,5
31	30,3	643	3,0	A_100_2_30.3	T100BL6		23
31	92	631	3,1	A_100_3_92	T90L2		18,5
31	92,2	632	2,6	A_90_3_92.2	T90L2		12,4
31	46,4	648	3,6	A_110_2_46.4	T100A4		25,5
30	47	656	0,9	A_70_2_47	T100A4		12
30	31,6	643	0,8	A_60_3_31.6	T112A6		6,9
30	31,6	643	1,6	A_80_3_31.6	T112A6		10,7
30	47,1	644	4,0	A_110_3_47.1	T100A4		19,5
30	47,1	644	6,7	A_140_3_47.1	T100A4		38,6
30	31,8	661	1,5	A_80_2_31.8	T112A6		15
30	31,8	661	2,6	A_90_2_31.8	T112A6		18
30	94,9	651	3,7	A_110_3_94.9	T90L2		19,5
30	31,6	657	0,8	A_60_3_31.6	T100BL6		6,9
30	31,6	657	1,6	A_80_3_31.6	T100BL6		10,7
30	32,3	657	2,9	A_90_3_32.3	T112A6		12,4
30	48,2	659	2,7	A_90_3_48.2	T100A4		12,4
30	96,4	661	0,8	A_70_3_96.4	T90L2		8,6
30	31,8	675	1,5	A_80_2_31.8	T100BL6		15
30	31,8	675	2,6	A_90_2_31.8	T100BL6		18
30	32,5	662	3,0	A_100_3_32.5	T112A6		18,5
29	32,8	668	3,7	A_110_3_32.8	T112A6		19,5
29	32,3	671	2,8	A_90_3_32.3	T100BL6		12,4
29	33,1	688	3,5	A_110_2_33.1	T112A6		25,5
29	32,5	676	2,9	A_100_3_32.5	T100BL6		18,5
29	98,6	676	2,9	A_100_3_98.6	T90L2		18,5
29	49,8	695	2,2	A_90_2_49.8	T100A4		18
29	32,8	682	3,7	A_110_3_32.8	T100BL6		19,5
29	33,6	698	0,9	A_70_2_33.6	T112A6		12
28	33,7	701	4,3	A_120_2_33.7	T112A6		33
28	100,1	686	2,4	A_90_3_100.1	T90L2		12,4
28	33,1	703	3,4	A_110_2_33.1	T100BL6		25,5
28	100,7	690	3,5	A_110_3_100.7	T90L2		19,5
28	50,9	696	0,9	A_70_3_50.9	T100A4		8,6
28	50,9	696	1,4	A_80_3_50.9	T100A4		10,7
28	50,9	696	4,7	A_120_3_50.9	T100A4		22,1
28	34,3	698	2,7	A_90_3_34.3	T112A6		12,4
28	33,6	713	0,9	A_70_2_33.6	T100BL6		12
28	33,7	716	4,2	A_120_2_33.7	T100BL6		33

n_2 min^{-1}	ir	T2 Nm	FS'			2.2 kW	Ptn kW
28	102,6	703	4,5	A_120_3_102.6	T90L2		22,1
28	51,8	708	3,7	A_110_3_51.8	T100A4		19,5
28	34,8	723	1,4	A_80_2_34.8	T112A6		15
27	35	728	2,4	A_90_2_35	T112A6		18
27	34,3	713	2,7	A_90_3_34.3	T100BL6		12,4
27	35,1	730	3,3	A_110_2_35.1	T112A6		25,5
27	52,3	715	2,4	A_90_3_52.3	T100A4		12,4
27	104,3	715	0,8	A_70_3_104.3	T90L2		8,6
27	35,3	734	2,6	A_100_2_35.3	T112A6		23
27	104,8	719	1,2	A_80_3_104.8	T90L2		10,7
27	52,9	723	0,8	A_70_3_52.9	T100A4		8,6
27	52,9	723	2,7	A_100_3_52.9	T100A4		18,5
27	34,8	739	1,4	A_80_2_34.8	T100BL6		15
27	35,7	727	1,4	A_80_3_35.7	T112A6		10,7
27	35	743	2,3	A_90_2_35	T100BL6		18
27	35,1	745	3,2	A_110_2_35.1	T100BL6		25,5
27	106,8	732	2,3	A_90_3_106.8	T90L2		12,4
27	35,3	750	2,6	A_100_2_35.3	T100BL6		23
27	36,1	735	3,4	A_110_3_36.1	T112A6		19,5
26	107,9	740	3,3	A_110_3_107.9	T90L2		19,5
26	36,4	741	2,7	A_100_3_36.4	T112A6		18,5
26	35,7	742	1,4	A_80_3_35.7	T100BL6		10,7
26	36,1	750	3,3	A_110_3_36.1	T100BL6		19,5
26	55,1	753	1,3	A_80_3_55.1	T100A4		10,7
26	37	769	3,9	A_120_2_37	T112A6		33
26	37,1	755	0,9	A_70_3_37.1	T112A6		8,6
26	36,4	757	2,6	A_100_3_36.4	T100BL6		18,5
26	55,5	758	3,4	A_110_3_55.5	T100A4		19,5
26	55,6	776	1,5	A_90_2_55.6	T100A4		18
25	37	786	3,8	A_120_2_37	T100BL6		33
25	37,1	771	0,8	A_70_3_37.1	T100BL6		8,6
25	56,7	775	2,6	A_100_3_56.7	T100A4		18,5
25	38,3	796	2,3	A_90_2_38.3	T112A6		18
25	38,3	796	2,4	A_100_2_38.3	T112A6		23
25	57,1	780	4,2	A_120_3_57.1	T100A4		22,1
25	114,4	784	4,1	A_120_3_114.4	T90L2		22,1
25	38,7	804	0,8	A_70_2_38.7	T112A6		12
25	38,7	805	3,0	A_110_2_38.7	T112A6		25,5
25	115,4	791	2,2	A_90_3_115.4	T90L2		12,4
25	115,7	793	3,1	A_110_3_115.7	T90L2		19,5
25	38,3	813	2,2	A_90_2_38.3	T100BL6		18
25	38,3	813	2,4	A_100_2_38.3	T100BL6		23
24	117,2	804	1,1	A_80_3_117.2	T90L2		10,7
24	38,7	822	0,8	A_70_2_38.7	T100BL6		12
24	38,7	822	2,9	A_110_2_38.7	T100BL6		25,5
24	117,8	808	2,5	A_100_3_117.8	T90L2		18,5
24	40,1	834	1,2	A_80_2_40.1	T112A6		15
24	40,1	834	1,5	A_90_2_40.1	T112A6		18
24	59,8	817	0,7	A_70_3_59.8	T100A4		8,6
24	40,3	820	1,3	A_80_3_40.3	T112A6		10,7
24	60,1	821	5,2	A_140_3_60.1	T100A4		38,6
24	40,6	826	2,4	A_100_3_40.6	T112A6		18,5
24	40,7	828	4,0	A_120_3_40.7	T112A6		22,1
23	40,1	852	1,2	A_80_2_40.1	T100BL6		15
23	40,1	852	1,5	A_90_2_40.1	T100BL6		18
23	40,3	838	1,3	A_80_3_40.3	T100BL6		10,7
23	40,6	844	2,4	A_100_3_40.6	T100BL6		18,5
23	61,8	844	2,1	A_90_3_61.8	T100A4		12,4
23	61,8	844	3,1	A_110_3_61.8	T100A4		19,5
23	40,7	846	3,9	A_120_3_40.7	T100BL6		22,1
23	62,2	850	3,9	A_120_3_62.2	T100A4		22,1
23	41,9	853	0,8	A_70_3_41.9	T112A6		8,6
23	41,9	871	2,8	A_110_2_41.9	T112A6		25,5
23	42	855	2,9	A_110_3_42	T112A6		19,5
23	124,9	856	3,9	A_120_3_124.9	T90L2		22,1
23	62,7	875	1,3	A_90_2_62.7	T100A4		18
23	42,2	877	0,7	A_70_2_42.2	T112A6		12
23	126,4	866	2,0	A_90_3_126.4	T90L2		12,4
22	41,9	871	0,8	A_70_3_41.9	T100BL6		8,6
22	41,9	890	2,7	A_110_2_41.9	T100BL6		25,5
22	127,2	872	2,8	A_110_3_127.2	T90L2		19,5
22	42,9	873	2,2	A_90_3_42.9	T112A6		12,4
22	42	873	2,9	A_110_3_42	T100BL6		19,5
22	42,2	896	0,7	A_70_2_42.2	T100BL6		12
22	64,5	881	2,3	A_100_3_64.5	T100A4		18,5
22	129,5	888	2,2	A_100_3_129.5	T90L2		18,5
22	42,9	892	2,1	A_90_3_42.9	T100BL6		12,4
22	44	895	1,2	A_80_3_44	T112A6		10,7
22	65,6	896	1,1	A_80_3_65.6	T100A4		10,7
22	65,6	896	2,9	A_110_3_65.6	T100A4		19,5

1.7 - Motoréducteurs

n_2 min^{-1}	ir	T2 Nm	FS'		2.2 kW	Ptn kW
22	44,2	919	2,0	A_90_2_44.2	T112A6	18
22	66,3	906	2,0	A_90_3_66.3	T100A4	12,4
21	44	915	1,2	A_80_3_44	T100BL6	10,7
21	44,2	938	1,9	A_90_2_44.2	T100BL6	18
21	45,2	940	1,1	A_80_2_45.2	T112A6	15
21	45,2	920	2,2	A_100_3_45.2	T112A6	18,5
21	134,3	921	0,9	A_80_3_134.3	T90L2	10,7
21	135	926	1,8	A_90_3_135	T90L2	12,4
21	45,7	930	3,5	A_120_3_45.7	T112A6	22,1
21	45,2	959	1,1	A_80_2_45.2	T100BL6	15
21	45,2	939	2,1	A_100_3_45.2	T100BL6	18,5
21	46,4	965	2,4	A_110_2_46.4	T112A6	25,5
21	45,7	950	3,5	A_120_3_45.7	T100BL6	22,1
20	139,2	955	2,5	A_110_3_139.2	T90L2	19,5
20	47,1	959	2,7	A_110_3_47.1	T112A6	19,5
20	47,1	959	4,9	A_140_3_47.1	T112A6	38,6
20	46,4	985	2,3	A_110_2_46.4	T100BL6	25,5
20	71,5	977	1,8	A_90_3_71.5	T100A4	12,4
20	47,1	979	2,7	A_110_3_47.1	T100BL6	19,5
20	47,1	979	4,8	A_140_3_47.1	T100BL6	38,6
19,9	142,9	980	3,4	A_120_3_142.9	T90L2	22,1
19,9	48,2	981	1,9	A_90_3_48.2	T112A6	12,4
19,8	72,3	988	2,6	A_110_3_72.3	T100A4	19,5
19,7	72,6	992	3,3	A_120_3_72.6	T100A4	22,1
19,6	145,3	997	2,4	A_110_3_145.3	T90L2	19,5
19,5	48,2	1002	1,9	A_90_3_48.2	T100BL6	12,4
19,4	73,6	1006	2,0	A_100_3_73.6	T100A4	18,5
19,4	147,2	1009	2,0	A_100_3_147.2	T90L2	18,5
19,4	73,9	1010	4,3	A_140_3_73.9	T100A4	38,6
19,3	49,8	1035	1,6	A_90_2_49.8	T112A6	18
19,1	149,3	1023	0,9	A_80_3_149.3	T90L2	10,7
19,1	149,4	1024	1,7	A_90_3_149.4	T90L2	13,4
19,0	75,3	1029	1,8	A_90_3_75.3	T100A4	12,4
18,9	49,8	1057	1,6	A_90_2_49.8	T100BL6	18
18,9	50,9	1036	1,0	A_80_3_50.9	T112A6	10,7
18,9	50,9	1036	3,2	A_120_3_50.9	T112A6	22,1
18,8	76	1038	0,9	A_80_3_76	T100A4	10,7
18,5	51,8	1054	2,5	A_110_3_51.8	T112A6	19,5
18,5	77,3	1056	1,7	A_90_3_77.3	T100A4	12,4
18,5	154,1	1057	2,4	A_110_3_154.1	T90L2	19,5
18,5	50,9	1058	1,0	A_80_3_50.9	T100BL6	10,7
18,5	50,9	1058	3,1	A_120_3_50.9	T100BL6	22,1
18,5	77,5	1059	2,5	A_110_3_77.5	T100A4	19,5
18,4	77,7	1062	3,1	A_120_3_77.7	T100A4	22,1
18,4	52,3	1064	1,8	A_90_3_52.3	T112A6	12,4
18,3	156	1070	3,1	A_120_3_156	T90L2	22,1
18,2	52,9	1077	1,8	A_100_3_52.9	T112A6	18,5
18,2	51,8	1077	2,4	A_110_3_51.8	T100BL6	19,5
18,1	78,9	1078	1,8	A_100_3_78.9	T100A4	18,5
18,0	52,3	1087	1,8	A_90_3_52.3	T100BL6	12,4
17,9	80,1	1095	3,9	A_140_3_80.1	T100A4	38,6
17,8	52,9	1099	1,8	A_100_3_52.9	T100BL6	18,5
17,7	161,1	1105	2,3	A_110_3_161.1	T90L2	19,5
17,6	161,8	1110	1,8	A_100_3_161.8	T90L2	18,5
17,6	81,4	1112	2,4	A_110_3_81.4	T100A4	19,5
17,4	55,1	1122	0,9	A_80_3_55.1	T112A6	10,7
17,4	82,2	1123	0,9	A_80_3_82.2	T100A4	10,7
17,4	82,2	1123	2,9	A_120_3_82.2	T100A4	22,1
17,3	164,5	1128	1,6	A_90_3_164.5	T90L2	12,4
17,3	55,5	1130	2,3	A_110_3_55.5	T112A6	19,5
17,3	55,6	1156	1,1	A_90_2_55.6	T112A6	18
17,1	55,1	1145	0,9	A_80_3_55.1	T100BL6	10,7
16,9	55,5	1154	2,3	A_110_3_55.5	T100BL6	19,5
16,9	56,7	1154	1,7	A_100_3_56.7	T112A6	18,5
16,9	55,6	1180	1,1	A_90_2_55.6	T100BL6	18
16,8	57,1	1162	2,8	A_120_3_57.1	T112A6	22,1
16,7	171,2	1173	0,7	A_80_3_171.2	T90L2	10,7
16,6	86	1175	1,5	A_90_3_86	T100A4	12,4
16,6	56,7	1178	1,7	A_100_3_56.7	T100BL6	18,5
16,5	57,1	1187	2,8	A_120_3_57.1	T100BL6	22,1
16,2	175,7	1205	2,7	A_120_3_175.7	T90L2	22,1
16,2	88,2	1205	2,2	A_110_3_88.2	T100A4	19,5
16,1	177,1	1214	1,6	A_100_3_177.1	T90L2	18,5
16,1	177,1	1215	2,1	A_110_3_177.1	T90L2	19,5
16,0	60,1	1224	3,8	A_140_3_60.1	T112A6	38,6
15,9	90	1230	0,8	A_80_3_90	T100A4	10,7
15,8	90,7	1239	2,7	A_120_3_90.7	T100A4	22,1
15,7	182	1248	2,6	A_120_3_182	T90L2	22,1
15,6	60,1	1249	3,7	A_140_3_60.1	T100BL6	38,6
15,5	92	1257	1,6	A_100_3_92	T100A4	18,5

1.7 - Motorreductores

1.7 - Motorredutores

n_2 min^{-1}	ir	T2 Nm	FS'		2.2 kW	Ptn kW
15,5	61,8	1258	1,6	A_90_3_61.8	T112A6	12,4
15,5	61,8	1258	2,1	A_110_3_61.8	T112A6	19,5
15,5	92,2	1260	1,4	A_90_3_92.2	T100A4	12,4
15,4	62,2	1266	2,6	A_120_3_62.2	T112A6	22,1
15,3	62,7	1304	1,0	A_90_2_62.7	T112A6	18
15,2	61,8	1285	1,5	A_90_3_61.8	T100BL6	12,4
15,2	61,8	1285	2,0	A_110_3_61.8	T100BL6	19,5
15,2	94,3	1289	3,3	A_140_3_94.3	T100A4	38,6
15,1	188,6	1293	1,4	A_90_3_188.6	T90L2	12,4
15,1	62,2	1293	2,6	A_120_3_62.2	T100BL6	22,1
15,1	94,9	1297	2,1	A_110_3_94.9	T100A4	19,5
15,0	62,7	1332	0,9	A_90_2_62.7	T100BL6	18
14,9	64,5	1313	1,5	A_100_3_64.5	T112A6	18,5
14,7	193,8	1328	1,9	A_110_3_193.8	T90L2	19,5
14,6	65,6	1336	0,8	A_80_3_65.6	T112A6	10,7
14,6	65,6	1336	1,9	A_110_3_65.6	T112A6	19,5
14,6	64,5	1341	1,5	A_100_3_64.5	T100BL6	18,5
14,5	98,6	1347	1,5	A_100_3_98.6	T100A4	18,5
14,5	66,3	1350	1,5	A_90_3_66.3	T112A6	12,4
14,5	197,1	1351	2,4	A_120_3_197.1	T90L2	22,1
14,3	65,6	1364	0,8	A_80_3_65.6	T100BL6	10,7
14,3	65,6	1364	1,9	A_110_3_65.6	T100BL6	19,5
14,3	100,1	1367	1,4	A_90_3_100.1	T100A4	12,4
14,2	100,7	1376	2,0	A_110_3_100.7	T100A4	19,5
14,2	66,3	1378	1,4	A_90_3_66.3	T100BL6	12,4
14,0	204,2	1400	1,4	A_100_3_204.2	T90L2	18,5
13,9	102,6	1402	2,4	A_120_3_102.6	T100A4	22,1
13,9	205	1406	2,3	A_120_3_205	T90L2	22,1
13,8	103,3	1412	3,0	A_140_3_103.3	T100A4	38,6
13,4	71,5	1455	1,3	A_90_3_71.5	T112A6	12,4
13,4	106,8	1459	1,3	A_90_3_106.8	T100A4	12,4
13,3	214,6	1471	1,7	A_110_3_214.6	T90L2	19,5
13,3	72,3	1471	1,8	A_110_3_72.3	T112A6	19,5
13,3	107,9	1475	1,8	A_110_3_107.9	T100A4	19,5
13,2	72,6	1478	2,2	A_120_3_72.6	T112A6	22,1
13,2	71,5	1486	1,3	A_90_3_71.5	T100BL6	12,4
13,1	217,6	1491	1,2	A_90_3_217.6	T90L2	12,4
13,0	73,6	1499	1,3	A_100_3_73.6	T112A6	18,5
13,0	72,3	1503	1,7	A_110_3_72.3	T100BL6	19,5
13,0	73,9	1504	3,1	A_140_3_73.9	T112A6	38,6
13,0	72,6	1509	2,2	A_120_3_72.6	T100BL6	22,1
12,9	110,6	1511	2,8	A_140_3_110.6	T100A4	38,6
12,8	222	1522	2,2	A_120_3_222	T90L2	22,1
12,8	73,6	1530	1,3	A_100_3_73.6	T100BL6	18,5
12,8	75,3	1532	1,3	A_90_3_75.3	T112A6	12,4
12,7	73,9	1536	3,0	A_140_3_73.9	T100BL6	38,6
12,6	226,3	1552	1,6	A_110_3_223.6	T90L2	19,5
12,5	114,4	1563	2,1	A_120_3_114.4	T100A4	22,1
12,5	75,3	1566	1,3	A_90_3_75.3	T100BL6	12,4
12,4	77,3	1573	1,2	A_90_3_77.3	T112A6	12,4
12,4	115,4	1577	1,2	A_90_3_115.4	T100A4	12,4
12,4	77,5	1577	1,6	A_110_3_77.5	T112A6	19,5
12,4	230,2	1578	1,3	A_100_3_230.2	T90L2	18,5
12,4	115,7	1581	1,7	A_110_3_115.7	T100A4	19,5
12,4	77,7	1581	2,1	A_120_3_77.7	T112A6	22,1
12,2	78,9	1606	1,2	A_100_3_78.9	T112A6	18,5
12,2	77,3	1607	1,2	A_90_3_77.3	T100BL6	12,4
12,1	117,8	1610	1,2	A_100_3_117.8	T100A4	18,5
12,1	77,5	1611	1,6	A_110_3_77.5	T100BL6	19,5
12,1	77,7	1615	2,0	A_120_3_77.7	T100BL6	22,1
12,0	237,4	1627	1,1	A_90_3_237.4	T90L2	12,4
12,0	80,1	1630	2,9	A_140_3_80.1	T112A6	38,6
11,9	119,9	1638	2,6	A_140_3_119.9	T100A4	38,6
11,9	78,9	1641	1,2	A_100_3_78.9	T100BL6	18,5
11,8	81,4	1657	1,6	A_110_3_81.4	T112A6	19,5
11,7	80,1	1664	2,8	A_140_3_80.1	T100BL6	38,6
11,7	82,2	1673	2,0	A_120_3_82.2	T112A6	22,1
11,6	81,4	1692	1,6	A_110_3_81.4	T100BL6	19,5
11,5	124,9	1707	1,9	A_120_3_124.9	T100A4	22,1
11,4	82,2	1708	1,9	A_120_3_82.2	T100BL6	22,1
11,4	250,6	1719	1,5	A_110_3_247.5	T90L2	19,5
11,4	125,8	1718	2,5	A_140_3_125.8	T100A4	38,6
11,3	126,4	1727	1,1	A_90_3_126.4	T100A4	12,4
11,2	127,2	1738	1,6	A_110_3_127.2	T100A4	19,5
11,2	86	1751	1,1	A_90_3_86	T112A6	12,4
11,1	256	1756	1,9	A_120_3_256	T90L2	22,1
11,0	129,5	1770	1,1	A_100_3_129.5	T100A4	18,5
10,9	86	1788	1,1	A_90_3_86	T100BL6	12,4
10,9	88,2	1796	1,5	A_110_3_88.2	T112A6	19,5
10,8	264,3	1813	1,0	A_90_3_264.3	T90L2	12,4

1.7 - Motoréducteurs

1.7 - Motorreductores

1.7 - Motorredutores

n_2 min^{-1}	ir	T2 Nm	FS'			2.2 kW	Ptn kW
10,7	88,2	1833	1,5	A_110_3_88.2	T100BL6	19,5
10,6	135	1846	1,0	A_90_3_135	T100A4	12,4
10,6	90,7	1847	1,8	A_120_3_90.7	T112A6	22,1
10,4	92	1873	1,1	A_100_3_92	T112A6	18,5
10,4	92,2	1877	1,0	A_90_3_92.2	T112A6	12,4
10,4	90,7	1886	1,8	A_120_3_90.7	T100BL6	22,1
10,3	277,3	1901	1,7	A_120_3_277.3	T90L2	22,1
10,3	139,2	1903	1,4	A_110_3_139.2	T100A4	19,5
10,2	92	1912	1,0	A_100_3_92	T100BL6	18,5
10,2	279	1912	1,3	A_110_3_279	T90L2	19,5
10,2	92,2	1916	1,0	A_90_3_92.2	T100BL6	12,4
10,2	94,3	1919	2,4	A_140_3_94.3	T112A6	38,6
10,1	141,1	1929	2,2	A_140_3_141.1	T100A4	38,6
10,1	94,9	1931	1,4	A_110_3_94.9	T112A6	19,5
10,0	142,9	1952	1,7	A_120_3_142.9	T100A4	22,1
10,0	94,3	1960	2,4	A_140_3_94.3	T100BL6	38,6
9,9	94,9	1972	1,4	A_110_3_94.9	T100BL6	19,5
9,8	145,3	1986	1,4	A_110_3_145.3	T100A4	19,5
9,7	98,6	2006	1,0	A_100_3_98.6	T112A6	18,5
9,7	147,2	2012	1,0	A_100_3_147.2	T100A4	18,5
9,6	100,1	2038	1,0	A_90_3_100.1	T112A6	12,4
9,6	149,4	2042	0,9	A_90_3_149.4	T100A4	12,4
9,5	98,6	2050	1,0	A_100_3_98.6	T100BL6	18,5
9,5	100,7	2050	1,3	A_110_3_100.7	T112A6	19,5
9,4	100,1	2081	1,0	A_90_3_100.1	T100BL6	12,4
9,4	102,6	2087	1,6	A_120_3_102.6	T112A6	22,1
9,3	100,7	2095	1,3	A_110_3_100.7	T100BL6	19,5
9,3	103,3	2103	2,2	A_140_3_103.3	T112A6	38,6
9,3	154,1	2105	1,3	A_110_3_154.1	T100A4	19,5
9,3	154,6	2113	2,0	A_140_3_154.6	T100A4	38,6
9,2	156	2131	1,5	A_120_3_156	T100A4	22,1
9,2	102,6	2133	1,5	A_120_3_102.6	T100BL6	22,1
9,1	103,3	2147	2,2	A_140_3_103.3	T100BL6	38,6
9,0	106,8	2174	0,9	A_90_3_106.8	T112A6	12,4
8,9	107,9	2195	1,2	A_110_3_107.9	T112A6	19,5
8,9	161,1	2200	1,3	A_110_3_161.1	T100A4	19,5
8,8	161,8	2210	0,9	A_100_3_161.8	T100A4	18,5
8,8	106,8	2220	0,9	A_90_3_106.8	T100BL6	12,4
8,7	107,9	2243	1,2	A_110_3_107.9	T100BL6	19,5
8,7	164,5	2248	0,9	A_90_3_164.5	T100A4	12,4
8,7	110,6	2251	2,1	A_140_3_110.6	T112A6	38,6
8,5	110,6	2299	2,0	A_140_3_110.6	T100BL6	38,6
8,5	168,7	2304	1,9	A_140_3_168.7	T100A4	38,6
8,4	114,4	2329	1,4	A_120_3_114.4	T112A6	22,1
8,3	115,4	2349	0,9	A_90_3_115.4	T112A6	12,4
8,3	115,7	2354	1,1	A_110_3_115.7	T112A6	19,5
8,2	114,4	2377	1,4	A_120_3_114.4	T100BL6	22,1
8,2	117,8	2397	0,8	A_100_3_117.8	T112A6	18,5
8,2	115,4	2398	0,9	A_90_3_115.4	T100BL6	12,4
8,1	175,7	2401	1,4	A_120_3_175.7	T100A4	22,1
8,1	115,7	2406	1,1	A_110_3_115.7	T100BL6	19,5
8,1	177,1	2421	0,8	A_100_3_177.1	T100A4	18,5
8,1	177,1	2421	1,2	A_110_3_177.1	T100A4	19,5
8,0	119,9	2439	1,9	A_140_3_119.9	T112A6	38,6
8,0	117,8	2448	0,8	A_100_3_117.8	T100BL6	18,5
7,9	182	2486	1,3	A_120_3_182	T100A4	22,1
7,8	119,9	2492	1,9	A_140_3_119.9	T100BL6	38,6
7,7	124,9	2541	1,3	A_120_3_124.9	T112A6	22,1
7,6	125,8	2561	1,8	A_140_3_125.8	T112A6	38,6
7,6	126,4	2574	0,8	A_90_3_126.4	T112A6	12,4
7,6	188,3	2574	1,7	A_140_3_188.3	T100A4	38,6
7,6	188,6	2578	0,8	A_90_3_188.6	T100A4	12,4
7,6	127,2	2588	1,0	A_110_3_127.2	T112A6	19,5
7,5	124,9	2595	1,3	A_120_3_124.9	T100BL6	22,1
7,5	125,8	2616	1,8	A_140_3_125.8	T100BL6	38,6
7,4	126,4	2626	0,8	A_90_3_126.4	T100BL6	12,4
7,4	129,5	2637	0,8	A_100_3_129.5	T112A6	18,5
7,4	127,2	2644	1,0	A_110_3_127.2	T100BL6	19,5
7,4	193,8	2647	1,1	A_110_3_193.8	T100A4	19,5
7,3	129,5	2691	0,7	A_100_3_129.5	T100BL6	18,5
7,3	197,1	2691	1,2	A_120_3_197.1	T100A4	22,1
7,2	198,5	2714	1,6	A_140_3_198.5	T100A4	38,6
7,1	135	2749	0,8	A_90_3_135	T112A6	12,4
7,0	204,2	2792	0,7	A_100_3_204.2	T100A4	18,5
7,0	205	2800	1,2	A_120_3_205	T100A4	22,1
7,0	135	2808	0,7	A_90_3_135	T100BL6	12,4
6,9	139,2	2831	1,0	A_110_3_139.2	T112A6	19,5
6,8	141,1	2873	1,6	A_140_3_141.1	T112A6	38,6
6,8	139,2	2895	0,9	A_110_3_139.2	T100BL6	19,5
6,7	142,9	2908	1,1	A_120_3_142.9	T112A6	22,1

n_2 min^{-1}	ir	T2 Nm	FS'			2.2 kW	Ptn kW
6,7	214,6	2933	1,0	A_110_3_214.6	T100A4	19,5
6,7	141,1	2934	1,6	A_140_3_141.1	T100BL6	38,6
6,6	145,3	2957	0,9	A_110_3_145.3	T112A6	19,5
6,6	142,9	2969	1,1	A_120_3_142.9	T100BL6	22,1
6,6	217,5	2974	1,4	A_140_3_217.5	T100A4	38,6
6,5	145,3	3020	0,9	A_110_3_145.3	T100BL6	19,5
6,4	222	3034	1,1	A_120_3_222	T100A4	22,1
6,3	226,3	3092	0,9	A_110_3_223.6	T100A4	19,5
6,2	154,1	3137	0,9	A_110_3_154.1	T112A6	19,5
6,2	154,6	3146	1,5	A_140_3_154.6	T112A6	38,6
6,2	156	3177	1,0	A_120_3_156	T112A6	22,1
6,1	154,1	3203	0,9	A_110_3_154.1	T100BL6	19,5
6,1	154,6	3214	1,5	A_140_3_154.6	T100BL6	38,6
6,0	156	3241	1,0	A_120_3_156	T100BL6	22,1
6,0	161,1	3278	0,9	A_110_3_161.1	T112A6	19,5
5,8	161,1	3352	0,8	A_110_3_161.1	T100BL6	19,5
5,7	250,6	3422	0,8	A_110_3_247.5	T100A4	19,5
5,7	168,7	3434	1,4	A_140_3_168.7	T112A6	38,6
5,6	256	3495	0,9	A_120_3_256	T100A4	22,1
5,6	168,7	3509	1,3	A_140_3_168.7	T100BL6	38,6
5,5	175,7	3578	0,9	A_120_3_175.7	T112A6	22,1
5,4	177,1	3604	0,8	A_110_3_177.1	T112A6	19,5
5,4	264,8	3619	1,2	A_140_3_264.8	T100A4	38,6
5,4	175,7	3652	0,9	A_120_3_175.7	T100BL6	22,1
5,3	177,1	3680	0,8	A_110_3_177.1	T100BL6	19,5
5,3	182	3708	0,9	A_120_3_182	T112A6	22,1
5,2	182	3787	0,9	A_120_3_182	T100BL6	22,1
5,2	277,3	3787	0,9	A_120_3_277.3	T100A4	22,1
5,1	279	3810	0,7	A_110_3_279	T100A4	19,5
5,1	188,3	3831	1,2	A_140_3_188.3	T112A6	38,6
5,0	188,3	3915	1,2	A_140_3_188.3	T100BL6	38,6
5,0	193,8	3946	0,7	A_110_3_193.8	T112A6	19,5
4,9	197,1	4013	0,8	A_120_3_197.1	T112A6	22,1
4,8	198,5	4036	1,2	A_140_3_198.5	T112A6	38,6
4,8	197,1	4097	0,8	A_120_3_197.1	T100BL6	22,1
4,7	198,5	4122	1,1	A_140_3_198.5	T100BL6	38,6
4,7	205	4175	0,8	A_120_3_205	T112A6	22,1
4,6	205	4258	0,8	A_120_3_205	T100BL6	22,1
4,4	217,5	4431	1,1	A_140_3_217.5	T112A6	38,6
4,3	222	4523	0,7	A_120_3_222	T112A6	22,1
4,3	217,5	4524	1,0	A_140_3_217.5	T100BL6	38,6
4,2	222	4618	0,7	A_120_3_222	T100BL6	22,1
3,6	264,8	5382	0,9	A_140_3_264.8	T112A6	38,6
3,6	264,8	5503	0,9	A_140_3_264.8	T100BL6	38,6

1.7 - Motoréducteurs

1.7 - Motorreductores

1.7 - Motorredutores

n_2 min^{-1}	ir	T2 Nm	FS'		3 kW	Ptn kW
2487	1,17	11,2	2,7	A 40 1 1.17	T100A2	5,5
2462	1,17	11,3	2,7	A 40 1 1.17	T90LB2	5,5
2328	1,25	11,9	4,6	A 50 1 1.25	T100A2	6,5
2304	1,25	12,1	4,6	A 50 1 1.25	T90LB2	6,5
2221	1,31	12,5	10,4	A 60 1 1.31	T100A2	9
2198	1,31	12,6	10,3	A 60 1 1.31	T90LB2	9
1914	1,52	14,5	2,4	A 40 1 1.52	T100A2	5,5
1902	1,53	14,6	4,3	A 50 1 1.53	T100A2	6,5
1895	1,52	14,7	2,4	A 40 1 1.52	T90LB2	5,5
1882	1,53	14,8	4,3	A 50 1 1.53	T90LB2	6,5
1774	1,64	15,7	8,9	A 60 1 1.64	T100A2	9
1756	1,64	15,8	8,8	A 60 1 1.64	T90LB2	9
1722	1,69	16,1	2,5	A 40 1 1.69	T100A2	5,5
1704	1,69	16,3	2,5	A 40 1 1.69	T90LB2	5,5
1608	1,81	17,3	4,6	A 50 1 1.81	T100A2	6,5
1591	1,81	17,5	4,6	A 50 1 1.81	T90LB2	6,5
1573	1,85	17,7	8,2	A 60 1 1.85	T100A2	9
1557	1,85	17,9	8,1	A 60 1 1.85	T90LB2	9
1485	1,96	18,7	2,4	A 40 1 1.96	T100A2	5,5
1469	1,96	18,9	2,4	A 40 1 1.96	T90LB2	5,5
1426	2,04	19,5	4,1	A 50 1 2.04	T100A2	6,5
1412	2,04	19,7	4,1	A 50 1 2.04	T90LB2	6,5
1399	2,08	19,9	8,1	A 60 1 2.08	T100A2	9
1385	2,08	20	8,0	A 60 1 2.08	T90LB2	9
1305	2,23	21	2,3	A 40 1 2.23	T100A2	5,5
1291	2,23	22	2,3	A 40 1 2.23	T90LB2	5,5
1233	2,36	23	7,5	A 60 1 2.36	T100A2	9
1222	1,17	23	1,3	A 40 1 1.17	T100B4	5,5
1220	2,36	23	7,5	A 60 1 2.36	T90LB2	9
1202	1,19	23	11,2	A 80 1 1.19	T100B4	14
1173	2,48	24	3,4	A 50 1 2.48	T100A2	6,5
1161	2,48	24	3,3	A 50 1 2.48	T90LB2	6,5
1144	1,25	24	2,3	A 50 1 1.25	T100B4	6,5
1141	2,55	24	2,1	A 40 1 2.55	T100A2	5,5
1129	2,55	25	2,0	A 40 1 2.55	T90LB2	5,5
1119	2,6	24	4,4	A 50 2 2.6	T100A2	6,3
1119	2,6	24	9,4	A 60 2 2.6	T100A2	9,6
1108	2,6	25	4,3	A 50 2 2.6	T90LB2	6,3
1108	2,6	25	9,3	A 60 2 2.6	T90LB2	9,6
1092	1,31	26	5,1	A 60 1 1.31	T100B4	9
1078	2,7	26	6,6	A 60 1 2.7	T100A2	9
1067	2,7	26	6,5	A 60 1 2.7	T90LB2	9
1036	1,38	27	10,1	A 80 1 1.38	T100B4	14
1025	2,84	27	3,1	A 50 1 2.84	T100A2	6,5
1014	2,84	27	3,1	A 50 1 2.84	T90LB2	6,5
1007	2,89	28	6,2	A 60 1 2.89	T100A2	9
1003	2,9	27	4,1	A 50 2 2.9	T100A2	6,3
1003	2,9	28	11,9	A 80 1 2.9	T100A2	14
997	2,89	28	6,1	A 60 1 2.89	T90LB2	9
993	2,9	27	4,1	A 50 2 2.9	T90LB2	6,3
993	2,9	28	11,8	A 80 1 2.9	T90LB2	14
951	3,06	29	3,1	A 50 1 3.06	T100A2	6,5
941	3,06	30	3,0	A 50 1 3.06	T90LB2	6,5
941	1,52	30	1,2	A 40 1 1.52	T100B4	5,5
935	1,53	30	2,1	A 50 1 1.53	T100B4	6,5
915	3,18	30	1,6	A 40 1 3.18	T100A2	5,5
906	3,18	31	1,6	A 40 1 3.18	T90LB2	5,5
885	3,29	31	2,9	A 50 1 3.29	T100A2	6,5
877	3,32	32	10,4	A 80 1 3.32	T100A2	14
875	3,29	32	2,8	A 50 1 3.29	T90LB2	6,5
872	1,64	32	4,4	A 60 1 1.64	T100B4	9
869	3,35	32	5,3	A 60 1 3.35	T100A2	9
867	3,32	32	10,3	A 80 1 3.32	T90LB2	14
860	3,35	32	5,3	A 60 1 3.35	T90LB2	9
846	1,69	33	1,2	A 40 1 1.69	T100B4	5,5
821	1,17	34	0,9	A 40 1 1.17	T112B6	5,5
817	3,56	34	2,6	A 50 1 3.56	T100A2	6,5
817	3,56	34	9,7	A 80 1 3.56	T100A2	14
815	1,19	34	7,6	A 80 1 1.19	T132S6	14
809	3,56	34	2,6	A 50 1 3.56	T90LB2	6,5
809	3,56	34	9,6	A 80 1 3.56	T90LB2	14
807	1,19	34	7,5	A 80 1 1.19	T112B6	14
802	3,63	35	4,9	A 60 1 3.63	T100A2	9
793	3,63	35	4,9	A 60 1 3.63	T90LB2	9
790	1,81	35	2,3	A 50 1 1.81	T100B4	6,5
786	3,7	35	6,9	A 60 2 3.7	T100A2	9,6
781	1,83	36	7,9	A 80 1 1.83	T100B4	14
780	3,73	36	1,4	A 40 1 3.73	T100A2	5,5
778	3,7	35	6,8	A 60 2 3.7	T90LB2	9,6
773	1,85	36	4,0	A 60 1 1.85	T100B4	9

n_2 min^{-1}	ir	T2 Nm	FS'		3 kW	Ptn kW
772	3,73	36	1,4	A 40 1 3.73	T90LB2	5,5
768	1,25	36	1,5	A 50 1 1.25	T112B6	6,5
752	3,87	37	2,4	A 50 1 3.87	T100A2	6,5
744	3,87	37	2,4	A 50 1 3.87	T90LB2	6,5
740	1,31	38	3,5	A 60 1 1.31	T132S6	9
733	1,31	38	3,4	A 60 1 1.31	T112B6	9
730	1,96	38	1,2	A 40 1 1.96	T100B4	5,5
703	1,38	40	6,8	A 80 1 1.38	T132S6	14
701	2,04	40	2,0	A 50 1 2.04	T100B4	6,5
701	2,04	40	7,7	A 80 1 2.04	T100B4	14
696	1,38	40	6,8	A 80 1 1.38	T112B6	14
688	2,08	40	4,0	A 60 1 2.08	T100B4	9
677	4,3	40	4,5	A 55 2 4.3	T100A2	7
677	4,3	40	6,4	A 60 2 4.3	T100A2	9,6
670	4,3	41	4,4	A 55 2 4.3	T90LB2	7
670	4,3	41	6,3	A 60 2 4.3	T90LB2	9,6
661	4,4	41	2,9	A 50 2 4.4	T100A2	6,3
655	4,4	42	2,9	A 50 2 4.4	T90LB2	6,3
647	4,5	42	7,7	A 70 2 4.5	T100A2	12
641	2,23	43	1,2	A 40 1 2.23	T100B4	5,5
640	4,5	43	7,6	A 70 2 4.5	T90LB2	12
633	4,6	43	6,3	A 60 2 4.6	T100A2	9,6
632	1,52	44	0,8	A 40 1 1.52	T112B6	5,5
627	1,53	44	1,4	A 50 1 1.53	T112B6	6,5
626	4,6	44	6,2	A 60 2 4.6	T90LB2	9,6
620	4,69	45	3,8	A 60 1 4.69	T100A2	9
614	4,69	45	3,8	A 60 1 4.69	T90LB2	9
608	4,79	46	7,2	A 80 1 4.79	T100A2	14
606	2,36	46	3,7	A 60 1 2.36	T100B4	9
601	4,79	46	7,1	A 80 1 4.79	T90LB2	14
601	2,38	46	7,1	A 80 1 2.38	T100B4	14
591	4,92	47	1,0	A 40 1 4.92	T100A2	5,5
591	1,64	47	3,0	A 60 1 1.64	T132S6	9
585	4,92	48	0,9	A 40 1 4.92	T90LB2	5,5
585	1,64	48	2,9	A 60 1 1.64	T112B6	9
577	2,48	48	1,7	A 50 1 2.48	T100B4	6,5
573	5,08	49	1,5	A 50 1 5.08	T100A2	6,5
571	5,1	48	2,6	A 50 2 5.1	T100A2	6,3
568	1,69	49	0,8	A 40 1 1.69	T112B6	5,5
567	5,08	49	1,5	A 50 1 5.08	T90LB2	6,5
565	5,1	48	2,6	A 50 2 5.1	T90LB2	6,3
563	5,17	49	3,2	A 60 1 5.17	T100A2	9
561	2,55	50	1,0	A 40 1 2.55	T100B4	5,5
557	5,17	50	3,2	A 60 1 5.17	T90LB2	9
550	2,6	50	2,4	A 50 2 2.6	T100B4	6,3
550	2,6	50	5,1	A 60 2 2.6	T100B4	9,6
550	2,6	50	10,7	A 80 2 2.6	T100B4	15
549	5,3	50	3,8	A 55 2 5.3	T100A2	7
548	5,31	51	6,5	A 80 1 5.31	T100A2	14
543	5,3	50	3,8	A 55 2 5.3	T90LB2	7
542	5,31	51	6,4	A 80 1 5.31	T90LB2	14
535	5,44	52	10,2	A 100 1 5.44	T100A2	21
534	2,68	52	6,3	A 80 1 2.68	T100B4	14
530	1,81	52	1,5	A 50 1 1.81	T112B6	6,5
530	1,83	52	5,3	A 80 1 1.83	T132S6	14
530	2,7	53	3,2	A 60 1 2.7	T100B4	9
525	1,83	53	5,3	A 80 1 1.83	T112B6	14
524	1,85	53	2,7	A 60 1 1.85	T132S6	9
519	1,85	54	2,7	A 60 1 1.85	T112B6	9
513	5,67	54	0,7	A 40 1 5.67	T100A2	5,5
511	5,7	53	6,4	A 70 2 5.7	T100A2	12
508	5,67	55	0,7	A 40 1 5.67	T90LB2	5,5
505	5,7	54	6,3	A 70 2 5.7	T90LB2	12
504	2,84	55	1,5	A 50 1 2.84	T100B4	6,5
502	5,8	54	1,9	A 45 2 5.8	T100A2	5
500	1,94	56	8,8	A 100 1 1.94	T132S6	21
499	5,83	56	1,1	A 50 1 5.83	T100A2	6,5
499	5,83	56	5,9	A 80 1 5.83	T100A2	14
497	5,8	55	1,9	A 45 2 5.8	T90LB2	5
495	1,94	56	8,7	A 100 1 1.94	T112B6	21
495	2,89	56	3,0	A 60 1 2.89	T100B4	9
494	5,83	56	1,1	A 50 1 5.83	T90LB2	6,5
494	5,83	56	5,9	A 80 1 5.83	T90LB2	14
493	2,9	55	2,2	A 50 2 2.9	T100B4	6,3
493	2,9	56	5,9	A 80 1 2.9	T100B4	14
492	5,92	57	2,5	A 60 1 5.92	T100A2	9
491	5,93	57	9,4	A 100 1 5.93	T100A2	21
490	1,96	57	0,8	A 40 1 1.96	T112B6	5,5
486	5,92	57	2,5	A 60 1 5.92	T90LB2	9
483	2,96	58	10,4	A 100 1 2.96	T100B4	21

1.7 - Motoréducteurs

1.7 - Motorreductores

1.7 - Motorredutores

n_2 min^{-1}	ir	T2 Nm	FS'		3 kW	Ptn kW
475	2,04	58	5,2	A_80_1_2.04	T132S6	14
471	2,04	59	1,4	A_50_1_2.04	T112B6	6,5
471	2,04	59	5,2	A_80_1_2.04	T112B6	14
469	6,2	58	3,6	A_55_2_6.2	T100A2	7
467	3,06	60	1,5	A_50_1_3.06	T100B4	6,5
466	2,08	60	2,7	A_60_1_2.08	T132S6	9
465	6,2	59	3,5	A_55_2_6.2	T90LB2	7
462	6,3	59	2,2	A_50_2_6.3	T100A2	6,3
462	2,08	60	2,7	A_60_1_2.08	T112B6	9
457	6,3	60	2,2	A_50_2_6.3	T90LB2	6,3
456	6,38	61	5,4	A_80_1_6.38	T100A2	14
455	6,4	60	1,8	A_45_2_6.4	T100A2	5
455	6,4	60	6,0	A_70_2_6.4	T100A2	12
451	6,38	62	5,4	A_80_1_6.38	T90LB2	14
450	6,4	61	1,8	A_45_2_6.4	T90LB2	5
450	6,4	61	6,0	A_70_2_6.4	T90LB2	12
450	3,18	62	0,8	A_40_1_3.18	T100B4	5,5
447	2,17	62	9,7	A_100_1_2.17	T132S6	21
442	2,17	63	9,6	A_100_1_2.17	T112B6	21
442	6,58	63	1,0	A_50_1_6.58	T100A2	6,5
441	6,6	62	4,6	A_60_2_6.6	T100A2	9,6
438	6,58	64	0,9	A_50_1_6.58	T90LB2	6,5
436	6,6	62	4,5	A_60_2_6.6	T90LB2	9,6
435	3,29	64	1,4	A_50_1_3.29	T100B4	6,5
434	6,7	63	9,5	A_80_2_6.7	T100A2	15
431	3,32	65	5,1	A_80_1_3.32	T100B4	14
430	2,23	65	0,8	A_40_1_2.23	T112B6	5,5
428	6,8	64	3,1	A_55_2_6.8	T100A2	7
427	3,35	65	2,6	A_60_1_3.35	T100B4	9
426	6,83	65	1,9	A_60_1_6.83	T100A2	9
424	6,8	64	3,1	A_55_2_6.8	T90LB2	7
422	6,83	66	1,9	A_60_1_6.83	T90LB2	9
421	6,92	66	7,0	A_100_1_6.92	T100A2	21
416	7	66	3,3	A_55_2_7	T100A2	7
414	3,45	67	8,9	A_100_1_3.45	T100B4	21
411	7	66	3,3	A_55_2_7	T90LB2	7
411	2,36	68	2,5	A_60_1_2.36	T132S6	9
408	2,38	68	4,8	A_80_1_2.38	T132S6	14
407	2,36	68	2,5	A_60_1_2.36	T112B6	9
404	7,2	67	5,6	A_70_2_7.2	T100A2	12
403	2,38	69	4,8	A_80_1_2.38	T112B6	14
402	3,56	69	1,3	A_50_1_3.56	T100B4	6,5
402	3,56	69	4,8	A_80_1_3.56	T100B4	14
400	7,2	68	5,6	A_70_2_7.2	T90LB2	12
395	7,36	70	4,3	A_80_1_7.36	T100A2	14
394	3,63	71	2,4	A_60_1_3.63	T100B4	9
393	7,4	69	1,7	A_45_2_7.4	T100A2	5
393	7,4	69	2,0	A_50_2_7.4	T100A2	6,3
393	7,4	69	8,9	A_80_2_7.4	T100A2	15
391	7,36	71	4,2	A_80_1_7.36	T90LB2	14
391	7,45	71	1,7	A_60_1_7.45	T100A2	9
389	7,4	70	1,7	A_45_2_7.4	T90LB2	5
389	7,4	70	2,0	A_50_2_7.4	T90LB2	6,3
388	7,5	70	4,2	A_60_2_7.5	T100A2	9,6
388	7,5	72	6,3	A_100_1_7.5	T100A2	21
387	2,48	72	1,1	A_50_1_2.48	T112B6	6,5
387	7,45	72	1,7	A_60_1_7.45	T90LB2	9
386	3,7	70	3,8	A_60_2_3.7	T100B4	9,6
386	3,7	70	7,9	A_80_2_3.7	T100B4	15
384	7,5	71	1,0	A_41_2_7.5	T90LB2	4,5
384	7,5	71	4,2	A_60_2_7.5	T90LB2	9,6
373	2,6	73	3,8	A_60_2_2.6	T132S6	9,6
373	2,6	73	7,9	A_80_2_2.6	T132S6	15
373	7,8	73	8,7	A_80_2_7.8	T100A2	15
370	3,87	75	1,2	A_50_1_3.87	T100B4	6,5
369	2,6	74	1,7	A_50_2_2.6	T112B6	6,3
369	2,6	74	3,7	A_60_2_2.6	T112B6	9,6
369	2,6	74	7,8	A_80_2_2.6	T112B6	15
368	7,9	74	4,1	A_60_2_7.9	T100A2	9,6
367	3,9	76	7,9	A_100_1_3.9	T100B4	21
365	7,9	75	4,1	A_60_2_7.9	T90LB2	9,6
362	2,68	77	4,3	A_80_1_2.68	T132S6	14
359	2,7	77	2,2	A_60_1_2.7	T132S6	9
359	8,1	76	5,3	A_70_2_8.1	T100A2	12
358	2,68	78	4,3	A_80_1_2.68	T112B6	14
356	2,7	78	2,2	A_60_1_2.7	T112B6	9
356	8,1	77	5,3	A_70_2_8.1	T90LB2	12
351	8,3	79	1,5	A_60_1_8.3	T100A2	9
351	8,3	78	1,8	A_50_2_8.3	T100A2	6,3
351	8,3	79	3,3	A_80_1_8.3	T100A2	14

n_2 min^{-1}	ir	T2 Nm	FS'		3 kW	Ptn kW
347	8,3	80	1,4	A_60_1_8.3	T90LB2	9
347	8,3	78	1,8	A_50_2_8.3	T90LB2	6,3
347	8,3	80	3,2	A_80_1_8.3	T90LB2	14
346	8,4	79	2,6	A_55_2_8.4	T100A2	7
343	8,4	79	2,6	A_55_2_8.4	T90LB2	7
342	8,5	80	1,6	A_45_2_8.5	T100A2	5
340	4,2	80	7,4	A_80_2_4.2	T100B4	15
339	8,5	80	1,0	A_41_2_8.5	T90LB2	4,5
339	8,5	80	1,6	A_45_2_8.5	T90LB2	5
338	2,84	82	1,0	A_50_1_2.84	T112B6	6,5
336	2,89	83	2,1	A_60_1_2.89	T132S6	9
334	2,9	83	4,0	A_80_1_2.9	T132S6	14
334	8,7	81	8,1	A_80_2_8.7	T100A2	15
333	4,3	82	2,4	A_55_2_4.3	T100B4	7
333	4,3	82	3,5	A_60_2_4.3	T100B4	9,6
332	2,89	84	2,0	A_60_1_2.89	T112B6	9
331	2,9	82	1,6	A_50_2_2.9	T112B6	6,3
331	2,9	84	3,9	A_80_1_2.9	T112B6	14
328	2,96	85	7,1	A_100_1_2.96	T132S6	21
327	8,9	83	3,8	A_60_2_8.9	T100A2	9,6
325	4,4	84	1,6	A_50_2_4.4	T100B4	6,3
324	2,96	86	7,0	A_100_1_2.96	T112B6	21
324	8,9	84	3,7	A_60_2_8.9	T90LB2	9,6
318	4,5	86	4,2	A_70_2_4.5	T100B4	12
318	4,5	86	7,3	A_80_2_4.5	T100B4	15
316	9,2	86	1,7	A_50_2_9.2	T100A2	6,3
314	3,06	89	1,0	A_50_1_3.06	T112B6	6,5
313	9,2	87	1,7	A_50_2_9.2	T90LB2	6,3
313	9,3	87	4,9	A_70_2_9.3	T100A2	12
311	4,6	88	3,4	A_60_2_4.6	T100B4	9,6
310	9,3	88	4,8	A_70_2_9.3	T90LB2	12
305	4,69	91	1,9	A_60_1_4.69	T100B4	9
300	9,7	91	1,5	A_45_2_9.7	T100A2	5
299	4,79	93	3,5	A_80_1_4.79	T100B4	14
297	9,7	92	1,5	A_45_2_9.7	T90LB2	5
294	9,9	93	2,5	A_55_2_9.9	T100A2	7
292	3,32	95	3,5	A_80_1_3.32	T132S6	14
292	3,29	95	0,9	A_50_1_3.29	T112B6	6,5
291	10	94	4,6	A_70_2_10	T100A2	12
291	10	94	7,2	A_80_2_10	T100A2	15
291	9,9	94	2,5	A_55_2_9.9	T90LB2	7
290	3,35	96	1,8	A_60_1_3.35	T132S6	9
289	3,32	96	3,4	A_80_1_3.32	T112B6	14
288	10,1	95	3,4	A_60_2_10.1	T100A2	9,6
288	10	95	4,6	A_70_2_10	T90LB2	12
287	3,35	97	1,8	A_60_1_3.35	T112B6	9
285	10,1	96	3,4	A_60_2_10.1	T90LB2	9,6
282	5,08	99	0,8	A_50_1_5.08	T100B4	6,5
281	3,45	99	6,1	A_100_1_3.45	T132S6	21
280	5,1	97	1,4	A_50_2_5.1	T100B4	6,3
280	10,4	97	1,6	A_50_2_10.4	T100A2	6,3
278	3,45	100	6,0	A_100_1_3.45	T112B6	21
277	10,4	98	1,6	A_50_2_10.4	T90LB2	6,3
277	5,17	101	1,6	A_60_1_5.17	T100B4	9
274	10,5	99	0,8	A_41_2_10.5	T90LB2	4,5
272	3,56	102	3,2	A_80_1_3.56	T132S6	14
270	5,3	101	2,1	A_55_2_5.3	T100B4	7
270	3,56	103	0,9	A_50_1_3.56	T112B6	6,5
270	3,56	103	3,2	A_80_1_3.56	T112B6	14
269	5,31	103	3,2	A_80_1_5.31	T100B4	14
267	3,63	104	1,6	A_60_1_3.63	T132S6	9
264	3,63	105	1,6	A_60_1_3.63	T112B6	9
263	5,44	106	5,0	A_100_1_5.44	T100B4	21
262	11,1	104	2,3	A_55_2_11.1	T100A2	7
262	3,7	104	2,8	A_60_2_3.7	T132S6	9,6
262	3,7	104	5,8	A_80_2_3.7	T132S6	15
262	11,1	104	6,6	A_80_2_11.1	T100A2	15
259	11,1	105	2,2	A_55_2_11.1	T90LB2	7
259	3,7	105	2,8	A_60_2_3.7	T112B6	9,6
259	3,7	105	5,7	A_80_2_3.7	T112B6	15
258	11,3	106	3,1	A_60_2_11.3	T100A2	9,6
255	11,3	107	3,1	A_60_2_11.3	T90LB2	9,6
251	5,7	109	3,5	A_70_2_5.7	T100B4	12
249	3,9	112	5,4	A_100_1_3.9	T132S6	21
249	3,9	109	11,4	A_90_2_3.9	T132S6	18
248	3,87	112	0,8	A_50_1_3.87	T112B6	6,5
247	11,8	110	4,2	A_70_2_11.8	T100A2	12
247	5,8	110	1,0	A_45_2_5.8	T100B4	5
246	3,9	113	5,3	A_100_1_3.9	T112B6	21
246	3,9	111	11,3	A_90_2_3.9	T112B6	18

1.7 - Motoréducteurs

1.7 - Motorreductores

1.7 - Motorredutores

n_2 min^{-1}	ir	T2 Nm	FS'		3 kW	Ptn kW
245	5,83	113	2,9	A_80_1_5.83	T100B4	14
244	11,8	112	4,2	A_70_2_11.8	T90LB2	12
242	5,92	115	1,3	A_60_1_5.92	T100B4	9
241	5,93	115	4,6	A_100_1_5.93	T100B4	21
241	12,1	113	1,3	A_45_2_12.1	T100A2	5
241	12,1	113	11,9	A_100_2_12.1	T100A2	23
239	12,2	114	2,2	A_55_2_12.2	T100A2	7
238	12,1	114	0,8	A_41_2_12.1	T90LB2	4,5
238	12,1	114	1,3	A_45_2_12.1	T90LB2	5
236	12,2	115	2,2	A_55_2_12.2	T90LB2	7
235	12,4	116	2,9	A_60_2_12.4	T100A2	9,6
235	12,4	116	6,1	A_80_2_12.4	T100A2	15
233	12,5	117	1,3	A_50_2_12.5	T100A2	6,3
233	12,5	117	3,9	A_70_2_12.5	T100A2	12
232	12,4	117	2,9	A_60_2_12.4	T90LB2	9,6
231	4,2	118	5,5	A_80_2_4.2	T132S6	15
231	6,2	118	1,9	A_55_2_6.2	T100B4	7
230	12,5	118	1,3	A_50_2_12.5	T90LB2	6,3
230	12,5	118	3,9	A_70_2_12.5	T90LB2	12
229	4,2	119	5,4	A_80_2_4.2	T112B6	15
227	6,3	120	1,2	A_50_2_6.3	T100B4	6,3
226	4,3	121	2,6	A_60_2_4.3	T132S6	9,6
224	6,38	124	2,7	A_80_1_6.38	T100B4	14
223	6,4	122	1,0	A_45_2_6.4	T100B4	5
223	6,4	122	3,3	A_70_2_6.4	T100B4	12
223	4,3	122	1,8	A_55_2_4.3	T112B6	7
223	4,3	122	2,5	A_60_2_4.3	T112B6	9,6
222	13	123	0,7	A_41_2_13	T90LB2	4,5
218	4,4	125	1,2	A_50_2_4.4	T112B6	6,3
217	13,4	125	3,9	A_70_2_13.4	T100A2	12
217	6,6	126	2,5	A_60_2_6.6	T100B4	9,6
216	13,5	126	2,1	A_55_2_13.5	T100A2	7
216	4,5	126	3,1	A_70_2_4.5	T132S6	12
216	4,5	126	5,4	A_80_2_4.5	T132S6	15
216	4,5	126	10,3	A_90_2_4.5	T132S6	18
215	13,4	127	3,8	A_70_2_13.4	T90LB2	12
213	6,7	128	5,2	A_80_2_6.7	T100B4	15
213	13,5	128	2,0	A_55_2_13.5	T90LB2	7
213	4,5	128	3,1	A_70_2_4.5	T112B6	12
213	4,5	128	5,4	A_80_2_4.5	T112B6	15
213	4,5	128	10,2	A_90_2_4.5	T112B6	18
211	4,6	129	2,5	A_60_2_4.6	T132S6	9,6
210	6,8	129	1,7	A_55_2_6.8	T100B4	7
209	6,83	133	0,9	A_60_1_6.83	T100B4	9
209	4,6	130	2,5	A_60_2_4.6	T112B6	9,6
207	4,69	134	1,3	A_60_1_4.69	T132S6	9
207	6,92	135	3,6	A_100_1_6.92	T100B4	21
206	14,1	132	10,7	A_100_2_14.1	T100A2	23
205	14,2	133	1,2	A_45_2_14.2	T100A2	5
205	14,2	133	5,5	A_80_2_14.2	T100A2	15
205	4,69	136	1,3	A_60_1_4.69	T112B6	9
204	7	133	1,8	A_55_2_7	T100B4	7
204	14,3	134	2,6	A_60_2_14.3	T100A2	9,6
203	14,2	134	1,1	A_45_2_14.2	T90LB2	5
203	4,79	137	2,4	A_80_1_4.79	T132S6	14
201	14,3	135	2,6	A_60_2_14.3	T90LB2	9,6
201	14,5	136	1,2	A_50_2_14.5	T100A2	6,3
200	4,79	139	2,4	A_80_1_4.79	T112B6	14
199	14,5	137	1,2	A_50_2_14.5	T90LB2	6,3
199	7,2	137	3,1	A_70_2_7.2	T100B4	12
198	4,9	138	10,5	A_100_2_4.9	T132S6	23
196	4,9	139	10,4	A_100_2_4.9	T112B6	23
194	7,36	143	2,1	A_80_1_7.36	T100B4	14
193	7,4	141	0,9	A_45_2_7.4	T100B4	5
193	7,4	141	1,1	A_50_2_7.4	T100B4	6,3
193	7,4	141	4,9	A_80_2_7.4	T100B4	15
192	7,45	145	0,8	A_60_1_7.45	T100B4	9
191	15,2	142	5,3	A_80_2_15.2	T100A2	15
191	7,5	143	2,3	A_60_2_7.5	T100B4	9,6
191	7,5	146	3,2	A_100_1_7.5	T100B4	21
191	7,5	143	9,8	A_100_2_7.5	T100B4	23
190	15,3	143	3,3	A_70_2_15.3	T100A2	12
188	5,1	145	1,1	A_50_2_5.1	T112B6	6,3
188	15,3	145	3,3	A_70_2_15.3	T90LB2	12
188	15,5	145	1,7	A_55_2_15.5	T100A2	7
188	15,5	145	2,5	A_60_2_15.5	T100A2	9,6
188	5,17	148	1,1	A_60_1_5.17	T132S6	9
186	15,5	147	1,7	A_55_2_15.5	T90LB2	7
186	15,5	147	2,5	A_60_2_15.5	T90LB2	9,6
186	5,17	150	1,1	A_60_1_5.17	T112B6	9

n_2 min^{-1}	ir	T2 Nm	FS'		3 kW	Ptn kW
183	7,8	149	4,8	A_80_2_7.8	T100B4	15
183	7,8	149	9,1	A_90_2_7.8	T100B4	18
183	15,9	149	9,1	A_100_2_15.9	T100A2	23
183	5,31	152	2,2	A_80_1_5.31	T132S6	14
181	5,3	150	1,5	A_55_2_5.3	T112B6	7
181	7,9	150	2,2	A_60_2_7.9	T100B4	9,6
181	7,9	150	9,7	A_100_2_7.9	T100B4	23
181	5,31	154	2,1	A_80_1_5.31	T112B6	14
179	16,3	153	10,6	A_90_2_16.3	T100A2	18
178	5,44	156	3,5	A_100_1_5.44	T132S6	21
177	8,1	154	2,9	A_70_2_8.1	T100B4	12
176	5,44	158	3,5	A_100_1_5.44	T112B6	21
174	16,7	156	1,7	A_55_2_16.7	T100A2	7
173	16,8	157	1,1	A_50_2_16.8	T100A2	6,3
172	16,7	158	1,7	A_55_2_16.7	T90LB2	7
172	8,3	161	0,7	A_60_1_8.3	T100B4	9
172	8,3	158	1,0	A_50_2_8.3	T100B4	6,3
172	8,3	161	1,6	A_80_1_8.3	T100B4	14
172	16,9	158	0,9	A_45_2_16.9	T100A2	5
171	16,8	159	1,1	A_50_2_16.8	T90LB2	6,3
170	16,9	160	0,9	A_45_2_16.9	T90LB2	5
170	8,4	160	1,4	A_55_2_8.4	T100B4	7
170	5,7	160	2,6	A_70_2_5.7	T132S6	12
170	5,7	160	10,9	A_110_2_5.7	T132S6	25,5
168	5,7	162	2,6	A_70_2_5.7	T112B6	12
168	5,7	162	10,8	A_110_2_5.7	T112B6	25,5
168	8,5	162	0,9	A_45_2_8.5	T100B4	5
166	5,83	167	2,0	A_80_1_5.83	T132S6	14
166	17,5	164	9,9	A_90_2_17.5	T100A2	18
166	5,8	164	0,8	A_45_2_5.8	T112B6	5
165	17,6	165	8,5	A_100_2_17.6	T100A2	23
165	5,83	169	2,0	A_80_1_5.83	T112B6	14
164	5,9	166	10,5	A_90_2_5.9	T132S6	18
164	8,7	166	4,4	A_80_2_8.7	T100B4	15
164	5,92	170	0,9	A_60_1_5.92	T132S6	9
164	5,93	170	3,2	A_100_1_5.93	T132S6	21
163	17,8	167	3,0	A_70_2_17.8	T100A2	12
163	5,9	167	10,4	A_90_2_5.9	T112B6	18
162	5,92	171	0,9	A_60_1_5.92	T112B6	9
162	5,93	172	3,2	A_100_1_5.93	T112B6	21
162	17,8	168	2,9	A_70_2_17.8	T90LB2	12
162	18	168	1,6	A_55_2_18	T100A2	7
161	18,1	169	4,6	A_80_2_18.1	T100A2	15
161	8,9	169	2,1	A_60_2_8.9	T100B4	9,6
161	8,9	169	8,8	A_100_2_8.9	T100B4	23
160	18	170	1,5	A_55_2_18	T90LB2	7
160	18,2	170	1,0	A_50_2_18.2	T100A2	6,3
159	18,3	171	2,0	A_60_2_18.3	T100A2	9,6
159	9	171	9,9	A_90_2_9	T100B4	18
158	18,2	172	1,0	A_50_2_18.2	T90LB2	6,3
157	18,3	173	2,0	A_60_2_18.3	T90LB2	9,6
156	18,7	175	0,9	A_45_2_18.7	T100A2	5
155	9,2	175	0,9	A_50_2_9.2	T100B4	6,3
155	6,2	176	1,4	A_55_2_6.2	T112B6	7
154	18,7	177	0,9	A_45_2_18.7	T90LB2	5
154	9,3	177	2,7	A_70_2_9.3	T100B4	12
152	6,3	179	0,9	A_50_2_6.3	T112B6	6,3
152	6,38	183	1,8	A_80_1_6.38	T132S6	14
152	6,4	180	2,4	A_70_2_6.4	T132S6	12
150	6,38	185	1,8	A_80_1_6.38	T112B6	14
150	6,4	181	0,7	A_45_2_6.4	T112B6	5
150	19,4	182	1,5	A_55_2_19.4	T100A2	7
150	6,4	182	2,4	A_70_2_6.4	T112B6	12
150	19,4	182	4,4	A_80_2_19.4	T100A2	15
148	19,4	183	1,5	A_55_2_19.4	T90LB2	7
148	19,7	184	1,9	A_60_2_19.7	T100A2	9,6
147	9,7	185	0,8	A_45_2_9.7	T100B4	5
147	6,6	185	1,9	A_60_2_6.6	T132S6	9,6
146	19,9	186	7,3	A_90_2_19.9	T100A2	18
146	19,9	186	8,2	A_100_2_19.9	T100A2	23
146	19,7	186	1,9	A_60_2_19.7	T90LB2	9,6
145	6,6	187	1,8	A_60_2_6.6	T112B6	9,6
145	6,7	188	3,8	A_80_2_6.7	T132S6	15
144	9,9	189	1,4	A_55_2_9.9	T100B4	7
144	9,9	188	8,1	A_100_2_9.9	T100B4	23
143	6,7	190	3,8	A_80_2_6.7	T112B6	15
143	10	190	2,5	A_70_2_10	T100B4	12
143	10	190	3,9	A_80_2_10	T100B4	15
143	10	190	8,9	A_90_2_10	T100B4	18
143	6,8	191	9,2	A_90_2_6.8	T132S6	18

1.7 - Motoréducteurs

1.7 - Motorreductores

1.7 - Motorredutores

n_2 min^{-1}	ir	T2 Nm	FS'	1	2-3	3 kW	Ptn kW
142	20,5	192	2,6	A_70_2_20.5		T100A2	12
142	10,1	192	1,9	A_60_2_10.1		T100B4	9,6
141	6,8	193	1,2	A_55_2_6.8		T112B6	7
141	6,8	193	9,2	A_90_2_6.8		T112B6	18
140	20,5	194	2,6	A_70_2_20.5		T90LB2	12
140	6,92	198	2,5	A_100_1_6.92		T132S6	21
140	20,8	195	0,9	A_50_2_20.8		T100A2	6,3
139	6,92	200	2,5	A_100_1_6.92		T112B6	21
138	20,8	197	0,9	A_50_2_20.8		T90LB2	6,3
138	21,1	197	1,4	A_55_2_21.1		T100A2	7
138	10,4	198	0,9	A_50_2_10.4		T100B4	6,3
137	7	199	1,3	A_55_2_7		T112B6	7
137	21,3	199	7,0	A_90_2_21.3		T100A2	18
136	21,1	199	1,4	A_55_2_21.1		T90LB2	7
135	21,5	201	0,8	A_45_2_21.5		T100A2	5
135	10,6	202	11,3	A_120_2_10.6		T100B4	33
135	7,2	202	2,3	A_70_2_7.2		T132S6	12
135	7,2	202	9,9	A_110_2_7.2		T132S6	25,5
134	21,5	203	0,8	A_45_2_21.5		T90LB2	5
133	21,8	204	10,2	A_110_2_21.8		T100A2	25,5
133	7,2	204	2,2	A_70_2_7.2		T112B6	12
133	7,2	204	9,8	A_110_2_7.2		T112B6	25,5
132	7,36	211	1,4	A_80_1_7.36		T132S6	14
132	22,1	207	1,9	A_60_2_22.1		T100A2	9,6
132	22,1	207	11,8	A_120_2_22.1		T100A2	33
131	7,4	208	3,6	A_80_2_7.4		T132S6	15
131	22,2	208	7,6	A_100_2_22.2		T100A2	23
130	7,36	213	1,4	A_80_1_7.36		T112B6	14
130	22,1	209	1,9	A_60_2_22.1		T90LB2	9,6
130	11	209	11,5	A_110_2_11		T100B4	25,5
130	7,4	210	0,8	A_50_2_7.4		T112B6	6,3
130	7,4	210	3,6	A_80_2_7.4		T112B6	15
129	7,5	210	1,7	A_60_2_7.5		T132S6	9,6
129	7,5	215	2,3	A_100_1_7.5		T132S6	21
129	7,5	211	7,5	A_100_2_7.5		T132S6	23
129	11,1	211	1,2	A_55_2_11.1		T100B4	7
129	11,1	211	3,6	A_80_2_11.1		T100B4	15
129	11,1	211	7,4	A_100_2_11.1		T100B4	23
129	22,6	211	1,0	A_55_2_22.6		T100A2	7
128	22,7	212	3,9	A_80_2_22.7		T100A2	15
128	7,5	213	1,7	A_60_2_7.5		T112B6	9,6
128	7,5	217	2,3	A_100_1_7.5		T112B6	21
128	7,5	213	7,4	A_100_2_7.5		T112B6	23
127	22,6	214	1,0	A_55_2_22.6		T90LB2	7
127	11,3	215	1,7	A_60_2_11.3		T100B4	9,6
127	23	211	7,5	A_90_3_23		T100A2	12,4
126	23,1	216	11,2	A_120_2_23.1		T100A2	33
126	7,7	216	11,6	A_120_2_7.7		T132S6	33
125	23	213	7,4	A_90_3_23		T90LB2	12,4
125	7,7	218	11,5	A_120_2_7.7		T112B6	33
124	7,8	219	3,5	A_80_2_7.8		T132S6	15
124	7,8	219	6,7	A_90_2_7.8		T132S6	18
124	23,5	220	1,8	A_70_2_23.5		T100A2	12
123	23,6	221	7,3	A_90_2_23.6		T100A2	18
123	23,6	216	10,4	A_110_3_23.6		T100A2	19,5
123	7,8	221	3,5	A_80_2_7.8		T112B6	15
123	7,8	221	6,6	A_90_2_7.8		T112B6	18
123	7,9	222	1,7	A_60_2_7.9		T132S6	9,6
123	7,9	222	7,3	A_100_2_7.9		T132S6	23
123	7,9	222	9,0	A_110_2_7.9		T132S6	25,5
123	23,5	222	1,7	A_70_2_23.5		T90LB2	12
122	23,8	223	0,8	A_50_2_23.8		T100A2	6,3
122	11,7	223	7,9	A_90_2_11.7		T100B4	18
122	23,6	218	10,3	A_110_3_23.6		T90LB2	19,5
122	7,9	224	1,6	A_60_2_7.9		T112B6	9,6
122	7,9	224	7,2	A_100_2_7.9		T112B6	23
122	7,9	224	8,9	A_110_2_7.9		T112B6	25,5
121	24	225	10,8	A_120_2_24		T100A2	33
121	11,8	225	2,3	A_70_2_11.8		T100B4	12
121	23,8	225	0,8	A_50_2_23.8		T90LB2	6,3
121	24,1	225	9,2	A_110_2_24.1		T100A2	25,5
121	3,9	226	5,5	A_90_2_3.9		T160M12	18
120	24,2	226	7,2	A_100_2_24.2		T100A2	23
120	8,1	227	2,2	A_70_2_8.1		T132S6	12
119	8,1	230	2,1	A_70_2_8.1		T112B6	12
118	12,1	230	7,0	A_100_2_12.1		T100B4	23
118	12,1	230	10,0	A_110_2_12.1		T100B4	25,5
117	12,2	232	1,2	A_55_2_12.2		T100B4	7
117	8,3	238	1,1	A_80_1_8.3		T132S6	14
117	24,9	233	3,6	A_80_2_24.9		T100A2	15

n_2 min^{-1}	ir	T2 Nm	FS'	1	2-3	3 kW	Ptn kW
116	8,3	235	0,7	A_50_2_8.3		T112B6	6,3
116	8,3	240	1,1	A_80_1_8.3		T112B6	14
115	12,4	236	1,6	A_60_2_12.4		T100B4	9,6
115	12,4	236	3,3	A_80_2_12.4		T100B4	15
115	25,3	237	1,7	A_60_2_25.3		T100A2	9,6
114	12,5	238	0,7	A_50_2_12.5		T100B4	6,3
114	12,5	238	2,1	A_70_2_12.5		T100B4	12
114	8,4	238	1,1	A_55_2_8.4		T112B6	7
114	8,5	239	12,0	A_120_2_8.5		T132S6	33
114	25,3	239	1,7	A_60_2_25.3		T90LB2	9,6
113	8,5	241	11,8	A_120_2_8.5		T112B6	33
112	25,9	242	0,7	A_50_2_25.9		T100A2	6,3
112	4,2	243	2,7	A_80_2_4.2		T160M12	15
111	8,7	244	3,2	A_80_2_8.7		T132S6	15
111	26,1	244	5,9	A_90_2_26.1		T100A2	18
111	25,9	245	0,7	A_50_2_25.9		T90LB2	6,3
110	8,7	247	3,2	A_80_2_8.7		T112B6	15
109	26,6	249	2,0	A_70_2_26.6		T100A2	12
109	8,9	250	1,5	A_60_2_8.9		T132S6	9,6
109	8,9	250	6,7	A_100_2_8.9		T132S6	23
108	13,2	251	7,0	A_90_2_13.2		T100B4	18
108	26,6	251	2,0	A_70_2_26.6		T90LB2	12
108	8,9	252	1,5	A_60_2_8.9		T112B6	9,6
108	8,9	252	6,6	A_100_2_8.9		T112B6	23
108	9	253	7,3	A_90_2_9		T132S6	18
108	27	253	9,6	A_120_2_27		T100A2	33
107	13,4	255	2,1	A_70_2_13.4		T100B4	12
107	9	255	7,3	A_90_2_9		T112B6	18
106	27,4	251	9,0	A_110_3_27.4		T100A2	19,5
106	13,5	257	1,1	A_55_2_13.5		T100B4	7
105	27,6	258	9,1	A_110_2_27.6		T100A2	25,5
105	27,4	254	8,9	A_110_3_27.4		T90LB2	19,5
105	27,7	259	1,0	A_55_2_27.7		T100A2	7
104	4,5	261	2,6	A_80_2_4.5		T160M12	15
104	4,5	261	5,0	A_90_2_4.5		T160M12	18
104	9,3	261	2,0	A_70_2_9.3		T132S6	12
104	27,7	262	1,0	A_55_2_27.7		T90LB2	7
104	28	256	1,6	A_60_3_28		T100A2	6,9
104	28	256	3,4	A_80_3_28		T100A2	10,7
104	28,1	263	1,4	A_60_2_28.1		T100A2	9,6
103	9,3	264	1,9	A_70_2_9.3		T112B6	12
103	28	259	1,6	A_60_3_28		T90LB2	6,9
103	28	259	3,4	A_80_3_28		T90LB2	10,7
103	28,3	265	6,1	A_100_2_28.3		T100A2	23
102	28,1	266	1,4	A_60_2_28.1		T90LB2	9,6
101	14,1	268	6,2	A_100_2_14.1		T100B4	23
101	14,1	268	11,2	A_120_2_14.1		T100B4	33
101	28,7	268	5,4	A_90_2_28.7		T100A2	18
101	28,5	264	0,7	A_50_3_28.5		T90LB2	4,5
101	28,8	264	6,0	A_90_3_28.8		T100A2	12,4
101	14,2	270	3,0	A_80_2_14.2		T100B4	15
101	28,9	270	3,1	A_80_2_28.9		T100A2	15
101	28,9	270	9,0	A_120_2_28.9		T100A2	33
100	14,3	272	1,4	A_60_2_14.3		T100B4	9,6
100	28,8	267	5,9	A_90_3_28.8		T90LB2	12,4
100	29,1	266	6,3	A_100_3_29.1		T100A2	18,5
100	14,3	272	6,6	A_90_2_14.3		T100B4	18
99	29,3	274	1,9	A_70_2_29.3		T100A2	12
99	9,8	275	8,7	A_110_2_9.8		T132S6	25,5
99	29,1	269	6,2	A_100_3_29.1		T90LB2	18,5
98	29,6	277	8,8	A_120_2_29.6		T100A2	33
98	29,3	277	1,9	A_70_2_29.3		T90LB2	12
98	9,9	278	6,2	A_100_2_9.9		T132S6	23
98	9,8	278	8,6	A_110_2_9.8		T112B6	25,5
97	10	281	1,9	A_70_2_10		T132S6	12
97	10	281	2,9	A_80_2_10		T132S6	15
97	10	281	6,6	A_90_2_10		T132S6	18
97	9,9	281	1,0	A_55_2_9.9		T112B6	7
97	9,9	281	6,1	A_100_2_9.9		T112B6	23
97	30,1	282	8,3	A_110_2_30.1		T100A2	25,5
96	10,1	283	1,4	A_60_2_10.1		T132S6	9,6
96	30,3	283	5,7	A_100_2_30.3		T100A2	23
96	10	284	1,8	A_70_2_10		T112B6	12
96	10	284	2,9	A_80_2_10		T112B6	15
96	10	284	6,5	A_90_2_10		T112B6	18
95	15	286	8,8	A_110_2_15		T100B4	25,5
95	10,1	286	1,4	A_60_2_10.1		T112B6	9,6
94	15,2	289	2,9	A_80_2_15.2		T100B4	15
93	15,3	291	1,8	A_70_2_15.3		T100B4	12
92	15,5	295	0,9	A_55_2_15.5		T100B4	7

1.7 - Motoréducteurs

1.7 - Motorreductores

1.7 - Motorredutores

n_2 min^{-1}	ir	T2 Nm	FS'		3 kW	Ptn kW
92	15,5	295	1,4	A_60_2_15.5	T100B4	9,6
92	31,6	289	1,4	A_60_3_31.6	T100A2	6,9
92	31,6	289	3,0	A_80_3_31.6	T100A2	10,7
92	31,8	298	0,9	A_55_2_31.8	T100A2	7
92	31,8	297	2,8	A_80_2_31.8	T100A2	15
92	31,8	297	4,8	A_90_2_31.8	T100A2	18
92	10,6	297	10,1	A_120_2_10.6	T132S6	33
91	31,6	292	1,4	A_60_3_31.6	T90LB2	6,9
91	31,6	292	3,0	A_80_3_31.6	T90LB2	10,7
91	31,8	301	0,9	A_55_2_31.8	T90LB2	7
91	10,6	301	10,0	A_120_2_10.6	T112B6	33
90	32,2	301	1,2	A_60_2_32.2	T100A2	9,6
90	32,3	296	5,3	A_90_3_32.3	T100A2	12,4
90	15,9	303	5,7	A_100_2_15.9	T100B4	23
90	32,5	298	5,8	A_100_3_32.5	T100A2	18,5
89	32,2	304	1,2	A_60_2_32.2	T90LB2	9,6
89	32,3	299	0,9	A_55_3_32.3	T90LB2	5
89	32,3	299	5,3	A_90_3_32.3	T90LB2	12,4
89	32,8	300	7,5	A_110_3_32.8	T100A2	19,5
89	32,5	301	5,7	A_100_3_32.5	T90LB2	18,5
88	11	309	7,8	A_110_2_11	T132S6	25,5
88	33,1	310	7,0	A_110_2_33.1	T100A2	25,5
88	32,8	304	7,4	A_110_3_32.8	T90LB2	19,5
88	16,3	310	5,8	A_90_2_16.3	T100B4	18
87	11,1	312	2,7	A_80_2_11.1	T132S6	15
87	11,1	311	5,6	A_100_2_11.1	T132S6	23
87	11	312	7,7	A_110_2_11	T112B6	25,5
87	16,5	314	7,3	A_110_2_16.5	T100B4	25,5
87	33,6	314	1,6	A_70_2_33.6	T100A2	12
86	11,1	315	0,9	A_55_2_11.1	T112B6	7
86	11,1	315	2,7	A_80_2_11.1	T112B6	15
86	11,1	315	5,6	A_100_2_11.1	T112B6	23
86	33,7	315	7,7	A_120_2_33.7	T100A2	33
86	11,3	317	1,3	A_60_2_11.3	T132S6	9,6
86	33,6	318	1,6	A_70_2_33.6	T90LB2	12
86	16,7	318	0,9	A_55_2_16.7	T100B4	7
85	11,3	320	1,2	A_60_2_11.3	T112B6	9,6
85	34,3	314	5,0	A_90_3_34.3	T100A2	12,4
84	11,5	323	9,3	A_120_2_11.5	T132S6	33
84	34,3	317	5,0	A_90_3_34.3	T90LB2	12,4
84	34,8	326	2,6	A_80_2_34.8	T100A2	15
83	11,5	326	9,2	A_120_2_11.5	T112B6	33
83	35	327	4,4	A_90_2_35	T100A2	18
83	11,7	328	5,8	A_90_2_11.7	T132S6	18
83	35,1	328	6,6	A_110_2_35.1	T100A2	25,5
82	35,3	330	4,9	A_100_2_35.3	T100A2	23
82	11,8	331	1,7	A_70_2_11.8	T132S6	12
82	11,7	332	5,7	A_90_2_11.7	T112B6	18
82	17,5	333	5,4	A_90_2_17.5	T100B4	18
82	17,5	333	7,5	A_110_2_17.5	T100B4	25,5
82	35,7	327	1,2	A_60_3_35.7	T100A2	6,9
82	35,7	327	2,7	A_80_3_35.7	T100A2	10,7
81	11,8	335	1,7	A_70_2_11.8	T112B6	12
81	17,6	335	5,3	A_100_2_17.6	T100B4	23
81	35,9	336	0,8	A_55_2_35.9	T100A2	7
81	17,7	337	8,9	A_120_2_17.7	T100B4	33
81	35,7	330	1,1	A_60_3_35.7	T90LB2	6,9
81	35,7	330	2,6	A_80_3_35.7	T90LB2	10,7
81	36,1	331	6,8	A_110_3_36.1	T100A2	19,5
80	17,8	339	1,6	A_70_2_17.8	T100B4	12
80	35,9	339	0,8	A_55_2_35.9	T90LB2	7
80	12,1	340	5,3	A_100_2_12.1	T132S6	23
80	12,1	340	6,8	A_110_2_12.1	T132S6	25,5
80	36,4	333	5,3	A_100_3_36.4	T100A2	18,5
80	36,1	334	6,7	A_110_3_36.1	T90LB2	19,5
79	18	343	0,8	A_55_2_18	T100B4	7
79	12,1	343	5,2	A_100_2_12.1	T112B6	23
79	12,1	343	6,7	A_110_2_12.1	T112B6	25,5
79	36,4	337	5,3	A_100_3_36.4	T90LB2	18,5
79	18,1	345	2,5	A_80_2_18.1	T100B4	15
79	12,2	346	0,9	A_55_2_12.2	T112B6	7
79	37	346	7,0	A_120_2_37	T100A2	33
78	37,1	340	1,6	A_70_3_37.1	T100A2	8,6
78	37,2	348	1,1	A_60_2_37.2	T100A2	9,6
78	12,4	348	1,2	A_60_2_12.4	T132S6	9,6
78	12,4	348	2,4	A_80_2_12.4	T132S6	15
78	18,3	348	1,1	A_60_2_18.3	T100B4	9,6
78	37,1	343	1,6	A_70_3_37.1	T90LB2	8,6
78	12,5	351	1,6	A_70_2_12.5	T132S6	12
77	37,2	352	1,1	A_60_2_37.2	T90LB2	9,6
77	12,4	352	1,2	A_60_2_12.4	T112B6	9,6
77	12,4	352	2,4	A_80_2_12.4	T112B6	15
77	12,5	354	1,6	A_70_2_12.5	T112B6	12
76	38,3	358	4,1	A_90_2_38.3	T100A2	18
76	38,3	358	4,5	A_100_2_38.3	T100A2	23
76	38,1	353	0,8	A_55_3_38.1	T90LB2	5
75	38,7	362	1,5	A_70_2_38.7	T100A2	12
75	38,7	362	6,0	A_110_2_38.7	T100A2	25,5
74	38,7	366	1,5	A_70_2_38.7	T90LB2	12
74	19,3	367	8,2	A_120_2_19.3	T100B4	33
74	19,4	369	0,8	A_55_2_19.4	T100B4	7
74	19,4	369	2,4	A_80_2_19.4	T100B4	15
73	13,2	370	5,1	A_90_2_13.2	T132S6	18
73	13,2	374	5,1	A_90_2_13.2	T112B6	18
73	19,7	375	1,0	A_60_2_19.7	T100B4	9,6
73	40,1	375	2,3	A_80_2_40.1	T100A2	15
73	40,1	375	2,8	A_90_2_40.1	T100A2	18
72	13,4	376	1,6	A_70_2_13.4	T132S6	12
72	19,8	377	6,6	A_110_2_19.8	T100B4	25,5
72	40,3	369	1,0	A_60_3_40.3	T100A2	6,9
72	40,3	369	2,4	A_80_3_40.3	T100A2	10,7
72	19,9	379	4,0	A_90_2_19.9	T100B4	18
72	19,9	379	4,8	A_100_2_19.9	T100B4	23
72	40,6	380	1,0	A_60_2_40.6	T100A2	9,6
72	40,6	372	4,9	A_100_3_40.6	T100A2	18,5
72	13,4	380	1,5	A_70_2_13.4	T112B6	12
72	40,7	373	6,8	A_120_3_40.7	T100A2	22,1
71	40,3	373	1,0	A_60_3_40.3	T90LB2	6,9
71	40,3	373	2,3	A_80_3_40.3	T90LB2	10,7
71	13,5	383	0,8	A_55_2_13.5	T112B6	7
71	40,6	384	1,0	A_60_2_40.6	T90LB2	9,6
71	40,6	376	4,9	A_100_3_40.6	T90LB2	18,5
71	40,7	377	6,8	A_120_3_40.7	T90LB2	22,1
70	6,7	388	1,8	A_80_2_6.7	T160M12	15
70	20,5	390	1,4	A_70_2_20.5	T100B4	12
69	41,9	384	1,4	A_70_3_41.9	T100A2	8,6
69	41,9	392	5,5	A_110_2_41.9	T100A2	25,5
69	42	385	5,9	A_110_3_42	T100A2	19,5
69	42,2	395	1,3	A_70_2_42.2	T100A2	12
69	14,1	396	4,7	A_100_2_14.1	T132S6	23
69	14,1	396	7,6	A_120_2_14.1	T132S6	33
69	41,9	388	1,4	A_70_3_41.9	T90LB2	8,6
69	42	389	5,8	A_110_3_42	T90LB2	19,5
68	14,2	399	2,2	A_80_2_14.2	T132S6	15
68	42,2	399	1,3	A_70_2_42.2	T90LB2	12
68	21	400	7,5	A_120_2_21	T100B4	33
68	14,1	400	4,7	A_100_2_14.1	T112B6	23
68	14,1	400	7,5	A_120_2_14.1	T112B6	33
68	14,3	401	1,1	A_60_2_14.3	T132S6	9,6
68	42,9	393	4,0	A_90_3_42.9	T100A2	12,4
68	14,3	401	4,9	A_90_2_14.3	T132S6	18
68	21,1	402	0,7	A_55_2_21.1	T100B4	7
68	14,2	403	2,2	A_80_2_14.2	T112B6	15
67	21,3	405	3,8	A_90_2_21.3	T100B4	18
67	14,3	406	1,0	A_60_2_14.3	T112B6	9,6
67	42,9	397	4,0	A_90_3_42.9	T90LB2	12,4
67	14,3	405	4,8	A_90_2_14.3	T112B6	18
66	44	403	2,2	A_80_3_44	T100A2	10,7
66	44,2	413	3,6	A_90_2_44.2	T100A2	18
66	21,8	415	5,5	A_110_2_21.8	T100B4	25,5
65	44	407	2,1	A_80_3_44	T90LB2	10,7
65	22,1	421	1,0	A_60_2_22.1	T100B4	9,6
65	22,1	421	7,1	A_120_2_22.1	T100B4	33
65	15	421	5,9	A_110_2_15	T132S6	25,5
65	45,1	413	1,0	A_60_3_45.1	T100A2	6,9
64	22,2	423	4,4	A_100_2_22.2	T100B4	23
64	45,2	423	0,9	A_60_2_45.2	T100A2	9,6
64	45,2	423	2,0	A_80_2_45.2	T100A2	15
64	45,2	414	4,5	A_100_3_45.2	T100A2	18,5
64	15	425	5,9	A_110_2_15	T112B6	25,5
64	45,1	417	1,0	A_60_3_45.1	T90LB2	6,9
64	15,2	427	2,1	A_80_2_15.2	T132S6	15
64	45,2	427	0,8	A_60_2_45.2	T90LB2	9,6
64	45,2	418	4,5	A_100_3_45.2	T90LB2	18,5
64	45,7	418	6,3	A_120_3_45.7	T100A2	22,1
64	7,4	429	1,7	A_80_2_7.4	T160M12	15
63	15,3	429	1,3	A_70_2_15.3	T132S6	12
63	15,3	429	10,9	A_140_2_15.3	T132S6	45
63	15,2	431	2,1	A_80_2_15.2	T112B6	15
63	45,7	423	6,2	A_120_3_45.7	T90LB2	22,1

1.7 - Motoréducteurs

1.7 - Motorreductores

1.7 - Motorredutores

n_2 min^{-1}	ir	T2 Nm	FS'			3 kW	Ptn kW
63	22,7	432	2,1	A_80_2_22.7	T100B4	15
63	15,3	434	1,3	A_70_2_15.3	T112B6	12
63	46,4	434	4,8	A_110_2_46.4	T100A2	25,5
63	15,5	435	1,0	A_60_2_15.5	T132S6	9,6
62	23	429	4,1	A_90_3_23	T100B4	12,4
62	15,5	439	1,0	A_60_2_15.5	T112B6	9,6
62	47	440	1,2	A_70_2_47	T100A2	12
62	23,1	440	6,8	A_120_2_23.1	T100B4	33
62	47,1	431	5,4	A_110_3_47.1	T100A2	19,5
62	47,1	431	9,0	A_140_3_47.1	T100A2	38,6
61	47	444	1,2	A_70_2_47	T90LB2	12
61	47,1	436	5,4	A_110_3_47.1	T90LB2	19,5
61	15,9	446	4,3	A_100_2_15.9	T132S6	23
61	23,5	447	1,0	A_70_2_23.5	T100B4	12
61	23,6	449	4,0	A_90_2_23.6	T100B4	18
61	23,6	440	5,7	A_110_3_23.6	T100B4	19,5
60	15,9	451	4,3	A_100_2_15.9	T112B6	23
60	48,2	441	3,6	A_90_3_48.2	T100A2	12,4
60	7,8	452	1,7	A_80_2_7.8	T160M12	15
60	48,2	446	3,5	A_90_3_48.2	T90LB2	12,4
60	24	457	6,6	A_120_2_24	T100B4	33
60	16,3	457	4,3	A_90_2_16.3	T132S6	18
59	24,1	459	5,0	A_110_2_24.1	T100B4	25,5
59	24,2	461	4,2	A_100_2_24.2	T100B4	23
59	16,3	462	4,2	A_90_2_16.3	T112B6	18
59	16,5	463	5,0	A_110_2_16.5	T132S6	25,5
58	49,8	466	3,0	A_90_2_49.8	T100A2	18
58	16,5	468	4,9	A_110_2_16.5	T112B6	25,5
57	24,9	474	2,0	A_80_2_24.9	T100B4	15
57	50,9	466	1,2	A_70_3_50.9	T100A2	8,6
57	50,9	466	1,9	A_80_3_50.9	T100A2	10,7
57	50,9	466	5,8	A_120_3_50.9	T100A2	22,1
57	51	467	0,9	A_60_3_51	T100A2	6,9
57	50,9	471	1,1	A_70_3_50.9	T90LB2	8,6
57	50,9	471	1,8	A_80_3_50.9	T90LB2	10,7
57	50,9	471	5,7	A_120_3_50.9	T90LB2	22,1
57	25,3	482	0,9	A_60_2_25.3	T100B4	9,6
56	51	472	0,9	A_60_3_51	T90LB2	6,9
56	51,8	474	4,9	A_110_3_51.8	T100A2	19,5
56	17,4	488	9,6	A_140_2_17.4	T132S6	45
56	52,3	479	3,3	A_90_3_52.3	T100A2	12,4
56	51,8	479	4,9	A_110_3_51.8	T90LB2	19,5
56	52,4	490	0,8	A_70_2_52.4	T100A2	12
55	17,5	491	4,0	A_90_2_17.5	T132S6	18
55	17,5	491	5,1	A_110_2_17.5	T132S6	25,5
55	17,6	494	3,9	A_100_2_17.6	T132S6	23
55	52,3	484	3,3	A_90_3_52.3	T90LB2	12,4
55	52,9	484	1,1	A_70_3_52.9	T100A2	8,6
55	52,9	484	4,0	A_100_3_52.9	T100A2	18,5
55	52,4	495	0,8	A_70_2_52.4	T90LB2	12
55	17,5	496	4,0	A_90_2_17.5	T112B6	18
55	17,5	496	5,0	A_110_2_17.5	T112B6	25,5
55	17,7	497	6,0	A_120_2_17.7	T132S6	33
55	26,1	497	3,2	A_90_2_26.1	T100B4	18
55	17,6	499	3,9	A_100_2_17.6	T112B6	23
54	17,8	500	1,2	A_70_2_17.8	T132S6	12
54	52,9	489	1,1	A_70_3_52.9	T90LB2	8,6
54	52,9	489	3,9	A_100_3_52.9	T90LB2	18,5
54	17,7	502	6,0	A_120_2_17.7	T112B6	33
54	8,7	504	1,6	A_80_2_8.7	T160M12	15
54	17,8	505	1,2	A_70_2_17.8	T112B6	12
54	26,6	506	1,1	A_70_2_26.6	T100B4	12
54	18,1	508	1,9	A_80_2_18.1	T132S6	15
53	18,1	513	1,8	A_80_2_18.1	T112B6	15
53	18,3	513	0,8	A_60_2_18.3	T132S6	9,6
53	27	514	5,8	A_120_2_27	T100B4	33
53	55,1	505	1,7	A_80_3_55.1	T100A2	10,7
53	55,2	506	0,8	A_60_3_55.2	T100A2	6,9
52	18,3	519	0,8	A_60_2_18.3	T112B6	9,6
52	55,5	508	4,6	A_110_3_55.5	T100A2	19,5
52	55,6	520	2,0	A_90_2_55.6	T100A2	18
52	55,1	510	1,7	A_80_3_55.1	T90LB2	10,7
52	27,4	511	4,9	A_110_3_27.4	T100B4	19,5
52	55,2	511	0,8	A_60_3_55.2	T90LB2	6,9
52	55,5	514	4,6	A_110_3_55.5	T90LB2	19,5
52	27,6	525	4,9	A_110_2_27.6	T100B4	25,5
51	56,7	519	3,8	A_100_3_56.7	T100A2	18,5
51	28	522	0,9	A_60_3_28	T100B4	6,9
51	28	522	1,9	A_80_3_28	T100B4	10,7
51	57,1	523	5,3	A_120_3_57.1	T100A2	22,1
51	28,1	535	0,8	A_60_2_28.1	T100B4	9,6
51	57,2	535	0,7	A_70_2_57.2	T100A2	12
51	56,7	525	3,8	A_100_3_56.7	T90LB2	18,5
51	28,3	539	3,6	A_100_2_28.3	T100B4	23
50	57,1	528	5,2	A_120_3_57.1	T90LB2	22,1
50	57,2	541	0,7	A_70_2_57.2	T90LB2	12
50	19,3	542	5,5	A_120_2_19.3	T132S6	33
50	19,4	544	1,8	A_80_2_19.4	T132S6	15
50	28,7	546	2,9	A_90_2_28.7	T100B4	18
50	19,3	547	5,5	A_120_2_19.3	T112B6	33
50	28,8	537	3,3	A_90_3_28.8	T100B4	12,4
49	28,9	550	1,7	A_80_2_28.9	T100B4	15
49	19,4	550	1,8	A_80_2_19.4	T112B6	15
49	28,9	550	5,5	A_120_2_28.9	T100B4	33
49	19,7	553	0,8	A_60_2_19.7	T132S6	9,6
49	29,1	542	3,7	A_100_3_29.1	T100B4	18,5
49	19,8	556	4,5	A_110_2_19.8	T132S6	25,5
49	29,3	558	1,0	A_70_2_29.3	T100B4	12
49	19,9	558	2,9	A_90_2_19.9	T132S6	18
49	19,9	558	3,5	A_100_2_19.9	T132S6	23
49	19,7	559	0,8	A_60_2_19.7	T112B6	9,6
49	59,8	548	1,0	A_70_3_59.8	T100A2	8,6
48	19,8	561	4,5	A_110_2_19.8	T112B6	25,5
48	60,1	550	7,0	A_140_3_60.1	T100A2	38,6
48	29,6	563	5,3	A_120_2_29.6	T100B4	33
48	19,9	564	2,9	A_90_2_19.9	T112B6	18
48	19,9	564	3,4	A_100_2_19.9	T112B6	23
48	59,8	553	1,0	A_70_3_59.8	T90LB2	8,6
48	30,1	573	4,5	A_110_2_30.1	T100B4	25,5
47	20,5	575	1,0	A_70_2_20.5	T132S6	12
47	30,3	577	3,3	A_100_2_30.3	T100B4	23
47	61,8	566	2,9	A_90_3_61.8	T100A2	12,4
47	61,8	566	4,1	A_110_3_61.8	T100A2	19,5
47	20,5	581	1,0	A_70_2_20.5	T112B6	12
47	62,2	570	5,0	A_120_3_62.2	T100A2	22,1
47	61,8	572	2,8	A_90_3_61.8	T90LB2	12,4
47	61,8	572	4,1	A_110_3_61.8	T90LB2	19,5
46	62,7	587	1,8	A_90_2_62.7	T100A2	18
46	62,2	576	4,9	A_120_3_62.2	T90LB2	22,1
46	21	589	5,1	A_120_2_21	T132S6	33
46	21	595	5,0	A_120_2_21	T112B6	33
46	21,3	598	2,8	A_90_2_21.3	T132S6	18
45	31,6	589	0,8	A_60_3_31.6	T100B4	6,9
45	31,6	589	1,6	A_80_3_31.6	T100B4	10,7
45	64,5	591	3,4	A_100_3_64.5	T100A2	18,5
45	21,3	604	2,8	A_90_2_21.3	T112B6	18
45	31,8	605	1,6	A_80_2_31.8	T100B4	15
45	31,8	605	2,6	A_90_2_31.8	T100B4	18
45	64,5	597	3,3	A_100_3_64.5	T90LB2	18,5
45	21,8	612	3,8	A_110_2_21.8	T132S6	25,5
44	65,6	601	1,4	A_80_3_65.6	T100A2	10,7
44	65,6	601	3,9	A_110_3_65.6	T100A2	19,5
44	32,3	602	2,9	A_90_3_32.3	T100B4	12,4
44	21,8	618	3,7	A_110_2_21.8	T112B6	25,5
44	32,5	606	3,3	A_100_3_32.5	T100B4	18,5
44	65,6	607	1,4	A_80_3_65.6	T90LB2	10,7
44	65,6	607	3,9	A_110_3_65.6	T90LB2	19,5
44	22,1	620	0,8	A_60_2_22.1	T132S6	9,6
44	66,3	607	2,7	A_90_3_66.3	T100A2	12,4
44	22,1	620	4,8	A_120_2_22.1	T132S6	33
44	22,2	623	3,1	A_100_2_22.2	T132S6	23
44	32,8	611	4,1	A_110_3_32.8	T100B4	19,5
43	22,1	627	0,8	A_60_2_22.1	T112B6	9,6
43	66,3	613	2,6	A_90_3_66.3	T90LB2	12,4
43	22,1	627	4,8	A_120_2_22.1	T112B6	33
43	22,2	630	3,1	A_100_2_22.2	T112B6	23
43	33,1	630	3,8	A_110_2_33.1	T100B4	25,5
43	67,7	620	0,9	A_70_3_67.7	T100A2	8,6
43	22,7	637	1,6	A_80_2_22.7	T132S6	15
43	33,6	640	0,9	A_70_2_33.6	T100B4	12
43	67,7	627	0,9	A_70_3_67.7	T90LB2	8,6
42	33,7	642	4,7	A_120_2_33.7	T100B4	33
42	22,7	644	1,5	A_80_2_22.7	T112B6	15
42	23,1	648	4,6	A_120_2_23.1	T132S6	33
42	23	638	3,0	A_90_3_23	T112B6	12,4
42	34,3	639	2,7	A_90_3_34.3	T100B4	12,4
42	23,3	654	7,2	A_140_2_23.3	T132S6	45
42	23,1	655	4,6	A_120_2_23.1	T112B6	33
41	23,5	660	0,7	A_70_2_23.5	T132S6	12
41	23,6	662	3,0	A_90_2_23.6	T132S6	18

1.7 - Motoréducteurs

1.7 - Motorreductores

1.7 - Motorredutores

n_2 min^{-1}	ir	T2 Nm	FS'			3 kW	Ptn kW
41	23,6	648	3,9	A_110_3_23.6	T132S6		19,5
41	34,8	662	1,4	A_80_2_34.8	T100B4		15
41	35	666	2,4	A_90_2_35	T100B4		18
41	23,5	666	0,7	A_70_2_23.5	T112B6		12
41	35,1	668	3,6	A_110_2_35.1	T100B4		25,5
41	71,5	655	2,5	A_90_3_71.5	T100A2		12,4
41	23,6	669	2,9	A_90_2_23.6	T112B6		18
41	23,6	655	3,8	A_110_3_23.6	T112B6		19,5
41	35,3	672	2,9	A_100_2_35.3	T100B4		23
40	24	673	4,5	A_120_2_24	T132S6		33
40	71,5	662	2,4	A_90_3_71.5	T90LB2		12,4
40	24,1	676	3,4	A_110_2_24.1	T132S6		25,5
40	72,3	662	3,5	A_110_3_72.3	T100A2		19,5
40	72,5	664	0,8	A_70_3_72.5	T100A2		8,6
40	24,2	679	2,8	A_100_2_24.2	T132S6		23
40	72,6	665	4,4	A_120_3_72.6	T100A2		22,1
40	35,7	665	1,5	A_80_3_35.7	T100B4		10,7
40	24	680	4,4	A_120_2_24	T112B6		33
40	24,1	683	3,4	A_110_2_24.1	T112B6		25,5
40	72,3	669	3,5	A_110_3_72.3	T90LB2		19,5
40	72,5	671	0,8	A_70_3_72.5	T90LB2		8,6
40	24,2	686	2,8	A_100_2_24.2	T112B6		23
40	72,6	672	4,3	A_120_3_72.6	T90LB2		22,1
40	36,1	673	3,7	A_110_3_36.1	T100B4		19,5
40	73,6	674	2,9	A_100_3_73.6	T100A2		18,5
39	73,9	677	5,7	A_140_3_73.9	T100A2		38,6
39	36,4	678	2,9	A_100_3_36.4	T100B4		18,5
39	73,6	681	2,9	A_100_3_73.6	T90LB2		18,5
39	24,9	699	1,5	A_80_2_24.9	T132S6		15
39	75,3	689	2,4	A_90_3_75.3	T100A2		12,4
39	37	704	4,3	A_120_2_37	T100B4		33
39	24,9	706	1,5	A_80_2_24.9	T112B6		15
39	37,1	691	0,9	A_70_3_37.1	T100B4		8,6
38	76	696	1,3	A_80_3_76	T100A2		10,7
38	75,3	697	2,3	A_90_3_75.3	T90LB2		12,4
38	76	703	1,2	A_80_3_76	T90LB2		10,7
38	77,3	708	2,3	A_90_3_77.3	T100A2		12,4
38	77,5	710	3,3	A_110_3_77.5	T100A2		19,5
37	77,7	712	4,2	A_120_3_77.7	T100A2		22,1
37	38,3	729	2,3	A_90_2_38.3	T100B4		18
37	38,3	729	2,6	A_100_2_38.3	T100B4		23
37	77,3	715	2,3	A_90_3_77.3	T90LB2		12,4
37	26,1	732	2,4	A_90_2_26.1	T132S6		18
37	77,5	717	3,3	A_110_3_77.5	T90LB2		19,5
37	77,7	719	4,1	A_120_3_77.7	T90LB2		22,1
37	38,7	737	0,8	A_70_2_38.7	T100B4		12
37	38,7	737	3,3	A_110_2_38.7	T100B4		25,5
37	78,9	722	2,7	A_100_3_78.9	T100A2		18,5
37	26,1	740	2,4	A_90_2_26.1	T112B6		18
37	78,9	730	2,7	A_100_3_78.9	T90LB2		18,5
36	26,6	746	0,8	A_70_2_26.6	T132S6		12
36	80,1	733	5,3	A_140_3_80.1	T100A2		38,6
36	26,6	754	0,8	A_70_2_26.6	T112B6		12
36	27	758	4,0	A_120_2_27	T132S6		33
36	81,4	745	3,3	A_110_3_81.4	T100A2		19,5
36	40,1	763	1,2	A_80_2_40.1	T100B4		15
36	40,1	763	1,5	A_90_2_40.1	T100B4		18
36	27	765	3,9	A_120_2_27	T112B6		33
35	40,3	751	1,3	A_80_3_40.3	T100B4		10,7
35	82,2	753	1,2	A_80_3_82.2	T100A2		10,7
35	27,4	753	3,3	A_110_3_27.4	T132S6		19,5
35	82,2	753	4,0	A_120_3_82.2	T100A2		22,1
35	27,4	769	6,1	A_140_2_27.4	T132S6		45
35	81,4	753	3,2	A_110_3_81.4	T90LB2		19,5
35	40,6	757	2,6	A_100_3_40.6	T100B4		18,5
35	27,6	775	3,4	A_110_2_27.6	T132S6		25,5
35	40,7	758	4,4	A_120_3_40.7	T100B4		22,1
35	82,2	760	1,1	A_80_3_82.2	T90LB2		10,7
35	27,4	760	3,3	A_110_3_27.4	T112B6		19,5
35	82,2	760	4,0	A_120_3_82.2	T90LB2		22,1
35	83,2	762	0,7	A_70_3_83.2	T100A2		8,6
35	27,6	783	3,3	A_110_2_27.6	T112B6		25,5
35	83,2	770	0,7	A_70_3_83.2	T90LB2		8,6
34	28	777	1,4	A_80_3_28	T112B6		10,7
34	28,3	794	2,4	A_100_2_28.3	T132S6		23
34	41,9	781	0,8	A_70_3_41.9	T100B4		8,6
34	41,9	797	3,0	A_110_2_41.9	T100B4		25,5
34	42	783	3,2	A_110_3_42	T100B4		19,5
34	28,3	802	2,4	A_100_2_28.3	T112B6		23
34	42,2	803	0,7	A_70_2_42.2	T100B4		12

n_2 min^{-1}	ir	T2 Nm	FS'			3 kW	Ptn kW
34	86	787	2,1	A_90_3_86	T100A2		12,4
34	28,7	805	2,2	A_90_2_28.7	T132S6		18
34	28,9	811	1,3	A_80_2_28.9	T132S6		15
34	28,9	811	3,7	A_120_2_28.9	T132S6		33
33	86	796	2,0	A_90_3_86	T90LB2		12,4
33	28,7	814	2,1	A_90_2_28.7	T112B6		18
33	42,9	800	2,2	A_90_3_42.9	T100B4		12,4
33	28,8	799	2,4	A_90_3_28.8	T112B6		12,4
33	29,1	799	2,5	A_100_3_29.1	T132S6		18,5
33	28,9	819	1,2	A_80_2_28.9	T112B6		15
33	28,9	819	3,7	A_120_2_28.9	T112B6		33
33	29,3	822	0,8	A_70_2_29.3	T132S6		12
33	29,1	808	2,5	A_100_3_29.1	T112B6		18,5
33	88,2	808	3,0	A_110_3_88.2	T100A2		19,5
33	29,6	831	3,6	A_120_2_29.6	T132S6		33
33	29,3	831	0,7	A_70_2_29.3	T112B6		12
33	88,2	816	3,0	A_110_3_88.2	T90LB2		19,5
33	44	820	1,2	A_80_3_44	T100B4		10,7
32	29,6	839	3,6	A_120_2_29.6	T112B6		33
32	44,2	841	2,0	A_90_2_44.2	T100B4		18
32	90	824	1,1	A_80_3_90	T100A2		10,7
32	30	842	5,6	A_140_2_30	T132S6		45
32	30,1	845	3,1	A_110_2_30.1	T132S6		25,5
32	90,7	831	3,7	A_120_3_90.7	T100A2		22,1
32	30,3	850	2,3	A_100_2_30.3	T132S6		23
32	90	833	1,0	A_80_3_90	T90LB2		10,7
32	30,1	854	3,0	A_110_2_30.1	T112B6		25,5
32	90,7	839	3,7	A_120_3_90.7	T90LB2		22,1
32	30,3	859	2,2	A_100_2_30.3	T112B6		23
32	45,2	860	1,1	A_80_2_45.2	T100B4		15
32	45,2	842	2,4	A_100_3_45.2	T100B4		18,5
32	92	842	2,4	A_100_3_92	T100A2		18,5
32	92,2	844	1,9	A_90_3_92.2	T100A2		12,4
31	92	851	2,3	A_100_3_92	T90LB2		18,5
31	45,7	852	3,9	A_120_3_45.7	T100B4		22,1
31	92,2	853	1,9	A_90_3_92.2	T90LB2		12,4
31	94,3	863	4,5	A_140_3_94.3	T100A2		38,6
31	46,4	883	2,6	A_110_2_46.4	T100B4		25,5
31	94,9	869	2,8	A_110_3_94.9	T100A2		19,5
31	31,8	892	1,1	A_80_2_31.8	T132S6		15
31	31,8	892	2,0	A_90_2_31.8	T132S6		18
30	31,6	877	1,2	A_80_3_31.6	T112B6		10,7
30	47,1	878	3,0	A_110_3_47.1	T100B4		19,5
30	47,1	878	4,9	A_140_3_47.1	T100B4		38,6
30	94,9	878	2,8	A_110_3_94.9	T90LB2		19,5
30	31,8	902	1,1	A_80_2_31.8	T112B6		15
30	31,8	902	1,9	A_90_2_31.8	T112B6		18
30	32,5	893	2,2	A_100_3_32.5	T132S6		18,5
30	32,3	897	2,1	A_90_3_32.3	T112B6		12,4
30	48,2	898	1,9	A_90_3_48.2	T100B4		12,4
30	32,8	901	2,8	A_110_3_32.8	T132S6		19,5
30	32,5	902	2,2	A_100_3_32.5	T112B6		18,5
30	98,6	903	2,2	A_100_3_98.6	T100A2		18,5
29	33,1	929	2,6	A_110_2_33.1	T132S6		25,5
29	32,8	910	2,7	A_110_3_32.8	T112B6		19,5
29	98,6	912	2,2	A_100_3_98.6	T90LB2		18,5
29	100,1	917	1,8	A_90_3_100.1	T100A2		12,4
29	33,1	939	2,6	A_110_2_33.1	T112B6		25,5
29	100,7	922	2,6	A_110_3_100.7	T100A2		19,5
29	33,7	946	3,2	A_120_2_33.7	T132S6		33
29	100,1	926	1,8	A_90_3_100.1	T90LB2		12,4
29	49,8	948	1,6	A_90_2_49.8	T100B4		18
29	100,7	932	2,6	A_110_3_100.7	T90LB2		19,5
28	33,7	955	3,1	A_120_2_33.7	T112B6		33
28	102,6	940	3,4	A_120_3_102.6	T100A2		22,1
28	103,3	946	4,1	A_140_3_103.3	T100A2		38,6
28	50,9	949	1,0	A_80_3_50.9	T100B4		10,7
28	50,9	949	3,5	A_120_3_50.9	T100B4		22,1
28	102,6	949	3,4	A_120_3_102.6	T90LB2		22,1
28	34,3	952	2,0	A_90_3_34.3	T112B6		12,4
28	34,8	977	1,0	A_80_2_34.8	T132S6		15
28	104,8	960	0,9	A_80_3_104.8	T100A2		10,7
28	35	982	1,8	A_90_2_35	T132S6		18
28	35,1	985	2,4	A_110_2_35.1	T132S6		25,5
28	51,8	965	2,7	A_110_3_51.8	T100B4		19,5
28	34,8	986	1,0	A_80_2_34.8	T112B6		15
27	104,8	970	0,9	A_80_3_104.8	T90LB2		10,7
27	35,3	990	1,9	A_100_2_35.3	T132S6		23
27	35	992	1,8	A_90_2_35	T112B6		18
27	35,1	995	2,4	A_110_2_35.1	T112B6		25,5

1.7 - Motoréducteurs

1.7 - Motorreductores

1.7 - Motorredutores

n_2 min^{-1}	ir	T2 Nm	FS'			3 kW	Ptn kW
27	52,3	975	1,8	A_90_3_52.3	T100B4	12,4
27	106,8	978	1,7	A_90_3_106.8	T100A2	12,4
27	35,3	1001	1,9	A_100_2_35.3	T112B6	23
27	52,9	986	2,0	A_100_3_52.9	T100B4	18,5
27	106,8	988	1,7	A_90_3_106.8	T90LB2	12,4
27	107,9	988	2,5	A_110_3_107.9	T100A2	19,5
27	35,7	991	1,1	A_80_3_35.7	T112B6	10,7
27	36,1	992	2,5	A_110_3_36.1	T132S6	19,5
27	107,9	998	2,4	A_110_3_107.9	T90LB2	19,5
27	36,4	1000	2,0	A_100_3_36.4	T132S6	18,5
27	36,1	1002	2,5	A_110_3_36.1	T112B6	19,5
27	36,5	1024	4,6	A_140_2_36.5	T132S6	45
26	36,4	1010	2,0	A_100_3_36.4	T112B6	18,5
26	110,6	1013	3,8	A_140_3_110.6	T100A2	38,6
26	37	1038	2,9	A_120_2_37	T132S6	33
26	55,1	1027	0,9	A_80_3_55.1	T100B4	10,7
26	37	1049	2,9	A_120_2_37	T112B6	33
26	55,5	1034	2,5	A_110_3_55.5	T100B4	19,5
26	55,6	1058	1,1	A_90_2_55.6	T100B4	18
25	114,4	1047	3,1	A_120_3_114.4	T100A2	22,1
25	38,3	1075	1,7	A_90_2_38.3	T132S6	18
25	38,3	1075	1,8	A_100_2_38.3	T132S6	23
25	115,4	1056	1,6	A_90_3_115.4	T100A2	12,4
25	56,7	1056	1,9	A_100_3_56.7	T100B4	18,5
25	114,4	1059	3,1	A_120_3_114.4	T90LB2	22,1
25	115,7	1059	2,3	A_110_3_115.7	T100A2	19,5
25	38,3	1086	1,7	A_90_2_38.3	T112B6	18
25	38,3	1086	1,8	A_100_2_38.3	T112B6	23
25	38,7	1086	2,2	A_110_2_38.7	T132S6	25,5
25	57,1	1064	3,1	A_120_3_57.1	T100B4	22,1
25	115,4	1067	1,6	A_90_3_115.4	T90LB2	12,4
25	115,7	1071	2,3	A_110_3_115.7	T90LB2	19,5
25	117,2	1073	0,8	A_80_3_117.2	T100A2	10,7
25	38,7	1097	2,2	A_110_2_38.7	T112B6	25,5
25	117,8	1079	1,8	A_100_3_117.8	T100A2	18,5
25	117,2	1084	0,8	A_80_3_117.2	T90LB2	10,7
24	117,8	1090	1,8	A_100_3_117.8	T90LB2	18,5
24	119,9	1098	3,5	A_140_3_119.9	T100A2	38,6
24	40,1	1125	0,9	A_80_2_40.1	T132S6	15
24	40,1	1125	1,1	A_90_2_40.1	T132S6	18
24	40,1	1137	0,9	A_80_2_40.1	T112B6	15
24	40,1	1137	1,1	A_90_2_40.1	T112B6	18
24	40,6	1115	1,8	A_100_3_40.6	T132S6	18,5
24	40,7	1118	3,0	A_120_3_40.7	T132S6	22,1
24	40,3	1119	0,9	A_80_3_40.3	T112B6	10,7
24	60,1	1120	3,8	A_140_3_60.1	T100B4	38,6
24	40,6	1127	1,8	A_100_3_40.6	T112B6	18,5
24	40,7	1130	2,9	A_120_3_40.7	T112B6	22,1
23	124,9	1144	2,9	A_120_3_124.9	T100A2	22,1
23	41,9	1176	2,0	A_110_2_41.9	T132S6	25,5
23	61,8	1151	1,6	A_90_3_61.8	T100B4	12,4
23	61,8	1152	2,3	A_110_3_61.8	T100B4	19,5
23	125,8	1152	3,4	A_140_3_125.8	T100A2	38,6
23	42	1154	2,2	A_110_3_42	T132S6	19,5
23	124,9	1156	2,9	A_120_3_124.9	T90LB2	22,1
23	126,4	1158	1,5	A_90_3_126.4	T100A2	12,4
23	62,2	1159	2,8	A_120_3_62.2	T100B4	22,1
23	41,9	1188	2,0	A_110_2_41.9	T112B6	25,5
23	127,2	1165	2,1	A_110_3_127.2	T100A2	19,5
23	42	1166	2,1	A_110_3_42	T112B6	19,5
23	62,7	1193	1,0	A_90_2_62.7	T100B4	18
23	126,4	1170	1,5	A_90_3_126.4	T90LB2	12,4
23	127,2	1177	2,1	A_110_3_127.2	T90LB2	19,5
22	129,5	1186	1,7	A_100_3_129.5	T100A2	18,5
22	42,9	1191	1,6	A_90_3_42.9	T112B6	12,4
22	129,5	1198	1,7	A_100_3_129.5	T90LB2	18,5
22	64,5	1202	1,7	A_100_3_64.5	T100B4	18,5
22	44,2	1240	1,4	A_90_2_44.2	T132S6	18
22	44	1221	0,9	A_80_3_44	T112B6	10,7
22	65,6	1222	0,8	A_80_3_65.6	T100B4	10,7
22	65,6	1222	2,1	A_110_3_65.6	T100B4	19,5
22	44,2	1253	1,4	A_90_2_44.2	T112B6	18
22	134,3	1230	0,7	A_80_3_134.3	T100A2	10,7
22	66,3	1235	1,5	A_90_3_66.3	T100B4	12,4
22	135	1236	1,4	A_90_3_135	T100A2	12,4
21	45,2	1268	0,8	A_80_2_45.2	T132S6	15
21	45,2	1242	1,6	A_100_3_45.2	T132S6	18,5
21	134,3	1243	0,7	A_80_3_134.3	T90LB2	10,7
21	135	1249	1,4	A_90_3_135	T90LB2	12,4
21	45,2	1282	0,8	A_80_2_45.2	T112B6	15

n_2 min^{-1}	ir	T2 Nm	FS'			3 kW	Ptn kW
21	45,2	1255	1,6	A_100_3_45.2	T112B6	18,5
21	45,7	1255	2,6	A_120_3_45.7	T132S6	22,1
21	46	1291	3,6	A_140_2_46	T132S6	45
21	45,7	1268	2,6	A_120_3_45.7	T112B6	22,1
21	46,4	1302	1,8	A_110_2_46.4	T132S6	25,5
21	139,2	1274	1,9	A_110_3_139.2	T100A2	19,5
21	46,4	1316	1,7	A_110_2_46.4	T112B6	25,5
21	139,2	1288	1,9	A_110_3_139.2	T90LB2	19,5
21	141,1	1292	3,0	A_140_3_141.1	T100A2	38,6
21	47,1	1294	2,0	A_110_3_47.1	T132S6	19,5
21	47,1	1294	3,6	A_140_3_47.1	T132S6	38,6
20	47,1	1307	2,0	A_110_3_47.1	T112B6	19,5
20	47,1	1307	3,6	A_140_3_47.1	T112B6	38,6
20	142,9	1309	2,5	A_120_3_142.9	T100A2	22,1
20	142,9	1322	2,5	A_120_3_142.9	T90LB2	22,1
20	145,3	1330	1,8	A_110_3_145.3	T100A2	19,5
20	71,5	1332	1,4	A_90_3_71.5	T100B4	12,4
19,9	48,2	1338	1,4	A_90_3_48.2	T112B6	12,4
19,8	145,3	1344	1,8	A_110_3_145.3	T90LB2	19,5
19,8	72,3	1347	1,9	A_110_3_72.3	T100B4	19,5
19,8	147,2	1348	1,5	A_100_3_147.2	T100A2	18,5
19,7	72,6	1353	2,4	A_120_3_72.6	T100B4	22,1
19,6	147,2	1362	1,5	A_100_3_147.2	T90LB2	18,5
19,5	49,8	1397	1,2	A_90_2_49.8	T132S6	18
19,5	149,4	1368	1,3	A_90_3_149.4	T100A2	13,4
19,4	73,6	1371	1,4	A_100_3_73.6	T100B4	18,5
19,4	73,9	1377	3,1	A_140_3_73.9	T100B4	38,6
19,3	49,8	1412	1,2	A_90_2_49.8	T112B6	18
19,3	149,4	1382	1,2	A_90_3_149.4	T90LB2	13,4
19,1	50,9	1398	2,4	A_120_3_50.9	T132S6	22,1
19,0	75,3	1403	1,3	A_90_3_75.3	T100B4	12,4
18,9	154,1	1411	1,8	A_110_3_154.1	T100A2	19,5
18,9	50,9	1413	0,7	A_80_3_50.9	T112B6	10,7
18,9	50,9	1413	2,3	A_120_3_50.9	T112B6	22,1
18,8	154,6	1416	2,7	A_140_3_154.6	T100A2	38,6
18,7	51,8	1423	1,8	A_110_3_51.8	T132S6	19,5
18,7	154,1	1426	1,8	A_110_3_154.1	T90LB2	19,5
18,7	156	1429	2,3	A_120_3_156	T100A2	22,1
18,5	51,8	1438	1,8	A_110_3_51.8	T112B6	19,5
18,5	77,3	1440	1,3	A_90_3_77.3	T100B4	12,4
18,5	156	1443	2,3	A_120_3_156	T90LB2	22,1
18,5	77,5	1444	1,8	A_110_3_77.5	T100B4	19,5
18,4	77,7	1448	2,3	A_120_3_77.7	T100B4	22,1
18,4	52,3	1451	1,3	A_90_3_52.3	T112B6	12,4
18,3	52,9	1453	1,4	A_100_3_52.9	T132S6	18,5
18,2	52,9	1468	1,4	A_100_3_52.9	T112B6	18,5
18,1	78,9	1470	1,4	A_100_3_78.9	T100B4	18,5
18,1	161,1	1475	1,7	A_110_3_161.1	T100A2	19,5
18,0	161,8	1481	1,3	A_100_3_161.8	T100A2	18,5
17,9	161,1	1490	1,7	A_110_3_161.1	T90LB2	19,5
17,9	80,1	1493	2,9	A_140_3_80.1	T100B4	38,6
17,8	161,8	1497	1,3	A_100_3_161.8	T90LB2	18,5
17,7	164,5	1506	1,2	A_90_3_164.5	T100A2	12,4
17,6	81,4	1517	1,8	A_110_3_81.4	T100B4	19,5
17,5	164,5	1522	1,2	A_90_3_164.5	T90LB2	12,4
17,5	55,5	1524	1,7	A_110_3_55.5	T132S6	19,5
17,5	55,6	1559	0,8	A_90_2_55.6	T132S6	18
17,4	82,2	1531	2,2	A_120_3_82.2	T100B4	22,1
17,3	55,5	1540	1,7	A_110_3_55.5	T112B6	19,5
17,3	55,6	1576	0,8	A_90_2_55.6	T112B6	18
17,3	168,7	1545	2,5	A_140_3_168.7	T100A2	38,6
17,1	56,7	1557	1,3	A_100_3_56.7	T132S6	18,5
17,0	57,1	1568	2,1	A_120_3_57.1	T132S6	22,1
16,9	56,7	1574	1,3	A_100_3_56.7	T112B6	18,5
16,8	57,1	1585	2,1	A_120_3_57.1	T112B6	22,1
16,6	86	1602	1,1	A_90_3_86	T100B4	12,4
16,6	175,7	1609	2,1	A_120_3_175.7	T100A2	22,1
16,4	177,1	1622	1,2	A_100_3_177.1	T100A2	18,5
16,4	177,1	1622	1,6	A_110_3_177.1	T100A2	19,5
16,4	175,7	1626	2,0	A_120_3_175.7	T90LB2	22,1
16,3	177,1	1639	1,2	A_100_3_177.1	T90LB2	18,5
16,3	177,1	1639	1,5	A_110_3_177.1	T90LB2	19,5
16,2	88,2	1644	1,6	A_110_3_88.2	T100B4	19,5
16,1	60,1	1651	2,8	A_140_3_60.1	T132S6	38,6
16,0	182	1666	2,0	A_120_3_182	T100A2	22,1
16,0	60,1	1668	2,8	A_140_3_60.1	T112B6	38,6
15,8	182	1684	2,0	A_120_3_182	T90LB2	22,1
15,8	90,7	1690	2,0	A_120_3_90.7	T100B4	22,1
15,7	61,8	1697	1,5	A_110_3_61.8	T132S6	19,5
15,6	62,2	1709	1,9	A_120_3_62.2	T132S6	22,1

1.7 - Motoréducteurs

1.7 - Motorreductores

1.7 - Motorredutores

n_2 min^{-1}	ir	T2 Nm	FS'		3 kW	Ptn kW
15,5	92	1715	1,2	A_100_3_92	T100B4	18,5
15,5	61,8	1716	1,1	A_90_3_61.8	T112B6	12,4
15,5	61,8	1716	1,5	A_110_3_61.8	T112B6	19,5
15,5	92,2	1718	1,0	A_90_3_92.2	T100B4	12,4
15,5	62,7	1760	0,7	A_90_2_62.7	T132S6	18
15,5	188,3	1725	2,2	A_140_3_188.3	T100A2	38,6
15,4	188,6	1727	1,0	A_90_3_188.6	T100A2	12,4
15,4	62,2	1727	1,9	A_120_3_62.2	T112B6	22,1
15,3	62,7	1778	0,7	A_90_2_62.7	T112B6	18
15,3	188,6	1745	1,0	A_90_3_188.6	T90LB2	12,4
15,2	94,3	1758	2,4	A_140_3_94.3	T100B4	38,6
15,1	94,9	1768	1,5	A_110_3_94.9	T100B4	19,5
15,0	64,5	1772	1,1	A_100_3_64.5	T132S6	18,5
15,0	193,8	1774	1,4	A_110_3_193.8	T100A2	19,5
14,9	64,5	1790	1,1	A_100_3_64.5	T112B6	18,5
14,9	193,8	1793	1,4	A_110_3_193.8	T90LB2	19,5
14,8	65,6	1801	1,4	A_110_3_65.6	T132S6	19,5
14,8	197,1	1805	1,8	A_120_3_197.1	T100A2	22,1
14,7	198,5	1818	2,1	A_140_3_198.5	T100A2	38,6
14,6	65,6	1821	1,4	A_110_3_65.6	T112B6	19,5
14,6	197,1	1824	1,8	A_120_3_197.1	T90LB2	22,1
14,5	98,6	1837	1,1	A_100_3_98.6	T100B4	18,5
14,5	66,3	1840	1,1	A_90_3_66.3	T112B6	12,4
14,3	100,1	1864	1,0	A_90_3_100.1	T100B4	12,4
14,3	204,2	1870	1,1	A_100_3_204.2	T100A2	18,5
14,2	100,7	1876	1,4	A_110_3_100.7	T100B4	19,5
14,2	205	1876	1,8	A_120_3_205	T100A2	22,1
14,1	204,2	1890	1,1	A_100_3_204.2	T90LB2	18,5
14,1	205	1897	1,7	A_120_3_205	T90LB2	22,1
13,9	102,6	1911	1,7	A_120_3_102.6	T100B4	22,1
13,8	103,3	1925	2,2	A_140_3_103.3	T100B4	38,6
13,6	214,6	1965	1,3	A_110_3_214.6	T100A2	19,5
13,4	71,5	1984	1,0	A_90_3_71.5	T112B6	12,4
13,4	214,6	1985	1,3	A_110_3_214.6	T90LB2	19,5
13,4	72,3	1985	1,3	A_110_3_72.3	T132S6	19,5
13,4	106,8	1990	0,9	A_90_3_106.8	T100B4	12,4
13,4	217,5	1991	1,9	A_140_3_217.5	T100A2	38,6
13,4	217,6	1993	0,9	A_90_3_217.6	T100A2	12,4
13,4	72,6	1994	1,7	A_120_3_72.6	T132S6	22,1
13,3	72,3	2006	1,3	A_110_3_72.3	T112B6	19,5
13,3	107,9	2011	1,3	A_110_3_107.9	T100B4	19,5
13,2	217,6	2013	0,9	A_90_3_217.6	T90LB2	12,4
13,2	72,6	2016	1,6	A_120_3_72.6	T112B6	22,1
13,2	73,6	2021	1,0	A_100_3_73.6	T132S6	18,5
13,1	73,9	2029	2,3	A_140_3_73.9	T132S6	38,6
13,1	222	2032	1,6	A_120_3_222	T100A2	22,1
13,0	73,6	2044	1,0	A_100_3_73.6	T112B6	18,5
13,0	73,9	2051	2,3	A_140_3_73.9	T112B6	38,6
13,0	222	2054	1,6	A_120_3_222	T90LB2	22,1
12,9	110,6	2061	2,1	A_140_3_110.6	T100B4	38,6
12,9	226,3	2072	1,2	A_110_3_223.6	T100A2	19,5
12,8	75,3	2090	0,9	A_90_3_75.3	T112B6	12,4
12,7	226,3	2093	1,2	A_110_3_223.6	T90LB2	19,5
12,6	230,2	2108	0,9	A_100_3_230.2	T100A2	18,5
12,5	77,5	2128	1,2	A_110_3_77.5	T132S6	19,5
12,5	230,2	2130	0,9	A_100_3_230.2	T90LB2	18,5
12,5	114,4	2132	1,5	A_120_3_114.4	T100B4	22,1
12,5	77,7	2135	1,5	A_120_3_77.7	T132S6	22,1
12,4	77,3	2145	0,9	A_90_3_77.3	T112B6	12,4
12,4	115,4	2150	0,9	A_90_3_115.4	T100B4	12,4
12,4	77,5	2151	1,2	A_110_3_77.5	T112B6	19,5
12,4	115,7	2156	1,3	A_110_3_115.7	T100B4	19,5
12,4	77,7	2156	1,5	A_120_3_77.7	T112B6	22,1
12,3	78,9	2168	0,9	A_100_3_78.9	T132S6	18,5
12,3	237,4	2173	0,8	A_90_3_237.4	T100A2	12,4
12,2	78,9	2189	0,9	A_100_3_78.9	T112B6	18,5
12,1	117,8	2195	0,9	A_100_3_117.8	T100B4	18,5
12,1	237,4	2197	0,8	A_90_3_237.4	T90LB2	12,4
12,1	80,1	2200	2,1	A_140_3_80.1	T132S6	38,6
12,0	80,1	2222	2,1	A_140_3_80.1	T112B6	38,6
11,9	119,9	2233	1,9	A_140_3_119.9	T100B4	38,6
11,9	81,4	2235	1,2	A_110_3_81.4	T132S6	19,5
11,8	82,2	2258	1,5	A_120_3_82.2	T132S6	22,1
11,8	81,4	2260	1,2	A_110_3_81.4	T112B6	19,5
11,7	82,2	2281	1,4	A_120_3_82.2	T112B6	22,1
11,6	250,6	2295	1,1	A_110_3_247.5	T100A2	19,5
11,5	250,6	2319	1,1	A_110_3_247.5	T90LB2	19,5
11,5	124,9	2327	1,4	A_120_3_124.9	T100B4	22,1
11,4	256	2343	1,4	A_120_3_256	T100A2	22,1
11,4	125,8	2343	1,8	A_140_3_125.8	T100B4	38,6

n_2 min^{-1}	ir	T2 Nm	FS'		3 kW	Ptn kW
11,3	126,4	2355	0,8	A_90_3_126.4	T100B4	12,4
11,3	256	2368	1,4	A_120_3_256	T90LB2	22,1
11,2	127,2	2371	1,1	A_110_3_127.2	T100B4	19,5
11,2	86	2387	0,8	A_90_3_86	T112B6	12,4
11,0	129,5	2414	0,8	A_100_3_129.5	T100B4	18,5
11,0	264,3	2420	0,7	A_90_3_264.3	T100A2	12,4
11,0	88,2	2422	1,1	A_110_3_88.2	T132S6	19,5
11,0	264,8	2424	1,6	A_140_3_264.8	T100A2	38,6
10,9	264,3	2444	0,7	A_90_3_264.3	T90LB2	12,4
10,9	88,2	2449	1,1	A_110_3_88.2	T112B6	19,5
10,7	90,7	2492	1,3	A_120_3_90.7	T132S6	22,1
10,6	135	2517	0,8	A_90_3_135	T100B4	12,4
10,6	90,7	2518	1,3	A_120_3_90.7	T112B6	22,1
10,5	92	2528	0,8	A_100_3_92	T132S6	18,5
10,5	277,3	2540	1,3	A_120_3_277.3	T100A2	22,1
10,4	92	2555	0,8	A_100_3_92	T112B6	18,5
10,4	279	2555	1,0	A_110_3_279	T100A2	19,5
10,4	92,2	2560	0,8	A_90_3_92.2	T112B6	12,4
10,4	277,3	2565	1,3	A_120_3_277.3	T90LB2	22,1
10,3	279	2582	1,0	A_110_3_279	T90LB2	19,5
10,3	94,3	2589	1,8	A_140_3_94.3	T132S6	38,6
10,3	139,2	2595	1,0	A_110_3_139.2	T100B4	19,5
10,2	94,9	2607	1,0	A_110_3_94.9	T132S6	19,5
10,2	94,3	2617	1,8	A_140_3_94.3	T112B6	38,6
10,1	141,1	2631	1,6	A_140_3_141.1	T100B4	38,6
10,1	94,9	2632	1,0	A_110_3_94.9	T112B6	19,5
10,0	142,9	2662	1,2	A_120_3_142.9	T100B4	22,1
9,8	98,6	2708	0,7	A_100_3_98.6	T132S6	18,5
9,8	145,3	2708	1,0	A_110_3_145.3	T100B4	19,5
9,7	98,6	2735	0,7	A_100_3_98.6	T112B6	18,5
9,7	147,2	2744	0,7	A_100_3_147.2	T100B4	18,5
9,6	100,7	2766	1,0	A_110_3_100.7	T132S6	19,5
9,6	100,1	2779	0,7	A_90_3_100.1	T112B6	12,4
9,5	100,7	2796	1,0	A_110_3_100.7	T112B6	19,5
9,5	102,6	2820	1,2	A_120_3_102.6	T132S6	22,1
9,4	103,3	2838	1,7	A_140_3_103.3	T132S6	38,6
9,4	102,6	2847	1,2	A_120_3_102.6	T112B6	22,1
9,3	103,3	2868	1,6	A_140_3_103.3	T112B6	38,6
9,3	154,1	2871	1,0	A_110_3_154.1	T100B4	19,5
9,3	154,6	2881	1,5	A_140_3_154.6	T100B4	38,6
9,2	156	2906	1,1	A_120_3_156	T100B4	22,1
9,0	107,9	2964	0,9	A_110_3_107.9	T132S6	19,5
8,9	107,9	2993	0,9	A_110_3_107.9	T112B6	19,5
8,9	161,1	3000	0,9	A_110_3_161.1	T100B4	19,5
8,8	110,6	3038	1,5	A_140_3_110.6	T132S6	38,6
8,7	110,6	3070	1,5	A_140_3_110.6	T112B6	38,6
8,5	114,4	3142	1,1	A_120_3_114.4	T132S6	22,1
8,5	168,7	3142	1,4	A_140_3_168.7	T100B4	38,6
8,4	114,4	3176	1,0	A_120_3_114.4	T112B6	22,1
8,4	115,7	3179	0,8	A_110_3_115.7	T132S6	19,5
8,3	115,7	3211	0,8	A_110_3_115.7	T112B6	19,5
8,1	175,7	3274	1,0	A_120_3_175.7	T100B4	22,1
8,1	119,9	3294	1,4	A_140_3_119.9	T132S6	38,6
8,1	177,1	3302	0,8	A_110_3_177.1	T100B4	19,5
8,0	119,9	3326	1,4	A_140_3_119.9	T112B6	38,6
7,9	182	3390	1,0	A_120_3_182	T100B4	22,1
7,8	124,9	3429	1,0	A_120_3_124.9	T132S6	22,1
7,7	125,8	3456	1,4	A_140_3_125.8	T132S6	38,6
7,7	124,9	3465	1,0	A_120_3_124.9	T112B6	22,1
7,6	127,2	3491	0,8	A_110_3_127.2	T132S6	19,5
7,6	125,8	3492	1,3	A_140_3_125.8	T112B6	38,6
7,6	188,3	3510	1,2	A_140_3_188.3	T100B4	38,6
7,6	127,2	3529	0,8	A_110_3_127.2	T112B6	19,5
7,4	193,8	3610	0,8	A_110_3_193.8	T100B4	19,5
7,3	197,1	3669	0,9	A_120_3_197.1	T100B4	22,1
7,2	198,5	3701	1,2	A_140_3_198.5	T100B4	38,6
7,0	205	3818	0,9	A_120_3_205	T100B4	22,1
7,0	139,2	3823	0,7	A_110_3_139.2	T132S6	19,5
6,9	141,1	3878	1,2	A_140_3_141.1	T132S6	38,6
6,8	141,1	3918	1,2	A_140_3_141.1	T112B6	38,6
6,8	142,9	3924	0,8	A_120_3_142.9	T132S6	22,1
6,7	142,9	3965	0,8	A_120_3_142.9	T112B6	22,1
6,7	214,6	4000	0,7	A_110_3_214.6	T100B4	19,5
6,6	217,5	4055	1,1	A_140_3_217.5	T100B4	38,6
6,4	222	4137	0,8	A_120_3_222	T100B4	22,1
6,3	154,6	4250	1,1	A_140_3_154.6	T132S6	38,6
6,2	156	4284	0,8	A_120_3_156	T132S6	22,1
6,2	154,6	4290	1,1	A_140_3_154.6	T112B6	38,6
6,2	156	4333	0,8	A_120_3_156	T112B6	22,1
5,8	168,7	4634	1,0	A_140_3_168.7	T132S6	38,6

1.7 - Motoréducteurs

1.7 - Motorreductores

1.7 - Motorredutores

n_2 min^{-1}	ir	T2 Nm	FS'			3 kW	Ptn kW
5,7	168,7	4682	1,0	A_140_3_168.7		T112B6	38,6
5,4	264,8	4935	0,9	A_140_3_264.8		T100B4	38,6
5,2	188,3	5174	0,9	A_140_3_188.3		T132S6	38,6
5,1	188,3	5224	0,9	A_140_3_188.3		T112B6	38,6
4,9	198,5	5449	0,9	A_140_3_198.5		T132S6	38,6
4,8	198,5	5504	0,9	A_140_3_198.5		T112B6	38,6
4,5	217,5	5975	0,8	A_140_3_217.5		T132S6	38,6
4,4	217,5	6042	0,8	A_140_3_217.5		T112B6	38,6

n_2 min^{-1}	ir	T2 Nm	FS'			4 kW	Ptn kW
2504	1,17	14,8	2,0	A_40_1_1.17		T112A2	5,5
2496	1,17	14,8	2,0	A_40_1_1.17		T100B2	5,5
2344	1,25	15,8	3,5	A_50_1_1.25		T112A2	6,5
2336	1,25	15,9	3,5	A_50_1_1.25		T100B2	6,5
2237	1,31	16,6	7,8	A_60_1_1.31		T112A2	9
2229	1,31	16,6	7,8	A_60_1_1.31		T100B2	9
1928	1,52	19,2	1,8	A_40_1_1.52		T112A2	5,5
1921	1,52	19,3	1,8	A_40_1_1.52		T100B2	5,5
1915	1,53	19,3	3,3	A_50_1_1.53		T112A2	6,5
1909	1,53	19,4	3,2	A_50_1_1.53		T100B2	6,5
1787	1,64	21	6,8	A_60_1_1.64		T112A2	9
1780	1,64	21	6,7	A_60_1_1.64		T100B2	9
1734	1,69	21	1,9	A_40_1_1.69		T112A2	5,5
1728	1,69	21	1,9	A_40_1_1.69		T100B2	5,5
1619	1,81	23	3,5	A_50_1_1.81		T112A2	6,5
1613	1,81	23	3,5	A_50_1_1.81		T100B2	6,5
1584	1,85	23	6,2	A_60_1_1.85		T112A2	9
1578	1,85	24	6,2	A_60_1_1.85		T100B2	9
1495	1,96	25	1,8	A_40_1_1.96		T112A2	5,5
1490	1,96	25	1,8	A_40_1_1.96		T100B2	5,5
1436	2,04	26	3,1	A_50_1_2.04		T112A2	6,5
1436	2,04	26	11,8	A_80_1_2.04		T112A2	14
1431	2,04	26	3,1	A_50_1_2.04		T100B2	6,5
1431	2,04	26	11,8	A_80_1_2.04		T100B2	14
1409	2,08	26	6,1	A_60_1_2.08		T112A2	9
1404	2,08	26	6,1	A_60_1_2.08		T100B2	9
1314	2,23	28	1,8	A_40_1_2.23		T112A2	5,5
1309	2,23	28	1,8	A_40_1_2.23		T100B2	5,5
1242	2,36	30	5,7	A_60_1_2.36		T112A2	9
1237	2,36	30	5,7	A_60_1_2.36		T100B2	9
1231	2,38	30	11,0	A_80_1_2.38		T112A2	14
1231	1,17	30	1,0	A_40_1_1.17		T112A4	5,5
1227	2,38	30	10,9	A_80_1_2.38		T100B2	14
1222	1,17	30	1,0	A_40_1_1.17		T100BL4	5,5
1210	1,19	31	8,5	A_80_1_1.19		T112A4	14
1202	1,19	31	8,4	A_80_1_1.19		T100BL4	14
1181	2,48	31	2,6	A_50_1_2.48		T112A2	6,5
1177	2,48	32	2,5	A_50_1_2.48		T100B2	6,5
1152	1,25	32	1,7	A_50_1_1.25		T112A4	6,5
1149	2,55	32	1,6	A_40_1_2.55		T112A2	5,5
1145	2,55	32	1,5	A_40_1_2.55		T100B2	5,5
1144	1,25	32	1,7	A_50_1_1.25		T100BL4	6,5
1127	2,6	32	3,3	A_50_2_2.6		T112A2	6,3
1127	2,6	32	7,1	A_60_2_2.6		T112A2	9,6
1123	2,6	32	3,3	A_50_2_2.6		T100B2	6,3
1123	2,6	32	7,0	A_60_2_2.6		T100B2	9,6
1099	1,31	34	3,9	A_60_1_1.31		T112A4	9
1093	2,68	34	9,7	A_80_1_2.68		T112A2	14
1092	1,31	34	3,8	A_60_1_1.31		T100BL4	9
1090	2,68	34	9,7	A_80_1_2.68		T100B2	14
1085	2,7	34	5,0	A_60_1_2.7		T112A2	9
1081	2,7	34	5,0	A_60_1_2.7		T100B2	9
1043	1,38	36	7,6	A_80_1_1.38		T112A4	14
1036	1,38	36	7,6	A_80_1_1.38		T100BL4	14
1032	2,84	36	2,4	A_50_1_2.84		T112A2	6,5
1028	2,84	36	2,4	A_50_1_2.84		T100B2	6,5
1014	2,89	37	4,7	A_60_1_2.89		T112A2	9
1010	2,89	37	4,6	A_60_1_2.89		T100B2	9
1010	2,9	36	3,1	A_50_2_2.9		T112A2	6,3
1010	2,9	37	9,0	A_80_1_2.9		T112A2	14
1007	2,9	36	3,1	A_50_2_2.9		T100B2	6,3
1007	2,9	37	9,0	A_80_1_2.9		T100B2	14
958	3,06	39	2,3	A_50_1_3.06		T112A2	6,5
954	3,06	39	2,3	A_50_1_3.06		T100B2	6,5
947	1,52	39	0,9	A_40_1_1.52		T112A4	5,5
941	1,53	39	1,6	A_50_1_1.53		T112A4	6,5
941	1,52	39	0,9	A_40_1_1.52		T100BL4	5,5
935	1,53	40	1,6	A_50_1_1.53		T100BL4	6,5
921	3,18	40	1,2	A_40_1_3.18		T112A2	5,5
918	3,18	40	1,2	A_40_1_3.18		T100B2	5,5
891	3,29	42	2,2	A_50_1_3.29		T112A2	6,5
888	3,29	42	2,2	A_50_1_3.29		T100B2	6,5
883	3,32	42	7,9	A_80_1_3.32		T112A2	14
880	3,32	42	7,8	A_80_1_3.32		T100B2	14
878	1,64	42	3,3	A_60_1_1.64		T112A4	9
875	3,35	42	4,0	A_60_1_3.35		T112A2	9
872	1,64	43	3,3	A_60_1_1.64		T100BL4	9
872	3,35	43	4,0	A_60_1_3.35		T100B2	9
852	1,69	44	0,9	A_40_1_1.69		T112A4	5,5
846	1,69	44	0,9	A_40_1_1.69		T100BL4	5,5

1.7 - Motoréducteurs

1.7 - Motorreductores

1.7 - Motorredutores

n_2 min^{-1}	ir	T2 Nm	FS'		4 kW	Ptn kW
823	3,56	45	2,0	A_50_1_3.56	T112A2	6,5
823	3,56	45	7,3	A_80_1_3.56	T112A2	14
820	3,56	45	2,0	A_50_1_3.56	T100B2	6,5
820	3,56	45	7,3	A_80_1_3.56	T100B2	14
815	1,19	46	5,7	A_80_1_1.19	T132M6	14
807	3,63	46	3,7	A_60_1_3.63	T112A2	9
804	3,63	46	3,7	A_60_1_3.63	T100B2	9
796	1,81	47	1,7	A_50_1_1.81	T112A4	6,5
792	3,7	46	5,2	A_60_2_3.7	T112A2	9,6
792	3,7	46	10,9	A_80_2_3.7	T112A2	15
790	1,81	47	1,7	A_50_1_1.81	T100BL4	6,5
789	3,7	46	5,2	A_60_2_3.7	T100B2	9,6
789	3,7	46	10,8	A_80_2_3.7	T100B2	15
787	1,83	47	5,9	A_80_1_1.83	T112A4	14
786	3,73	47	1,1	A_40_1_3.73	T112A2	5,5
783	3,73	47	1,1	A_40_1_3.73	T100B2	5,5
781	1,83	47	5,9	A_80_1_1.83	T100BL4	14
778	1,85	48	3,0	A_60_1_1.85	T112A4	9
773	1,85	48	3,0	A_60_1_1.85	T100BL4	9
757	3,87	49	1,8	A_50_1_3.87	T112A2	6,5
755	3,87	49	1,8	A_50_1_3.87	T100B2	6,5
752	1,29	49	9,7	A_100_1_1.29	T132M6	21
742	1,94	50	9,8	A_100_1_1.94	T112A4	21
740	1,31	50	2,6	A_60_1_1.31	T132M6	9
737	1,94	50	9,7	A_100_1_1.94	T100BL4	21
735	1,96	50	0,9	A_40_1_1.96	T112A4	5,5
730	1,96	51	0,9	A_40_1_1.96	T100BL4	5,5
706	2,04	53	1,5	A_50_1_2.04	T112A4	6,5
706	2,04	53	5,8	A_80_1_2.04	T112A4	14
703	1,38	53	5,1	A_80_1_1.38	T132M6	14
701	2,04	53	1,5	A_50_1_2.04	T100BL4	6,5
701	2,04	53	5,8	A_80_1_2.04	T100BL4	14
698	4,2	52	10,3	A_80_2_4.2	T112A2	15
695	4,2	52	10,3	A_80_2_4.2	T100B2	15
692	2,08	54	3,0	A_60_1_2.08	T112A4	9
688	2,08	54	3,0	A_60_1_2.08	T100BL4	9
681	4,3	53	3,4	A_55_2_4.3	T112A2	7
681	4,3	53	4,8	A_60_2_4.3	T112A2	9,6
679	4,3	53	3,4	A_55_2_4.3	T100B2	7
679	4,3	53	4,8	A_60_2_4.3	T100B2	9,6
666	4,4	55	2,2	A_50_2_4.4	T112A2	6,3
664	4,4	55	2,2	A_50_2_4.4	T100B2	6,3
664	2,17	56	10,7	A_100_1_2.17	T112A4	21
659	2,17	56	10,7	A_100_1_2.17	T100BL4	21
651	4,5	56	5,8	A_70_2_4.5	T112A2	12
651	4,5	56	10,2	A_80_2_4.5	T112A2	15
649	4,5	56	5,8	A_70_2_4.5	T100B2	12
649	4,5	56	10,1	A_80_2_4.5	T100B2	15
646	2,23	57	0,9	A_40_1_2.23	T112A4	5,5
641	2,23	58	0,9	A_40_1_2.23	T100BL4	5,5
637	4,6	57	4,8	A_60_2_4.6	T112A2	9,6
635	4,6	57	4,7	A_60_2_4.6	T100B2	9,6
625	4,69	59	2,9	A_60_1_4.69	T112A2	9
623	4,69	60	2,9	A_60_1_4.69	T100B2	9
612	4,79	61	5,4	A_80_1_4.79	T112A2	14
610	2,36	61	2,8	A_60_1_2.36	T112A4	9
610	4,79	61	5,4	A_80_1_4.79	T100B2	14
606	2,36	61	2,8	A_60_1_2.36	T100BL4	9
605	2,38	61	5,4	A_80_1_2.38	T112A4	14
601	2,38	62	5,4	A_80_1_2.38	T100BL4	14
596	4,92	62	0,7	A_40_1_4.92	T112A2	5,5
594	4,92	62	0,7	A_40_1_4.92	T100B2	5,5
591	1,64	63	2,2	A_60_1_1.64	T132M6	9
581	2,48	64	1,3	A_50_1_2.48	T112A4	6,5
577	5,08	64	1,1	A_50_1_5.08	T112A2	6,5
577	2,48	64	1,2	A_50_1_2.48	T100BL4	6,5
575	5,08	65	1,1	A_50_1_5.08	T100B2	6,5
575	5,1	63	2,0	A_50_2_5.1	T112A2	6,3
573	5,1	63	2,0	A_50_2_5.1	T100B2	6,3
567	5,17	65	2,4	A_60_1_5.17	T112A2	9
565	5,17	66	2,4	A_60_1_5.17	T100B2	9
565	2,55	66	0,8	A_40_1_2.55	T112A4	5,5
561	2,55	66	0,8	A_40_1_2.55	T100BL4	5,5
554	2,6	66	1,8	A_50_2_2.6	T112A4	6,3
554	2,6	66	3,9	A_60_2_2.6	T112A4	9,6
554	2,6	66	8,1	A_80_2_2.6	T112A4	15
553	5,3	66	2,9	A_55_2_5.3	T112A2	7
552	5,31	67	4,9	A_80_1_5.31	T112A2	14
551	5,3	66	2,9	A_55_2_5.3	T100B2	7
550	2,6	66	1,8	A_50_2_2.6	T100BL4	6,3

n_2 min^{-1}	ir	T2 Nm	FS'		4 kW	Ptn kW
550	2,6	66	3,8	A_60_2_2.6	T100BL4	9,6
550	2,6	66	8,0	A_80_2_2.6	T100BL4	15
550	5,31	67	4,9	A_80_1_5.31	T100B2	14
539	5,44	69	7,7	A_100_1_5.44	T112A2	21
537	2,68	69	4,8	A_80_1_2.68	T112A4	14
537	5,44	69	7,7	A_100_1_5.44	T100B2	21
534	2,68	69	4,8	A_80_1_2.68	T100BL4	14
533	2,7	70	2,4	A_60_1_2.7	T112A4	9
530	1,83	70	4,0	A_80_1_1.83	T132M6	14
530	2,7	70	2,4	A_60_1_2.7	T100BL4	9
524	1,85	71	2,1	A_60_1_1.85	T132M6	9
514	5,7	71	4,8	A_70_2_5.7	T112A2	12
512	5,7	71	4,8	A_70_2_5.7	T100B2	12
507	2,84	73	1,2	A_50_1_2.84	T112A4	6,5
505	5,8	72	1,4	A_45_2_5.8	T112A2	5
504	2,84	74	1,2	A_50_1_2.84	T100BL4	6,5
503	5,8	72	1,4	A_45_2_5.8	T100B2	5
503	5,83	74	0,9	A_50_1_5.83	T112A2	6,5
503	5,83	74	4,5	A_80_1_5.83	T112A2	14
501	5,83	74	0,9	A_50_1_5.83	T100B2	6,5
501	5,83	74	4,5	A_80_1_5.83	T100B2	14
500	1,94	74	6,6	A_100_1_1.94	T132M6	21
498	2,89	74	2,3	A_60_1_2.89	T112A4	9
497	2,9	73	1,7	A_50_2_2.9	T112A4	6,3
497	2,9	75	4,4	A_80_1_2.9	T112A4	14
495	5,92	75	1,9	A_60_1_5.92	T112A2	9
495	2,89	75	2,3	A_60_1_2.89	T100BL4	9
494	5,93	75	7,1	A_100_1_5.93	T112A2	21
493	5,92	75	1,9	A_60_1_5.92	T100B2	9
493	2,9	74	1,7	A_50_2_2.9	T100BL4	6,3
493	2,9	75	4,4	A_80_1_2.9	T100BL4	14
492	5,93	75	7,0	A_100_1_5.93	T100B2	21
486	2,96	76	7,9	A_100_1_2.96	T112A4	21
483	2,96	77	7,8	A_100_1_2.96	T100BL4	21
475	2,04	78	3,9	A_80_1_2.04	T132M6	14
473	6,2	77	2,7	A_55_2_6.2	T112A2	7
471	6,2	77	2,7	A_55_2_6.2	T100B2	7
471	3,06	79	1,1	A_50_1_3.06	T112A4	6,5
467	3,06	79	1,1	A_50_1_3.06	T100BL4	6,5
466	2,08	80	2,0	A_60_1_2.08	T132M6	9
465	6,3	78	1,7	A_50_2_6.3	T112A2	6,3
463	6,3	78	1,7	A_50_2_6.3	T100B2	6,3
459	6,38	81	4,1	A_80_1_6.38	T112A2	14
458	6,4	79	1,4	A_45_2_6.4	T112A2	5
458	6,4	79	4,5	A_70_2_6.4	T112A2	12
458	6,38	81	4,1	A_80_1_6.38	T100B2	14
456	6,4	80	1,4	A_45_2_6.4	T100B2	5
456	6,4	80	4,5	A_70_2_6.4	T100B2	12
447	2,17	83	7,2	A_100_1_2.17	T132M6	21
445	6,58	83	0,7	A_50_1_6.58	T112A2	6,5
444	6,6	82	3,5	A_60_2_6.6	T112A2	9,6
444	6,58	84	0,7	A_50_1_6.58	T100B2	6,5
442	6,6	82	3,5	A_60_2_6.6	T100B2	9,6
438	3,29	85	1,1	A_50_1_3.29	T112A4	6,5
437	6,7	83	7,1	A_80_2_6.7	T112A2	15
436	6,7	83	7,1	A_80_2_6.7	T100B2	15
435	3,29	85	1,1	A_50_1_3.29	T100BL4	6,5
434	3,32	85	3,9	A_80_1_3.32	T112A4	14
431	6,8	84	2,4	A_55_2_6.8	T112A2	7
431	3,32	86	3,8	A_80_1_3.32	T100BL4	14
430	3,35	86	2,0	A_60_1_3.35	T112A4	9
429	6,8	85	2,3	A_55_2_6.8	T100B2	7
429	6,83	86	1,4	A_60_1_6.83	T112A2	9
428	6,83	87	1,4	A_60_1_6.83	T100B2	9
427	3,35	87	2,0	A_60_1_3.35	T100BL4	9
423	6,92	88	5,3	A_100_1_6.92	T112A2	21
422	6,92	88	5,2	A_100_1_6.92	T100B2	21
419	7	87	2,5	A_55_2_7	T112A2	7
417	3,45	89	6,8	A_100_1_3.45	T112A4	21
417	7	87	2,5	A_55_2_7	T100B2	7
414	3,45	89	6,7	A_100_1_3.45	T100BL4	21
411	2,36	90	1,9	A_60_1_2.36	T132M6	9
408	2,38	91	3,6	A_80_1_2.38	T132M6	14
407	7,2	89	4,2	A_70_2_7.2	T112A2	12
406	7,2	90	4,2	A_70_2_7.2	T100B2	12
404	3,56	92	1,0	A_50_1_3.56	T112A4	6,5
404	3,56	92	3,6	A_80_1_3.56	T112A4	14
402	3,56	92	1,0	A_50_1_3.56	T100BL4	6,5
402	3,56	92	3,6	A_80_1_3.56	T100BL4	14
398	7,36	93	3,2	A_80_1_7.36	T112A2	14

1.7 - Motoréducteurs

1.7 - Motorreductores

1.7 - Motorredutores

n_2 min^{-1}	ir	T2 Nm	FS'			4 kW	Ptn kW
397	7,36	93	3,2	A_80_1_7.36		T100B2	14
397	3,63	93	1,8	A_60_1_3.63		T112A4	9
396	7,4	92	1,3	A_45_2_7.4		T112A2	5
396	7,4	92	1,5	A_50_2_7.4		T112A2	6,3
396	7,4	92	6,7	A_80_2_7.4		T112A2	15
395	7,4	92	1,3	A_45_2_7.4		T100B2	5
395	7,4	92	1,5	A_50_2_7.4		T100B2	6,3
395	7,4	92	6,7	A_80_2_7.4		T100B2	15
394	3,63	94	1,8	A_60_1_3.63		T100BL4	9
393	7,45	94	1,3	A_60_1_7.45		T112A2	9
392	7,45	95	1,3	A_60_1_7.45		T100B2	9
391	7,5	93	3,2	A_60_2_7.5		T112A2	9,6
391	7,5	95	4,7	A_100_1_7.5		T112A2	21
389	7,5	93	3,2	A_60_2_7.5		T100B2	9,6
389	7,5	95	4,7	A_100_1_7.5		T100B2	21
389	3,7	93	2,8	A_60_2_3.7		T112A4	9,6
389	3,7	93	5,9	A_80_2_3.7		T112A4	15
386	3,7	94	2,8	A_60_2_3.7		T100BL4	9,6
386	3,7	94	5,9	A_80_2_3.7		T100BL4	15
376	7,8	97	6,6	A_80_2_7.8		T112A2	15
374	7,8	97	6,6	A_80_2_7.8		T100B2	15
373	2,6	97	2,8	A_60_2_2.6		T132M6	9,6
373	2,6	97	5,9	A_80_2_2.6		T132M6	15
372	3,87	100	0,9	A_50_1_3.87		T112A4	6,5
371	7,9	98	3,1	A_60_2_7.9		T112A2	9,6
370	7,9	98	3,1	A_60_2_7.9		T100B2	9,6
370	3,87	100	0,9	A_50_1_3.87		T100BL4	6,5
369	3,9	100	6,0	A_100_1_3.9		T112A4	21
369	3,9	98	11,7	A_90_2_3.9		T112A4	18
367	3,9	101	5,9	A_100_1_3.9		T100BL4	21
367	3,9	99	11,6	A_90_2_3.9		T100BL4	18
362	2,68	102	3,2	A_80_1_2.68		T132M6	14
362	8,1	100	4,0	A_70_2_8.1		T112A2	12
360	8,1	101	4,0	A_70_2_8.1		T100B2	12
359	2,7	103	1,6	A_60_1_2.7		T132M6	9
353	8,3	105	1,1	A_60_1_8.3		T112A2	9
353	8,3	103	1,4	A_50_2_8.3		T112A2	6,3
353	8,3	105	2,5	A_80_1_8.3		T112A2	14
352	8,3	105	1,1	A_60_1_8.3		T100B2	9
352	8,3	103	1,4	A_50_2_8.3		T100B2	6,3
352	8,3	105	2,5	A_80_1_8.3		T100B2	14
349	8,4	104	2,0	A_55_2_8.4		T112A2	7
348	8,4	104	2,0	A_55_2_8.4		T100B2	7
345	8,5	105	1,2	A_45_2_8.5		T112A2	5
344	8,5	106	1,2	A_45_2_8.5		T100B2	5
343	4,2	106	5,6	A_80_2_4.2		T112A4	15
340	4,2	107	5,6	A_80_2_4.2		T100BL4	15
337	8,7	108	6,1	A_80_2_8.7		T112A2	15
336	2,89	110	1,5	A_60_1_2.89		T132M6	9
336	8,7	108	6,1	A_80_2_8.7		T100B2	15
335	4,3	108	1,8	A_55_2_4.3		T112A4	7
335	4,3	108	2,6	A_60_2_4.3		T112A4	9,6
334	2,9	111	3,0	A_80_1_2.9		T132M6	14
333	4,3	109	1,8	A_55_2_4.3		T100BL4	7
333	4,3	109	2,6	A_60_2_4.3		T100BL4	9,6
329	8,9	110	2,9	A_60_2_8.9		T112A2	9,6
329	8,9	110	11,4	A_100_2_8.9		T112A2	23
328	8,9	111	2,8	A_60_2_8.9		T100B2	9,6
328	8,9	111	11,4	A_100_2_8.9		T100B2	23
328	2,96	113	5,3	A_100_1_2.96		T132M6	21
327	4,4	111	1,2	A_50_2_4.4		T112A4	6,3
325	4,4	112	1,2	A_50_2_4.4		T100BL4	6,3
320	4,5	113	3,2	A_70_2_4.5		T112A4	12
320	4,5	113	5,5	A_80_2_4.5		T112A4	15
320	4,5	113	10,6	A_90_2_4.5		T112A4	18
318	9,2	114	1,3	A_50_2_9.2		T112A2	6,3
318	4,5	114	3,2	A_70_2_4.5		T100BL4	12
318	4,5	114	5,5	A_80_2_4.5		T100BL4	15
318	4,5	114	10,5	A_90_2_4.5		T100BL4	18
317	9,2	114	1,3	A_50_2_9.2		T100B2	6,3
315	9,3	115	3,7	A_70_2_9.3		T112A2	12
314	9,3	116	3,7	A_70_2_9.3		T100B2	12
313	4,6	116	2,6	A_60_2_4.6		T112A4	9,6
311	4,6	117	2,6	A_60_2_4.6		T100BL4	9,6
307	4,69	121	1,4	A_60_1_4.69		T112A4	9
305	4,69	122	1,4	A_60_1_4.69		T100BL4	9
302	9,7	120	1,1	A_45_2_9.7		T112A2	5
301	9,7	121	1,1	A_45_2_9.7		T100B2	5
301	4,79	123	2,7	A_80_1_4.79		T112A4	14
299	4,79	124	2,7	A_80_1_4.79		T100BL4	14

n_2 min^{-1}	ir	T2 Nm	FS'			4 kW	Ptn kW
296	9,9	123	1,9	A_55_2_9.9		T112A2	7
296	9,9	123	10,5	A_100_2_9.9		T112A2	23
295	9,9	123	1,9	A_55_2_9.9		T100B2	7
295	9,9	123	10,5	A_100_2_9.9		T100B2	23
294	4,9	124	10,5	A_100_2_4.9		T112A4	23
293	10	124	3,5	A_70_2_10		T112A2	12
293	10	124	5,4	A_80_2_10		T112A2	15
292	3,32	127	2,6	A_80_1_3.32		T132M6	14
292	10	124	3,5	A_70_2_10		T100B2	12
292	10	124	5,4	A_80_2_10		T100B2	15
292	4,9	124	10,4	A_100_2_4.9		T100BL4	23
290	10,1	125	2,6	A_60_2_10.1		T112A2	9,6
290	3,35	128	1,3	A_60_1_3.35		T132M6	9
289	10,1	126	2,6	A_60_2_10.1		T100B2	9,6
282	5,1	129	1,1	A_50_2_5.1		T112A4	6,3
282	10,4	129	1,2	A_50_2_10.4		T112A2	6,3
281	3,45	132	4,6	A_100_1_3.45		T132M6	21
281	10,4	129	1,2	A_50_2_10.4		T100B2	6,3
280	5,1	129	1,1	A_50_2_5.1		T100BL4	6,3
279	5,17	133	1,2	A_60_1_5.17		T112A4	9
277	5,17	134	1,2	A_60_1_5.17		T100BL4	9
272	3,56	136	2,4	A_80_1_3.56		T132M6	14
272	5,3	134	1,6	A_55_2_5.3		T112A4	7
271	5,31	137	2,4	A_80_1_5.31		T112A4	14
270	5,3	135	1,6	A_55_2_5.3		T100BL4	7
269	5,31	138	2,4	A_80_1_5.31		T100BL4	14
267	3,63	139	1,2	A_60_1_3.63		T132M6	9
265	5,44	140	3,8	A_100_1_5.44		T112A4	21
264	11,1	138	1,7	A_55_2_11.1		T112A2	7
264	11,1	138	5,0	A_80_2_11.1		T112A2	15
264	11,1	138	9,6	A_100_2_11.1		T112A2	23
263	11,1	138	1,7	A_55_2_11.1		T100B2	7
263	11,1	138	5,0	A_80_2_11.1		T100B2	15
263	11,1	138	9,6	A_100_2_11.1		T100B2	23
263	5,44	141	3,8	A_100_1_5.44		T100BL4	21
262	3,7	138	2,1	A_60_2_3.7		T132M6	9,6
262	3,7	138	4,4	A_80_2_3.7		T132M6	15
262	3,7	138	9,8	A_100_2_3.7		T132M6	23
259	11,3	140	2,4	A_60_2_11.3		T112A2	9,6
258	11,3	140	2,4	A_60_2_11.3		T100B2	9,6
253	5,7	144	2,6	A_70_2_5.7		T112A4	12
251	5,7	145	2,6	A_70_2_5.7		T100BL4	12
250	11,7	145	10,9	A_90_2_11.7		T112A2	18
250	11,7	145	10,8	A_90_2_11.7		T100B2	18
249	3,9	149	4,0	A_100_1_3.9		T132M6	21
249	3,9	146	8,6	A_90_2_3.9		T132M6	18
249	3,9	146	11,7	A_120_2_3.9		T132M6	33
248	11,8	146	3,2	A_70_2_11.8		T112A2	12
248	5,8	146	0,8	A_45_2_5.8		T112A4	5
247	11,8	147	3,2	A_70_2_11.8		T100B2	12
247	5,83	150	2,2	A_80_1_5.83		T112A4	14
247	5,8	147	0,8	A_45_2_5.8		T100BL4	5
245	5,83	151	2,2	A_80_1_5.83		T100BL4	14
244	5,9	149	10,8	A_90_2_5.9		T112A4	18
243	5,92	152	1,0	A_60_1_5.92		T112A4	9
243	5,93	153	3,5	A_100_1_5.93		T112A4	21
242	5,9	150	10,7	A_90_2_5.9		T100BL4	18
242	12,1	150	1,0	A_45_2_12.1		T112A2	5
242	12,1	150	9,0	A_100_2_12.1		T112A2	23
242	5,92	153	1,0	A_60_1_5.92		T100BL4	9
241	12,1	150	1,0	A_45_2_12.1		T100B2	5
241	12,1	150	9,0	A_100_2_12.1		T100B2	23
241	5,93	154	3,4	A_100_1_5.93		T100BL4	21
240	12,2	151	1,7	A_55_2_12.2		T112A2	7
239	12,2	152	1,7	A_55_2_12.2		T100B2	7
236	12,4	154	2,2	A_60_2_12.4		T112A2	9,6
236	12,4	154	4,6	A_80_2_12.4		T112A2	15
235	12,4	154	2,2	A_60_2_12.4		T100B2	9,6
235	12,4	154	4,6	A_80_2_12.4		T100B2	15
234	12,5	155	1,0	A_50_2_12.5		T112A2	6,3
234	12,5	155	3,0	A_70_2_12.5		T112A2	12
234	12,5	155	1,0	A_50_2_12.5		T100B2	6,3
234	12,5	155	3,0	A_70_2_12.5		T100B2	12
232	6,2	156	1,5	A_55_2_6.2		T112A4	7
231	4,2	157	4,1	A_80_2_4.2		T132M6	15
231	6,2	157	1,5	A_55_2_6.2		T100BL4	7
229	6,3	159	0,9	A_50_2_6.3		T112A4	6,3
227	6,3	160	0,9	A_50_2_6.3		T100BL4	6,3
226	6,38	164	2,0	A_80_1_6.38		T112A4	14
226	4,3	161	1,9	A_60_2_4.3		T132M6	9,6

1.7 - Motoréducteurs

1.7 - Motorreductores

1.7 - Motorredutores

n_2 min^{-1}	ir	T2 Nm	FS'		4 kW	Ptn kW
225	6,4	161	0,7	A_45_2_6.4	T112A4	5
225	6,4	161	2,5	A_70_2_6.4	T112A4	12
224	6,38	165	2,0	A_80_1_6.38	T100BL4	14
223	6,4	162	0,7	A_45_2_6.4	T100BL4	5
223	6,4	162	2,5	A_70_2_6.4	T100BL4	12
222	13,2	164	9,6	A_90_2_13.2	T112A2	18
221	13,2	164	9,6	A_90_2_13.2	T100B2	18
219	13,4	166	2,9	A_70_2_13.4	T112A2	12
218	6,6	166	1,9	A_60_2_6.6	T112A4	9,6
218	13,4	167	2,9	A_70_2_13.4	T100B2	12
217	13,5	167	1,6	A_55_2_13.5	T112A2	7
217	6,6	168	1,9	A_60_2_6.6	T100BL4	9,6
216	13,5	168	1,6	A_55_2_13.5	T100B2	7
216	4,5	168	2,3	A_70_2_4.5	T132M6	12
216	4,5	168	4,1	A_80_2_4.5	T132M6	15
216	4,5	168	7,8	A_90_2_4.5	T132M6	18
215	6,7	169	3,9	A_80_2_6.7	T112A4	15
213	6,7	170	3,9	A_80_2_6.7	T100BL4	15
212	6,8	171	1,3	A_55_2_6.8	T112A4	7
212	6,8	171	9,5	A_90_2_6.8	T112A4	18
211	4,6	172	1,9	A_60_2_4.6	T132M6	9,6
211	6,83	176	0,7	A_60_1_6.83	T112A4	9
210	6,8	173	1,3	A_55_2_6.8	T100BL4	7
210	6,8	173	9,4	A_90_2_6.8	T100BL4	18
209	6,83	177	0,7	A_60_1_6.83	T100BL4	9
208	6,92	178	2,7	A_100_1_6.92	T112A4	21
208	14,1	175	8,0	A_100_2_14.1	T112A2	23
207	14,1	175	8,0	A_100_2_14.1	T100B2	23
207	4,69	179	0,9	A_60_1_4.69	T132M6	9
207	6,92	179	2,7	A_100_1_6.92	T100BL4	21
206	14,2	176	0,9	A_45_2_14.2	T112A2	5
206	14,2	176	4,2	A_80_2_14.2	T112A2	15
206	7	176	1,4	A_55_2_7	T112A4	7
206	14,2	177	0,9	A_45_2_14.2	T100B2	5
206	14,2	177	4,1	A_80_2_14.2	T100B2	15
205	14,3	177	2,0	A_60_2_14.3	T112A2	9,6
205	14,3	177	9,1	A_90_2_14.3	T112A2	18
204	7	178	1,4	A_55_2_7	T100BL4	7
204	14,3	178	2,0	A_60_2_14.3	T100B2	9,6
204	14,3	178	9,1	A_90_2_14.3	T100B2	18
203	4,79	183	1,8	A_80_1_4.79	T132M6	14
202	14,5	180	0,9	A_50_2_14.5	T112A2	6,3
201	14,5	180	0,9	A_50_2_14.5	T100B2	6,3
200	7,2	181	2,3	A_70_2_7.2	T112A4	12
200	7,2	182	11,0	A_110_2_7.2	T112A4	25,5
199	7,2	183	2,3	A_70_2_7.2	T100BL4	12
199	7,2	183	10,9	A_110_2_7.2	T100BL4	25,5
198	4,9	183	7,9	A_100_2_4.9	T132M6	23
196	7,36	189	1,6	A_80_1_7.36	T112A4	14
195	7,4	187	0,8	A_50_2_7.4	T112A4	6,3
195	7,4	187	3,7	A_80_2_7.4	T112A4	15
194	7,36	191	1,6	A_80_1_7.36	T100BL4	14
193	7,4	188	0,8	A_50_2_7.4	T100BL4	6,3
193	7,4	188	3,6	A_80_2_7.4	T100BL4	15
193	15,2	188	4,0	A_80_2_15.2	T112A2	15
192	15,2	189	4,0	A_80_2_15.2	T100B2	15
192	7,5	189	1,7	A_60_2_7.5	T112A4	9,6
192	7,5	193	2,4	A_100_1_7.5	T112A4	21
192	7,5	189	7,4	A_100_2_7.5	T112A4	23
192	15,3	190	2,5	A_70_2_15.3	T112A2	12
191	15,3	190	2,5	A_70_2_15.3	T100B2	12
191	7,5	190	1,7	A_60_2_7.5	T100BL4	9,6
191	7,5	194	2,4	A_100_1_7.5	T100BL4	21
191	7,5	190	7,4	A_100_2_7.5	T100BL4	23
189	15,5	192	1,3	A_55_2_15.5	T112A2	7
189	15,5	192	1,9	A_60_2_15.5	T112A2	9,6
188	15,5	193	1,3	A_55_2_15.5	T100B2	7
188	15,5	193	1,9	A_60_2_15.5	T100B2	9,6
188	5,17	198	0,8	A_60_1_5.17	T132M6	9
187	7,7	194	11,3	A_120_2_7.7	T112A4	33
187	5,2	195	9,3	A_120_2_5.2	T132M6	33
186	7,7	195	11,3	A_120_2_7.7	T100BL4	33
185	7,8	197	3,6	A_80_2_7.8	T112A4	15
185	7,8	197	6,9	A_90_2_7.8	T112A4	18
184	15,9	197	6,9	A_100_2_15.9	T112A2	23
184	15,9	198	6,8	A_100_2_15.9	T100B2	23
183	7,8	198	3,6	A_80_2_7.8	T100BL4	15
183	7,8	198	6,8	A_90_2_7.8	T100BL4	18
183	5,31	203	1,6	A_80_1_5.31	T132M6	14
182	7,9	199	1,7	A_60_2_7.9	T112A4	9,6
182	7,9	199	7,3	A_100_2_7.9	T112A4	23
182	7,9	199	10,0	A_110_2_7.9	T112A4	25,5
181	7,9	201	1,7	A_60_2_7.9	T100BL4	9,6
181	7,9	201	7,2	A_100_2_7.9	T100BL4	23
181	7,9	201	10,0	A_110_2_7.9	T100BL4	25,5
180	16,3	202	8,0	A_90_2_16.3	T112A2	18
179	16,3	203	8,0	A_90_2_16.3	T100B2	18
178	5,44	208	2,6	A_100_1_5.44	T132M6	21
178	8,1	204	2,2	A_70_2_8.1	T112A4	12
178	16,5	204	10,1	A_110_2_16.5	T112A2	25,5
177	16,5	205	10,1	A_110_2_16.5	T100B2	25,5
177	8,1	206	2,2	A_70_2_8.1	T100BL4	12
175	16,7	207	1,3	A_55_2_16.7	T112A2	7
175	16,7	208	1,3	A_55_2_16.7	T100B2	7
174	16,8	208	0,8	A_50_2_16.8	T112A2	6,3
174	16,8	209	0,8	A_50_2_16.8	T100B2	6,3
173	8,3	209	0,8	A_50_2_8.3	T112A4	6,3
173	8,3	214	1,2	A_80_1_8.3	T112A4	14
172	8,3	211	0,8	A_50_2_8.3	T100BL4	6,3
172	8,3	215	1,2	A_80_1_8.3	T100BL4	14
171	8,4	212	1,1	A_55_2_8.4	T112A4	7
170	8,4	213	1,1	A_55_2_8.4	T100BL4	7
170	5,7	213	1,9	A_70_2_5.7	T132M6	12
170	5,7	213	8,2	A_110_2_5.7	T132M6	25,5
169	8,5	214	11,7	A_120_2_8.5	T112A4	33
168	8,5	216	11,6	A_120_2_8.5	T100BL4	33
167	17,5	217	7,5	A_90_2_17.5	T112A2	18
167	17,5	217	10,4	A_110_2_17.5	T112A2	25,5
167	17,5	218	7,4	A_90_2_17.5	T100B2	18
167	17,5	218	10,3	A_110_2_17.5	T100B2	25,5
166	17,6	218	6,4	A_100_2_17.6	T112A2	23
166	5,83	223	1,5	A_80_1_5.83	T132M6	14
166	17,6	219	6,4	A_100_2_17.6	T100B2	23
166	17,7	219	11,1	A_120_2_17.7	T112A2	33
166	8,7	219	3,3	A_80_2_8.7	T112A4	15
165	17,7	220	11,0	A_120_2_17.7	T100B2	33
165	17,8	221	2,2	A_70_2_17.8	T112A2	12
164	5,9	221	7,9	A_90_2_5.9	T132M6	18
164	8,7	221	3,3	A_80_2_8.7	T100BL4	15
164	17,8	221	2,2	A_70_2_17.8	T100B2	12
164	5,93	227	2,4	A_100_1_5.93	T132M6	21
163	18	223	1,2	A_55_2_18	T112A2	7
162	18	224	1,2	A_55_2_18	T100B2	7
162	18,1	224	3,5	A_80_2_18.1	T112A2	15
162	8,9	224	1,6	A_60_2_8.9	T112A4	9,6
162	8,9	224	6,7	A_100_2_8.9	T112A4	23
161	18,1	225	3,5	A_80_2_18.1	T100B2	15
161	18,2	225	0,7	A_50_2_18.2	T112A2	6,3
161	8,9	226	1,5	A_60_2_8.9	T100BL4	9,6
161	8,9	226	6,6	A_100_2_8.9	T100BL4	23
160	18,2	226	0,7	A_50_2_18.2	T100B2	6,3
160	18,3	227	1,5	A_60_2_18.3	T112A2	9,6
160	9	227	7,5	A_90_2_9	T112A4	18
160	18,3	227	1,5	A_60_2_18.3	T100B2	9,6
159	6,1	228	10,0	A_120_2_6.1	T132M6	33
159	9	228	7,4	A_90_2_9	T100BL4	18
157	9,2	232	0,7	A_50_2_9.2	T112A4	6,3
155	9,3	234	2,0	A_70_2_9.3	T112A4	12
154	9,3	236	2,0	A_70_2_9.3	T100BL4	12
152	6,38	244	1,4	A_80_1_6.38	T132M6	14
152	19,3	239	10,2	A_120_2_19.3	T112A2	33
152	6,4	239	1,8	A_70_2_6.4	T132M6	12
151	19,3	240	10,1	A_120_2_19.3	T100B2	33
151	19,4	240	1,1	A_55_2_19.4	T112A2	7
151	19,4	240	3,3	A_80_2_19.4	T112A2	15
151	19,4	241	1,1	A_55_2_19.4	T100B2	7
151	19,4	241	3,3	A_80_2_19.4	T100B2	15
149	6,5	243	9,5	A_110_2_6.5	T132M6	25,5
149	19,7	244	1,4	A_60_2_19.7	T112A2	9,6
148	19,7	245	1,4	A_60_2_19.7	T100B2	9,6
148	19,8	245	9,2	A_110_2_19.8	T112A2	25,5
147	19,8	246	9,1	A_110_2_19.8	T100B2	25,5
147	19,9	247	5,5	A_90_2_19.9	T112A2	18
147	19,9	247	6,2	A_100_2_19.9	T112A2	23
147	6,6	247	1,4	A_60_2_6.6	T132M6	9,6
147	9,8	247	9,7	A_110_2_9.8	T112A4	25,5
147	19,9	247	5,5	A_90_2_19.9	T100B2	18
147	19,9	247	6,2	A_100_2_19.9	T100B2	23
146	9,8	249	9,7	A_110_2_9.8	T100BL4	25,5
145	9,9	250	1,0	A_55_2_9.9	T112A4	7

1.7 - Motoréducteurs

1.7 - Motorreductores

1.7 - Motorredutores

n_2 min^{-1}	ir	T2 Nm	FS'			4 kW	Ptn kW
145	9,9	250	6,2	A_100_2_9.9	T112A4		23
145	6,7	251	2,9	A_80_2_6.7	T132M6		15
144	9,9	251	1,0	A_55_2_9.9	T100BL4		7
144	9,9	251	6,1	A_100_2_9.9	T100BL4		23
144	10	252	1,9	A_70_2_10	T112A4		12
144	10	252	3,0	A_80_2_10	T112A4		15
144	10	252	6,7	A_90_2_10	T112A4		18
143	10	254	1,9	A_70_2_10	T100BL4		12
143	10	254	2,9	A_80_2_10	T100BL4		15
143	10	254	6,7	A_90_2_10	T100BL4		18
143	20,5	254	2,0	A_70_2_20.5	T112A2		12
143	6,8	254	6,9	A_90_2_6.8	T132M6		18
143	10,1	255	1,4	A_60_2_10.1	T112A4		9,6
142	20,5	255	1,9	A_70_2_20.5	T100B2		12
142	10,1	256	1,4	A_60_2_10.1	T100BL4		9,6
140	6,92	264	1,9	A_100_1_6.92	T132M6		21
140	21	260	9,3	A_120_2_21	T112A2		33
139	21	261	9,3	A_120_2_21	T100B2		33
139	21,1	261	1,0	A_55_2_21.1	T112A2		7
138	21,1	262	1,0	A_55_2_21.1	T100B2		7
138	21,3	264	5,3	A_90_2_21.3	T112A2		18
137	21,3	265	5,3	A_90_2_21.3	T100B2		18
136	10,6	267	8,5	A_120_2_10.6	T112A4		33
135	10,6	269	8,5	A_120_2_10.6	T100BL4		33
135	7,2	269	1,7	A_70_2_7.2	T132M6		12
135	7,2	269	7,4	A_110_2_7.2	T132M6		25,5
134	21,8	270	7,7	A_110_2_21.8	T112A2		25,5
134	21,8	271	7,6	A_110_2_21.8	T100B2		25,5
133	22,1	274	1,4	A_60_2_22.1	T112A2		9,6
133	22,1	274	8,9	A_120_2_22.1	T112A2		33
132	22,1	275	1,4	A_60_2_22.1	T100B2		9,6
132	22,1	275	8,8	A_120_2_22.1	T100B2		33
132	22,2	275	5,7	A_100_2_22.2	T112A2		23
132	7,36	281	1,1	A_80_1_7.36	T132M6		14
132	22,2	276	5,7	A_100_2_22.2	T100B2		23
131	7,4	277	2,7	A_80_2_7.4	T132M6		15
131	11	277	8,7	A_110_2_11	T112A4		25,5
130	11	279	8,6	A_110_2_11	T100BL4		25,5
130	11,1	280	0,9	A_55_2_11.1	T112A4		7
130	11,1	280	2,7	A_80_2_11.1	T112A4		15
130	11,1	280	5,6	A_100_2_11.1	T112A4		23
130	22,6	280	0,7	A_55_2_22.6	T112A2		7
129	7,5	281	1,3	A_60_2_7.5	T132M6		9,6
129	7,5	287	1,7	A_100_1_7.5	T132M6		21
129	7,5	281	5,6	A_100_2_7.5	T132M6		23
129	22,6	281	0,7	A_55_2_22.6	T100B2		7
129	22,7	281	2,9	A_80_2_22.7	T112A2		15
129	11,1	282	0,9	A_55_2_11.1	T100BL4		7
129	11,1	282	2,7	A_80_2_11.1	T100BL4		15
129	11,1	282	5,6	A_100_2_11.1	T100BL4		23
129	22,7	282	2,9	A_80_2_22.7	T100B2		15
127	11,3	285	1,3	A_60_2_11.3	T112A4		9,6
127	23	279	5,6	A_90_3_23	T112A2		12,4
127	23	280	5,6	A_90_3_23	T100B2		12,4
127	23,1	286	8,5	A_120_2_23.1	T112A2		33
127	11,3	287	1,3	A_60_2_11.3	T100BL4		9,6
126	23,1	287	8,5	A_120_2_23.1	T100B2		33
126	7,7	288	8,7	A_120_2_7.7	T132M6		33
125	11,5	290	10,4	A_120_2_11.5	T112A4		33
125	23,5	291	1,3	A_70_2_23.5	T112A2		12
124	7,8	292	2,6	A_80_2_7.8	T132M6		15
124	7,8	292	5,0	A_90_2_7.8	T132M6		18
124	11,5	292	10,3	A_120_2_11.5	T100BL4		33
124	23,5	292	1,3	A_70_2_23.5	T100B2		12
124	23,6	292	5,5	A_90_2_23.6	T112A2		18
124	23,6	286	7,9	A_110_3_23.6	T112A2		19,5
124	23,6	293	5,5	A_90_2_23.6	T100B2		18
124	23,6	287	7,8	A_110_3_23.6	T100B2		19,5
123	11,7	295	5,9	A_90_2_11.7	T112A4		18
123	7,9	296	1,2	A_60_2_7.9	T132M6		9,6
123	7,9	296	5,5	A_100_2_7.9	T132M6		23
123	7,9	296	6,8	A_110_2_7.9	T132M6		25,5
122	11,7	297	5,9	A_90_2_11.7	T100BL4		18
122	24	297	8,2	A_120_2_24	T112A2		33
122	11,8	297	1,7	A_70_2_11.8	T112A4		12
122	24	298	8,1	A_120_2_24	T100B2		33
122	24,1	299	6,9	A_110_2_24.1	T112A2		25,5
121	11,8	300	1,7	A_70_2_11.8	T100BL4		12
121	24,1	300	6,9	A_110_2_24.1	T100B2		25,5
121	24,2	300	5,4	A_100_2_24.2	T112A2		23

n_2 min^{-1}	ir	T2 Nm	FS'			4 kW	Ptn kW
121	24,2	301	5,4	A_100_2_24.2	T100B2		23
121	3,9	301	4,2	A_90_2_3.9	T160L12		18
120	8,1	303	1,6	A_70_2_8.1	T132M6		12
119	12,1	305	5,3	A_100_2_12.1	T112A4		23
119	12,1	305	7,5	A_110_2_12.1	T112A4		25,5
118	12,1	307	5,2	A_100_2_12.1	T100BL4		23
118	12,1	307	7,5	A_110_2_12.1	T100BL4		25,5
118	12,2	307	0,9	A_55_2_12.2	T112A4		7
118	24,9	308	2,7	A_80_2_24.9	T112A2		15
117	24,9	310	2,7	A_80_2_24.9	T100B2		15
117	12,2	310	0,9	A_55_2_12.2	T100BL4		7
117	8,3	317	0,8	A_80_1_8.3	T132M6		14
116	12,4	313	1,2	A_60_2_12.4	T112A4		9,6
116	12,4	313	2,5	A_80_2_12.4	T112A4		15
116	25,3	313	1,3	A_60_2_25.3	T112A2		9,6
115	25,3	314	1,3	A_60_2_25.3	T100B2		9,6
115	12,4	315	1,2	A_60_2_12.4	T100BL4		9,6
115	12,4	315	2,5	A_80_2_12.4	T100BL4		15
115	12,5	315	1,6	A_70_2_12.5	T112A4		12
114	12,5	317	1,6	A_70_2_12.5	T100BL4		12
114	8,5	318	9,0	A_120_2_8.5	T132M6		33
112	26,1	323	4,5	A_90_2_26.1	T112A2		18
112	4,2	324	2,0	A_80_2_4.2	T160L12		15
112	26,1	324	4,4	A_90_2_26.1	T100B2		18
111	8,7	326	2,4	A_80_2_8.7	T132M6		15
110	26,6	330	1,5	A_70_2_26.6	T112A2		12
110	26,6	331	1,5	A_70_2_26.6	T100B2		12
109	13,2	333	5,3	A_90_2_13.2	T112A4		18
109	8,9	333	1,1	A_60_2_8.9	T132M6		9,6
109	8,9	333	5,0	A_100_2_8.9	T132M6		23
109	27	334	7,3	A_120_2_27	T112A2		33
108	13,2	335	5,2	A_90_2_13.2	T100BL4		18
108	27	336	7,2	A_120_2_27	T100B2		33
108	9	337	5,5	A_90_2_9	T132M6		18
107	13,4	338	1,6	A_70_2_13.4	T112A4		12
107	27,4	332	6,8	A_110_3_27.4	T112A2		19,5
107	13,4	340	1,6	A_70_2_13.4	T100BL4		12
107	13,5	340	0,9	A_55_2_13.5	T112A4		7
107	27,4	333	6,8	A_110_3_27.4	T100B2		19,5
106	27,6	342	6,8	A_110_2_27.6	T112A2		25,5
106	13,5	343	0,8	A_55_2_13.5	T100BL4		7
106	27,6	343	6,8	A_110_2_27.6	T100B2		25,5
106	27,7	343	0,8	A_55_2_27.7	T112A2		7
105	27,7	344	0,8	A_55_2_27.7	T100B2		7
105	28	340	1,2	A_60_3_28	T112A2		6,9
105	28	340	2,6	A_80_3_28	T112A2		10,7
104	4,5	348	2,0	A_80_2_4.5	T160L12		15
104	4,5	348	3,8	A_90_2_4.5	T160L12		18
104	9,3	348	1,5	A_70_2_9.3	T132M6		12
104	28	341	1,2	A_60_3_28	T100B2		6,9
104	28	341	2,6	A_80_3_28	T100B2		10,7
104	28,1	348	1,1	A_60_2_28.1	T112A2		9,6
104	28,1	349	1,1	A_60_2_28.1	T100B2		9,6
104	28,3	351	4,6	A_100_2_28.3	T112A2		23
103	28,3	352	4,6	A_100_2_28.3	T100B2		23
102	14,1	355	4,7	A_100_2_14.1	T112A4		23
102	14,1	355	8,4	A_120_2_14.1	T112A4		33
102	28,7	356	4,1	A_90_2_28.7	T112A2		18
102	28,7	357	4,0	A_90_2_28.7	T100B2		18
102	28,8	349	4,5	A_90_3_28.8	T112A2		12,4
101	14,1	358	4,7	A_100_2_14.1	T100BL4		23
101	14,1	358	8,4	A_120_2_14.1	T100BL4		33
101	14,2	358	2,3	A_80_2_14.2	T112A4		15
101	28,8	350	4,5	A_90_3_28.8	T100B2		12,4
101	28,9	358	2,4	A_80_2_28.9	T112A2		15
101	28,9	358	6,8	A_120_2_28.9	T112A2		33
101	28,9	359	2,4	A_80_2_28.9	T100B2		15
101	28,9	359	6,8	A_120_2_28.9	T100B2		33
101	14,3	360	1,1	A_60_2_14.3	T112A4		9,6
101	14,2	360	2,3	A_80_2_14.2	T100BL4		15
101	14,3	360	5,0	A_90_2_14.3	T112A4		18
101	29,1	353	4,7	A_100_3_29.1	T112A2		18,5
100	29,1	354	4,7	A_100_3_29.1	T100B2		18,5
100	14,3	363	1,1	A_60_2_14.3	T100BL4		9,6
100	29,3	363	1,4	A_70_2_29.3	T112A2		12
100	14,3	363	5,0	A_90_2_14.3	T100BL4		18
100	29,3	364	1,4	A_70_2_29.3	T100B2		12
99	29,6	367	6,6	A_120_2_29.6	T112A2		33
99	9,8	367	6,5	A_110_2_9.8	T132M6		25,5
99	29,6	368	6,6	A_120_2_29.6	T100B2		33

1.7 - Motoréducteurs

1.7 - Motorreductores

1.7 - Motorredutores

n_2 min^{-1}	ir	T2 Nm	FS'		4 kW	Ptn kW
98	9,9	370	4,6	A_100_2_9.9	T132M6	23
97	30,1	373	6,3	A_110_2_30.1	T112A2	25,5
97	30,1	374	6,3	A_110_2_30.1	T100B2	25,5
97	10	374	1,4	A_70_2_10	T132M6	12
97	10	374	2,2	A_80_2_10	T132M6	15
97	10	374	4,9	A_90_2_10	T132M6	18
97	30,3	375	4,3	A_100_2_30.3	T112A2	23
96	30,3	377	4,3	A_100_2_30.3	T100B2	23
96	10,1	378	1,0	A_60_2_10.1	T132M6	9,6
96	15	378	6,6	A_110_2_15	T112A4	25,5
95	15	381	6,6	A_110_2_15	T100BL4	25,5
95	15,2	383	2,2	A_80_2_15.2	T112A4	15
94	15,3	386	1,4	A_70_2_15.3	T112A4	12
94	15,2	386	2,2	A_80_2_15.2	T100BL4	15
93	15,3	388	1,4	A_70_2_15.3	T100BL4	12
93	15,5	391	0,7	A_55_2_15.5	T112A4	7
93	15,5	391	1,0	A_60_2_15.5	T112A4	9,6
93	31,6	383	1,1	A_60_3_31.6	T112A2	6,9
93	31,6	383	2,3	A_80_3_31.6	T112A2	10,7
92	31,6	384	1,1	A_60_3_31.6	T100B2	6,9
92	31,6	385	2,3	A_80_3_31.6	T100B2	10,7
92	15,5	393	0,7	A_55_2_15.5	T100BL4	7
92	15,5	393	1,0	A_60_2_15.5	T100BL4	9,6
92	31,8	394	2,1	A_80_2_31.8	T112A2	15
92	31,8	394	3,7	A_90_2_31.8	T112A2	18
92	31,8	395	2,1	A_80_2_31.8	T100B2	15
92	31,8	395	3,6	A_90_2_31.8	T100B2	18
92	10,6	397	7,6	A_120_2_10.6	T132M6	33
91	32,2	399	0,9	A_60_2_32.2	T112A2	9,6
91	32,3	392	4,0	A_90_3_32.3	T112A2	12,4
91	32,2	400	0,9	A_60_2_32.2	T100B2	9,6
91	15,9	401	4,3	A_100_2_15.9	T112A4	23
90	32,3	393	4,0	A_90_3_32.3	T100B2	12,4
90	32,5	394	4,4	A_100_3_32.5	T112A2	18,5
90	15,9	404	4,3	A_100_2_15.9	T100BL4	23
90	32,5	395	4,4	A_100_3_32.5	T100B2	18,5
89	32,8	398	5,7	A_110_3_32.8	T112A2	19,5
89	32,8	399	5,6	A_110_3_32.8	T100B2	19,5
89	33,1	410	5,3	A_110_2_33.1	T112A2	25,5
88	16,3	411	4,4	A_90_2_16.3	T112A4	18
88	33,1	411	5,3	A_110_2_33.1	T100B2	25,5
88	11	412	5,8	A_110_2_11	T132M6	25,5
88	16,3	414	4,4	A_90_2_16.3	T100BL4	18
87	11,1	415	2,0	A_80_2_11.1	T132M6	15
87	11,1	415	4,2	A_100_2_11.1	T132M6	23
87	16,5	416	5,5	A_110_2_16.5	T112A4	25,5
87	33,6	416	1,2	A_70_2_33.6	T112A2	12
87	33,7	417	5,8	A_120_2_33.7	T112A2	33
87	33,6	418	1,2	A_70_2_33.6	T100B2	12
87	16,5	419	5,5	A_110_2_16.5	T100BL4	25,5
87	33,7	419	5,8	A_120_2_33.7	T100B2	33
86	11,3	423	0,9	A_60_2_11.3	T132M6	9,6
85	34,3	416	3,8	A_90_3_34.3	T112A2	12,4
85	34,3	417	3,8	A_90_3_34.3	T100B2	12,4
84	11,5	430	7,0	A_120_2_11.5	T132M6	33
84	11,5	430	10,9	A_140_2_11.5	T132M6	45
84	34,8	431	2,0	A_80_2_34.8	T112A2	15
84	34,8	433	2,0	A_80_2_34.8	T100B2	15
84	35	434	3,3	A_90_2_35	T112A2	18
83	35,1	435	5,0	A_110_2_35.1	T112A2	25,5
83	35	435	3,3	A_90_2_35	T100B2	18
83	35,1	436	5,0	A_110_2_35.1	T100B2	25,5
83	35,3	437	3,7	A_100_2_35.3	T112A2	23
83	11,7	438	4,4	A_90_2_11.7	T132M6	18
83	35,3	439	3,7	A_100_2_35.3	T100B2	23
82	17,5	441	4,1	A_90_2_17.5	T112A4	18
82	17,5	441	5,7	A_110_2_17.5	T112A4	25,5
82	11,8	442	1,3	A_70_2_11.8	T132M6	12
82	35,7	433	0,9	A_60_3_35.7	T112A2	6,9
82	35,7	433	2,0	A_80_3_35.7	T112A2	10,7
82	17,6	444	4,0	A_100_2_17.6	T112A4	23
82	35,7	434	0,9	A_60_3_35.7	T100B2	6,9
82	35,7	434	2,0	A_80_3_35.7	T100B2	10,7
82	17,5	444	4,1	A_90_2_17.5	T100BL4	18
82	17,5	444	5,6	A_110_2_17.5	T100BL4	25,5
81	17,7	446	6,7	A_120_2_17.7	T112A4	33
81	17,6	447	4,0	A_100_2_17.6	T100BL4	23
81	36,1	438	5,1	A_110_3_36.1	T112A2	19,5
81	17,8	449	1,2	A_70_2_17.8	T112A4	12
81	36,1	439	5,1	A_110_3_36.1	T100B2	19,5

n_2 min^{-1}	ir	T2 Nm	FS'		4 kW	Ptn kW
81	17,7	449	6,7	A_120_2_17.7	T100BL4	33
80	36,4	441	4,0	A_100_3_36.4	T112A2	18,5
80	17,8	452	1,2	A_70_2_17.8	T100BL4	12
80	36,4	443	4,0	A_100_3_36.4	T100B2	18,5
80	12,1	453	4,0	A_100_2_12.1	T132M6	23
80	12,1	453	5,1	A_110_2_12.1	T132M6	25,5
80	18,1	456	1,9	A_80_2_18.1	T112A4	15
79	37	458	5,3	A_120_2_37	T112A2	33
79	18,1	459	1,9	A_80_2_18.1	T100BL4	15
79	37,1	450	1,2	A_70_3_37.1	T112A2	8,6
79	37	460	5,3	A_120_2_37	T100B2	33
79	37,2	461	0,8	A_60_2_37.2	T112A2	9,6
79	37,1	451	1,2	A_70_3_37.1	T100B2	8,6
79	18,3	461	0,8	A_60_2_18.3	T112A4	9,6
78	37,2	462	0,8	A_60_2_37.2	T100B2	9,6
78	12,4	464	0,9	A_60_2_12.4	T132M6	9,6
78	12,4	464	1,8	A_80_2_12.4	T132M6	15
78	18,3	464	0,8	A_60_2_18.3	T100BL4	9,6
78	12,5	468	1,2	A_70_2_12.5	T132M6	12
77	38,3	474	3,1	A_90_2_38.3	T112A2	18
77	38,3	474	3,4	A_100_2_38.3	T112A2	23
76	38,3	476	3,1	A_90_2_38.3	T100B2	18
76	38,3	476	3,4	A_100_2_38.3	T100B2	23
76	38,7	479	1,1	A_70_2_38.7	T112A2	12
76	38,7	479	4,5	A_110_2_38.7	T112A2	25,5
75	38,7	481	1,1	A_70_2_38.7	T100B2	12
75	38,7	481	4,5	A_110_2_38.7	T100B2	25,5
75	19,3	486	6,2	A_120_2_19.3	T112A4	33
74	19,4	489	1,8	A_80_2_19.4	T112A4	15
74	19,3	490	6,1	A_120_2_19.3	T100BL4	33
74	19,4	492	1,8	A_80_2_19.4	T100BL4	15
73	13,2	494	3,9	A_90_2_13.2	T132M6	18
73	19,7	497	0,8	A_60_2_19.7	T112A4	9,6
73	40,1	497	1,7	A_80_2_40.1	T112A2	15
73	40,1	497	2,1	A_90_2_40.1	T112A2	18
73	40,1	498	1,7	A_80_2_40.1	T100B2	15
73	40,1	498	2,1	A_90_2_40.1	T100B2	18
73	19,8	499	5,0	A_110_2_19.8	T112A4	25,5
73	40,3	489	0,8	A_60_3_40.3	T112A2	6,9
73	40,3	489	1,8	A_80_3_40.3	T112A2	10,7
73	19,7	500	0,8	A_60_2_19.7	T100BL4	9,6
72	40,3	490	0,8	A_60_3_40.3	T100B2	6,9
72	40,3	490	1,8	A_80_3_40.3	T100B2	10,7
72	13,4	501	1,2	A_70_2_13.4	T132M6	12
72	19,9	502	3,0	A_90_2_19.9	T112A4	18
72	19,9	502	3,6	A_100_2_19.9	T112A4	23
72	19,8	503	5,0	A_110_2_19.8	T100BL4	25,5
72	40,6	503	0,7	A_60_2_40.6	T112A2	9,6
72	40,6	492	3,7	A_100_3_40.6	T112A2	18,5
72	40,7	494	5,2	A_120_3_40.7	T112A2	22,1
72	40,6	505	0,7	A_60_2_40.6	T100B2	9,6
72	40,6	494	3,7	A_100_3_40.6	T100B2	18,5
72	19,9	505	3,0	A_90_2_19.9	T100BL4	18
72	19,9	505	3,6	A_100_2_19.9	T100BL4	23
72	40,7	495	5,2	A_120_3_40.7	T100B2	22,1
70	20,5	517	1,1	A_70_2_20.5	T112A4	12
70	6,7	517	1,4	A_80_2_6.7	T160L12	15
70	41,9	508	1,1	A_70_3_41.9	T112A2	8,6
70	41,9	519	4,2	A_110_2_41.9	T112A2	25,5
70	20,5	520	1,1	A_70_2_20.5	T100BL4	12
70	42	509	4,4	A_110_3_42	T112A2	19,5
70	41,9	510	1,1	A_70_3_41.9	T100B2	8,6
70	41,9	521	4,1	A_110_2_41.9	T100B2	25,5
70	42	511	4,4	A_110_3_42	T100B2	19,5
69	42,2	523	1,0	A_70_2_42.2	T112A2	12
69	42,2	524	1,0	A_70_2_42.2	T100B2	12
69	14,1	528	3,5	A_100_2_14.1	T132M6	23
69	14,1	528	5,7	A_120_2_14.1	T132M6	33
69	21	529	5,7	A_120_2_21	T112A4	33
68	14,2	531	1,7	A_80_2_14.2	T132M6	15
68	42,9	520	3,0	A_90_3_42.9	T112A2	12,4
68	21	533	5,6	A_120_2_21	T100BL4	33
68	42,9	522	3,0	A_90_3_42.9	T100B2	12,4
68	14,3	535	0,8	A_60_2_14.3	T132M6	9,6
68	14,3	535	3,7	A_90_2_14.3	T132M6	18
68	21,3	537	2,9	A_90_2_21.3	T112A4	18
67	21,3	541	2,9	A_90_2_21.3	T100BL4	18
67	44	534	1,6	A_80_3_44	T112A2	10,7
66	44	535	1,6	A_80_3_44	T100B2	10,7
66	44,2	548	2,7	A_90_2_44.2	T112A2	18

1.7 - Motoréducteurs

1.7 - Motorreductores

1.7 - Motorredutores

n_2 min^{-1}	ir	T2 Nm	FS'			4 kW	Ptn kW
66	44,2	549	2,7	A_90_2_44.2	T100B2	18
66	21,8	549	4,2	A_110_2_21.8	T112A4	25,5
66	21,8	553	4,2	A_110_2_21.8	T100BL4	25,5
65	22,1	557	0,8	A_60_2_22.1	T112A4	9,6
65	22,1	557	5,4	A_120_2_22.1	T112A4	33
65	45,1	547	0,8	A_60_3_45.1	T112A2	6,9
65	22,2	560	3,3	A_100_2_22.2	T112A4	23
65	45,2	560	1,5	A_80_2_45.2	T112A2	15
65	45,2	548	3,4	A_100_3_45.2	T112A2	18,5
65	45,1	549	0,8	A_60_3_45.1	T100B2	6,9
65	22,1	561	0,8	A_60_2_22.1	T100BL4	9,6
65	22,1	561	5,4	A_120_2_22.1	T100BL4	33
65	15	561	4,5	A_110_2_15	T132M6	25,5
65	45,2	562	1,5	A_80_2_45.2	T100B2	15
65	45,2	550	3,4	A_100_3_45.2	T100B2	18,5
64	22,2	563	3,3	A_100_2_22.2	T100BL4	23
64	45,7	554	4,8	A_120_3_45.7	T112A2	22,1
64	45,7	556	4,7	A_120_3_45.7	T100B2	22,1
64	15,2	569	1,6	A_80_2_15.2	T132M6	15
64	7,4	571	1,3	A_80_2_7.4	T160L12	15
63	22,7	572	1,6	A_80_2_22.7	T112A4	15
63	15,3	572	1,0	A_70_2_15.3	T132M6	12
63	15,3	572	8,2	A_140_2_15.3	T132M6	45
63	46,4	575	3,6	A_110_2_46.4	T112A2	25,5
63	22,7	576	1,6	A_80_2_22.7	T100BL4	15
63	46,4	577	3,6	A_110_2_46.4	T100B2	25,5
63	23	567	3,1	A_90_3_23	T112A4	12,4
63	15,5	580	0,8	A_60_2_15.5	T132M6	9,6
62	47	582	0,9	A_70_2_47	T112A2	12
62	23,1	582	5,2	A_120_2_23.1	T112A4	33
62	47,1	571	4,1	A_110_3_47.1	T112A2	19,5
62	47,1	571	6,8	A_140_3_47.1	T112A2	38,6
62	23	571	3,1	A_90_3_23	T100BL4	12,4
62	47	584	0,9	A_70_2_47	T100B2	12
62	47,1	573	4,1	A_110_3_47.1	T100B2	19,5
62	47,1	573	6,8	A_140_3_47.1	T100B2	38,6
62	23,1	586	5,1	A_120_2_23.1	T100BL4	33
61	23,5	592	0,7	A_70_2_23.5	T112A4	12
61	23,6	595	3,0	A_90_2_23.6	T112A4	18
61	23,6	582	4,3	A_110_3_23.6	T112A4	19,5
61	15,9	595	3,2	A_100_2_15.9	T132M6	23
61	23,5	596	0,7	A_70_2_23.5	T100BL4	12
61	48,2	584	2,7	A_90_3_48.2	T112A2	12,4
61	23,6	599	3,0	A_90_2_23.6	T100BL4	18
61	23,6	586	4,3	A_110_3_23.6	T100BL4	19,5
61	48,2	586	2,7	A_90_3_48.2	T100B2	12,4
60	7,8	602	1,3	A_80_2_7.8	T160L12	15
60	24	605	5,0	A_120_2_24	T112A4	33
60	24,1	607	3,8	A_110_2_24.1	T112A4	25,5
60	24	609	4,9	A_120_2_24	T100BL4	33
60	16,3	610	3,2	A_90_2_16.3	T132M6	18
60	24,2	610	3,2	A_100_2_24.2	T112A4	23
59	24,1	612	3,8	A_110_2_24.1	T100BL4	25,5
59	24,2	614	3,1	A_100_2_24.2	T100BL4	23
59	49,8	617	2,3	A_90_2_49.8	T112A2	18
59	16,5	617	3,7	A_110_2_16.5	T132M6	25,5
59	49,8	619	2,3	A_90_2_49.8	T100B2	18
58	24,9	628	1,5	A_80_2_24.9	T112A4	15
58	50,9	617	0,9	A_70_3_50.9	T112A2	8,6
58	50,9	617	1,4	A_80_3_50.9	T112A2	10,7
58	50,9	617	4,4	A_120_3_50.9	T112A2	22,1
57	24,9	632	1,5	A_80_2_24.9	T100BL4	15
57	50,9	619	0,9	A_70_3_50.9	T100B2	8,6
57	50,9	619	1,4	A_80_3_50.9	T100B2	10,7
57	50,9	619	4,4	A_120_3_50.9	T100B2	22,1
57	25,3	638	0,7	A_60_2_25.3	T112A4	9,6
57	51,8	628	3,7	A_110_3_51.8	T112A2	19,5
57	25,3	642	0,7	A_60_2_25.3	T100BL4	9,6
56	51,8	630	3,7	A_110_3_51.8	T100B2	19,5
56	52,3	634	2,5	A_90_3_52.3	T112A2	12,4
56	52,3	636	2,5	A_90_3_52.3	T100B2	12,4
56	17,4	651	7,2	A_140_2_17.4	T132M6	45
55	17,5	655	3,0	A_90_2_17.5	T132M6	18
55	17,5	655	3,8	A_110_2_17.5	T132M6	25,5
55	52,9	641	0,8	A_70_3_52.9	T112A2	8,6
55	52,9	641	3,0	A_100_3_52.9	T112A2	18,5
55	52,9	644	0,8	A_70_3_52.9	T100B2	8,6
55	52,9	644	3,0	A_100_3_52.9	T100B2	18,5
55	26,1	658	2,4	A_90_2_26.1	T112A4	18
55	17,6	659	2,9	A_100_2_17.6	T132M6	23

n_2 min^{-1}	ir	T2 Nm	FS'			4 kW	Ptn kW
55	17,7	662	4,5	A_120_2_17.7	T132M6	33
55	26,1	662	2,4	A_90_2_26.1	T100BL4	18
54	17,8	666	0,9	A_70_2_17.8	T132M6	12
54	26,6	670	0,8	A_70_2_26.6	T112A4	12
54	8,7	672	1,2	A_80_2_8.7	T160L12	15
54	26,6	675	0,8	A_70_2_26.6	T100BL4	12
54	18,1	677	1,4	A_80_2_18.1	T132M6	15
53	27	681	4,4	A_120_2_27	T112A4	33
53	55,1	668	1,3	A_80_3_55.1	T112A2	10,7
53	55,1	670	1,3	A_80_3_55.1	T100B2	10,7
53	27	685	4,4	A_120_2_27	T100BL4	33
53	55,5	673	3,5	A_110_3_55.5	T112A2	19,5
53	55,6	689	1,5	A_90_2_55.6	T112A2	18
53	55,5	675	3,5	A_110_3_55.5	T100B2	19,5
53	27,4	676	3,7	A_110_3_27.4	T112A4	19,5
53	55,6	691	1,5	A_90_2_55.6	T100B2	18
52	27,4	681	3,7	A_110_3_27.4	T100BL4	19,5
52	27,6	696	3,7	A_110_2_27.6	T112A4	25,5
52	27,6	700	3,7	A_110_2_27.6	T100BL4	25,5
52	56,7	687	2,9	A_100_3_56.7	T112A2	18,5
52	56,7	690	2,9	A_100_3_56.7	T100B2	18,5
51	28	691	1,4	A_80_3_28	T112A4	10,7
51	57,1	692	4,0	A_120_3_57.1	T112A2	22,1
51	57,1	695	4,0	A_120_3_57.1	T100B2	22,1
51	28	696	1,4	A_80_3_28	T100BL4	10,7
51	28,3	713	2,7	A_100_2_28.3	T112A4	23
51	28,3	718	2,7	A_100_2_28.3	T100BL4	23
50	19,3	722	4,2	A_120_2_19.3	T132M6	33
50	28,7	723	2,2	A_90_2_28.7	T112A4	18
50	19,4	726	1,3	A_80_2_19.4	T132M6	15
50	28,8	711	2,5	A_90_3_28.8	T112A4	12,4
50	28,9	728	1,3	A_80_2_28.9	T112A4	15
50	28,7	728	2,2	A_90_2_28.7	T100BL4	18
50	28,9	728	4,1	A_120_2_28.9	T112A4	33
50	28,8	716	2,4	A_90_3_28.8	T100BL4	12,4
49	28,9	733	1,3	A_80_2_28.9	T100BL4	15
49	29,1	718	2,8	A_100_3_29.1	T112A4	18,5
49	28,9	733	4,1	A_120_2_28.9	T100BL4	33
49	29,3	738	0,8	A_70_2_29.3	T112A4	12
49	29,1	723	2,7	A_100_3_29.1	T100BL4	18,5
49	59,8	725	0,7	A_70_3_59.8	T112A2	8,6
49	19,8	741	3,4	A_110_2_19.8	T132M6	25,5
49	59,8	728	0,7	A_70_3_59.8	T100B2	8,6
49	29,3	743	0,8	A_70_2_29.3	T100BL4	12
49	60,1	729	5,3	A_140_3_60.1	T112A2	38,6
49	19,9	745	2,2	A_90_2_19.9	T132M6	18
49	19,9	745	2,6	A_100_2_19.9	T132M6	23
49	29,6	746	4,0	A_120_2_29.6	T112A4	33
49	60,1	731	5,3	A_140_3_60.1	T100B2	38,6
48	29,6	751	4,0	A_120_2_29.6	T100BL4	33
48	30,1	759	3,4	A_110_2_30.1	T112A4	25,5
48	30,3	764	2,5	A_100_2_30.3	T112A4	23
48	30,1	764	3,4	A_110_2_30.1	T100BL4	25,5
47	61,8	749	2,2	A_90_3_61.8	T112A2	12,4
47	61,8	749	3,1	A_110_3_61.8	T112A2	19,5
47	20,5	767	0,8	A_70_2_20.5	T132M6	12
47	61,8	752	2,2	A_90_3_61.8	T100B2	12,4
47	61,8	752	3,1	A_110_3_61.8	T100B2	19,5
47	30,3	769	2,5	A_100_2_30.3	T100BL4	23
47	62,2	754	3,8	A_120_3_62.2	T112A2	22,1
47	62,2	757	3,8	A_120_3_62.2	T100B2	22,1
47	62,7	777	1,3	A_90_2_62.7	T112A2	18
47	62,7	779	1,3	A_90_2_62.7	T100B2	18
46	21	786	3,8	A_120_2_21	T132M6	33
46	31,6	780	1,2	A_80_3_31.6	T112A4	10,7
46	21,3	797	2,1	A_90_2_21.3	T132M6	18
45	64,5	782	2,5	A_100_3_64.5	T112A2	18,5
45	31,8	802	1,2	A_80_2_31.8	T112A4	15
45	31,8	802	2,0	A_90_2_31.8	T112A4	18
45	64,5	785	2,5	A_100_3_64.5	T100B2	18,5
45	31,6	785	1,2	A_80_3_31.6	T100BL4	10,7
45	31,8	807	1,2	A_80_2_31.8	T100BL4	15
45	31,8	807	2,0	A_90_2_31.8	T100BL4	18
45	65,6	796	1,1	A_80_3_65.6	T112A2	10,7
45	65,6	795	2,9	A_110_3_65.6	T112A2	19,5
45	32,3	797	2,2	A_90_3_32.3	T112A4	12,4
45	65,6	798	1,1	A_80_3_65.6	T100B2	10,7
45	65,6	798	2,9	A_110_3_65.6	T100B2	19,5
45	21,8	816	2,8	A_110_2_21.8	T132M6	25,5
44	32,5	802	2,5	A_100_3_32.5	T112A4	18,5

1.7 - Motoréducteurs

n_2 min^{-1}	ir	T2 Nm	FS'	1	2-3	4 kW	Ptn kW
44	32,3	803	2,2	A_90_3_32.3		T100BL4	12,4
44	66,3	804	2,0	A_90_3_66.3		T112A2	12,4
44	66,3	807	2,0	A_90_3_66.3		T100B2	12,4
44	32,5	807	2,5	A_100_3_32.5		T100BL4	18,5
44	32,8	809	3,1	A_110_3_32.8		T112A4	19,5
44	22,1	827	3,6	A_120_2_22.1		T132M6	33
44	22,2	831	2,3	A_100_2_22.2		T132M6	23
44	32,8	815	3,1	A_110_3_32.8		T100BL4	19,5
44	33,1	834	2,9	A_110_2_33.1		T112A4	25,5
43	33,1	840	2,9	A_110_2_33.1		T100BL4	25,5
43	22,7	849	1,2	A_80_2_22.7		T132M6	15
43	33,7	849	3,5	A_120_2_33.7		T112A4	33
42	33,7	855	3,5	A_120_2_33.7		T100BL4	33
42	23,1	864	3,5	A_120_2_23.1		T132M6	33
42	34,3	846	2,1	A_90_3_34.3		T112A4	12,4
42	34,3	852	2,1	A_90_3_34.3		T100BL4	12,4
42	23,3	872	5,4	A_140_2_23.3		T132M6	45
41	34,8	877	1,1	A_80_2_34.8		T112A4	15
41	35	882	1,8	A_90_2_35		T112A4	18
41	23,6	883	2,2	A_90_2_23.6		T132M6	18
41	23,6	864	2,9	A_110_3_23.6		T132M6	19,5
41	34,8	883	1,1	A_80_2_34.8		T100BL4	15
41	35,1	885	2,7	A_110_2_35.1		T112A4	25,5
41	71,5	867	1,9	A_90_3_71.5		T112A2	12,4
41	35	888	1,8	A_90_2_35		T100BL4	18
41	71,5	870	1,9	A_90_3_71.5		T100B2	12,4
41	35,3	890	2,2	A_100_2_35.3		T112A4	23
41	35,1	891	2,7	A_110_2_35.1		T100BL4	25,5
41	72,3	877	2,7	A_110_3_72.3		T112A2	19,5
41	35,3	896	2,2	A_100_2_35.3		T100BL4	23
40	24	898	3,3	A_120_2_24		T132M6	33
40	72,3	880	2,7	A_110_3_72.3		T100B2	19,5
40	72,6	880	3,3	A_120_3_72.6		T112A2	22,1
40	35,7	881	1,1	A_80_3_35.7		T112A4	10,7
40	24,1	902	2,6	A_110_2_24.1		T132M6	25,5
40	72,6	883	3,3	A_120_3_72.6		T100B2	22,1
40	24,2	906	2,1	A_100_2_24.2		T132M6	23
40	35,7	887	1,1	A_80_3_35.7		T100BL4	10,7
40	36,1	891	2,8	A_110_3_36.1		T112A4	19,5
40	73,6	892	2,2	A_100_3_73.6		T112A2	18,5
40	73,6	896	2,2	A_100_3_73.6		T100B2	18,5
40	73,9	896	4,3	A_140_3_73.9		T112A2	38,6
40	36,1	897	2,8	A_110_3_36.1		T100BL4	19,5
40	36,4	898	2,2	A_100_3_36.4		T112A4	18,5
40	73,9	899	4,3	A_140_3_73.9		T100B2	38,6
39	36,4	904	2,2	A_100_3_36.4		T100BL4	18,5
39	24,9	932	1,1	A_80_2_24.9		T132M6	15
39	37	932	3,2	A_120_2_37		T112A4	33
39	75,3	913	1,8	A_90_3_75.3		T112A2	12,4
39	75,3	916	1,8	A_90_3_75.3		T100B2	12,4
39	37	939	3,2	A_120_2_37		T100BL4	33
39	76	921	0,9	A_80_3_76		T112A2	10,7
38	76	925	0,9	A_80_3_76		T100B2	10,7
38	77,3	937	1,7	A_90_3_77.3		T112A2	12,4
38	77,5	940	2,5	A_110_3_77.5		T112A2	19,5
38	77,3	941	1,7	A_90_3_77.3		T100B2	12,4
38	77,7	942	3,1	A_120_3_77.7		T112A2	22,1
38	77,5	943	2,5	A_110_3_77.5		T100B2	19,5
38	38,3	965	1,7	A_90_2_38.3		T112A4	18
38	38,3	965	2,0	A_100_2_38.3		T112A4	23
38	77,7	945	3,1	A_120_3_77.7		T100B2	22,1
37	38,3	972	1,7	A_90_2_38.3		T100BL4	18
37	38,3	972	2,0	A_100_2_38.3		T100BL4	23
37	38,7	975	2,5	A_110_2_38.7		T112A4	25,5
37	26,1	977	1,8	A_90_2_26.1		T132M6	18
37	78,9	957	2,1	A_100_3_78.9		T112A2	18,5
37	78,9	960	2,1	A_100_3_78.9		T100B2	18,5
37	38,7	982	2,4	A_110_2_38.7		T100BL4	25,5
37	80,1	971	4,0	A_140_3_80.1		T112A2	38,6
36	80,1	975	4,0	A_140_3_80.1		T100B2	38,6
36	81,4	987	2,5	A_110_3_81.4		T112A2	19,5
36	27	1010	3,0	A_120_2_27		T132M6	33
36	40,1	1011	0,9	A_80_2_40.1		T112A4	15
36	40,1	1011	1,1	A_90_2_40.1		T112A4	18
36	81,4	990	2,5	A_110_3_81.4		T100B2	19,5
36	40,3	994	1,0	A_80_3_40.3		T112A4	10,7
36	40,1	1018	0,9	A_80_2_40.1		T100BL4	15
36	40,1	1018	1,1	A_90_2_40.1		T100BL4	18
36	82,2	997	0,9	A_80_3_82.2		T112A2	10,7
36	82,2	997	3,1	A_120_3_82.2		T112A2	22,1

1.7 - Motorreductores

1.7 - Motorredutores

n_2 min^{-1}	ir	T2 Nm	FS'	1	2-3	4 kW	Ptn kW
36	82,2	1000	0,9	A_80_3_82.2		T100B2	10,7
36	82,2	1000	3,0	A_120_3_82.2		T100B2	22,1
35	40,3	1001	1,0	A_80_3_40.3		T100BL4	10,7
35	40,6	1002	2,0	A_100_3_40.6		T112A4	18,5
35	27,4	1004	2,5	A_110_3_27.4		T132M6	19,5
35	27,4	1025	4,6	A_140_2_27.4		T132M6	45
35	40,7	1004	3,3	A_120_3_40.7		T112A4	22,1
35	40,6	1009	2,0	A_100_3_40.6		T100BL4	18,5
35	27,6	1033	2,5	A_110_2_27.6		T132M6	25,5
35	40,7	1011	3,3	A_120_3_40.7		T100BL4	22,1
34	41,9	1056	2,3	A_110_2_41.9		T112A4	25,5
34	42	1036	2,4	A_110_3_42		T112A4	19,5
34	28,3	1059	1,8	A_100_2_28.3		T132M6	23
34	41,9	1063	2,3	A_110_2_41.9		T100BL4	25,5
34	86	1043	1,6	A_90_3_86		T112A2	12,4
34	42	1043	2,4	A_110_3_42		T100BL4	19,5
34	86	1046	1,5	A_90_3_86		T100B2	12,4
34	28,7	1074	1,6	A_90_2_28.7		T132M6	18
34	42,9	1058	1,7	A_90_3_42.9		T112A4	12,4
34	28,9	1081	0,9	A_80_2_28.9		T132M6	15
34	28,9	1081	2,8	A_120_2_28.9		T132M6	33
33	42,9	1066	1,6	A_90_3_42.9		T100BL4	12,4
33	29,1	1066	1,9	A_100_3_29.1		T132M6	18,5
33	88,2	1069	2,3	A_110_3_88.2		T112A2	19,5
33	88,2	1073	2,3	A_110_3_88.2		T100B2	19,5
33	29,6	1107	2,7	A_120_2_29.6		T132M6	33
33	44	1085	0,9	A_80_3_44		T112A4	10,7
33	44,2	1114	1,5	A_90_2_44.2		T112A4	18
33	90	1091	0,8	A_80_3_90		T112A2	10,7
33	44	1093	0,9	A_80_3_44		T100BL4	10,7
32	90	1095	0,8	A_80_3_90		T100B2	10,7
32	44,2	1122	1,5	A_90_2_44.2		T100BL4	18
32	30	1123	4,2	A_140_2_30		T132M6	45
32	90,7	1100	2,8	A_120_3_90.7		T112A2	22,1
32	30,1	1126	2,3	A_110_2_30.1		T132M6	25,5
32	90,7	1104	2,8	A_120_3_90.7		T100B2	22,1
32	30,3	1134	1,7	A_100_2_30.3		T132M6	23
32	45,2	1139	0,8	A_80_2_45.2		T112A4	15
32	45,2	1115	1,8	A_100_3_45.2		T112A4	18,5
32	92	1116	1,8	A_100_3_92		T112A2	18,5
32	92,2	1118	1,4	A_90_3_92.2		T112A2	12,4
32	92	1119	1,8	A_100_3_92		T100B2	18,5
32	92,2	1122	1,4	A_90_3_92.2		T100B2	12,4
32	45,2	1147	0,8	A_80_2_45.2		T100BL4	15
32	45,2	1123	1,8	A_100_3_45.2		T100BL4	18,5
32	45,7	1127	2,9	A_120_3_45.7		T112A4	22,1
31	45,7	1135	2,9	A_120_3_45.7		T100BL4	22,1
31	94,3	1143	3,4	A_140_3_94.3		T112A2	38,6
31	46,4	1169	2,0	A_110_2_46.4		T112A4	25,5
31	94,3	1147	3,4	A_140_3_94.3		T100B2	38,6
31	94,9	1151	2,1	A_110_3_94.9		T112A2	19,5
31	46,4	1178	2,0	A_110_2_46.4		T100BL4	25,5
31	94,9	1155	2,1	A_110_3_94.9		T100B2	19,5
31	47,1	1162	2,2	A_110_3_47.1		T112A4	19,5
31	47,1	1162	3,7	A_140_3_47.1		T112A4	38,6
31	31,8	1190	0,9	A_80_2_31.8		T132M6	15
31	31,8	1190	1,5	A_90_2_31.8		T132M6	18
30	47,1	1170	2,2	A_110_3_47.1		T100BL4	19,5
30	47,1	1170	3,7	A_140_3_47.1		T100BL4	38,6
30	48,2	1189	1,5	A_90_3_48.2		T112A4	12,4
30	32,5	1190	1,7	A_100_3_32.5		T132M6	18,5
30	98,6	1195	1,7	A_100_3_98.6		T112A2	18,5
30	48,2	1197	1,5	A_90_3_48.2		T100BL4	12,4
30	98,6	1200	1,7	A_100_3_98.6		T100B2	18,5
30	32,8	1202	2,1	A_110_3_32.8		T132M6	19,5
29	33,1	1238	1,9	A_110_2_33.1		T132M6	25,5
29	100,1	1214	1,4	A_90_3_100.1		T112A2	12,4
29	100,1	1218	1,4	A_90_3_100.1		T100B2	12,4
29	100,7	1221	2,0	A_110_3_100.7		T112A2	19,5
29	100,7	1225	2,0	A_110_3_100.7		T100B2	19,5
29	49,8	1255	1,2	A_90_2_49.8		T112A4	18
29	33,7	1261	2,4	A_120_2_33.7		T132M6	33
29	49,8	1264	1,2	A_90_2_49.8		T100BL4	18
29	102,6	1244	2,6	A_120_3_102.6		T112A2	22,1
28	102,6	1248	2,5	A_120_3_102.6		T100B2	22,1
28	103,3	1253	3,1	A_140_3_103.3		T112A2	38,6
28	50,9	1256	0,8	A_80_3_50.9		T112A4	10,7
28	50,9	1256	2,6	A_120_3_50.9		T112A4	22,1
28	103,3	1257	3,1	A_140_3_103.3		T100B2	38,6
28	50,9	1265	0,8	A_80_3_50.9		T100BL4	10,7

1.7 - Motoréducteurs

1.7 - Motorreductores

1.7 - Motorredutores

n_2 min^{-1}	ir	T2 Nm	FS'			4 kW	Ptn kW
28	50,9	1265	2,6	A_120_3_50.9	T100BL4	22,1
28	34,8	1302	0,8	A_80_2_34.8	T132M6	15
28	51,8	1278	2,0	A_110_3_51.8	T112A4	19,5
28	35	1310	1,3	A_90_2_35	T132M6	18
28	35,1	1313	1,8	A_110_2_35.1	T132M6	25,5
28	51,8	1287	2,0	A_110_3_51.8	T100BL4	19,5
28	52,3	1291	1,4	A_90_3_52.3	T112A4	12,4
27	35,3	1321	1,5	A_100_2_35.3	T132M6	23
27	106,8	1295	1,3	A_90_3_106.8	T112A2	12,4
27	106,8	1300	1,3	A_90_3_106.8	T100B2	12,4
27	52,3	1299	1,3	A_90_3_52.3	T100BL4	12,4
27	52,9	1305	1,5	A_100_3_52.9	T112A4	18,5
27	107,9	1309	1,9	A_110_3_107.9	T112A2	19,5
27	107,9	1313	1,9	A_110_3_107.9	T100B2	19,5
27	52,9	1314	1,5	A_100_3_52.9	T100BL4	18,5
27	36,1	1322	1,9	A_110_3_36.1	T132M6	19,5
27	36,4	1333	1,5	A_100_3_36.4	T132M6	18,5
27	36,5	1365	3,4	A_140_2_36.5	T132M6	45
26	110,6	1341	2,9	A_140_3_110.6	T112A2	38,6
26	110,6	1346	2,9	A_140_3_110.6	T100B2	38,6
26	37	1384	2,2	A_120_2_37	T132M6	33
26	55,1	1360	0,7	A_80_3_55.1	T112A4	10,7
26	55,1	1369	0,7	A_80_3_55.1	T100BL4	10,7
26	55,5	1369	1,9	A_110_3_55.5	T112A4	19,5
26	55,6	1401	0,8	A_90_2_55.6	T112A4	18
26	55,5	1379	1,9	A_110_3_55.5	T100BL4	19,5
26	55,6	1411	0,8	A_90_2_55.6	T100BL4	18
26	114,4	1387	2,3	A_120_3_114.4	T112A2	22,1
26	114,4	1392	2,3	A_120_3_114.4	T100B2	22,1
25	56,7	1399	1,4	A_100_3_56.7	T112A4	18,5
25	115,4	1399	1,2	A_90_3_115.4	T112A2	12,4
25	38,3	1433	1,3	A_90_2_38.3	T132M6	18
25	38,3	1433	1,3	A_100_2_38.3	T132M6	23
25	115,7	1403	1,7	A_110_3_115.7	T112A2	19,5
25	115,4	1404	1,2	A_90_3_115.4	T100B2	12,4
25	115,7	1408	1,7	A_110_3_115.7	T100B2	19,5
25	56,7	1409	1,4	A_100_3_56.7	T100BL4	18,5
25	57,1	1409	2,3	A_120_3_57.1	T112A4	22,1
25	38,7	1448	1,7	A_110_2_38.7	T132M6	25,5
25	57,1	1419	2,3	A_120_3_57.1	T100BL4	22,1
25	117,8	1429	1,4	A_100_3_117.8	T112A2	18,5
25	117,8	1433	1,4	A_100_3_117.8	T100B2	18,5
24	119,9	1454	2,7	A_140_3_119.9	T112A2	38,6
24	119,9	1459	2,7	A_140_3_119.9	T100B2	38,6
24	40,1	1500	0,8	A_90_2_40.1	T132M6	18
24	60,1	1483	2,9	A_140_3_60.1	T112A4	38,6
24	40,6	1487	1,3	A_100_3_40.6	T132M6	18,5
24	40,7	1491	2,2	A_120_3_40.7	T132M6	22,1
24	60,1	1493	2,9	A_140_3_60.1	T100BL4	38,6
23	124,9	1514	2,2	A_120_3_124.9	T112A2	22,1
23	124,9	1520	2,2	A_120_3_124.9	T100B2	22,1
23	61,8	1525	1,2	A_90_3_61.8	T112A4	12,4
23	61,8	1525	1,7	A_110_3_61.8	T112A4	19,5
23	125,8	1525	2,5	A_140_3_125.8	T112A2	38,6
23	125,8	1531	2,5	A_140_3_125.8	T100B2	38,6
23	126,4	1533	1,1	A_90_3_126.4	T112A2	12,4
23	41,9	1568	1,5	A_110_2_41.9	T132M6	25,5
23	62,2	1535	2,2	A_120_3_62.2	T112A4	22,1
23	61,8	1535	1,2	A_90_3_61.8	T100BL4	12,4
23	61,8	1535	1,7	A_110_3_61.8	T100BL4	19,5
23	126,4	1538	1,1	A_90_3_126.4	T100B2	12,4
23	42	1538	1,6	A_110_3_42	T132M6	19,5
23	127,2	1543	1,6	A_110_3_127.2	T112A2	19,5
23	62,2	1545	2,1	A_120_3_62.2	T100BL4	22,1
23	62,7	1580	0,7	A_90_2_62.7	T112A4	18
23	127,2	1547	1,6	A_110_3_127.2	T100B2	19,5
23	62,7	1591	0,7	A_90_2_62.7	T100BL4	18
23	129,5	1570	1,3	A_100_3_129.5	T112A2	18,5
23	129,5	1575	1,3	A_100_3_129.5	T100B2	18,5
22	64,5	1591	1,2	A_100_3_64.5	T112A4	18,5
22	64,5	1602	1,2	A_100_3_64.5	T100BL4	18,5
22	44,2	1653	1,1	A_90_2_44.2	T132M6	18
22	65,6	1618	1,6	A_110_3_65.6	T112A4	19,5
22	65,6	1630	1,6	A_110_3_65.6	T100BL4	19,5
22	66,3	1636	1,1	A_90_3_66.3	T112A4	12,4
22	135	1637	1,0	A_90_3_135	T112A2	12,4
22	135	1642	1,0	A_90_3_135	T100B2	12,4
22	66,3	1647	1,1	A_90_3_66.3	T100BL4	12,4
21	45,2	1656	1,2	A_100_3_45.2	T132M6	18,5
21	45,7	1673	2,0	A_120_3_45.7	T132M6	22,1

n_2 min^{-1}	ir	T2 Nm	FS'			4 kW	Ptn kW
21	46	1721	2,7	A_140_2_46	T132M6	45
21	139,2	1688	1,4	A_110_3_139.2	T112A2	19,5
21	139,2	1693	1,4	A_110_3_139.2	T100B2	19,5
21	46,4	1736	1,3	A_110_2_46.4	T132M6	25,5
21	141,1	1711	2,3	A_140_3_141.1	T112A2	38,6
21	141,1	1717	2,3	A_140_3_141.1	T100B2	38,6
21	47,1	1725	1,5	A_110_3_47.1	T132M6	19,5
21	47,1	1725	2,7	A_140_3_47.1	T132M6	38,6
21	142,9	1733	1,9	A_120_3_142.9	T112A2	22,1
20	142,9	1739	1,9	A_120_3_142.9	T100B2	22,1
20	145,3	1761	1,4	A_110_3_145.3	T112A2	19,5
20	71,5	1764	1,0	A_90_3_71.5	T112A4	12,4
20	145,3	1768	1,4	A_110_3_145.3	T100B2	19,5
20	71,5	1777	1,0	A_90_3_71.5	T100BL4	12,4
19,9	72,3	1784	1,5	A_110_3_72.3	T112A4	19,5
19,9	147,2	1785	1,1	A_100_3_147.2	T112A2	18,5
19,8	147,2	1791	1,1	A_100_3_147.2	T100B2	18,5
19,8	72,6	1792	1,8	A_120_3_72.6	T112A4	22,1
19,8	72,3	1796	1,4	A_110_3_72.3	T100BL4	19,5
19,7	72,6	1803	1,8	A_120_3_72.6	T100BL4	22,1
19,6	149,4	1811	0,9	A_90_3_149.4	T112A2	13,4
19,6	73,6	1815	1,1	A_100_3_73.6	T112A4	18,5
19,5	149,4	1818	0,9	A_90_3_149.4	T100B2	13,4
19,5	73,9	1823	2,4	A_140_3_73.9	T112A4	38,6
19,5	49,8	1863	0,9	A_90_2_49.8	T132M6	18
19,4	73,6	1828	1,1	A_100_3_73.6	T100BL4	18,5
19,4	73,9	1836	2,3	A_140_3_73.9	T100BL4	38,6
19,1	75,3	1858	1,0	A_90_3_75.3	T112A4	12,4
19,1	50,9	1864	1,8	A_120_3_50.9	T132M6	22,1
19,0	154,1	1869	1,3	A_110_3_154.1	T112A2	19,5
19,0	75,3	1871	1,0	A_90_3_75.3	T100BL4	12,4
19,0	154,1	1875	1,3	A_110_3_154.1	T100B2	19,5
19,0	154,6	1875	2,1	A_140_3_154.6	T112A2	38,6
18,9	154,6	1881	2,1	A_140_3_154.6	T100B2	38,6
18,8	156	1892	1,7	A_120_3_156	T112A2	22,1
18,7	51,8	1897	1,4	A_110_3_51.8	T132M6	19,5
18,7	156	1898	1,7	A_120_3_156	T100B2	22,1
18,6	77,3	1907	0,9	A_90_3_77.3	T112A4	12,4
18,6	77,5	1912	1,4	A_110_3_77.5	T112A4	19,5
18,5	77,7	1917	1,7	A_120_3_77.7	T112A4	22,1
18,5	77,3	1921	0,9	A_90_3_77.3	T100BL4	12,4
18,5	77,5	1926	1,4	A_110_3_77.5	T100BL4	19,5
18,4	77,7	1931	1,7	A_120_3_77.7	T100BL4	22,1
18,3	52,9	1937	1,0	A_100_3_52.9	T132M6	18,5
18,3	78,9	1947	1,0	A_100_3_78.9	T112A4	18,5
18,2	161,1	1953	1,3	A_110_3_161.1	T112A2	19,5
18,1	161,1	1960	1,3	A_110_3_161.1	T100B2	19,5
18,1	78,9	1961	1,0	A_100_3_78.9	T100BL4	18,5
18,1	161,8	1962	1,0	A_100_3_161.8	T112A2	18,5
18,1	161,8	1968	1,0	A_100_3_161.8	T100B2	18,5
18,0	80,1	1976	2,2	A_140_3_80.1	T112A4	38,6
17,9	80,1	1990	2,2	A_140_3_80.1	T100BL4	38,6
17,8	164,5	1995	0,9	A_90_3_164.5	T112A2	12,4
17,8	164,5	2002	0,9	A_90_3_164.5	T100B2	12,4
17,7	81,4	2008	1,3	A_110_3_81.4	T112A4	19,5
17,6	81,4	2022	1,3	A_110_3_81.4	T100BL4	19,5
17,5	82,2	2028	1,6	A_120_3_82.2	T112A4	22,1
17,5	55,5	2032	1,3	A_110_3_55.5	T132M6	19,5
17,4	82,2	2042	1,6	A_120_3_82.2	T100BL4	22,1
17,4	168,7	2045	1,9	A_140_3_168.7	T112A2	38,6
17,3	168,7	2052	1,9	A_140_3_168.7	T100B2	38,6
17,1	56,7	2076	1,0	A_100_3_56.7	T132M6	18,5
17,0	57,1	2091	1,6	A_120_3_57.1	T132M6	22,1
16,7	86	2122	0,8	A_90_3_86	T112A4	12,4
16,7	175,7	2130	1,6	A_120_3_175.7	T112A2	22,1
16,6	86	2137	0,8	A_90_3_86	T100BL4	12,4
16,6	175,7	2138	1,5	A_120_3_175.7	T100B2	22,1
16,5	177,1	2148	0,9	A_100_3_177.1	T112A2	18,5
16,5	177,1	2148	1,2	A_110_3_177.1	T112A2	19,5
16,5	177,1	2155	0,9	A_100_3_177.1	T100B2	18,5
16,5	177,1	2154	1,2	A_110_3_177.1	T100B2	19,5
16,3	88,2	2176	1,2	A_110_3_88.2	T112A4	19,5
16,2	88,2	2192	1,2	A_110_3_88.2	T100BL4	19,5
16,1	60,1	2201	2,1	A_140_3_60.1	T132M6	38,6
16,1	182	2207	1,5	A_120_3_182	T112A2	22,1
16,0	182	2215	1,5	A_120_3_182	T100B2	22,1
15,9	90,7	2237	1,5	A_120_3_90.7	T112A4	22,1
15,8	90,7	2253	1,5	A_120_3_90.7	T100BL4	22,1
15,7	61,8	2263	1,1	A_110_3_61.8	T132M6	19,5
15,7	92	2270	0,9	A_100_3_92	T112A4	18,5

1.7 - Motoréducteurs

1.7 - Motorreductores

1.7 - Motorredutores

n_2 min^{-1}	ir	T2 Nm	FS'			4 kW	Ptn kW
15,6	92,2	2274	0,8	A_90_3_92.2	T112A4		12,4
15,6	62,2	2279	1,4	A_120_3_62.2	T132M6		22,1
15,6	188,3	2283	1,7	A_140_3_188.3	T112A2		38,6
15,5	188,6	2286	0,8	A_90_3_188.6	T112A2		12,4
15,5	92	2286	0,9	A_100_3_92	T100BL4		18,5
15,5	92,2	2291	0,8	A_90_3_92.2	T100BL4		12,4
15,5	188,3	2291	1,7	A_140_3_188.3	T100B2		38,6
15,5	188,6	2295	0,8	A_90_3_188.6	T100B2		12,4
15,3	94,3	2327	1,8	A_140_3_94.3	T112A4		38,6
15,2	94,9	2342	1,2	A_110_3_94.9	T112A4		19,5
15,2	94,3	2343	1,8	A_140_3_94.3	T100BL4		38,6
15,1	193,8	2350	1,1	A_110_3_193.8	T112A2		19,5
15,1	193,8	2357	1,1	A_110_3_193.8	T100B2		19,5
15,1	94,9	2358	1,1	A_110_3_94.9	T100BL4		19,5
15,0	64,5	2362	0,8	A_100_3_64.5	T132M6		18,5
14,9	197,1	2389	1,4	A_120_3_197.1	T112A2		22,1
14,8	197,1	2399	1,4	A_120_3_197.1	T100B2		22,1
14,8	65,6	2402	1,1	A_110_3_65.6	T132M6		19,5
14,8	198,5	2407	1,6	A_140_3_198.5	T112A2		38,6
14,7	198,5	2415	1,6	A_140_3_198.5	T100B2		38,6
14,6	98,6	2433	0,8	A_100_3_98.6	T112A4		18,5
14,5	98,6	2450	0,8	A_100_3_98.6	T100BL4		18,5
14,4	100,1	2469	0,7	A_90_3_100.1	T112A4		12,4
14,4	204,2	2476	0,8	A_100_3_204.2	T112A2		18,5
14,3	204,2	2484	0,8	A_100_3_204.2	T100B2		18,5
14,3	100,7	2485	1,1	A_110_3_100.7	T112A4		19,5
14,3	100,1	2486	0,7	A_90_3_100.1	T100BL4		12,4
14,3	205	2486	1,3	A_120_3_205	T112A2		22,1
14,2	205	2495	1,3	A_120_3_205	T100B2		22,1
14,2	100,7	2502	1,1	A_110_3_100.7	T100BL4		19,5
14,0	102,6	2530	1,3	A_120_3_102.6	T112A4		22,1
13,9	102,6	2548	1,3	A_120_3_102.6	T100BL4		22,1
13,9	103,3	2549	1,7	A_140_3_103.3	T112A4		38,6
13,8	103,3	2567	1,7	A_140_3_103.3	T100BL4		38,6
13,7	214,6	2603	1,0	A_110_3_214.6	T112A2		19,5
13,6	214,6	2610	1,0	A_110_3_214.6	T100B2		19,5
13,5	106,8	2635	0,7	A_90_3_106.8	T112A4		12,4
13,5	217,5	2638	1,5	A_140_3_217.5	T112A2		38,6
13,4	217,5	2645	1,5	A_140_3_217.5	T100B2		38,6
13,4	72,3	2647	1,0	A_110_3_72.3	T132M6		19,5
13,4	72,6	2659	1,2	A_120_3_72.6	T132M6		22,1
13,4	107,9	2661	1,0	A_110_3_107.9	T112A4		19,5
13,3	107,9	2681	1,0	A_110_3_107.9	T100BL4		19,5
13,2	222	2691	1,2	A_120_3_222	T112A2		22,1
13,2	73,6	2695	0,7	A_100_3_73.6	T132M6		18,5
13,2	222	2702	1,2	A_120_3_222	T100B2		22,1
13,1	73,9	2706	1,7	A_140_3_73.9	T132M6		38,6
13,0	110,6	2728	1,6	A_140_3_110.6	T112A4		38,6
13,0	226,3	2744	0,9	A_110_3_223.6	T112A2		19,5
12,9	110,6	2748	1,6	A_140_3_110.6	T100BL4		38,6
12,9	226,3	2754	0,9	A_110_3_223.6	T100B2		19,5
12,7	230,2	2791	0,7	A_100_3_230.2	T112A2		18,5
12,7	230,2	2802	0,7	A_100_3_230.2	T100B2		18,5
12,6	114,4	2822	1,2	A_120_3_114.4	T112A4		22,1
12,5	77,5	2838	0,9	A_110_3_77.5	T132M6		19,5
12,5	114,4	2842	1,2	A_120_3_114.4	T100BL4		22,1
12,5	77,7	2847	1,2	A_120_3_77.7	T132M6		22,1
12,5	115,7	2853	0,9	A_110_3_115.7	T112A4		19,5
12,4	115,7	2875	0,9	A_110_3_115.7	T100BL4		19,5
12,1	80,1	2934	1,6	A_140_3_80.1	T132M6		38,6
12,0	119,9	2958	1,5	A_140_3_119.9	T112A4		38,6
11,9	119,9	2978	1,4	A_140_3_119.9	T100BL4		38,6
11,9	81,4	2980	0,9	A_110_3_81.4	T132M6		19,5
11,8	82,2	3011	1,1	A_120_3_82.2	T132M6		22,1
11,7	250,6	3039	0,8	A_110_3_247.5	T112A2		19,5
11,7	250,6	3049	0,8	A_110_3_247.5	T100B2		19,5
11,5	124,9	3081	1,1	A_120_3_124.9	T112A4		22,1
11,5	124,9	3103	1,1	A_120_3_124.9	T100BL4		22,1
11,5	256	3103	1,1	A_120_3_256	T112A2		22,1
11,5	125,8	3103	1,4	A_140_3_125.8	T112A4		38,6
11,4	256	3114	1,1	A_120_3_256	T100B2		22,1
11,4	125,8	3124	1,4	A_140_3_125.8	T100BL4		38,6
11,3	127,2	3139	0,9	A_110_3_127.2	T112A4		19,5
11,2	127,2	3161	0,9	A_110_3_127.2	T100BL4		19,5
11,1	264,8	3212	1,2	A_140_3_264.8	T112A2		38,6
11,0	264,8	3221	1,2	A_140_3_264.8	T100B2		38,6
11,0	88,2	3230	0,8	A_110_3_88.2	T132M6		19,5
10,7	90,7	3323	1,0	A_120_3_90.7	T132M6		22,1
10,6	277,3	3361	1,0	A_120_3_277.3	T112A2		22,1
10,5	277,3	3373	1,0	A_120_3_277.3	T100B2		22,1
10,5	279	3384	0,7	A_110_3_279	T112A2		19,5
10,5	279	3393	0,7	A_110_3_279	T100B2		19,5
10,3	139,2	3436	0,8	A_110_3_139.2	T112A4		19,5
10,3	94,3	3452	1,4	A_140_3_94.3	T132M6		38,6
10,3	139,2	3459	0,8	A_110_3_139.2	T100BL4		19,5
10,2	94,9	3476	0,8	A_110_3_94.9	T132M6		19,5
10,2	141,1	3480	1,2	A_140_3_141.1	T112A4		38,6
10,1	141,1	3507	1,2	A_140_3_141.1	T100BL4		38,6
10,1	142,9	3525	0,9	A_120_3_142.9	T112A4		22,1
10,0	142,9	3549	0,9	A_120_3_142.9	T100BL4		22,1
9,9	145,3	3585	0,8	A_110_3_145.3	T112A4		19,5
9,8	145,3	3611	0,7	A_110_3_145.3	T100BL4		19,5
9,6	100,7	3689	0,7	A_110_3_100.7	T132M6		19,5
9,5	102,6	3760	0,9	A_120_3_102.6	T132M6		22,1
9,4	103,3	3784	1,2	A_140_3_103.3	T132M6		38,6
9,3	154,1	3803	0,7	A_110_3_154.1	T112A4		19,5
9,3	154,6	3816	1,1	A_140_3_154.6	T112A4		38,6
9,3	154,1	3828	0,7	A_110_3_154.1	T100BL4		19,5
9,3	154,6	3841	1,1	A_140_3_154.6	T100BL4		38,6
9,2	156	3850	0,9	A_120_3_156	T112A4		22,1
9,2	156	3874	0,9	A_120_3_156	T100BL4		22,1
8,9	161,1	3974	0,7	A_110_3_161.1	T112A4		19,5
8,9	161,1	4000	0,7	A_110_3_161.1	T100BL4		19,5
8,8	110,6	4051	1,2	A_140_3_110.6	T132M6		38,6
8,5	168,7	4160	1,0	A_140_3_168.7	T112A4		38,6
8,5	114,4	4189	0,8	A_120_3_114.4	T132M6		22,1
8,5	168,7	4189	1,0	A_140_3_168.7	T100BL4		38,6
8,2	175,7	4332	0,8	A_120_3_175.7	T112A4		22,1
8,1	175,7	4365	0,8	A_120_3_175.7	T100BL4		22,1
8,1	119,9	4391	1,1	A_140_3_119.9	T132M6		38,6
7,9	182	4491	0,7	A_120_3_182	T112A4		22,1
7,9	182	4521	0,7	A_120_3_182	T100BL4		22,1
7,8	124,9	4572	0,7	A_120_3_124.9	T132M6		22,1
7,7	125,8	4607	1,0	A_140_3_125.8	T132M6		38,6
7,7	188,3	4644	0,9	A_140_3_188.3	T112A4		38,6
7,6	188,3	4680	0,9	A_140_3_188.3	T100BL4		38,6
7,3	198,5	4900	0,9	A_140_3_198.5	T112A4		38,6
7,2	198,5	4934	0,9	A_140_3_198.5	T100BL4		38,6
6,9	141,1	5171	0,9	A_140_3_141.1	T132M6		38,6
6,6	217,5	5367	0,8	A_140_3_217.5	T112A4		38,6
6,6	217,5	5407	0,8	A_140_3_217.5	T100BL4		38,6
6,3	154,6	5667	0,8	A_140_3_154.6	T132M6		38,6
5,8	168,7	6179	0,8	A_140_3_168.7	T132M6		38,6

1.7 - Motoréducteurs

1.7 - Motorreductores

1.7 - Motorredutores

n_2 min^{-1}	ir	T2 Nm	FS'		5.5 kW	Ptn kW
2496	1,17	20	1,5	A_40_1_1.17	T112B2	5,5
2336	1,25	22	2,5	A_50_1_1.25	T112B2	6,5
2237	1,31	23	5,7	A_60_1_1.31	T132S2	9
2229	1,31	23	5,7	A_60_1_1.31	T112B2	9
2123	1,38	24	11,3	A_80_1_1.38	T132S2	14
2116	1,38	24	11,2	A_80_1_1.38	T112B2	14
1921	1,52	27	1,3	A_40_1_1.52	T112B2	5,5
1909	1,53	27	2,4	A_50_1_1.53	T112B2	6,5
1787	1,64	29	4,9	A_60_1_1.64	T132S2	9
1780	1,64	29	4,9	A_60_1_1.64	T112B2	9
1728	1,69	30	1,4	A_40_1_1.69	T112B2	5,5
1613	1,81	32	2,5	A_50_1_1.81	T112B2	6,5
1601	1,83	32	8,8	A_80_1_1.83	T132S2	14
1596	1,83	32	8,8	A_80_1_1.83	T112B2	14
1584	1,85	32	4,5	A_60_1_1.85	T132S2	9
1578	1,85	32	4,5	A_60_1_1.85	T112B2	9
1490	1,96	34	1,3	A_40_1_1.96	T112B2	5,5
1436	2,04	36	8,6	A_80_1_2.04	T132S2	14
1431	2,04	36	2,2	A_50_1_2.04	T112B2	6,5
1431	2,04	36	8,6	A_80_1_2.04	T112B2	14
1409	2,08	36	4,4	A_60_1_2.08	T132S2	9
1404	2,08	36	4,4	A_60_1_2.08	T112B2	9
1309	2,23	39	1,3	A_40_1_2.23	T112B2	5,5
1242	2,36	41	4,1	A_60_1_2.36	T132S2	9
1237	2,36	41	4,1	A_60_1_2.36	T112B2	9
1231	2,38	41	8,0	A_80_1_2.38	T132S2	14
1231	1,17	41	0,7	A_40_1_1.17	T112BL4	5,5
1227	1,19	42	6,3	A_80_1_1.19	T132S4	14
1227	2,38	42	7,9	A_80_1_2.38	T112B2	14
1210	1,19	42	6,2	A_80_1_1.19	T112BL4	14
1177	2,48	43	1,8	A_50_1_2.48	T112B2	6,5
1152	1,25	44	1,2	A_50_1_1.25	T112BL4	6,5
1145	2,55	45	1,1	A_40_1_2.55	T112B2	5,5
1132	1,29	45	10,7	A_100_1_1.29	T132S4	21
1127	2,6	44	5,1	A_60_2_2.6	T132S2	9,6
1127	2,6	44	10,8	A_80_2_2.6	T132S2	15
1123	2,6	44	2,4	A_50_2_2.6	T112B2	6,3
1123	2,6	44	5,1	A_60_2_2.6	T112B2	9,6
1123	2,6	44	10,7	A_80_2_2.6	T112B2	15
1116	1,29	46	10,5	A_100_1_1.29	T112BL4	21
1115	1,31	46	2,8	A_60_1_1.31	T132S4	9
1099	1,31	46	2,8	A_60_1_1.31	T112BL4	9
1093	2,68	47	7,1	A_80_1_2.68	T132S2	14
1090	2,68	47	7,1	A_80_1_2.68	T112B2	14
1085	2,7	47	3,6	A_60_1_2.7	T132S2	9
1081	2,7	47	3,6	A_60_1_2.7	T112B2	9
1058	1,38	48	5,6	A_80_1_1.38	T132S4	14
1043	1,38	49	5,5	A_80_1_1.38	T112BL4	14
1028	2,84	50	1,7	A_50_1_2.84	T112B2	6,5
1014	2,89	50	3,4	A_60_1_2.89	T132S2	9
1010	2,89	50	3,4	A_60_1_2.89	T112B2	9
1010	2,9	50	6,5	A_80_1_2.9	T132S2	14
1007	2,9	50	2,3	A_50_2_2.9	T112B2	6,3
1007	2,9	51	6,5	A_80_1_2.9	T112B2	14
990	2,96	52	11,7	A_100_1_2.96	T132S2	21
986	2,96	52	11,6	A_100_1_2.96	T112B2	21
954	3,06	53	1,7	A_50_1_3.06	T112B2	6,5
941	1,53	54	1,2	A_50_1_1.53	T112BL4	6,5
918	3,18	56	0,9	A_40_1_3.18	T112B2	5,5
890	1,64	57	2,4	A_60_1_1.64	T132S4	9
888	3,29	57	1,6	A_50_1_3.29	T112B2	6,5
883	3,32	58	5,7	A_80_1_3.32	T132S2	14
880	3,32	58	5,7	A_80_1_3.32	T112B2	14
878	1,64	58	2,4	A_60_1_1.64	T112BL4	9
875	3,35	58	2,9	A_60_1_3.35	T132S2	9
872	3,35	59	2,9	A_60_1_3.35	T112B2	9
849	3,45	60	10,0	A_100_1_3.45	T132S2	21
846	3,45	60	10,0	A_100_1_3.45	T112B2	21
823	3,56	62	5,3	A_80_1_3.56	T132S2	14
820	3,56	62	1,4	A_50_1_3.56	T112B2	6,5
820	3,56	62	5,3	A_80_1_3.56	T112B2	14
815	1,19	63	4,2	A_80_1_1.19	T132ML6	14
807	3,63	63	2,7	A_60_1_3.63	T132S2	9
804	3,63	63	2,7	A_60_1_3.63	T112B2	9
798	1,83	64	4,4	A_80_1_1.83	T132S4	14
796	1,81	64	1,2	A_50_1_1.81	T112BL4	6,5
792	3,7	63	3,8	A_60_2_3.7	T132S2	9,6
792	3,7	63	7,9	A_80_2_3.7	T132S2	15
789	1,85	65	2,2	A_60_1_1.85	T132S4	9
789	3,7	63	3,8	A_60_2_3.7	T112B2	9,6

n_2 min^{-1}	ir	T2 Nm	FS'		5.5 kW	Ptn kW
789	3,7	63	7,9	A_80_2_3.7	T112B2	15
787	1,83	65	4,3	A_80_1_1.83	T112BL4	14
783	3,73	65	0,8	A_40_1_3.73	T112B2	5,5
778	1,85	66	2,2	A_60_1_1.85	T112BL4	9
755	3,87	68	1,3	A_50_1_3.87	T112B2	6,5
753	1,94	68	7,2	A_100_1_1.94	T132S4	21
752	1,29	68	7,1	A_100_1_1.29	T132ML6	21
751	3,9	68	8,8	A_100_1_3.9	T132S2	21
749	3,9	68	8,8	A_100_1_3.9	T112B2	21
742	1,94	69	7,1	A_100_1_1.94	T112BL4	21
740	1,31	69	1,9	A_60_1_1.31	T132ML6	9
716	2,04	71	4,3	A_80_1_2.04	T132S4	14
706	2,04	72	1,1	A_50_1_2.04	T112BL4	6,5
706	2,04	72	4,2	A_80_1_2.04	T112BL4	14
703	1,38	73	3,7	A_80_1_1.38	T132ML6	14
702	2,08	73	2,2	A_60_1_2.08	T132S4	9
698	4,2	72	7,5	A_80_2_4.2	T132S2	15
695	4,2	72	7,5	A_80_2_4.2	T112B2	15
692	2,08	74	2,2	A_60_1_2.08	T112BL4	9
681	4,3	73	3,5	A_60_2_4.3	T132S2	9,6
679	4,3	74	2,5	A_55_2_4.3	T112B2	7
679	4,3	74	3,5	A_60_2_4.3	T112B2	9,6
673	2,17	76	7,9	A_100_1_2.17	T132S4	21
664	4,4	75	1,6	A_50_2_4.4	T112B2	6,3
664	2,17	77	7,8	A_100_1_2.17	T112BL4	21
651	4,5	77	4,2	A_70_2_4.5	T132S2	12
651	4,5	77	7,4	A_80_2_4.5	T132S2	15
649	4,5	77	4,2	A_70_2_4.5	T112B2	12
649	4,5	77	7,4	A_80_2_4.5	T112B2	15
637	4,6	78	3,5	A_60_2_4.6	T132S2	9,6
635	4,6	79	3,4	A_60_2_4.6	T112B2	9,6
625	4,69	82	2,1	A_60_1_4.69	T132S2	9
623	4,69	82	2,1	A_60_1_4.69	T112B2	9
619	2,36	82	2,1	A_60_1_2.36	T132S4	9
613	2,38	83	4,0	A_80_1_2.38	T132S4	14
612	4,79	83	4,0	A_80_1_4.79	T132S2	14
610	2,36	84	2,0	A_60_1_2.36	T112BL4	9
610	4,79	84	3,9	A_80_1_4.79	T112B2	14
605	2,38	84	3,9	A_80_1_2.38	T112BL4	14
591	1,64	86	1,6	A_60_1_1.64	T132ML6	9
581	2,48	88	0,9	A_50_1_2.48	T112BL4	6,5
575	5,08	89	0,8	A_50_1_5.08	T112B2	6,5
573	5,1	87	1,4	A_50_2_5.1	T112B2	6,3
567	5,17	90	1,8	A_60_1_5.17	T132S2	9
565	5,17	90	1,8	A_60_1_5.17	T112B2	9
562	2,6	89	2,8	A_60_2_2.6	T132S4	9,6
562	2,6	89	6,0	A_80_2_2.6	T132S4	15
554	2,6	90	1,3	A_50_2_2.6	T112BL4	6,3
554	2,6	90	2,8	A_60_2_2.6	T112BL4	9,6
554	2,6	90	5,9	A_80_2_2.6	T112BL4	15
552	5,31	92	3,6	A_80_1_5.31	T132S2	14
551	5,3	91	2,1	A_55_2_5.3	T112B2	7
550	5,31	93	3,6	A_80_1_5.31	T112B2	14
545	2,68	94	3,5	A_80_1_2.68	T132S4	14
541	2,7	94	1,8	A_60_1_2.7	T132S4	9
539	5,44	95	5,6	A_100_1_5.44	T132S2	21
537	2,68	95	3,5	A_80_1_2.68	T112BL4	14
537	5,44	95	5,6	A_100_1_5.44	T112B2	21
533	2,7	96	1,8	A_60_1_2.7	T112BL4	9
530	1,83	96	2,9	A_80_1_1.83	T132ML6	14
524	1,85	97	1,5	A_60_1_1.85	T132ML6	9
514	5,7	97	3,5	A_70_2_5.7	T132S2	12
512	5,7	97	3,5	A_70_2_5.7	T112B2	12
507	2,84	101	0,8	A_50_1_2.84	T112BL4	6,5
505	2,89	101	1,7	A_60_1_2.89	T132S4	9
503	5,8	99	1,0	A_45_2_5.8	T112B2	5
503	2,9	101	3,3	A_80_1_2.9	T132S4	14
503	5,83	101	3,3	A_80_1_5.83	T132S2	14
501	5,83	102	3,2	A_80_1_5.83	T112B2	14
500	1,94	102	4,8	A_100_1_1.94	T132ML6	21
498	2,89	102	1,7	A_60_1_2.89	T112BL4	9
497	2,9	101	1,2	A_50_2_2.9	T112BL4	6,3
497	2,9	103	3,2	A_80_1_2.9	T112BL4	14
495	5,92	103	1,4	A_60_1_5.92	T132S2	9
494	5,93	103	5,1	A_100_1_5.93	T132S2	21
493	5,92	103	1,4	A_60_1_5.92	T112B2	9
493	2,96	103	5,8	A_100_1_2.96	T132S4	21
492	5,93	104	5,1	A_100_1_5.93	T112B2	21
486	2,96	105	5,7	A_100_1_2.96	T112BL4	21
475	2,04	107	2,8	A_80_1_2.04	T132ML6	14

1.7 - Motoréducteurs

1.7 - Motorreductores

1.7 - Motorredutores

n_2 min^{-1}	ir	T2 Nm	FS'		5.5 kW	Ptn kW
471	6,2	106	2,0	A_55_2_6.2	T112B2	7
471	3,06	108	0,8	A_50_1_3.06	T112BL4	6,5
466	2,08	109	1,5	A_60_1_2.08	T132ML6	9
463	6,3	108	1,2	A_50_2_6.3	T112B2	6,3
459	6,38	111	3,0	A_80_1_6.38	T132S2	14
458	6,4	109	3,3	A_70_2_6.4	T132S2	12
458	6,38	111	3,0	A_80_1_6.38	T112B2	14
456	6,4	109	1,0	A_45_2_6.4	T112B2	5
456	6,4	109	3,3	A_70_2_6.4	T112B2	12
447	2,17	114	5,3	A_100_1_2.17	T132ML6	21
444	6,6	112	2,5	A_60_2_6.6	T132S2	9,6
442	6,6	113	2,5	A_60_2_6.6	T112B2	9,6
440	3,32	116	2,8	A_80_1_3.32	T132S4	14
438	3,29	116	0,8	A_50_1_3.29	T112BL4	6,5
437	6,7	114	5,2	A_80_2_6.7	T132S2	15
436	3,35	117	1,5	A_60_1_3.35	T132S4	9
436	6,7	115	5,2	A_80_2_6.7	T112B2	15
434	3,32	118	2,8	A_80_1_3.32	T112BL4	14
431	6,8	116	9,8	A_100_2_6.8	T132S2	23
430	3,35	119	1,4	A_60_1_3.35	T112BL4	9
429	6,8	116	1,7	A_55_2_6.8	T112B2	7
429	6,8	116	9,8	A_100_2_6.8	T112B2	23
429	6,83	119	1,1	A_60_1_6.83	T132S2	9
428	6,83	119	1,0	A_60_1_6.83	T112B2	9
423	6,92	120	3,8	A_100_1_6.92	T132S2	21
423	3,45	120	5,0	A_100_1_3.45	T132S4	21
422	6,92	121	3,8	A_100_1_6.92	T112B2	21
417	3,45	122	4,9	A_100_1_3.45	T112BL4	21
417	7	120	1,8	A_55_2_7	T112B2	7
411	2,36	124	1,4	A_60_1_2.36	T132ML6	9
410	3,56	124	2,7	A_80_1_3.56	T132S4	14
408	2,38	125	2,6	A_80_1_2.38	T132ML6	14
407	7,2	123	3,1	A_70_2_7.2	T132S2	12
406	7,2	123	3,1	A_70_2_7.2	T112B2	12
404	3,56	126	0,7	A_50_1_3.56	T112BL4	6,5
404	3,56	126	2,6	A_80_1_3.56	T112BL4	14
404	2,4	124	9,8	A_100_2_2.4	T132ML6	23
402	3,63	127	1,3	A_60_1_3.63	T132S4	9
398	7,36	128	2,3	A_80_1_7.36	T132S2	14
397	7,36	128	2,3	A_80_1_7.36	T112B2	14
397	3,63	128	1,3	A_60_1_3.63	T112BL4	9
396	7,4	126	4,9	A_80_2_7.4	T132S2	15
395	7,4	126	0,9	A_45_2_7.4	T112B2	5
395	7,4	127	1,1	A_50_2_7.4	T112B2	6,3
395	3,7	127	2,1	A_60_2_3.7	T132S4	9,6
395	3,7	127	4,4	A_80_2_3.7	T132S4	15
395	7,4	127	4,9	A_80_2_7.4	T112B2	15
395	3,7	127	9,7	A_100_2_3.7	T132S4	23
393	7,45	130	0,9	A_60_1_7.45	T132S2	9
392	7,45	130	0,9	A_60_1_7.45	T112B2	9
391	7,5	128	2,3	A_60_2_7.5	T132S2	9,6
391	7,5	130	3,5	A_100_1_7.5	T132S2	21
391	7,5	128	9,2	A_100_2_7.5	T132S2	23
389	7,5	128	2,3	A_60_2_7.5	T112B2	9,6
389	7,5	131	3,4	A_100_1_7.5	T112B2	21
389	7,5	128	9,2	A_100_2_7.5	T112B2	23
389	3,7	128	2,1	A_60_2_3.7	T112BL4	9,6
389	3,7	128	4,3	A_80_2_3.7	T112BL4	15
389	3,7	128	9,5	A_100_2_3.7	T112BL4	23
376	7,8	133	4,8	A_80_2_7.8	T132S2	15
376	7,8	133	9,1	A_90_2_7.8	T132S2	18
374	3,9	136	4,4	A_100_1_3.9	T132S4	21
374	7,8	133	4,8	A_80_2_7.8	T112B2	15
374	3,9	133	8,6	A_90_2_3.9	T132S4	18
374	7,8	133	9,1	A_90_2_7.8	T112B2	18
373	2,6	134	2,1	A_60_2_2.6	T132ML6	9,6
373	2,6	134	4,3	A_80_2_2.6	T132ML6	15
371	7,9	135	2,3	A_60_2_7.9	T132S2	9,6
371	7,9	135	9,1	A_100_2_7.9	T132S2	23
370	7,9	135	2,3	A_60_2_7.9	T112B2	9,6
370	7,9	135	9,0	A_100_2_7.9	T112B2	23
369	3,9	138	4,3	A_100_1_3.9	T112BL4	21
369	3,9	135	8,5	A_90_2_3.9	T112BL4	18
362	2,68	141	2,3	A_80_1_2.68	T132ML6	14
362	8,1	138	2,9	A_70_2_8.1	T132S2	12
360	8,1	138	2,9	A_70_2_8.1	T112B2	12
359	2,7	142	1,2	A_60_1_2.7	T132ML6	9
359	2,7	139	9,1	A_100_2_2.7	T132ML6	23
353	8,3	144	0,8	A_60_1_8.3	T132S2	9
353	8,3	144	1,8	A_80_1_8.3	T132S2	14

n_2 min^{-1}	ir	T2 Nm	FS'		5.5 kW	Ptn kW
352	8,3	145	0,8	A_60_1_8.3	T112B2	9
352	8,3	142	1,0	A_50_2_8.3	T112B2	6,3
352	8,3	145	1,8	A_80_1_8.3	T112B2	14
348	8,4	144	1,4	A_55_2_8.4	T112B2	7
348	4,2	144	4,1	A_80_2_4.2	T132S4	15
346	2,8	144	11,8	A_120_2_2.8	T132ML6	33
344	8,5	145	0,9	A_45_2_8.5	T112B2	5
343	4,2	146	4,1	A_80_2_4.2	T112BL4	15
340	4,3	147	1,9	A_60_2_4.3	T132S4	9,6
337	8,7	148	4,4	A_80_2_8.7	T132S2	15
336	2,89	152	1,1	A_60_1_2.89	T132ML6	9
336	8,7	149	4,4	A_80_2_8.7	T112B2	15
335	4,3	149	1,3	A_55_2_4.3	T112BL4	7
335	4,3	149	1,9	A_60_2_4.3	T112BL4	9,6
334	2,9	152	2,2	A_80_1_2.9	T132ML6	14
329	8,9	152	2,1	A_60_2_8.9	T132S2	9,6
329	8,9	152	8,3	A_100_2_8.9	T132S2	23
328	8,9	152	2,1	A_60_2_8.9	T112B2	9,6
328	8,9	152	8,3	A_100_2_8.9	T112B2	23
328	2,96	156	3,9	A_100_1_2.96	T132ML6	21
327	4,4	153	0,9	A_50_2_4.4	T112BL4	6,3
326	9	153	10,0	A_90_2_9	T132S2	18
324	4,5	154	2,3	A_70_2_4.5	T132S4	12
324	4,5	154	4,1	A_80_2_4.5	T132S4	15
324	4,5	154	7,8	A_90_2_4.5	T132S4	18
324	9	154	9,9	A_90_2_9	T112B2	18
320	4,5	156	2,3	A_70_2_4.5	T112BL4	12
320	4,5	156	4,0	A_80_2_4.5	T112BL4	15
320	4,5	156	7,7	A_90_2_4.5	T112BL4	18
317	9,2	157	0,9	A_50_2_9.2	T112B2	6,3
317	4,6	157	1,9	A_60_2_4.6	T132S4	9,6
315	9,3	158	2,7	A_70_2_9.3	T132S2	12
314	9,3	159	2,7	A_70_2_9.3	T112B2	12
313	4,6	159	1,9	A_60_2_4.6	T112BL4	9,6
311	4,69	164	1,0	A_60_1_4.69	T132S4	9
307	4,69	166	1,0	A_60_1_4.69	T112BL4	9
305	4,79	167	2,0	A_80_1_4.79	T132S4	14
301	9,7	166	0,8	A_45_2_9.7	T112B2	5
301	4,79	170	1,9	A_80_1_4.79	T112BL4	14
298	4,9	168	7,7	A_100_2_4.9	T132S4	23
296	9,9	169	7,7	A_100_2_9.9	T132S2	23
295	9,9	169	1,4	A_55_2_9.9	T112B2	7
295	9,9	169	7,6	A_100_2_9.9	T112B2	23
294	4,9	170	7,6	A_100_2_4.9	T112BL4	23
293	10	170	2,5	A_70_2_10	T132S2	12
293	10	170	4,0	A_80_2_10	T132S2	15
293	10	170	9,0	A_90_2_10	T132S2	18
292	3,32	174	1,9	A_80_1_3.32	T132ML6	14
292	10	171	2,5	A_70_2_10	T112B2	12
292	10	171	3,9	A_80_2_10	T112B2	15
292	10	171	9,0	A_90_2_10	T112B2	18
290	10,1	172	1,9	A_60_2_10.1	T132S2	9,6
290	3,35	176	1,0	A_60_1_3.35	T132ML6	9
289	10,1	173	1,9	A_60_2_10.1	T112B2	9,6
282	5,17	180	0,9	A_60_1_5.17	T132S4	9
282	5,1	177	0,8	A_50_2_5.1	T112BL4	6,3
281	3,45	181	3,3	A_100_1_3.45	T132ML6	21
281	10,4	178	0,9	A_50_2_10.4	T112B2	6,3
281	5,2	178	10,1	A_120_2_5.2	T132S4	33
279	5,17	183	0,9	A_60_1_5.17	T112BL4	9
277	5,2	180	10,0	A_120_2_5.2	T112BL4	33
275	5,31	185	1,8	A_80_1_5.31	T132S4	14
272	3,56	187	1,8	A_80_1_3.56	T132ML6	14
272	5,3	184	1,1	A_55_2_5.3	T112BL4	7
271	5,31	188	1,8	A_80_1_5.31	T112BL4	14
268	5,44	190	2,8	A_100_1_5.44	T132S4	21
267	3,63	191	0,9	A_60_1_3.63	T132ML6	9
266	11	187	11,5	A_110_2_11	T132S2	25,5
265	11	188	11,5	A_110_2_11	T112B2	25,5
265	5,44	193	2,8	A_100_1_5.44	T112BL4	21
264	11,1	189	3,6	A_80_2_11.1	T132S2	15
264	11,1	189	7,0	A_100_2_11.1	T132S2	23
263	11,1	190	1,2	A_55_2_11.1	T112B2	7
263	11,1	190	3,6	A_80_2_11.1	T112B2	15
263	11,1	190	7,0	A_100_2_11.1	T112B2	23
262	3,7	190	1,5	A_60_2_3.7	T132ML6	9,6
262	3,7	190	3,2	A_80_2_3.7	T132ML6	15
262	3,7	190	7,2	A_100_2_3.7	T132ML6	23
259	11,3	192	1,7	A_60_2_11.3	T132S2	9,6
258	11,3	193	1,7	A_60_2_11.3	T112B2	9,6

1.7 - Motoréducteurs

1.7 - Motorreductores

1.7 - Motorredutores

n_2 min^{-1}	ir	T2 Nm	FS'			5.5 kW	Ptn kW
256	5,7	195	2,0	A_70_2_5.7	T132S4		12
256	5,7	195	9,0	A_110_2_5.7	T132S4		25,5
255	3,8	196	9,0	A_110_2_3.8	T132ML6		25,5
253	5,7	198	1,9	A_70_2_5.7	T112BL4		12
253	5,7	198	8,9	A_110_2_5.7	T112BL4		25,5
250	5,83	204	1,6	A_80_1_5.83	T132S4		14
250	11,7	199	7,9	A_90_2_11.7	T132S2		18
250	11,7	200	7,9	A_90_2_11.7	T112B2		18
249	3,9	205	2,9	A_100_1_3.9	T132ML6		21
249	3,9	201	6,2	A_90_2_3.9	T132ML6		18
249	3,9	201	8,5	A_120_2_3.9	T132ML6		33
248	11,8	201	2,3	A_70_2_11.8	T132S2		12
247	11,8	202	2,3	A_70_2_11.8	T112B2		12
247	5,9	202	7,9	A_90_2_5.9	T132S4		18
247	5,83	206	1,6	A_80_1_5.83	T112BL4		14
247	5,92	207	0,7	A_60_1_5.92	T132S4		9
246	5,93	207	2,6	A_100_1_5.93	T132S4		21
244	5,9	204	7,8	A_90_2_5.9	T112BL4		18
243	5,93	210	2,5	A_100_1_5.93	T112BL4		21
242	12,1	206	6,6	A_100_2_12.1	T132S2		23
242	12,1	206	10,0	A_110_2_12.1	T132S2		25,5
241	12,1	207	6,5	A_100_2_12.1	T112B2		23
241	12,1	207	10,0	A_110_2_12.1	T112B2		25,5
239	12,2	209	1,2	A_55_2_12.2	T112B2		7
239	6,1	209	9,6	A_120_2_6.1	T132S4		33
236	12,4	211	1,6	A_60_2_12.4	T132S2		9,6
236	12,4	211	3,3	A_80_2_12.4	T132S2		15
236	6,1	211	9,5	A_120_2_6.1	T112BL4		33
235	12,4	212	1,6	A_60_2_12.4	T112B2		9,6
235	12,4	212	3,3	A_80_2_12.4	T112B2		15
234	12,5	213	2,2	A_70_2_12.5	T132S2		12
234	12,5	214	0,7	A_50_2_12.5	T112B2		6,3
234	12,5	214	2,1	A_70_2_12.5	T112B2		12
232	6,2	215	1,1	A_55_2_6.2	T112BL4		7
231	4,2	216	3,0	A_80_2_4.2	T132ML6		15
229	6,38	223	1,5	A_80_1_6.38	T132S4		14
228	6,4	219	1,8	A_70_2_6.4	T132S4		12
226	6,38	226	1,5	A_80_1_6.38	T112BL4		14
226	4,3	221	1,4	A_60_2_4.3	T132ML6		9,6
225	6,4	222	1,8	A_70_2_6.4	T112BL4		12
225	6,5	222	10,4	A_110_2_6.5	T132S4		25,5
222	13,2	225	7,0	A_90_2_13.2	T132S2		18
222	6,5	225	10,2	A_110_2_6.5	T112BL4		25,5
221	6,6	226	1,4	A_60_2_6.6	T132S4		9,6
221	13,2	226	7,0	A_90_2_13.2	T112B2		18
219	13,4	228	2,1	A_70_2_13.4	T132S2		12
218	6,6	229	1,4	A_60_2_6.6	T112BL4		9,6
218	13,4	229	2,1	A_70_2_13.4	T112B2		12
218	6,7	229	2,9	A_80_2_6.7	T132S4		15
216	13,5	231	1,1	A_55_2_13.5	T112B2		7
216	4,5	232	1,7	A_70_2_4.5	T132ML6		12
216	4,5	232	3,0	A_80_2_4.5	T132ML6		15
216	4,5	232	5,6	A_90_2_4.5	T132ML6		18
215	6,7	232	2,8	A_80_2_6.7	T112BL4		15
215	6,8	232	7,0	A_90_2_6.8	T132S4		18
212	6,8	236	0,9	A_55_2_6.8	T112BL4		7
212	6,8	236	6,9	A_90_2_6.8	T112BL4		18
211	6,92	242	2,0	A_100_1_6.92	T132S4		21
211	4,6	237	1,4	A_60_2_4.6	T132ML6		9,6
208	6,92	245	2,0	A_100_1_6.92	T112BL4		21
208	14,1	240	5,9	A_100_2_14.1	T132S2		23
208	14,1	240	10,1	A_120_2_14.1	T132S2		33
207	14,1	241	5,8	A_100_2_14.1	T112B2		23
207	14,1	241	10,1	A_120_2_14.1	T112B2		33
206	14,2	242	3,0	A_80_2_14.2	T132S2		15
206	7	243	1,0	A_55_2_7	T112BL4		7
206	14,2	243	3,0	A_80_2_14.2	T112B2		15
205	14,3	244	1,4	A_60_2_14.3	T132S2		9,6
205	14,3	244	6,7	A_90_2_14.3	T132S2		18
204	14,3	244	1,4	A_60_2_14.3	T112B2		9,6
204	14,3	244	6,6	A_90_2_14.3	T112B2		18
203	7,2	246	1,7	A_70_2_7.2	T132S4		12
203	7,2	246	8,1	A_110_2_7.2	T132S4		25,5
203	4,79	252	1,3	A_80_1_4.79	T132ML6		14
200	7,2	250	1,7	A_70_2_7.2	T112BL4		12
200	7,2	250	8,0	A_110_2_7.2	T112BL4		25,5
198	7,36	257	1,2	A_80_1_7.36	T132S4		14
198	4,9	252	5,7	A_100_2_4.9	T132ML6		23
197	7,4	253	2,7	A_80_2_7.4	T132S4		15
196	7,36	260	1,2	A_80_1_7.36	T112BL4		14

n_2 min^{-1}	ir	T2 Nm	FS'			5.5 kW	Ptn kW
195	15	256	8,8	A_110_2_15	T132S2		25,5
195	7,5	256	1,3	A_60_2_7.5	T132S4		9,6
195	7,5	262	1,8	A_100_1_7.5	T132S4		21
195	7,5	256	5,5	A_100_2_7.5	T132S4		23
195	15	256	8,8	A_110_2_15	T112B2		25,5
195	7,4	256	2,7	A_80_2_7.4	T112BL4		15
193	15,2	259	2,9	A_80_2_15.2	T132S2		15
192	15,2	260	2,9	A_80_2_15.2	T112B2		15
192	7,5	260	1,3	A_60_2_7.5	T112BL4		9,6
192	7,5	265	1,8	A_100_1_7.5	T112BL4		21
192	7,5	260	5,4	A_100_2_7.5	T112BL4		23
192	15,3	261	1,8	A_70_2_15.3	T132S2		12
191	15,3	262	1,8	A_70_2_15.3	T112B2		12
190	7,7	263	8,4	A_120_2_7.7	T132S4		33
189	15,5	264	1,4	A_60_2_15.5	T132S2		9,6
188	15,5	265	1,0	A_55_2_15.5	T112B2		7
188	15,5	265	1,4	A_60_2_15.5	T112B2		9,6
187	7,8	267	2,7	A_80_2_7.8	T132S4		15
187	7,8	267	5,1	A_90_2_7.8	T132S4		18
187	7,7	267	8,2	A_120_2_7.7	T112BL4		33
187	5,2	268	6,7	A_120_2_5.2	T132ML6		33
185	7,9	270	1,3	A_60_2_7.9	T132S4		9,6
185	7,9	270	5,4	A_100_2_7.9	T132S4		23
185	7,9	270	7,4	A_110_2_7.9	T132S4		25,5
185	7,8	270	2,6	A_80_2_7.8	T112BL4		15
185	7,8	270	5,0	A_90_2_7.8	T112BL4		18
184	15,9	271	5,0	A_100_2_15.9	T132S2		23
184	15,9	272	5,0	A_100_2_15.9	T112B2		23
183	5,31	279	1,2	A_80_1_5.31	T132ML6		14
182	7,9	274	1,2	A_60_2_7.9	T112BL4		9,6
182	7,9	274	5,3	A_100_2_7.9	T112BL4		23
182	7,9	274	7,3	A_110_2_7.9	T112BL4		25,5
180	8,1	277	1,6	A_70_2_8.1	T132S4		12
180	16,3	278	5,8	A_90_2_16.3	T132S2		18
180	5,4	278	9,4	A_140_2_5.4	T132ML6		45
179	16,3	279	5,8	A_90_2_16.3	T112B2		18
178	5,44	286	1,9	A_100_1_5.44	T132ML6		21
178	8,1	281	1,6	A_70_2_8.1	T112BL4		12
178	16,5	281	7,4	A_110_2_16.5	T132S2		25,5
177	16,5	282	7,3	A_110_2_16.5	T112B2		25,5
176	8,3	290	0,9	A_80_1_8.3	T132S4		14
175	16,7	285	0,9	A_55_2_16.7	T112B2		7
173	8,3	294	0,9	A_80_1_8.3	T112BL4		14
172	8,5	291	8,6	A_120_2_8.5	T132S4		33
171	8,4	291	0,8	A_55_2_8.4	T112BL4		7
170	5,7	293	1,4	A_70_2_5.7	T132ML6		12
170	5,7	293	6,0	A_110_2_5.7	T132ML6		25,5
169	8,5	295	8,5	A_120_2_8.5	T112BL4		33
168	8,7	297	2,4	A_80_2_8.7	T132S4		15
167	17,5	298	5,4	A_90_2_17.5	T132S2		18
167	17,5	298	7,6	A_110_2_17.5	T132S2		25,5
167	17,5	299	5,4	A_90_2_17.5	T112B2		18
167	17,5	299	7,5	A_110_2_17.5	T112B2		25,5
166	17,6	300	4,7	A_100_2_17.6	T132S2		23
166	5,83	306	1,1	A_80_1_5.83	T132ML6		14
166	17,6	301	4,6	A_100_2_17.6	T112B2		23
166	17,7	301	8,1	A_120_2_17.7	T132S2		33
166	8,7	302	2,4	A_80_2_8.7	T112BL4		15
165	17,7	303	8,0	A_120_2_17.7	T112B2		33
165	17,8	303	1,6	A_70_2_17.8	T132S2		12
164	5,9	304	5,7	A_90_2_5.9	T132ML6		18
164	8,9	304	1,1	A_60_2_8.9	T132S4		9,6
164	17,8	304	1,6	A_70_2_17.8	T112B2		12
164	8,9	304	4,9	A_100_2_8.9	T132S4		23
164	5,93	312	1,8	A_100_1_5.93	T132ML6		21
162	18	308	0,8	A_55_2_18	T112B2		7
162	9	308	5,5	A_90_2_9	T132S4		18
162	18,1	308	2,5	A_80_2_18.1	T132S2		15
162	8,9	308	1,1	A_60_2_8.9	T112BL4		9,6
162	8,9	308	4,8	A_100_2_8.9	T112BL4		23
161	18,1	309	2,5	A_80_2_18.1	T112B2		15
160	18,3	312	1,1	A_60_2_18.3	T132S2		9,6
160	9	312	5,5	A_90_2_9	T112BL4		18
160	18,3	313	1,1	A_60_2_18.3	T112B2		9,6
159	6,1	314	7,3	A_120_2_6.1	T132ML6		33
157	9,3	318	1,5	A_70_2_9.3	T132S4		12
155	9,3	322	1,5	A_70_2_9.3	T112BL4		12
152	6,38	335	1,0	A_80_1_6.38	T132ML6		14
152	19,3	329	7,4	A_120_2_19.3	T132S2		33
152	6,4	329	1,3	A_70_2_6.4	T132ML6		12

1.7 - Motoréducteurs

1.7 - Motorreductores

1.7 - Motorredutores

n_2 min^{-1}	ir	T2 Nm	FS'		5.5 kW	Ptn kW
151	19,3	330	7,4	A_120_2_19.3	T112B2	33
151	19,4	330	2,4	A_80_2_19.4	T132S2	15
151	19,4	332	0,8	A_55_2_19.4	T112B2	7
151	19,4	332	2,4	A_80_2_19.4	T112B2	15
149	6,5	334	6,9	A_110_2_6.5	T132ML6	25,5
149	9,8	335	7,2	A_110_2_9.8	T132S4	25,5
149	19,7	336	1,0	A_60_2_19.7	T132S2	9,6
148	19,7	337	1,0	A_60_2_19.7	T112B2	9,6
148	19,8	337	6,7	A_110_2_19.8	T132S2	25,5
147	9,9	338	4,5	A_100_2_9.9	T132S4	23
147	19,8	338	6,7	A_110_2_19.8	T112B2	25,5
147	19,9	339	4,0	A_90_2_19.9	T132S2	18
147	19,9	339	4,5	A_100_2_19.9	T132S2	23
147	6,6	340	1,0	A_60_2_6.6	T132ML6	9,6
147	9,8	340	7,1	A_110_2_9.8	T112BL4	25,5
147	19,9	340	4,0	A_90_2_19.9	T112B2	18
147	19,9	340	4,5	A_100_2_19.9	T112B2	23
146	10	342	1,4	A_70_2_10	T132S4	12
146	10	342	2,2	A_80_2_10	T132S4	15
146	10	342	5,0	A_90_2_10	T132S4	18
145	9,9	343	0,8	A_55_2_9.9	T112BL4	7
145	9,9	343	4,5	A_100_2_9.9	T112BL4	23
145	6,7	345	2,1	A_80_2_6.7	T132ML6	15
145	10,1	345	1,0	A_60_2_10.1	T132S4	9,6
144	10	347	1,4	A_70_2_10	T112BL4	12
144	10	347	2,2	A_80_2_10	T112BL4	15
144	10	347	4,9	A_90_2_10	T112BL4	18
143	20,5	349	1,4	A_70_2_20.5	T132S2	12
143	6,8	350	5,0	A_90_2_6.8	T132ML6	18
143	10,1	350	1,0	A_60_2_10.1	T112BL4	9,6
142	20,5	350	1,4	A_70_2_20.5	T112B2	12
141	6,9	355	9,2	A_140_2_6.9	T132ML6	45
140	6,92	364	1,4	A_100_1_6.92	T132ML6	21
140	21	358	6,8	A_120_2_21	T132S2	33
139	21	359	6,8	A_120_2_21	T112B2	33
138	21,1	361	0,7	A_55_2_21.1	T112B2	7
138	10,6	362	6,3	A_120_2_10.6	T132S4	33
138	21,3	363	3,8	A_90_2_21.3	T132S2	18
137	21,3	364	3,8	A_90_2_21.3	T112B2	18
136	10,6	367	6,2	A_120_2_10.6	T112BL4	33
135	7,2	370	1,2	A_70_2_7.2	T132ML6	12
135	7,2	370	5,4	A_110_2_7.2	T132ML6	25,5
134	21,8	371	5,6	A_110_2_21.8	T132S2	25,5
134	21,8	373	5,6	A_110_2_21.8	T112B2	25,5
133	11	376	6,4	A_110_2_11	T132S4	25,5
133	22,1	376	1,0	A_60_2_22.1	T132S2	9,6
133	22,1	376	6,5	A_120_2_22.1	T132S2	33
132	22,1	378	1,0	A_60_2_22.1	T112B2	9,6
132	22,1	378	6,4	A_120_2_22.1	T112B2	33
132	22,2	378	4,2	A_100_2_22.2	T132S2	23
132	7,36	387	0,8	A_80_1_7.36	T132ML6	14
132	11,1	379	2,0	A_80_2_11.1	T132S4	15
132	22,2	379	4,1	A_100_2_22.2	T112B2	23
132	11,1	379	4,1	A_100_2_11.1	T132S4	23
131	7,4	381	2,0	A_80_2_7.4	T132ML6	15
131	11	381	6,3	A_110_2_11	T112BL4	25,5
130	11,1	385	2,0	A_80_2_11.1	T112BL4	15
130	11,1	385	4,1	A_100_2_11.1	T112BL4	23
129	7,5	386	0,9	A_60_2_7.5	T132ML6	9,6
129	7,5	394	1,3	A_100_1_7.5	T132ML6	21
129	7,5	386	4,1	A_100_2_7.5	T132ML6	23
129	11,3	386	1,0	A_60_2_11.3	T132S4	9,6
129	22,7	387	2,1	A_80_2_22.7	T132S2	15
129	22,7	388	2,1	A_80_2_22.7	T112B2	15
127	11,3	392	0,9	A_60_2_11.3	T112BL4	9,6
127	23	385	4,1	A_90_3_23	T112B2	12,4
127	11,5	393	7,6	A_120_2_11.5	T132S4	33
127	11,5	393	10,9	A_140_2_11.5	T132S4	45
127	23,1	393	6,2	A_120_2_23.1	T132S2	33
126	23,1	395	6,2	A_120_2_23.1	T112B2	33
126	7,7	396	6,3	A_120_2_7.7	T132ML6	33
126	23,3	397	9,8	A_140_2_23.3	T132S2	45
125	11,5	399	7,5	A_120_2_11.5	T112BL4	33
125	11,7	400	4,4	A_90_2_11.7	T132S4	18
125	23,5	400	1,0	A_70_2_23.5	T132S2	12
124	7,8	401	1,9	A_80_2_7.8	T132ML6	15
124	7,8	401	3,7	A_90_2_7.8	T132ML6	18
124	23,5	402	1,0	A_70_2_23.5	T112B2	12
124	23,6	402	4,0	A_90_2_23.6	T132S2	18
124	23,6	394	5,7	A_110_3_23.6	T132S2	19,5

n_2 min^{-1}	ir	T2 Nm	FS'		5.5 kW	Ptn kW
124	11,8	403	1,3	A_70_2_11.8	T132S4	12
124	23,6	403	4,0	A_90_2_23.6	T112B2	18
124	23,6	395	5,7	A_110_3_23.6	T112B2	19,5
123	11,7	405	4,3	A_90_2_11.7	T112BL4	18
123	7,9	406	0,9	A_60_2_7.9	T132ML6	9,6
123	7,9	406	4,0	A_100_2_7.9	T132ML6	23
123	7,9	406	4,9	A_110_2_7.9	T132ML6	25,5
122	24	409	5,9	A_120_2_24	T132S2	33
122	11,8	409	1,3	A_70_2_11.8	T112BL4	12
122	24	410	5,9	A_120_2_24	T112B2	33
122	24,1	410	5,0	A_110_2_24.1	T132S2	25,5
121	24,1	412	5,0	A_110_2_24.1	T112B2	25,5
121	24,2	412	3,9	A_100_2_24.2	T132S2	23
121	12,1	414	3,9	A_100_2_12.1	T132S4	23
121	24,2	414	3,9	A_100_2_24.2	T112B2	23
121	12,1	414	5,6	A_110_2_12.1	T132S4	25,5
120	8,1	417	1,2	A_70_2_8.1	T132ML6	12
119	12,1	419	3,8	A_100_2_12.1	T112BL4	23
119	12,1	419	5,5	A_110_2_12.1	T112BL4	25,5
118	12,4	424	0,9	A_60_2_12.4	T132S4	9,6
118	12,4	424	1,8	A_80_2_12.4	T132S4	15
118	24,9	424	2,0	A_80_2_24.9	T132S2	15
117	24,9	426	2,0	A_80_2_24.9	T112B2	15
117	12,5	427	1,2	A_70_2_12.5	T132S4	12
116	12,4	430	0,9	A_60_2_12.4	T112BL4	9,6
116	12,4	430	1,8	A_80_2_12.4	T112BL4	15
116	25,3	431	0,9	A_60_2_25.3	T132S2	9,6
115	25,3	432	0,9	A_60_2_25.3	T112B2	9,6
115	3,9	433	2,9	A_90_2_3.9	T180L12	18
115	12,5	433	1,2	A_70_2_12.5	T112BL4	12
114	8,5	437	6,5	A_120_2_8.5	T132ML6	33
112	26,1	445	3,2	A_90_2_26.1	T132S2	18
112	26,1	446	3,2	A_90_2_26.1	T112B2	18
111	8,7	448	1,8	A_80_2_8.7	T132ML6	15
111	13,2	451	3,9	A_90_2_13.2	T132S4	18
110	26,6	453	1,1	A_70_2_26.6	T132S2	12
110	26,6	455	1,1	A_70_2_26.6	T112B2	12
109	13,2	457	3,8	A_90_2_13.2	T112BL4	18
109	8,9	458	0,8	A_60_2_8.9	T132ML6	9,6
109	8,9	458	3,6	A_100_2_8.9	T132ML6	23
109	13,4	458	1,2	A_70_2_13.4	T132S4	12
109	27	460	5,3	A_120_2_27	T132S2	33
108	27	461	5,3	A_120_2_27	T112B2	33
108	9	463	4,0	A_90_2_9	T132ML6	18
108	9	463	10,1	A_140_2_9	T132ML6	45
107	13,4	464	1,2	A_70_2_13.4	T112BL4	12
107	4,2	466	1,4	A_80_2_4.2	T180L12	15
107	27,4	457	4,9	A_110_3_27.4	T132S2	19,5
107	27,4	467	8,3	A_140_2_27.4	T132S2	45
107	27,4	458	4,9	A_110_3_27.4	T112B2	19,5
106	27,6	470	5,0	A_110_2_27.6	T132S2	25,5
106	27,6	472	5,0	A_110_2_27.6	T112B2	25,5
104	9,3	478	1,1	A_70_2_9.3	T132ML6	12
104	28	468	0,9	A_60_3_28	T112B2	6,9
104	28	468	1,9	A_80_3_28	T112B2	10,7
104	28,1	479	0,8	A_60_2_28.1	T132S2	9,6
104	28,1	480	0,8	A_60_2_28.1	T112B2	9,6
104	14,1	482	3,5	A_100_2_14.1	T132S4	23
104	14,1	482	6,2	A_120_2_14.1	T132S4	33
104	28,3	482	3,4	A_100_2_28.3	T132S2	23
103	28,3	484	3,4	A_100_2_28.3	T112B2	23
103	14,2	485	1,7	A_80_2_14.2	T132S4	15
102	14,1	489	3,4	A_100_2_14.1	T112BL4	23
102	14,1	489	6,1	A_120_2_14.1	T112BL4	33
102	14,3	489	0,8	A_60_2_14.3	T132S4	9,6
102	14,3	489	3,7	A_90_2_14.3	T132S4	18
102	28,7	489	2,9	A_90_2_28.7	T132S2	18
102	28,7	491	2,9	A_90_2_28.7	T112B2	18
101	14,2	492	1,7	A_80_2_14.2	T112BL4	15
101	28,8	482	3,3	A_90_3_28.8	T112B2	12,4
101	28,9	492	1,7	A_80_2_28.9	T132S2	15
101	28,9	492	4,9	A_120_2_28.9	T132S2	33
101	28,9	494	1,7	A_80_2_28.9	T112B2	15
101	28,9	494	4,9	A_120_2_28.9	T112B2	33
101	14,3	496	0,8	A_60_2_14.3	T112BL4	9,6
101	14,3	496	3,6	A_90_2_14.3	T112BL4	18
101	29,1	485	3,4	A_100_3_29.1	T132S2	18,5
100	29,1	487	3,4	A_100_3_29.1	T112B2	18,5
100	29,3	499	1,0	A_70_2_29.3	T132S2	12
100	4,5	499	1,4	A_80_2_4.5	T180L12	15

1.7 - Motoréducteurs

1.7 - Motorreductores

1.7 - Motorredutores

n_2 min^{-1}	ir	T2 Nm	FS'			5.5 kW	Ptn kW
100	4,5	499	2,6	A_90_2_4.5	T180L12		18
100	29,3	501	1,0	A_70_2_29.3	T112B2		12
99	29,6	504	4,8	A_120_2_29.6	T132S2		33
99	9,8	504	4,8	A_110_2_9.8	T132ML6		25,5
99	29,6	506	4,8	A_120_2_29.6	T112B2		33
98	9,9	509	3,4	A_100_2_9.9	T132ML6		23
98	30	511	7,6	A_140_2_30	T132S2		45
97	30,1	513	4,6	A_110_2_30.1	T132S2		25,5
97	15	513	4,9	A_110_2_15	T132S4		25,5
97	30,1	514	4,5	A_110_2_30.1	T112B2		25,5
97	10	514	1,0	A_70_2_10	T132ML6		12
97	10	514	1,6	A_80_2_10	T132ML6		15
97	10	514	3,6	A_90_2_10	T132ML6		18
97	30,3	516	3,1	A_100_2_30.3	T132S2		23
96	30,3	518	3,1	A_100_2_30.3	T112B2		23
96	15,2	520	1,6	A_80_2_15.2	T132S4		15
96	10,1	520	0,8	A_60_2_10.1	T132ML6		9,6
96	15	520	4,8	A_110_2_15	T112BL4		25,5
95	15,3	523	1,0	A_70_2_15.3	T132S4		12
95	15,3	523	8,2	A_140_2_15.3	T132S4		45
95	15,2	527	1,6	A_80_2_15.2	T112BL4		15
94	15,5	530	0,8	A_60_2_15.5	T132S4		9,6
94	15,3	530	1,0	A_70_2_15.3	T112BL4		12
93	15,5	537	0,7	A_60_2_15.5	T112BL4		9,6
92	31,6	529	0,8	A_60_3_31.6	T112B2		6,9
92	31,6	529	1,6	A_80_3_31.6	T112B2		10,7
92	31,8	542	1,6	A_80_2_31.8	T132S2		15
92	31,8	542	2,7	A_90_2_31.8	T132S2		18
92	31,8	543	1,6	A_80_2_31.8	T112B2		15
92	31,8	543	2,7	A_90_2_31.8	T112B2		18
92	15,9	544	3,2	A_100_2_15.9	T132S4		23
92	10,6	545	5,5	A_120_2_10.6	T132ML6		33
91	15,9	551	3,1	A_100_2_15.9	T112BL4		23
90	32,3	540	2,9	A_90_3_32.3	T112B2		12,4
90	32,5	542	3,2	A_100_3_32.5	T132S2		18,5
90	32,5	544	3,2	A_100_3_32.5	T112B2		18,5
90	16,3	557	3,2	A_90_2_16.3	T132S4		18
89	32,8	547	4,1	A_110_3_32.8	T132S2		19,5
89	32,8	549	4,1	A_110_3_32.8	T112B2		19,5
89	33,1	564	3,8	A_110_2_33.1	T132S2		25,5
88	16,5	564	4,1	A_110_2_16.5	T132S4		25,5
88	16,3	565	3,2	A_90_2_16.3	T112BL4		18
88	33,1	566	3,8	A_110_2_33.1	T112B2		25,5
88	11	566	4,2	A_110_2_11	T132ML6		25,5
87	11,1	571	1,5	A_80_2_11.1	T132ML6		15
87	11,1	571	3,1	A_100_2_11.1	T132ML6		23
87	16,5	572	4,0	A_110_2_16.5	T112BL4		25,5
87	33,6	572	0,9	A_70_2_33.6	T132S2		12
87	33,7	574	4,2	A_120_2_33.7	T132S2		33
87	33,6	574	0,9	A_70_2_33.6	T112B2		12
87	33,7	576	4,2	A_120_2_33.7	T112B2		33
85	34,3	574	2,7	A_90_3_34.3	T112B2		12,4
84	11,5	592	5,1	A_120_2_11.5	T132ML6		33
84	11,5	592	7,9	A_140_2_11.5	T132ML6		45
84	34,8	593	1,4	A_80_2_34.8	T132S2		15
84	34,8	595	1,4	A_80_2_34.8	T112B2		15
84	17,4	595	7,2	A_140_2_17.4	T132S4		45
84	35	596	2,4	A_90_2_35	T132S2		18
83	35,1	598	3,6	A_110_2_35.1	T132S2		25,5
83	35	598	2,4	A_90_2_35	T112B2		18
83	17,5	598	3,0	A_90_2_17.5	T132S4		18
83	17,5	598	4,2	A_110_2_17.5	T132S4		25,5
83	35,1	600	3,6	A_110_2_35.1	T112B2		25,5
83	35,3	601	2,7	A_100_2_35.3	T132S2		23
83	17,6	602	3,0	A_100_2_17.6	T132S4		23
83	11,7	602	3,2	A_90_2_11.7	T132ML6		18
83	35,3	603	2,7	A_100_2_35.3	T112B2		23
82	17,7	605	5,0	A_120_2_17.7	T132S4		33
82	17,5	606	3,0	A_90_2_17.5	T112BL4		18
82	17,5	606	4,1	A_110_2_17.5	T112BL4		25,5
82	11,8	607	0,9	A_70_2_11.8	T132ML6		12
82	17,8	608	0,9	A_70_2_17.8	T132S4		12
82	17,6	610	2,9	A_100_2_17.6	T112BL4		23
82	35,7	597	1,5	A_80_3_35.7	T112B2		10,7
81	17,7	613	4,9	A_120_2_17.7	T112BL4		33
81	36,1	602	3,7	A_110_3_36.1	T132S2		19,5
81	17,8	617	0,9	A_70_2_17.8	T112BL4		12
81	36,1	604	3,7	A_110_3_36.1	T112B2		19,5
81	18,1	619	1,4	A_80_2_18.1	T132S4		15
80	36,4	607	2,9	A_100_3_36.4	T132S2		18,5
80	36,5	622	6,2	A_140_2_36.5	T132S2		45
80	36,4	609	2,9	A_100_3_36.4	T112B2		18,5
80	12,1	622	2,9	A_100_2_12.1	T132ML6		23
80	12,1	622	3,7	A_110_2_12.1	T132ML6		25,5
80	18,1	627	1,4	A_80_2_18.1	T112BL4		15
79	37	630	3,9	A_120_2_37	T132S2		33
79	37	632	3,8	A_120_2_37	T112B2		33
79	37,1	621	0,9	A_70_3_37.1	T112B2		8,6
78	12,4	638	1,3	A_80_2_12.4	T132ML6		15
78	12,5	643	0,9	A_70_2_12.5	T132ML6		12
77	38,3	652	2,3	A_90_2_38.3	T132S2		18
77	38,3	652	2,5	A_100_2_38.3	T132S2		23
76	38,3	655	2,3	A_90_2_38.3	T112B2		18
76	38,3	655	2,5	A_100_2_38.3	T112B2		23
76	38,7	659	0,8	A_70_2_38.7	T132S2		12
76	38,7	659	3,3	A_110_2_38.7	T132S2		25,5
76	19,3	660	4,5	A_120_2_19.3	T132S4		33
75	38,7	661	0,8	A_70_2_38.7	T112B2		12
75	38,7	661	3,3	A_110_2_38.7	T112B2		25,5
75	19,4	663	1,3	A_80_2_19.4	T132S4		15
75	19,3	669	4,5	A_120_2_19.3	T112BL4		33
74	19,4	672	1,3	A_80_2_19.4	T112BL4		15
74	19,8	677	3,7	A_110_2_19.8	T132S4		25,5
73	13,2	679	2,8	A_90_2_13.2	T132ML6		18
73	19,9	680	2,2	A_90_2_19.9	T132S4		18
73	19,9	680	2,7	A_100_2_19.9	T132S4		23
73	40,1	683	1,2	A_80_2_40.1	T132S2		15
73	40,1	683	1,5	A_90_2_40.1	T132S2		18
73	40,1	685	1,2	A_80_2_40.1	T112B2		15
73	40,1	685	1,5	A_90_2_40.1	T112B2		18
73	19,8	686	3,6	A_110_2_19.8	T112BL4		25,5
72	40,3	674	1,3	A_80_3_40.3	T112B2		10,7
72	13,4	689	0,9	A_70_2_13.4	T132ML6		12
72	19,9	690	2,2	A_90_2_19.9	T112BL4		18
72	19,9	690	2,6	A_100_2_19.9	T112BL4		23
72	40,6	677	2,7	A_100_3_40.6	T132S2		18,5
72	40,7	679	3,8	A_120_3_40.7	T132S2		22,1
72	40,6	679	2,7	A_100_3_40.6	T112B2		18,5
72	40,7	681	3,7	A_120_3_40.7	T112B2		22,1
71	20,5	701	0,8	A_70_2_20.5	T132S4		12
70	20,5	710	0,8	A_70_2_20.5	T112BL4		12
70	41,9	714	3,0	A_110_2_41.9	T132S2		25,5
70	42	700	3,2	A_110_3_42	T132S2		19,5
70	41,9	701	0,8	A_70_3_41.9	T112B2		8,6
70	41,9	716	3,0	A_110_2_41.9	T112B2		25,5
70	42	703	3,2	A_110_3_42	T112B2		19,5
70	21	718	4,2	A_120_2_21	T132S4		33
69	42,2	719	0,7	A_70_2_42.2	T132S2		12
69	42,2	721	0,7	A_70_2_42.2	T112B2		12
69	14,1	725	2,6	A_100_2_14.1	T132ML6		23
69	14,1	725	4,1	A_120_2_14.1	T132ML6		33
69	21	728	4,1	A_120_2_21	T112BL4		33
69	21,3	728	2,1	A_90_2_21.3	T132S4		18
68	14,2	731	1,2	A_80_2_14.2	T132ML6		15
68	42,9	718	2,2	A_90_3_42.9	T112B2		12,4
68	14,3	736	2,7	A_90_2_14.3	T132ML6		18
68	21,3	738	2,1	A_90_2_21.3	T112BL4		18
67	6,7	743	1,0	A_80_2_6.7	T180L12		15
67	21,8	745	3,1	A_110_2_21.8	T132S4		25,5
66	44	736	1,2	A_80_3_44	T112B2		10,7
66	44,2	753	2,0	A_90_2_44.2	T132S2		18
66	44,2	755	2,0	A_90_2_44.2	T112B2		18
66	21,8	755	3,0	A_110_2_21.8	T112BL4		25,5
66	22,1	755	4,0	A_120_2_22.1	T132S4		33
66	22,2	759	2,5	A_100_2_22.2	T132S4		23
65	22,1	766	3,9	A_120_2_22.1	T112BL4		33
65	22,2	769	2,4	A_100_2_22.2	T112BL4		23
65	45,2	770	1,1	A_80_2_45.2	T132S2		15
65	45,2	754	2,5	A_100_3_45.2	T132S2		18,5
65	15	772	3,2	A_110_2_15	T132ML6		25,5
65	45,2	772	1,1	A_80_2_45.2	T112B2		15
65	45,2	756	2,5	A_100_3_45.2	T112B2		18,5
64	22,7	776	1,2	A_80_2_22.7	T132S4		15
64	45,7	762	3,5	A_120_3_45.7	T132S2		22,1
64	45,7	765	3,5	A_120_3_45.7	T112B2		22,1
64	15,2	782	1,2	A_80_2_15.2	T132ML6		15
64	46	783	4,9	A_140_2_46	T132S2		45
63	22,7	787	1,2	A_80_2_22.7	T112BL4		15
63	15,3	787	0,7	A_70_2_15.3	T132ML6		12
63	15,3	787	5,9	A_140_2_15.3	T132ML6		45

1.7 - Motoréducteurs

1.7 - Motorreductores

1.7 - Motorredutores

n_2 min^{-1}	ir	T2 Nm	FS'			5.5 kW	Ptn kW
63	23,1	790	3,8	A_120_2_23.1	T132S4	33
63	46,4	790	2,6	A_110_2_46.4	T132S2	25,5
63	46,4	793	2,6	A_110_2_46.4	T112B2	25,5
63	23,3	796	5,4	A_140_2_23.3	T132S4	45
63	23	780	2,2	A_90_3_23	T112BL4	12,4
62	23,1	800	3,7	A_120_2_23.1	T112BL4	33
62	47,1	785	3,0	A_110_3_47.1	T132S2	19,5
62	47,1	785	4,9	A_140_3_47.1	T132S2	38,6
62	47,1	788	3,0	A_110_3_47.1	T112B2	19,5
62	47,1	788	4,9	A_140_3_47.1	T112B2	38,6
62	23,6	807	2,2	A_90_2_23.6	T132S4	18
62	23,6	790	3,2	A_110_3_23.6	T132S4	19,5
61	23,6	818	2,2	A_90_2_23.6	T112BL4	18
61	23,6	801	3,1	A_110_3_23.6	T112BL4	19,5
61	15,9	818	2,4	A_100_2_15.9	T132ML6	23
61	24	820	3,7	A_120_2_24	T132S4	33
61	7,4	821	0,9	A_80_2_7.4	T180L12	15
61	48,2	806	2,0	A_90_3_48.2	T112B2	12,4
61	24,1	824	2,8	A_110_2_24.1	T132S4	25,5
60	24,2	827	2,3	A_100_2_24.2	T132S4	23
60	24	832	3,6	A_120_2_24	T112BL4	33
60	24,1	835	2,8	A_110_2_24.1	T112BL4	25,5
60	16,3	839	2,3	A_90_2_16.3	T132ML6	18
60	24,2	839	2,3	A_100_2_24.2	T112BL4	23
59	49,8	848	1,6	A_90_2_49.8	T132S2	18
59	16,5	849	2,7	A_110_2_16.5	T132ML6	25,5
59	24,9	851	1,1	A_80_2_24.9	T132S4	15
59	49,8	851	1,6	A_90_2_49.8	T112B2	18
58	24,9	863	1,1	A_80_2_24.9	T112BL4	15
58	7,8	865	0,9	A_80_2_7.8	T180L12	15
58	50,9	849	3,2	A_120_3_50.9	T132S2	22,1
57	50,9	851	1,0	A_80_3_50.9	T112B2	10,7
57	50,9	851	3,2	A_120_3_50.9	T112B2	22,1
57	51,8	864	2,7	A_110_3_51.8	T132S2	19,5
56	51,8	867	2,7	A_110_3_51.8	T112B2	19,5
56	26,1	892	1,8	A_90_2_26.1	T132S4	18
56	52,3	875	1,8	A_90_3_52.3	T112B2	12,4
56	17,4	895	5,2	A_140_2_17.4	T132ML6	45
55	17,5	900	2,2	A_90_2_17.5	T132ML6	18
55	17,5	900	2,8	A_110_2_17.5	T132ML6	25,5
55	52,9	882	2,2	A_100_3_52.9	T132S2	18,5
55	52,9	885	2,2	A_100_3_52.9	T112B2	18,5
55	26,1	904	1,8	A_90_2_26.1	T112BL4	18
55	17,6	905	2,1	A_100_2_17.6	T132ML6	23
55	17,7	911	3,3	A_120_2_17.7	T132ML6	33
54	27	923	3,3	A_120_2_27	T132S4	33
54	18,1	931	1,0	A_80_2_18.1	T132ML6	15
53	27	936	3,2	A_120_2_27	T112BL4	33
53	27,4	917	2,7	A_110_3_27.4	T132S4	19,5
53	27,4	937	4,6	A_140_2_27.4	T132S4	45
53	55,1	922	0,9	A_80_3_55.1	T112B2	10,7
53	27,6	943	2,8	A_110_2_27.6	T132S4	25,5
53	55,5	925	2,5	A_110_3_55.5	T132S2	19,5
53	55,6	947	1,1	A_90_2_55.6	T132S2	18
53	55,5	929	2,5	A_110_3_55.5	T112B2	19,5
53	27,4	930	2,7	A_110_3_27.4	T112BL4	19,5
53	55,6	950	1,1	A_90_2_55.6	T112B2	18
52	27,6	957	2,7	A_110_2_27.6	T112BL4	25,5
52	8,7	965	0,8	A_80_2_8.7	T180L12	15
52	56,7	945	2,1	A_100_3_56.7	T132S2	18,5
52	28,3	967	2,0	A_100_2_28.3	T132S4	23
52	56,7	949	2,1	A_100_3_56.7	T112B2	18,5
51	28	950	1,0	A_80_3_28	T112BL4	10,7
51	57,1	952	2,9	A_120_3_57.1	T132S2	22,1
51	57,1	955	2,9	A_120_3_57.1	T112B2	22,1
51	28,3	981	2,0	A_100_2_28.3	T112BL4	23
51	28,7	981	1,6	A_90_2_28.7	T132S4	18
51	28,9	988	1,0	A_80_2_28.9	T132S4	15
51	28,9	988	3,0	A_120_2_28.9	T132S4	33
50	19,3	993	3,0	A_120_2_19.3	T132ML6	33
50	28,7	995	1,6	A_90_2_28.7	T112BL4	18
50	29,1	974	2,0	A_100_3_29.1	T132S4	18,5
50	19,4	998	1,0	A_80_2_19.4	T132ML6	15
50	28,8	977	1,8	A_90_3_28.8	T112BL4	12,4
50	28,9	1001	0,9	A_80_2_28.9	T112BL4	15
50	28,9	1001	3,0	A_120_2_28.9	T112BL4	33
49	29,1	987	2,0	A_100_3_29.1	T112BL4	18,5
49	29,6	1012	3,0	A_120_2_29.6	T132S4	33
49	19,8	1019	2,5	A_110_2_19.8	T132ML6	25,5
49	60,1	1002	3,9	A_140_3_60.1	T132S2	38,6

n_2 min^{-1}	ir	T2 Nm	FS'			5.5 kW	Ptn kW
49	19,9	1024	1,6	A_90_2_19.9	T132ML6	18
49	19,9	1024	1,9	A_100_2_19.9	T132ML6	23
49	30	1025	4,2	A_140_2_30	T132S4	45
49	29,6	1026	2,9	A_120_2_29.6	T112BL4	33
49	60,1	1005	3,8	A_140_3_60.1	T112B2	38,6
49	30,1	1029	2,5	A_110_2_30.1	T132S4	25,5
48	30,3	1036	1,9	A_100_2_30.3	T132S4	23
48	30,1	1043	2,5	A_110_2_30.1	T112BL4	25,5
48	30,3	1050	1,8	A_100_2_30.3	T112BL4	23
47	61,8	1030	2,3	A_110_3_61.8	T132S2	19,5
47	61,8	1034	1,6	A_90_3_61.8	T112B2	12,4
47	61,8	1034	2,3	A_110_3_61.8	T112B2	19,5
47	62,2	1037	2,7	A_120_3_62.2	T132S2	22,1
47	62,2	1040	2,7	A_120_3_62.2	T112B2	22,1
47	62,7	1068	1,0	A_90_2_62.7	T132S2	18
47	62,7	1071	1,0	A_90_2_62.7	T112B2	18
46	21	1080	2,8	A_120_2_21	T132ML6	33
46	31,8	1087	0,9	A_80_2_31.8	T132S4	15
46	31,8	1087	1,5	A_90_2_31.8	T132S4	18
46	31,6	1072	0,9	A_80_3_31.6	T112BL4	10,7
46	21,3	1096	1,5	A_90_2_21.3	T132ML6	18
45	64,5	1075	1,8	A_100_3_64.5	T132S2	18,5
45	31,8	1102	0,9	A_80_2_31.8	T112BL4	15
45	31,8	1102	1,5	A_90_2_31.8	T112BL4	18
45	64,5	1079	1,8	A_100_3_64.5	T112B2	18,5
45	32,5	1087	1,8	A_100_3_32.5	T132S4	18,5
45	65,6	1094	2,1	A_110_3_65.6	T132S2	19,5
45	32,3	1096	1,6	A_90_3_32.3	T112BL4	12,4
45	65,6	1097	0,8	A_80_3_65.6	T112B2	10,7
45	65,6	1098	2,1	A_110_3_65.6	T112B2	19,5
45	32,8	1098	2,3	A_110_3_32.8	T132S4	19,5
45	21,8	1121	2,1	A_110_2_21.8	T132ML6	25,5
44	32,5	1102	1,8	A_100_3_32.5	T112BL4	18,5
44	33,1	1131	2,1	A_110_2_33.1	T132S4	25,5
44	66,3	1109	1,5	A_90_3_66.3	T112B2	12,4
44	32,8	1113	2,2	A_110_3_32.8	T112BL4	19,5
44	22,1	1137	2,6	A_120_2_22.1	T132ML6	33
44	22,2	1142	1,7	A_100_2_22.2	T132ML6	23
44	33,1	1147	2,1	A_110_2_33.1	T112BL4	25,5
43	33,7	1152	2,6	A_120_2_33.7	T132S4	33
43	22,7	1168	0,8	A_80_2_22.7	T132ML6	15
43	33,7	1168	2,6	A_120_2_33.7	T112BL4	33
42	23,1	1188	2,5	A_120_2_23.1	T132ML6	33
42	34,3	1164	1,5	A_90_3_34.3	T112BL4	12,4
42	34,8	1190	0,8	A_80_2_34.8	T132S4	15
42	35	1196	1,3	A_90_2_35	T132S4	18
42	23,3	1199	3,9	A_140_2_23.3	T132ML6	45
42	35,1	1200	2,0	A_110_2_35.1	T132S4	25,5
41	34,8	1206	0,8	A_80_2_34.8	T112BL4	15
41	35,3	1206	1,6	A_100_2_35.3	T132S4	23
41	35	1213	1,3	A_90_2_35	T112BL4	18
41	23,6	1214	1,6	A_90_2_23.6	T132ML6	18
41	23,6	1189	2,1	A_110_3_23.6	T132ML6	19,5
41	35,1	1216	2,0	A_110_2_35.1	T112BL4	25,5
41	71,5	1196	1,4	A_90_3_71.5	T112B2	12,4
41	35,3	1223	1,6	A_100_2_35.3	T112BL4	23
41	72,3	1205	1,9	A_110_3_72.3	T132S2	19,5
40	36,1	1208	2,1	A_110_3_36.1	T132S4	19,5
40	24	1235	2,4	A_120_2_24	T132ML6	33
40	72,3	1209	1,9	A_110_3_72.3	T112B2	19,5
40	72,6	1210	2,4	A_120_3_72.6	T132S2	22,1
40	35,7	1211	0,8	A_80_3_35.7	T112BL4	10,7
40	24,1	1240	1,9	A_110_2_24.1	T132ML6	25,5
40	72,6	1215	2,4	A_120_3_72.6	T112B2	22,1
40	36,4	1218	1,6	A_100_3_36.4	T132S4	18,5
40	24,2	1245	1,6	A_100_2_24.2	T132ML6	23
40	36,5	1248	3,4	A_140_2_36.5	T132S4	45
40	36,1	1225	2,0	A_110_3_36.1	T112BL4	19,5
40	73,6	1227	1,6	A_100_3_73.6	T132S2	18,5
40	73,6	1231	1,6	A_100_3_73.6	T112B2	18,5
40	73,9	1232	3,1	A_140_3_73.9	T132S2	38,6
40	36,4	1235	1,6	A_100_3_36.4	T112BL4	18,5
40	73,9	1236	3,1	A_140_3_73.9	T112B2	38,6
39	37	1265	2,4	A_120_2_37	T132S4	33
39	24,9	1281	0,8	A_80_2_24.9	T132ML6	15
39	37	1282	2,3	A_120_2_37	T112BL4	33
39	75,3	1260	1,3	A_90_3_75.3	T112B2	12,4
38	38,3	1309	1,3	A_90_2_38.3	T132S4	18
38	38,3	1309	1,5	A_100_2_38.3	T132S4	23
38	77,5	1292	1,8	A_110_3_77.5	T132S2	19,5

1.7 - Motoréducteurs

1.7 - Motorreductores

1.7 - Motorredutores

n_2 min^{-1}	ir	T2 Nm	FS'		5.5 kW	Ptn kW
38	77,3	1293	1,3	A_90_3_77.3	T112B2	12,4
38	38,7	1323	1,8	A_110_2_38.7	T132S4	25,5
38	77,7	1295	2,3	A_120_3_77.7	T132S2	22,1
38	77,5	1296	1,8	A_110_3_77.5	T112B2	19,5
38	38,3	1327	1,2	A_90_2_38.3	T112BL4	18
38	38,3	1327	1,5	A_100_2_38.3	T112BL4	23
38	77,7	1300	2,3	A_120_3_77.7	T112B2	22,1
37	38,7	1341	1,8	A_110_2_38.7	T112BL4	25,5
37	26,1	1343	1,3	A_90_2_26.1	T132ML6	18
37	78,9	1315	1,5	A_100_3_78.9	T132S2	18,5
37	78,9	1320	1,5	A_100_3_78.9	T112B2	18,5
37	80,1	1335	2,9	A_140_3_80.1	T132S2	38,6
36	80,1	1340	2,9	A_140_3_80.1	T112B2	38,6
36	40,1	1371	0,8	A_90_2_40.1	T132S4	18
36	81,4	1357	1,8	A_110_3_81.4	T132S2	19,5
36	40,6	1358	1,5	A_100_3_40.6	T132S4	18,5
36	27	1389	2,2	A_120_2_27	T132ML6	33
36	40,1	1390	0,8	A_90_2_40.1	T112BL4	18
36	81,4	1362	1,8	A_110_3_81.4	T112B2	19,5
36	40,7	1362	2,4	A_120_3_40.7	T132S4	22,1
36	40,3	1367	0,7	A_80_3_40.3	T112BL4	10,7
36	82,2	1371	2,2	A_120_3_82.2	T132S2	22,1
36	82,2	1375	2,2	A_120_3_82.2	T112B2	22,1
35	40,6	1377	1,4	A_100_3_40.6	T112BL4	18,5
35	27,4	1380	1,8	A_110_3_27.4	T132ML6	19,5
35	27,4	1410	3,3	A_140_2_27.4	T132ML6	45
35	40,7	1381	2,4	A_120_3_40.7	T112BL4	22,1
35	27,6	1420	1,8	A_110_2_27.6	T132ML6	25,5
35	41,9	1432	1,7	A_110_2_41.9	T132S4	25,5
35	42	1405	1,8	A_110_3_42	T132S4	19,5
34	41,9	1452	1,7	A_110_2_41.9	T112BL4	25,5
34	42	1425	1,8	A_110_3_42	T112BL4	19,5
34	28,3	1456	1,3	A_100_2_28.3	T132ML6	23
34	86	1439	1,1	A_90_3_86	T112B2	12,4
34	28,7	1476	1,2	A_90_2_28.7	T132ML6	18
34	42,9	1455	1,2	A_90_3_42.9	T112BL4	12,4
34	28,9	1487	2,0	A_120_2_28.9	T132ML6	33
33	29,1	1466	1,4	A_100_3_29.1	T132ML6	18,5
33	88,2	1471	1,7	A_110_3_88.2	T132S2	19,5
33	88,2	1475	1,6	A_110_3_88.2	T112B2	19,5
33	44,2	1511	1,1	A_90_2_44.2	T132S4	18
33	29,6	1523	2,0	A_120_2_29.6	T132ML6	33
33	44,2	1532	1,1	A_90_2_44.2	T112BL4	18
32	30	1543	3,0	A_140_2_30	T132ML6	45
32	45,2	1512	1,3	A_100_3_45.2	T132S4	18,5
32	90,7	1512	2,1	A_120_3_90.7	T132S2	22,1
32	30,1	1548	1,7	A_110_2_30.1	T132ML6	25,5
32	90,7	1517	2,0	A_120_3_90.7	T112B2	22,1
32	30,3	1559	1,2	A_100_2_30.3	T132ML6	23
32	45,7	1529	2,2	A_120_3_45.7	T132S4	22,1
32	45,2	1533	1,3	A_100_3_45.2	T112BL4	18,5
32	92	1534	1,3	A_100_3_92	T132S2	18,5
32	92	1539	1,3	A_100_3_92	T112B2	18,5
32	46	1572	2,7	A_140_2_46	T132S4	45
32	92,2	1542	1,1	A_90_3_92.2	T112B2	12,4
32	45,7	1550	2,1	A_120_3_45.7	T112BL4	22,1
31	46,4	1586	1,5	A_110_2_46.4	T132S4	25,5
31	94,3	1572	2,5	A_140_3_94.3	T132S2	38,6
31	46,4	1608	1,4	A_110_2_46.4	T112BL4	25,5
31	47,1	1576	1,7	A_110_3_47.1	T132S4	19,5
31	47,1	1576	2,7	A_140_3_47.1	T132S4	38,6
31	94,3	1577	2,5	A_140_3_94.3	T112B2	38,6
31	94,9	1582	1,5	A_110_3_94.9	T132S2	19,5
31	94,9	1588	1,5	A_110_3_94.9	T112B2	19,5
31	47,1	1598	1,6	A_110_3_47.1	T112BL4	19,5
31	47,1	1598	2,7	A_140_3_47.1	T112BL4	38,6
31	31,8	1636	1,1	A_90_2_31.8	T132ML6	18
30	48,2	1635	1,1	A_90_3_48.2	T112BL4	12,4
30	32,5	1637	1,2	A_100_3_32.5	T132ML6	18,5
30	98,6	1644	1,2	A_100_3_98.6	T132S2	18,5
30	98,6	1650	1,2	A_100_3_98.6	T112B2	18,5
30	32,8	1652	1,5	A_110_3_32.8	T132ML6	19,5
29	49,8	1702	0,9	A_90_2_49.8	T132S4	18
29	33,1	1702	1,4	A_110_2_33.1	T132ML6	25,5
29	100,1	1675	1,0	A_90_3_100.1	T112B2	12,4
29	100,7	1679	1,4	A_110_3_100.7	T132S2	19,5
29	100,7	1685	1,4	A_110_3_100.7	T112B2	19,5
29	49,8	1725	0,9	A_90_2_49.8	T112BL4	18
29	33,7	1734	1,7	A_120_2_33.7	T132ML6	33
29	50,9	1703	1,9	A_120_3_50.9	T132S4	22,1

n_2 min^{-1}	ir	T2 Nm	FS'		5.5 kW	Ptn kW
29	102,6	1710	1,9	A_120_3_102.6	T132S2	22,1
28	102,6	1716	1,9	A_120_3_102.6	T112B2	22,1
28	103,3	1722	2,2	A_140_3_103.3	T132S2	38,6
28	50,9	1727	1,9	A_120_3_50.9	T112BL4	22,1
28	103,3	1728	2,2	A_140_3_103.3	T112B2	38,6
28	51,8	1733	1,5	A_110_3_51.8	T132S4	19,5
28	51,8	1757	1,5	A_110_3_51.8	T112BL4	19,5
28	35	1801	1,0	A_90_2_35	T132ML6	18
28	35,1	1805	1,3	A_110_2_35.1	T132ML6	25,5
28	52,9	1770	1,1	A_100_3_52.9	T132S4	18,5
28	52,3	1775	1,0	A_90_3_52.3	T112BL4	12,4
27	35,3	1816	1,1	A_100_2_35.3	T132ML6	23
27	106,8	1787	0,9	A_90_3_106.8	T112B2	12,4
27	52,9	1795	1,1	A_100_3_52.9	T112BL4	18,5
27	107,9	1799	1,4	A_110_3_107.9	T132S2	19,5
27	107,9	1805	1,3	A_110_3_107.9	T112B2	19,5
27	36,1	1818	1,4	A_110_3_36.1	T132ML6	19,5
27	36,4	1833	1,1	A_100_3_36.4	T132ML6	18,5
27	36,5	1877	2,5	A_140_2_36.5	T132ML6	45
26	110,6	1844	2,1	A_140_3_110.6	T132S2	38,6
26	110,6	1850	2,1	A_140_3_110.6	T112B2	38,6
26	55,5	1857	1,4	A_110_3_55.5	T132S4	19,5
26	37	1903	1,6	A_120_2_37	T132ML6	33
26	55,5	1882	1,4	A_110_3_55.5	T112BL4	19,5
26	56,7	1897	1,0	A_100_3_56.7	T132S4	18,5
26	114,4	1908	1,7	A_120_3_114.4	T132S2	22,1
26	57,1	1910	1,7	A_120_3_57.1	T132S4	22,1
26	114,4	1914	1,7	A_120_3_114.4	T112B2	22,1
25	56,7	1923	1,0	A_100_3_56.7	T112BL4	18,5
25	38,3	1970	0,9	A_90_2_38.3	T132ML6	18
25	38,3	1970	1,0	A_100_2_38.3	T132ML6	23
25	115,7	1929	1,3	A_110_3_115.7	T132S2	19,5
25	115,4	1931	0,9	A_90_3_115.4	T112B2	12,4
25	115,7	1935	1,3	A_110_3_115.7	T112B2	19,5
25	57,1	1937	1,7	A_120_3_57.1	T112BL4	22,1
25	38,7	1991	1,2	A_110_2_38.7	T132ML6	25,5
25	117,8	1964	1,0	A_100_3_117.8	T132S2	18,5
25	117,8	1970	1,0	A_100_3_117.8	T112B2	18,5
24	119,9	1999	1,9	A_140_3_119.9	T132S2	38,6
24	119,9	2006	1,9	A_140_3_119.9	T112B2	38,6
24	60,1	2011	2,1	A_140_3_60.1	T132S4	38,6
24	60,1	2039	2,1	A_140_3_60.1	T112BL4	38,6
24	40,6	2045	1,0	A_100_3_40.6	T132ML6	18,5
24	40,7	2050	1,6	A_120_3_40.7	T132ML6	22,1
24	61,8	2068	1,3	A_110_3_61.8	T132S4	19,5
23	62,2	2081	1,6	A_120_3_62.2	T132S4	22,1
23	124,9	2082	1,6	A_120_3_124.9	T132S2	22,1
23	124,9	2089	1,6	A_120_3_124.9	T112B2	22,1
23	61,8	2097	0,9	A_90_3_61.8	T112BL4	12,4
23	61,8	2097	1,2	A_110_3_61.8	T112BL4	19,5
23	125,8	2098	1,8	A_140_3_125.8	T132S2	38,6
23	125,8	2105	1,8	A_140_3_125.8	T112B2	38,6
23	41,9	2156	1,1	A_110_2_41.9	T132ML6	25,5
23	62,2	2110	1,6	A_120_3_62.2	T112BL4	22,1
23	126,4	2114	0,8	A_90_3_126.4	T112B2	12,4
23	42	2115	1,2	A_110_3_42	T132ML6	19,5
23	127,2	2121	1,1	A_110_3_127.2	T132S2	19,5
23	127,2	2128	1,1	A_110_3_127.2	T112B2	19,5
23	64,5	2158	0,9	A_100_3_64.5	T132S4	18,5
23	129,5	2159	0,9	A_100_3_129.5	T132S2	18,5
23	129,5	2166	0,9	A_100_3_129.5	T112B2	18,5
22	64,5	2187	0,9	A_100_3_64.5	T112BL4	18,5
22	65,6	2195	1,2	A_110_3_65.6	T132S4	19,5
22	44,2	2273	0,8	A_90_2_44.2	T132ML6	18
22	65,6	2225	1,2	A_110_3_65.6	T112BL4	19,5
22	66,3	2249	0,8	A_90_3_66.3	T112BL4	12,4
22	135	2258	0,8	A_90_3_135	T112B2	12,4
21	45,2	2276	0,9	A_100_3_45.2	T132ML6	18,5
21	45,7	2301	1,4	A_120_3_45.7	T132ML6	22,1
21	46	2366	2,0	A_140_2_46	T132ML6	45
21	139,2	2321	1,0	A_110_3_139.2	T132S2	19,5
21	139,2	2328	1,0	A_110_3_139.2	T112B2	19,5
21	46,4	2386	1,0	A_110_2_46.4	T132ML6	25,5
21	141,1	2352	1,6	A_140_3_141.1	T132S2	38,6
21	141,1	2361	1,6	A_140_3_141.1	T112B2	38,6
21	47,1	2372	1,1	A_110_3_47.1	T132ML6	19,5
21	47,1	2372	2,0	A_140_3_47.1	T132ML6	38,6
21	142,9	2383	1,4	A_120_3_142.9	T132S2	22,1
20	142,9	2391	1,4	A_120_3_142.9	T112B2	22,1
20	72,3	2420	1,1	A_110_3_72.3	T132S4	19,5

1.7 - Motoréducteurs

1.7 - Motorreductores

1.7 - Motorredutores

n_2 min^{-1}	ir	T2 Nm	FS'			5.5 kW	Ptn kW
20	145,3	2422	1,0	A_110_3_145.3	T132S2	19,5
20	71,5	2425	0,7	A_90_3_71.5	T112BL4	12,4
20	72,6	2429	1,4	A_120_3_72.6	T132S4	22,1
20	145,3	2430	1,0	A_110_3_145.3	T112B2	19,5
19,9	72,3	2452	1,1	A_110_3_72.3	T112BL4	19,5
19,9	147,2	2455	0,8	A_100_3_147.2	T132S2	18,5
19,8	73,6	2462	0,8	A_100_3_73.6	T132S4	18,5
19,8	147,2	2462	0,8	A_100_3_147.2	T112B2	18,5
19,8	72,6	2463	1,3	A_120_3_72.6	T112BL4	22,1
19,8	73,9	2472	1,7	A_140_3_73.9	T132S4	38,6
19,6	73,6	2496	0,8	A_100_3_73.6	T112BL4	18,5
19,5	73,9	2506	1,7	A_140_3_73.9	T112BL4	38,6
19,1	75,3	2555	0,7	A_90_3_75.3	T112BL4	12,4
19,1	50,9	2563	1,3	A_120_3_50.9	T132ML6	22,1
19,0	154,1	2570	1,0	A_110_3_154.1	T132S2	19,5
19,0	154,1	2578	1,0	A_110_3_154.1	T112B2	19,5
19,0	154,6	2578	1,5	A_140_3_154.6	T132S2	38,6
18,9	154,6	2586	1,5	A_140_3_154.6	T112B2	38,6
18,8	77,5	2593	1,0	A_110_3_77.5	T132S4	19,5
18,8	77,7	2600	1,3	A_120_3_77.7	T132S4	22,1
18,8	156	2601	1,3	A_120_3_156	T132S2	22,1
18,7	51,8	2608	1,0	A_110_3_51.8	T132ML6	19,5
18,7	156	2609	1,3	A_120_3_156	T112B2	22,1
18,6	77,5	2629	1,0	A_110_3_77.5	T112BL4	19,5
18,5	77,7	2636	1,3	A_120_3_77.7	T112BL4	22,1
18,5	78,9	2640	0,8	A_100_3_78.9	T132S4	18,5
18,3	52,9	2664	0,7	A_100_3_52.9	T132ML6	18,5
18,3	78,9	2677	0,7	A_100_3_78.9	T112BL4	18,5
18,2	80,1	2680	1,6	A_140_3_80.1	T132S4	38,6
18,2	161,1	2686	0,9	A_110_3_161.1	T132S2	19,5
18,1	161,1	2694	0,9	A_110_3_161.1	T112B2	19,5
18,1	161,8	2697	0,7	A_100_3_161.8	T132S2	18,5
18,1	161,8	2706	0,7	A_100_3_161.8	T112B2	18,5
18,0	80,1	2717	1,6	A_140_3_80.1	T112BL4	38,6
17,9	81,4	2723	1,0	A_110_3_81.4	T132S4	19,5
17,8	82,2	2750	1,2	A_120_3_82.2	T132S4	22,1
17,7	81,4	2761	1,0	A_110_3_81.4	T112BL4	19,5
17,5	82,2	2788	1,2	A_120_3_82.2	T112BL4	22,1
17,5	55,5	2795	0,9	A_110_3_55.5	T132ML6	19,5
17,4	168,7	2812	1,4	A_140_3_168.7	T132S2	38,6
17,3	168,7	2822	1,4	A_140_3_168.7	T112B2	38,6
17,0	57,1	2875	1,1	A_120_3_57.1	T132ML6	22,1
16,7	175,7	2928	1,1	A_120_3_175.7	T132S2	22,1
16,6	175,7	2939	1,1	A_120_3_175.7	T112B2	22,1
16,6	88,2	2952	0,9	A_110_3_88.2	T132S4	19,5
16,5	177,1	2953	0,9	A_110_3_177.1	T132S2	19,5
16,5	177,1	2962	0,9	A_110_3_177.1	T112B2	19,5
16,3	88,2	2992	0,9	A_110_3_88.2	T112BL4	19,5
16,1	60,1	3027	1,5	A_140_3_60.1	T132ML6	38,6
16,1	90,7	3034	1,1	A_120_3_90.7	T132S4	22,1
16,1	182	3034	1,1	A_120_3_182	T132S2	22,1
16,0	182	3045	1,1	A_120_3_182	T112B2	22,1
15,9	90,7	3076	1,1	A_120_3_90.7	T112BL4	22,1
15,7	61,8	3111	0,8	A_110_3_61.8	T132ML6	19,5
15,6	62,2	3133	1,1	A_120_3_62.2	T132ML6	22,1
15,6	188,3	3139	1,2	A_140_3_188.3	T132S2	38,6
15,5	188,3	3150	1,2	A_140_3_188.3	T112B2	38,6
15,5	94,3	3155	1,4	A_140_3_94.3	T132S4	38,6
15,4	94,9	3176	0,9	A_110_3_94.9	T132S4	19,5
15,3	94,3	3199	1,3	A_140_3_94.3	T112BL4	38,6
15,2	94,9	3220	0,8	A_110_3_94.9	T112BL4	19,5
15,1	193,8	3231	0,8	A_110_3_193.8	T132S2	19,5
15,1	193,8	3241	0,8	A_110_3_193.8	T112B2	19,5
14,9	197,1	3285	1,0	A_120_3_197.1	T132S2	22,1
14,8	197,1	3298	1,0	A_120_3_197.1	T112B2	22,1
14,8	65,6	3303	0,8	A_110_3_65.6	T132ML6	19,5
14,8	198,5	3310	1,2	A_140_3_198.5	T132S2	38,6
14,7	198,5	3321	1,2	A_140_3_198.5	T112B2	38,6
14,5	100,7	3369	0,8	A_110_3_100.7	T132S4	19,5
14,3	100,7	3416	0,8	A_110_3_100.7	T112BL4	19,5
14,3	205	3418	1,0	A_120_3_205	T132S2	22,1
14,2	205	3430	1,0	A_120_3_205	T112B2	22,1
14,2	102,6	3433	1,0	A_120_3_102.6	T132S4	22,1
14,1	103,3	3457	1,2	A_140_3_103.3	T132S4	38,6
14,0	102,6	3479	0,9	A_120_3_102.6	T112BL4	22,1
13,9	103,3	3504	1,2	A_140_3_103.3	T112BL4	38,6
13,7	214,6	3579	0,7	A_110_3_214.6	T132S2	19,5
13,6	214,6	3589	0,7	A_110_3_214.6	T112B2	19,5
13,5	107,9	3611	0,7	A_110_3_107.9	T132S4	19,5
13,5	217,5	3627	1,1	A_140_3_217.5	T132S2	38,6
13,4	217,5	3637	1,1	A_140_3_217.5	T112B2	38,6
13,4	72,3	3640	0,7	A_110_3_72.3	T132ML6	19,5
13,4	72,6	3656	0,9	A_120_3_72.6	T132ML6	22,1
13,4	107,9	3659	0,7	A_110_3_107.9	T112BL4	19,5
13,2	222	3700	0,9	A_120_3_222	T132S2	22,1
13,2	110,6	3701	1,2	A_140_3_110.6	T132S4	38,6
13,2	222	3715	0,9	A_120_3_222	T112B2	22,1
13,1	73,9	3720	1,3	A_140_3_73.9	T132ML6	38,6
13,0	110,6	3752	1,1	A_140_3_110.6	T112BL4	38,6
12,8	114,4	3828	0,9	A_120_3_114.4	T132S4	22,1
12,6	114,4	3880	0,9	A_120_3_114.4	T112BL4	22,1
12,5	77,7	3914	0,8	A_120_3_77.7	T132ML6	22,1
12,2	119,9	4011	1,1	A_140_3_119.9	T132S4	38,6
12,1	80,1	4034	1,2	A_140_3_80.1	T132ML6	38,6
12,0	119,9	4067	1,1	A_140_3_119.9	T112BL4	38,6
11,8	82,2	4140	0,8	A_120_3_82.2	T132ML6	22,1
11,7	124,9	4178	0,8	A_120_3_124.9	T132S4	22,1
11,6	125,8	4207	1,0	A_140_3_125.8	T132S4	38,6
11,5	124,9	4237	0,8	A_120_3_124.9	T112BL4	22,1
11,5	256	4267	0,8	A_120_3_256	T132S2	22,1
11,5	125,8	4266	1,0	A_140_3_125.8	T112BL4	38,6
11,4	256	4282	0,8	A_120_3_256	T112B2	22,1
11,1	264,8	4417	0,9	A_140_3_264.8	T132S2	38,6
11,0	264,8	4429	0,9	A_140_3_264.8	T112B2	38,6
10,7	90,7	4570	0,7	A_120_3_90.7	T132ML6	22,1
10,6	277,3	4622	0,7	A_120_3_277.3	T132S2	22,1
10,5	277,3	4638	0,7	A_120_3_277.3	T112B2	22,1
10,4	141,1	4720	0,9	A_140_3_141.1	T132S4	38,6
10,3	94,3	4747	1,0	A_140_3_94.3	T132ML6	38,6
10,2	141,1	4785	0,9	A_140_3_141.1	T112BL4	38,6
9,4	154,6	5175	0,8	A_140_3_154.6	T132S4	38,6
9,4	103,3	5202	0,9	A_140_3_103.3	T132ML6	38,6
9,3	154,6	5247	0,8	A_140_3_154.6	T112BL4	38,6
8,8	110,6	5570	0,8	A_140_3_110.6	T132ML6	38,6
8,7	168,7	5647	0,8	A_140_3_168.7	T132S4	38,6
8,5	168,7	5720	0,8	A_140_3_168.7	T112BL4	38,6
8,1	119,9	6038	0,8	A_140_3_119.9	T132ML6	38,6
7,7	125,8	6335	0,7	A_140_3_125.8	T132ML6	38,6

1.7 - Motoréducteurs

1.7 - Motorreductores

1.7 - Motorredutores

n_2 min^{-1}	ir	T2 Nm	FS'		7.5 kW	Ptn kW
2504	1,17	28	1,1	A_40_1_1.17	T112BL2	5,5
2462	1,19	28	9,2	A_80_1_1.19	T112BL2	14
2454	1,19	28	9,2	A_80_1_1.19	T132SL2	14
2344	1,25	30	1,9	A_50_1_1.25	T112BL2	6,5
2237	1,31	31	4,2	A_60_1_1.31	T112BL2	9
2229	1,31	31	4,2	A_60_1_1.31	T132SL2	9
2123	1,38	33	8,3	A_80_1_1.38	T112BL2	14
2116	1,38	33	8,2	A_80_1_1.38	T132SL2	14
1928	1,52	36	1,0	A_40_1_1.52	T112BL2	5,5
1915	1,53	36	1,7	A_50_1_1.53	T112BL2	6,5
1787	1,64	39	3,6	A_60_1_1.64	T112BL2	9
1780	1,64	39	3,6	A_60_1_1.64	T132SL2	9
1734	1,69	40	1,0	A_40_1_1.69	T112BL2	5,5
1619	1,81	43	1,9	A_50_1_1.81	T112BL2	6,5
1601	1,83	43	6,5	A_80_1_1.83	T112BL2	14
1596	1,83	44	6,4	A_80_1_1.83	T132SL2	14
1584	1,85	44	3,3	A_60_1_1.85	T112BL2	9
1578	1,85	44	3,3	A_60_1_1.85	T132SL2	9
1510	1,94	46	10,7	A_100_1_1.94	T112BL2	21
1505	1,94	46	10,6	A_100_1_1.94	T132SL2	21
1495	1,96	47	1,0	A_40_1_1.96	T112BL2	5,5
1436	2,04	48	1,7	A_50_1_2.04	T112BL2	6,5
1436	2,04	48	6,3	A_80_1_2.04	T112BL2	14
1431	2,04	49	6,3	A_80_1_2.04	T132SL2	14
1409	2,08	49	3,2	A_60_1_2.08	T112BL2	9
1404	2,08	50	3,2	A_60_1_2.08	T132SL2	9
1350	2,17	52	11,7	A_100_1_2.17	T112BL2	21
1346	2,17	52	11,6	A_100_1_2.17	T132SL2	21
1314	2,23	53	0,9	A_40_1_2.23	T112BL2	5,5
1242	2,36	56	3,0	A_60_1_2.36	T112BL2	9
1237	2,36	56	3,0	A_60_1_2.36	T132SL2	9
1231	2,38	56	5,8	A_80_1_2.38	T112BL2	14
1227	1,19	57	4,6	A_80_1_1.19	T132M4	14
1227	2,38	57	5,8	A_80_1_2.38	T132SL2	14
1181	2,48	59	1,4	A_50_1_2.48	T112BL2	6,5
1149	2,55	61	0,8	A_40_1_2.55	T112BL2	5,5
1132	1,29	61	7,8	A_100_1_1.29	T132M4	21
1127	2,6	60	1,8	A_50_2_2.6	T112BL2	6,3
1127	2,6	60	3,8	A_60_2_2.6	T112BL2	9,6
1127	2,6	60	7,9	A_80_2_2.6	T112BL2	15
1123	2,6	61	3,8	A_60_2_2.6	T132SL2	9,6
1123	2,6	61	7,9	A_80_2_2.6	T132SL2	15
1115	1,31	62	2,1	A_60_1_1.31	T132M4	9
1093	2,68	64	5,2	A_80_1_2.68	T112BL2	14
1090	2,68	64	5,2	A_80_1_2.68	T132SL2	14
1085	2,7	64	2,7	A_60_1_2.7	T112BL2	9
1081	2,7	64	2,6	A_60_1_2.7	T132SL2	9
1058	1,38	66	4,1	A_80_1_1.38	T132M4	14
1032	2,84	67	1,3	A_50_1_2.84	T112BL2	6,5
1014	2,89	69	2,5	A_60_1_2.89	T112BL2	9
1010	2,89	69	2,5	A_60_1_2.89	T132SL2	9
1010	2,9	67	1,7	A_50_2_2.9	T112BL2	6,3
1010	2,9	69	4,8	A_80_1_2.9	T112BL2	14
1007	2,9	69	4,8	A_80_1_2.9	T132SL2	14
990	2,96	70	8,5	A_100_1_2.96	T112BL2	21
986	2,96	70	8,5	A_100_1_2.96	T132SL2	21
958	3,06	73	1,2	A_50_1_3.06	T112BL2	6,5
891	3,29	78	1,2	A_50_1_3.29	T112BL2	6,5
890	1,64	78	1,8	A_60_1_1.64	T132M4	9
883	3,32	79	4,2	A_80_1_3.32	T112BL2	14
880	3,32	79	4,2	A_80_1_3.32	T132SL2	14
875	3,35	79	2,1	A_60_1_3.35	T112BL2	9
872	3,35	80	2,1	A_60_1_3.35	T132SL2	9
849	3,45	82	7,3	A_100_1_3.45	T112BL2	21
846	3,45	82	7,3	A_100_1_3.45	T132SL2	21
823	3,56	84	1,1	A_50_1_3.56	T112BL2	6,5
823	3,56	84	3,9	A_80_1_3.56	T112BL2	14
820	3,56	85	3,9	A_80_1_3.56	T132SL2	14
807	3,63	86	2,0	A_60_1_3.63	T112BL2	9
807	1,19	86	3,0	A_80_1_1.19	T160M6	14
804	3,63	86	2,0	A_60_1_3.63	T132SL2	9
798	1,83	87	3,2	A_80_1_1.83	T132M4	14
792	3,7	86	2,8	A_60_2_3.7	T112BL2	9,6
792	3,7	86	5,8	A_80_2_3.7	T112BL2	15
792	3,7	86	11,9	A_100_2_3.7	T112BL2	23
789	1,85	88	1,6	A_60_1_1.85	T132M4	9
789	3,7	86	2,8	A_60_2_3.7	T132SL2	9,6
789	3,7	86	5,8	A_80_2_3.7	T132SL2	15
789	3,7	86	11,9	A_100_2_3.7	T132SL2	23
757	3,87	92	1,0	A_50_1_3.87	T112BL2	6,5

n_2 min^{-1}	ir	T2 Nm	FS'		7.5 kW	Ptn kW
753	1,94	92	5,3	A_100_1_1.94	T132M4	21
751	3,9	93	6,5	A_100_1_3.9	T112BL2	21
751	3,9	91	11,4	A_90_2_3.9	T112BL2	18
749	3,9	93	6,5	A_100_1_3.9	T132SL2	21
749	3,9	91	11,4	A_90_2_3.9	T132SL2	18
744	1,29	93	5,1	A_100_1_1.29	T160M6	21
716	2,04	97	3,1	A_80_1_2.04	T132M4	14
702	2,08	99	1,6	A_60_1_2.08	T132M4	9
698	4,2	98	5,5	A_80_2_4.2	T112BL2	15
696	1,38	100	2,7	A_80_1_1.38	T160M6	14
695	4,2	98	5,5	A_80_2_4.2	T132SL2	15
681	4,3	100	1,8	A_55_2_4.3	T112BL2	7
681	4,3	100	2,6	A_60_2_4.3	T112BL2	9,6
679	4,3	100	2,6	A_60_2_4.3	T132SL2	9,6
673	2,17	103	5,8	A_100_1_2.17	T132M4	21
666	4,4	102	1,2	A_50_2_4.4	T112BL2	6,3
651	4,5	105	3,1	A_70_2_4.5	T112BL2	12
651	4,5	105	5,4	A_80_2_4.5	T112BL2	15
651	4,5	105	10,3	A_90_2_4.5	T112BL2	18
649	4,5	105	3,1	A_70_2_4.5	T132SL2	12
649	4,5	105	5,4	A_80_2_4.5	T132SL2	15
649	4,5	105	10,3	A_90_2_4.5	T132SL2	18
637	4,6	107	2,5	A_60_2_4.6	T112BL2	9,6
635	4,6	107	2,5	A_60_2_4.6	T132SL2	9,6
625	4,69	111	1,5	A_60_1_4.69	T112BL2	9
623	4,69	112	1,5	A_60_1_4.69	T132SL2	9
619	2,36	112	1,5	A_60_1_2.36	T132M4	9
613	2,38	113	2,9	A_80_1_2.38	T132M4	14
612	4,79	114	2,9	A_80_1_4.79	T112BL2	14
610	4,79	114	2,9	A_80_1_4.79	T132SL2	14
608	2,4	112	9,7	A_100_2_2.4	T132M4	23
598	4,9	114	9,5	A_100_2_4.9	T112BL2	23
596	4,9	114	9,5	A_100_2_4.9	T132SL2	23
575	5,1	118	1,1	A_50_2_5.1	T112BL2	6,3
567	5,17	123	1,3	A_60_1_5.17	T112BL2	9
565	5,17	123	1,3	A_60_1_5.17	T132SL2	9
562	2,6	121	2,1	A_60_2_2.6	T132M4	9,6
562	2,6	121	4,4	A_80_2_2.6	T132M4	15
553	5,3	123	1,5	A_55_2_5.3	T112BL2	7
552	5,31	126	2,6	A_80_1_5.31	T112BL2	14
550	5,31	126	2,6	A_80_1_5.31	T132SL2	14
545	2,68	128	2,6	A_80_1_2.68	T132M4	14
541	2,7	129	1,3	A_60_1_2.7	T132M4	9
541	2,7	126	9,0	A_100_2_2.7	T132M4	23
539	5,44	129	4,1	A_100_1_5.44	T112BL2	21
537	5,44	129	4,1	A_100_1_5.44	T132SL2	21
525	1,83	132	2,1	A_80_1_1.83	T160M6	14
514	5,7	132	2,6	A_70_2_5.7	T112BL2	12
514	5,7	132	11,9	A_110_2_5.7	T112BL2	25,5
512	5,7	133	2,6	A_70_2_5.7	T132SL2	12
512	5,7	133	11,9	A_110_2_5.7	T132SL2	25,5
505	2,89	138	1,2	A_60_1_2.89	T132M4	9
505	5,8	135	0,8	A_45_2_5.8	T112BL2	5
503	2,9	138	2,4	A_80_1_2.9	T132M4	14
503	5,83	138	2,4	A_80_1_5.83	T112BL2	14
501	5,83	139	2,4	A_80_1_5.83	T132SL2	14
497	5,9	137	10,5	A_90_2_5.9	T112BL2	18
495	5,92	140	1,0	A_60_1_5.92	T112BL2	9
495	5,9	138	10,5	A_90_2_5.9	T132SL2	18
495	1,94	140	3,5	A_100_1_1.94	T160M6	21
494	5,93	141	3,8	A_100_1_5.93	T112BL2	21
493	5,92	141	1,0	A_60_1_5.92	T132SL2	9
493	2,96	141	4,3	A_100_1_2.96	T132M4	21
492	5,93	141	3,8	A_100_1_5.93	T132SL2	21
480	6,1	142	11,4	A_120_2_6.1	T112BL2	33
479	6,1	142	11,4	A_120_2_6.1	T132SL2	33
473	6,2	144	1,4	A_55_2_6.2	T112BL2	7
471	2,04	148	2,1	A_80_1_2.04	T160M6	14
465	6,3	146	0,9	A_50_2_6.3	T112BL2	6,3
459	6,38	151	2,2	A_80_1_6.38	T112BL2	14
458	6,4	149	0,7	A_45_2_6.4	T112BL2	5
458	6,4	149	2,4	A_70_2_6.4	T112BL2	12
458	6,38	152	2,2	A_80_1_6.38	T132SL2	14
456	6,4	149	2,4	A_70_2_6.4	T132SL2	12
444	6,6	153	1,9	A_60_2_6.6	T112BL2	9,6
442	6,6	154	1,8	A_60_2_6.6	T132SL2	9,6
442	2,17	157	3,8	A_100_1_2.17	T160M6	21
440	3,32	158	2,1	A_80_1_3.32	T132M4	14
437	6,7	156	3,8	A_80_2_6.7	T112BL2	15
436	3,35	159	1,1	A_60_1_3.35	T132M4	9

1.7 - Motoréducteurs

n_2 min^{-1}	ir	T2 Nm	FS'		7.5 kW	Ptn kW
436	6,7	156	3,8	A_80_2_6.7	T132SL2	15
431	6,8	158	1,3	A_55_2_6.8	T112BL2	7
431	6,8	158	7,2	A_100_2_6.8	T112BL2	23
431	6,8	158	9,2	A_90_2_6.8	T112BL2	18
429	6,8	159	7,2	A_100_2_6.8	T132SL2	23
429	6,8	159	9,2	A_90_2_6.8	T132SL2	18
429	6,83	162	0,8	A_60_1_6.83	T112BL2	9
428	6,83	163	0,8	A_60_1_6.83	T132SL2	9
423	6,92	164	2,8	A_100_1_6.92	T112BL2	21
423	3,45	164	3,7	A_100_1_3.45	T132M4	21
422	6,92	165	2,8	A_100_1_6.92	T132SL2	21
419	7	163	1,3	A_55_2_7	T112BL2	7
410	3,56	169	1,9	A_80_1_3.56	T132M4	14
407	7,2	167	2,3	A_70_2_7.2	T112BL2	12
407	7,2	167	10,8	A_110_2_7.2	T112BL2	25,5
406	7,2	168	2,3	A_70_2_7.2	T132SL2	12
406	7,2	168	10,7	A_110_2_7.2	T132SL2	25,5
403	2,38	172	1,9	A_80_1_2.38	T160M6	14
402	3,63	173	1,0	A_60_1_3.63	T132M4	9
400	2,4	170	7,1	A_100_2_2.4	T160M6	23
398	7,36	175	1,7	A_80_1_7.36	T112BL2	14
397	7,36	175	1,7	A_80_1_7.36	T132SL2	14
396	7,4	172	0,8	A_50_2_7.4	T112BL2	6,3
396	7,4	172	3,6	A_80_2_7.4	T112BL2	15
395	3,7	172	1,5	A_60_2_3.7	T132M4	9,6
395	3,7	172	3,2	A_80_2_3.7	T132M4	15
395	7,4	172	3,6	A_80_2_7.4	T132SL2	15
395	3,7	172	7,1	A_100_2_3.7	T132M4	23
391	7,5	174	1,7	A_60_2_7.5	T112BL2	9,6
391	7,5	178	2,5	A_100_1_7.5	T112BL2	21
391	7,5	174	6,8	A_100_2_7.5	T112BL2	23
389	7,5	175	1,7	A_60_2_7.5	T132SL2	9,6
389	7,5	178	2,5	A_100_1_7.5	T132SL2	21
389	7,5	175	6,8	A_100_2_7.5	T132SL2	23
384	3,8	177	9,9	A_110_2_3.8	T132M4	25,5
381	7,7	179	10,0	A_120_2_7.7	T112BL2	33
379	7,7	179	9,9	A_120_2_7.7	T132SL2	33
376	7,8	181	3,5	A_80_2_7.8	T112BL2	15
376	7,8	181	6,7	A_90_2_7.8	T112BL2	18
374	3,9	186	3,2	A_100_1_3.9	T132M4	21
374	7,8	182	3,5	A_80_2_7.8	T132SL2	15
374	3,9	182	6,3	A_90_2_3.9	T132M4	18
374	7,8	182	6,7	A_90_2_7.8	T132SL2	18
374	3,9	182	9,4	A_120_2_3.9	T132M4	33
371	7,9	184	1,7	A_60_2_7.9	T112BL2	9,6
371	7,9	184	6,7	A_100_2_7.9	T112BL2	23
371	7,9	184	9,8	A_110_2_7.9	T112BL2	25,5
370	7,9	184	1,7	A_60_2_7.9	T132SL2	9,6
370	7,9	184	6,6	A_100_2_7.9	T132SL2	23
370	7,9	184	9,8	A_110_2_7.9	T132SL2	25,5
369	2,6	184	3,1	A_80_2_2.6	T160M6	15
362	8,1	188	2,2	A_70_2_8.1	T112BL2	12
360	8,1	189	2,1	A_70_2_8.1	T132SL2	12
358	2,68	194	1,7	A_80_1_2.68	T160M6	14
356	2,7	191	6,6	A_100_2_2.7	T160M6	23
353	8,3	193	0,7	A_50_2_8.3	T112BL2	6,3
353	8,3	197	1,3	A_80_1_8.3	T112BL2	14
352	8,3	198	1,3	A_80_1_8.3	T132SL2	14
349	8,4	195	1,1	A_55_2_8.4	T112BL2	7
348	4,2	196	3,0	A_80_2_4.2	T132M4	15
345	8,5	197	10,3	A_120_2_8.5	T112BL2	33
344	8,5	198	10,2	A_120_2_8.5	T132SL2	33
343	2,8	199	8,6	A_120_2_2.8	T160M6	33
340	4,3	200	1,4	A_60_2_4.3	T132M4	9,6
337	8,7	202	3,2	A_80_2_8.7	T112BL2	15
336	8,7	203	3,2	A_80_2_8.7	T132SL2	15
331	2,9	210	1,6	A_80_1_2.9	T160M6	14
329	8,9	207	1,5	A_60_2_8.9	T112BL2	9,6
329	8,9	207	6,1	A_100_2_8.9	T112BL2	23
328	8,9	207	1,5	A_60_2_8.9	T132SL2	9,6
328	8,9	207	6,1	A_100_2_8.9	T132SL2	23
326	9	209	7,3	A_90_2_9	T112BL2	18
324	4,5	210	1,7	A_70_2_4.5	T132M4	12
324	4,5	210	3,0	A_80_2_4.5	T132M4	15
324	4,5	210	5,7	A_90_2_4.5	T132M4	18
324	9	210	7,3	A_90_2_9	T132SL2	18
324	2,96	214	2,8	A_100_1_2.96	T160M6	21
317	4,6	214	1,4	A_60_2_4.6	T132M4	9,6
315	9,3	216	2,0	A_70_2_9.3	T112BL2	12
314	9,3	217	2,0	A_70_2_9.3	T132SL2	12

1.7 - Motorreductores

1.7 - Motorredutores

n_2 min^{-1}	ir	T2 Nm	FS'		7.5 kW	Ptn kW
311	4,69	223	0,8	A_60_1_4.69	T132M4	9
305	4,79	228	1,4	A_80_1_4.79	T132M4	14
299	9,8	228	9,5	A_110_2_9.8	T112BL2	25,5
298	4,9	228	5,7	A_100_2_4.9	T132M4	23
298	9,8	228	9,5	A_110_2_9.8	T132SL2	25,5
296	9,9	230	1,0	A_55_2_9.9	T112BL2	7
296	9,9	230	5,6	A_100_2_9.9	T112BL2	23
295	9,9	231	5,6	A_100_2_9.9	T132SL2	23
293	10	232	1,9	A_70_2_10	T112BL2	12
293	10	232	2,9	A_80_2_10	T112BL2	15
293	10	232	6,6	A_90_2_10	T112BL2	18
292	10	233	1,9	A_70_2_10	T132SL2	12
292	10	233	2,9	A_80_2_10	T132SL2	15
292	10	233	6,6	A_90_2_10	T132SL2	18
290	10,1	235	1,4	A_60_2_10.1	T112BL2	9,6
289	3,32	240	1,4	A_80_1_3.32	T160M6	14
289	10,1	235	1,4	A_60_2_10.1	T132SL2	9,6
281	5,2	242	7,4	A_120_2_5.2	T132M4	33
278	3,45	250	2,4	A_100_1_3.45	T160M6	21
276	10,6	246	9,2	A_120_2_10.6	T112BL2	33
275	10,6	247	9,2	A_120_2_10.6	T132SL2	33
275	5,31	253	1,3	A_80_1_5.31	T132M4	14
270	5,4	252	9,5	A_140_2_5.4	T132M4	45
270	3,56	258	1,3	A_80_1_3.56	T160M6	14
268	5,44	259	2,0	A_100_1_5.44	T132M4	21
266	11	256	8,5	A_110_2_11	T112BL2	25,5
265	11	256	8,4	A_110_2_11	T132SL2	25,5
264	11,1	258	0,9	A_55_2_11.1	T112BL2	7
264	11,1	258	2,7	A_80_2_11.1	T112BL2	15
264	11,1	258	5,1	A_100_2_11.1	T112BL2	23
263	11,1	259	2,7	A_80_2_11.1	T132SL2	15
263	11,1	259	5,1	A_100_2_11.1	T132SL2	23
259	3,7	262	2,3	A_80_2_3.7	T160M6	15
259	3,7	262	5,2	A_100_2_3.7	T160M6	23
259	11,3	262	1,3	A_60_2_11.3	T112BL2	9,6
258	11,3	263	1,3	A_60_2_11.3	T132SL2	9,6
256	5,7	266	1,4	A_70_2_5.7	T132M4	12
256	5,7	266	6,6	A_110_2_5.7	T132M4	25,5
255	11,5	267	9,1	A_120_2_11.5	T112BL2	33
254	11,5	268	9,1	A_120_2_11.5	T132SL2	33
253	3,8	269	6,5	A_110_2_3.8	T160M6	25,5
250	5,83	277	1,2	A_80_1_5.83	T132M4	14
250	11,7	272	5,8	A_90_2_11.7	T112BL2	18
250	11,7	273	5,8	A_90_2_11.7	T132SL2	18
248	11,8	274	1,7	A_70_2_11.8	T112BL2	12
247	11,8	275	1,7	A_70_2_11.8	T132SL2	12
247	5,9	275	5,8	A_90_2_5.9	T132M4	18
246	5,93	282	1,9	A_100_1_5.93	T132M4	21
246	3,9	282	2,1	A_100_1_3.9	T160M6	21
246	3,9	276	4,5	A_90_2_3.9	T160M6	18
246	3,9	276	6,2	A_120_2_3.9	T160M6	33
242	12,1	281	4,8	A_100_2_12.1	T112BL2	23
242	12,1	281	7,4	A_110_2_12.1	T112BL2	25,5
241	12,1	282	4,8	A_100_2_12.1	T132SL2	23
241	12,1	282	7,3	A_110_2_12.1	T132SL2	25,5
240	12,2	283	0,9	A_55_2_12.2	T112BL2	7
239	6,1	284	7,0	A_120_2_6.1	T132M4	33
236	12,4	288	1,2	A_60_2_12.4	T112BL2	9,6
236	12,4	288	2,4	A_80_2_12.4	T112BL2	15
235	12,4	289	1,2	A_60_2_12.4	T132SL2	9,6
235	12,4	289	2,4	A_80_2_12.4	T132SL2	15
234	12,5	290	1,6	A_70_2_12.5	T112BL2	12
234	12,5	291	1,6	A_70_2_12.5	T132SL2	12
229	6,38	304	1,1	A_80_1_6.38	T132M4	14
229	4,2	298	2,2	A_80_2_4.2	T160M6	15
228	6,4	298	1,3	A_70_2_6.4	T132M4	12
225	6,5	303	7,6	A_110_2_6.5	T132M4	25,5
222	13,2	307	5,1	A_90_2_13.2	T112BL2	18
221	6,6	308	1,0	A_60_2_6.6	T132M4	9,6
221	13,2	308	5,1	A_90_2_13.2	T132SL2	18
219	13,4	311	1,6	A_70_2_13.4	T112BL2	12
218	13,4	312	1,6	A_70_2_13.4	T132SL2	12
218	6,7	312	2,1	A_80_2_6.7	T132M4	15
217	13,5	314	0,8	A_55_2_13.5	T112BL2	7
215	6,8	317	5,1	A_90_2_6.8	T132M4	18
213	4,5	319	2,1	A_80_2_4.5	T160M6	15
213	4,5	319	4,1	A_90_2_4.5	T160M6	18
212	6,9	322	9,3	A_140_2_6.9	T132M4	45
211	6,92	329	1,5	A_100_1_6.92	T132M4	21
208	14,1	327	4,3	A_100_2_14.1	T112BL2	23

1.7 - Motoréducteurs

1.7 - Motorreductores

1.7 - Motorredutores

n_2 min^{-1}	ir	T2 Nm	FS'			7.5 kW	Ptn kW
208	14,1	327	7,4	A_120_2_14.1	T112BL2	33
207	14,1	329	4,3	A_100_2_14.1	T132SL2	23
207	14,1	329	7,4	A_120_2_14.1	T132SL2	33
206	14,2	330	2,2	A_80_2_14.2	T112BL2	15
206	14,2	331	2,2	A_80_2_14.2	T132SL2	15
205	14,3	332	1,1	A_60_2_14.3	T112BL2	9,6
205	14,3	332	4,9	A_90_2_14.3	T112BL2	18
204	14,3	333	1,1	A_60_2_14.3	T132SL2	9,6
204	14,3	333	4,9	A_90_2_14.3	T132SL2	18
203	7,2	336	1,3	A_70_2_7.2	T132M4	12
203	7,2	336	6,0	A_110_2_7.2	T132M4	25,5
200	4,79	347	1,0	A_80_1_4.79	T160M6	14
198	7,36	350	0,9	A_80_1_7.36	T132M4	14
197	7,4	345	2,0	A_80_2_7.4	T132M4	15
196	4,9	347	4,1	A_100_2_4.9	T160M6	23
195	15	348	6,5	A_110_2_15	T112BL2	25,5
195	7,5	350	0,9	A_60_2_7.5	T132M4	9,6
195	7,5	357	1,3	A_100_1_7.5	T132M4	21
195	7,5	350	4,0	A_100_2_7.5	T132M4	23
195	15	350	6,4	A_110_2_15	T132SL2	25,5
193	15,2	353	2,1	A_80_2_15.2	T112BL2	15
192	15,2	354	2,1	A_80_2_15.2	T132SL2	15
192	15,3	355	1,3	A_70_2_15.3	T112BL2	12
191	15,3	357	1,3	A_70_2_15.3	T132SL2	12
191	15,3	357	10,9	A_140_2_15.3	T132SL2	45
190	7,7	359	6,1	A_120_2_7.7	T132M4	33
189	15,5	360	0,7	A_55_2_15.5	T112BL2	7
189	15,5	360	1,0	A_60_2_15.5	T112BL2	9,6
188	15,5	361	1,0	A_60_2_15.5	T132SL2	9,6
187	7,8	364	1,9	A_80_2_7.8	T132M4	15
187	7,8	364	3,7	A_90_2_7.8	T132M4	18
185	7,9	368	0,9	A_60_2_7.9	T132M4	9,6
185	7,9	368	3,9	A_100_2_7.9	T132M4	23
185	7,9	368	5,4	A_110_2_7.9	T132M4	25,5
185	5,2	369	4,9	A_120_2_5.2	T160M6	33
184	15,9	369	3,7	A_100_2_15.9	T112BL2	23
184	15,9	371	3,6	A_100_2_15.9	T132SL2	23
181	5,31	384	0,9	A_80_1_5.31	T160M6	14
180	8,1	378	1,2	A_70_2_8.1	T132M4	12
180	16,3	379	4,3	A_90_2_16.3	T112BL2	18
179	16,3	380	4,3	A_90_2_16.3	T132SL2	18
178	5,4	383	6,8	A_140_2_5.4	T160M6	45
178	16,5	383	5,4	A_110_2_16.5	T112BL2	25,5
177	16,5	385	5,4	A_110_2_16.5	T132SL2	25,5
176	5,44	394	1,4	A_100_1_5.44	T160M6	21
172	8,5	396	6,3	A_120_2_8.5	T132M4	33
168	5,7	404	4,3	A_110_2_5.7	T160M6	25,5
168	8,7	406	1,8	A_80_2_8.7	T132M4	15
168	17,4	406	9,5	A_140_2_17.4	T132SL2	45
167	17,5	406	4,0	A_90_2_17.5	T112BL2	18
167	17,5	406	5,5	A_110_2_17.5	T112BL2	25,5
167	17,5	408	4,0	A_90_2_17.5	T132SL2	18
167	17,5	408	5,5	A_110_2_17.5	T132SL2	25,5
166	17,6	409	3,4	A_100_2_17.6	T112BL2	23
166	17,6	410	3,4	A_100_2_17.6	T132SL2	23
166	17,7	411	5,9	A_120_2_17.7	T112BL2	33
165	17,7	413	5,9	A_120_2_17.7	T132SL2	33
165	5,83	422	0,8	A_80_1_5.83	T160M6	14
165	17,8	413	1,2	A_70_2_17.8	T112BL2	12
164	8,9	415	0,8	A_60_2_8.9	T132M4	9,6
164	17,8	415	1,2	A_70_2_17.8	T132SL2	12
164	8,9	415	3,6	A_100_2_8.9	T132M4	23
163	5,9	418	4,2	A_90_2_5.9	T160M6	18
162	9	419	4,1	A_90_2_9	T132M4	18
162	9	420	10,3	A_140_2_9	T132M4	45
162	5,93	429	1,3	A_100_1_5.93	T160M6	21
162	18,1	420	1,9	A_80_2_18.1	T112BL2	15
161	18,1	422	1,8	A_80_2_18.1	T132SL2	15
160	18,3	425	0,8	A_60_2_18.3	T112BL2	9,6
160	18,3	427	0,8	A_60_2_18.3	T132SL2	9,6
157	6,1	432	5,3	A_120_2_6.1	T160M6	33
157	9,3	433	1,1	A_70_2_9.3	T132M4	12
152	19,3	448	5,4	A_120_2_19.3	T112BL2	33
151	19,3	450	5,4	A_120_2_19.3	T132SL2	33
151	19,4	451	1,8	A_80_2_19.4	T112BL2	15
151	19,4	452	1,8	A_80_2_19.4	T132SL2	15
150	6,38	462	0,7	A_80_1_6.38	T160M6	14
149	9,8	457	5,3	A_110_2_9.8	T132M4	25,5
149	19,7	458	0,8	A_60_2_19.7	T112BL2	9,6
148	19,7	459	0,8	A_60_2_19.7	T132SL2	9,6

n_2 min^{-1}	ir	T2 Nm	FS'			7.5 kW	Ptn kW
148	19,8	460	4,9	A_110_2_19.8	T112BL2	25,5
148	6,5	461	5,0	A_110_2_6.5	T160M6	25,5
147	9,9	461	3,3	A_100_2_9.9	T132M4	23
147	19,8	461	4,9	A_110_2_19.8	T132SL2	25,5
147	19,9	462	2,9	A_90_2_19.9	T112BL2	18
147	19,9	462	3,3	A_100_2_19.9	T112BL2	23
147	19,9	464	2,9	A_90_2_19.9	T132SL2	18
147	19,9	464	3,3	A_100_2_19.9	T132SL2	23
146	10	466	1,0	A_70_2_10	T132M4	12
146	10	466	1,6	A_80_2_10	T132M4	15
146	10	466	3,6	A_90_2_10	T132M4	18
145	10,1	471	0,8	A_60_2_10.1	T132M4	9,6
143	6,7	475	1,5	A_80_2_6.7	T160M6	15
143	20,5	476	1,0	A_70_2_20.5	T112BL2	12
142	20,5	478	1,0	A_70_2_20.5	T132SL2	12
141	6,8	482	3,7	A_90_2_6.8	T160M6	18
140	21	488	5,0	A_120_2_21	T112BL2	33
139	6,9	489	6,7	A_140_2_6.9	T160M6	45
139	21	489	5,0	A_120_2_21	T132SL2	33
139	6,92	501	1,0	A_100_1_6.92	T160M6	21
138	10,6	494	4,6	A_120_2_10.6	T132M4	33
138	21,3	495	2,8	A_90_2_21.3	T112BL2	18
137	21,3	496	2,8	A_90_2_21.3	T132SL2	18
134	21,8	506	4,1	A_110_2_21.8	T112BL2	25,5
134	21,8	508	4,1	A_110_2_21.8	T132SL2	25,5
133	7,2	510	3,9	A_110_2_7.2	T160M6	25,5
133	11	513	4,7	A_110_2_11	T132M4	25,5
133	22,1	513	0,8	A_60_2_22.1	T112BL2	9,6
133	22,1	513	4,7	A_120_2_22.1	T112BL2	33
132	22,1	515	0,8	A_60_2_22.1	T132SL2	9,6
132	22,1	515	4,7	A_120_2_22.1	T132SL2	33
132	22,2	516	3,0	A_100_2_22.2	T112BL2	23
132	11,1	517	1,5	A_80_2_11.1	T132M4	15
132	11,1	517	3,0	A_100_2_11.1	T132M4	23
132	22,2	517	3,0	A_100_2_22.2	T132SL2	23
130	7,4	525	1,4	A_80_2_7.4	T160M6	15
129	22,7	527	1,6	A_80_2_22.7	T112BL2	15
129	22,7	529	1,5	A_80_2_22.7	T132SL2	15
128	7,5	543	0,9	A_100_1_7.5	T160M6	21
128	7,5	532	3,0	A_100_2_7.5	T160M6	23
127	23	523	3,0	A_90_3_23	T112BL2	12,4
127	11,5	536	5,6	A_120_2_11.5	T132M4	33
127	11,5	536	8,0	A_140_2_11.5	T132M4	45
127	23,1	537	4,5	A_120_2_23.1	T112BL2	33
126	23,1	538	4,5	A_120_2_23.1	T132SL2	33
125	23,3	543	7,1	A_140_2_23.3	T132SL2	45
125	11,7	545	3,2	A_90_2_11.7	T132M4	18
125	23,5	546	0,7	A_70_2_23.5	T112BL2	12
125	7,7	546	4,6	A_120_2_7.7	T160M6	33
124	23,5	548	0,7	A_70_2_23.5	T132SL2	12
124	23,6	548	3,0	A_90_2_23.6	T112BL2	18
124	23,6	537	4,2	A_110_3_23.6	T112BL2	19,5
124	11,8	550	0,9	A_70_2_11.8	T132M4	12
124	23,6	550	2,9	A_90_2_23.6	T132SL2	18
124	23,6	538	4,2	A_110_3_23.6	T132SL2	19,5
123	7,8	553	1,4	A_80_2_7.8	T160M6	15
123	7,8	553	2,7	A_90_2_7.8	T160M6	18
122	24	557	4,4	A_120_2_24	T112BL2	33
122	24	559	4,3	A_120_2_24	T132SL2	33
122	24,1	560	3,7	A_110_2_24.1	T112BL2	25,5
122	7,9	560	2,9	A_100_2_7.9	T160M6	23
122	7,9	560	3,6	A_110_2_7.9	T160M6	25,5
121	24,1	562	3,7	A_110_2_24.1	T132SL2	25,5
121	24,2	562	2,9	A_100_2_24.2	T112BL2	23
121	12,1	564	2,8	A_100_2_12.1	T132M4	23
121	24,2	564	2,9	A_100_2_24.2	T132SL2	23
121	12,1	564	4,1	A_110_2_12.1	T132M4	25,5
118	12,4	578	1,4	A_80_2_12.4	T132M4	15
118	24,9	578	1,5	A_80_2_24.9	T112BL2	15
117	24,9	580	1,5	A_80_2_24.9	T132SL2	15
117	12,5	583	0,9	A_70_2_12.5	T132M4	12
113	8,5	603	4,7	A_120_2_8.5	T160M6	33
112	26,1	606	2,4	A_90_2_26.1	T112BL2	18
112	26,1	608	2,4	A_90_2_26.1	T132SL2	18
111	13,2	615	2,8	A_90_2_13.2	T132M4	18
110	8,7	617	1,3	A_80_2_8.7	T160M6	15
110	26,6	618	0,8	A_70_2_26.6	T112BL2	12
110	26,6	620	0,8	A_70_2_26.6	T132SL2	12
109	13,4	625	0,9	A_70_2_13.4	T132M4	12
109	27	627	3,9	A_120_2_27	T112BL2	33

1.7 - Motoréducteurs

1.7 - Motorreductores

1.7 - Motorredutores

n_2 min^{-1}	ir	T2 Nm	FS'		7.5 kW	Ptn kW
108	27	629	3,9	A_120_2_27	T132SL2	33
108	8,9	631	2,6	A_100_2_8.9	T160M6	23
107	27,4	623	3,6	A_110_3_27.4	T112BL2	19,5
107	9	638	2,9	A_90_2_9	T160M6	18
107	9	638	7,3	A_140_2_9	T160M6	45
107	27,4	625	3,6	A_110_3_27.4	T132SL2	19,5
107	27,4	639	6,1	A_140_2_27.4	T132SL2	45
106	27,6	641	3,7	A_110_2_27.6	T112BL2	25,5
106	27,6	643	3,6	A_110_2_27.6	T132SL2	25,5
105	28	637	1,4	A_80_3_28	T112BL2	10,7
104	14,1	657	2,5	A_100_2_14.1	T132M4	23
104	14,1	657	4,6	A_120_2_14.1	T132M4	33
104	28,3	657	2,5	A_100_2_28.3	T112BL2	23
103	28,3	660	2,5	A_100_2_28.3	T132SL2	23
103	14,2	662	1,2	A_80_2_14.2	T132M4	15
102	14,3	666	2,7	A_90_2_14.3	T132M4	18
102	28,7	667	2,2	A_90_2_28.7	T112BL2	18
102	28,7	669	2,2	A_90_2_28.7	T132SL2	18
102	28,8	655	2,4	A_90_3_28.8	T112BL2	12,4
101	28,9	671	1,3	A_80_2_28.9	T112BL2	15
101	28,9	671	3,6	A_120_2_28.9	T112BL2	33
101	28,9	673	1,3	A_80_2_28.9	T132SL2	15
101	28,9	673	3,6	A_120_2_28.9	T132SL2	33
101	29,1	662	2,5	A_100_3_29.1	T112BL2	18,5
100	29,1	664	2,5	A_100_3_29.1	T132SL2	18,5
100	29,3	681	0,8	A_70_2_29.3	T112BL2	12
100	29,3	683	0,8	A_70_2_29.3	T132SL2	12
99	29,6	687	3,5	A_120_2_29.6	T112BL2	33
99	29,6	690	3,5	A_120_2_29.6	T132SL2	33
98	9,8	695	3,5	A_110_2_9.8	T160M6	25,5
97	30,1	699	3,3	A_110_2_30.1	T112BL2	25,5
97	15	699	3,6	A_110_2_15	T132M4	25,5
97	30	699	5,5	A_140_2_30	T132SL2	45
97	30,1	701	3,3	A_110_2_30.1	T132SL2	25,5
97	9,9	702	2,4	A_100_2_9.9	T160M6	23
97	30,3	704	2,3	A_100_2_30.3	T112BL2	23
96	30,3	706	2,3	A_100_2_30.3	T132SL2	23
96	15,2	708	1,2	A_80_2_15.2	T132M4	15
96	10	709	1,1	A_80_2_10	T160M6	15
96	10	709	2,6	A_90_2_10	T160M6	18
95	15,3	713	0,7	A_70_2_15.3	T132M4	12
95	15,3	713	6,0	A_140_2_15.3	T132M4	45
93	31,6	718	1,2	A_80_3_31.6	T112BL2	10,7
92	31,8	739	1,1	A_80_2_31.8	T112BL2	15
92	31,8	739	2,0	A_90_2_31.8	T112BL2	18
92	31,8	741	1,1	A_80_2_31.8	T132SL2	15
92	31,8	741	1,9	A_90_2_31.8	T132SL2	18
92	15,9	741	2,3	A_100_2_15.9	T132M4	23
91	32,3	734	2,1	A_90_3_32.3	T112BL2	12,4
91	10,6	751	4,0	A_120_2_10.6	T160M6	33
90	32,5	739	2,3	A_100_3_32.5	T112BL2	18,5
90	32,5	741	2,3	A_100_3_32.5	T132SL2	18,5
90	16,3	760	2,4	A_90_2_16.3	T132M4	18
89	32,8	746	3,0	A_110_3_32.8	T112BL2	19,5
89	32,8	748	3,0	A_110_3_32.8	T132SL2	19,5
89	33,1	769	2,8	A_110_2_33.1	T112BL2	25,5
88	16,5	769	3,0	A_110_2_16.5	T132M4	25,5
88	33,1	771	2,8	A_110_2_33.1	T132SL2	25,5
87	11	780	3,1	A_110_2_11	T160M6	25,5
87	33,7	783	3,1	A_120_2_33.7	T112BL2	33
87	33,7	785	3,1	A_120_2_33.7	T132SL2	33
86	11,1	787	1,1	A_80_2_11.1	T160M6	15
86	11,1	787	2,2	A_100_2_11.1	T160M6	23
85	34,3	780	2,0	A_90_3_34.3	T112BL2	12,4
84	34,8	808	1,0	A_80_2_34.8	T112BL2	15
84	34,8	811	1,0	A_80_2_34.8	T132SL2	15
84	17,4	811	5,3	A_140_2_17.4	T132M4	45
84	35	813	1,8	A_90_2_35	T112BL2	18
83	35,1	815	2,7	A_110_2_35.1	T112BL2	25,5
83	11,5	815	3,7	A_120_2_11.5	T160M6	33
83	11,5	815	5,7	A_140_2_11.5	T160M6	45
83	35	816	1,8	A_90_2_35	T132SL2	18
83	17,5	816	2,2	A_90_2_17.5	T132M4	18
83	17,5	816	3,1	A_110_2_17.5	T132M4	25,5
83	35,1	818	2,6	A_110_2_35.1	T132SL2	25,5
83	35,3	820	2,0	A_100_2_35.3	T112BL2	23
83	17,6	820	2,2	A_100_2_17.6	T132M4	23
83	35,3	823	2,0	A_100_2_35.3	T132SL2	23
82	17,7	825	3,6	A_120_2_17.7	T132M4	33
82	35,7	812	1,1	A_80_3_35.7	T112BL2	10,7

n_2 min^{-1}	ir	T2 Nm	FS'		7.5 kW	Ptn kW
82	11,7	829	2	A_90_2_11.7	T160M6	18
81	36,1	821	3	A_110_3_36.1	T112BL2	19,5
81	36,1	824	3	A_110_3_36.1	T132SL2	19,5
81	18,1	844	1	A_80_2_18.1	T132M4	15
80	36,4	828	2	A_100_3_36.4	T112BL2	18,5
80	36,4	830	2	A_100_3_36.4	T132SL2	18,5
80	36,5	851	5	A_140_2_36.5	T132SL2	45
79	12,1	858	2	A_100_2_12.1	T160M6	23
79	12,1	858	3	A_110_2_12.1	T160M6	25,5
79	37	859	3	A_120_2_37	T112BL2	33
79	37	862	3	A_120_2_37	T132SL2	33
77	12,4	879	1	A_80_2_12.4	T160M6	15
77	38,3	889	2	A_90_2_38.3	T112BL2	18
77	38,3	890	2	A_100_2_38.3	T112BL2	23
76	38,3	893	2	A_90_2_38.3	T132SL2	18
76	38,3	893	2	A_100_2_38.3	T132SL2	23
76	38,7	899	2	A_110_2_38.7	T112BL2	25,5
76	19,3	900	3	A_120_2_19.3	T132M4	33
75	38,7	902	2	A_110_2_38.7	T132SL2	25,5
75	19,4	904	1	A_80_2_19.4	T132M4	15
74	19,8	923	3	A_110_2_19.8	T132M4	25,5
73	19,9	927	2	A_90_2_19.9	T132M4	18
73	19,9	927	2	A_100_2_19.9	T132M4	23
73	40,1	931	1	A_80_2_40.1	T112BL2	15
73	40,1	931	1	A_90_2_40.1	T112BL2	18
73	40,1	935	1	A_80_2_40.1	T132SL2	15
73	40,1	935	1	A_90_2_40.1	T132SL2	18
73	13,2	936	2	A_90_2_13.2	T160M6	18
73	40,3	916	1	A_80_3_40.3	T112BL2	10,7
72	40,6	923	2	A_100_3_40.6	T112BL2	18,5
72	40,7	925	3	A_120_3_40.7	T112BL2	22,1
72	40,6	926	2	A_100_3_40.6	T132SL2	18,5
72	40,7	929	3	A_120_3_40.7	T132SL2	22,1
70	41,9	973	2	A_110_2_41.9	T112BL2	25,5
70	42	955	2	A_110_3_42	T112BL2	19,5
70	41,9	976	2	A_110_2_41.9	T132SL2	25,5
70	42	958	2	A_110_3_42	T132SL2	19,5
70	21	979	3	A_120_2_21	T132M4	33
69	21,3	993	2	A_90_2_21.3	T132M4	18
68	42,9	975	2	A_90_3_42.9	T112BL2	12,4
68	14,1	999	2	A_100_2_14.1	T160M6	23
68	14,1	999	3	A_120_2_14.1	T160M6	33
68	14,2	1006	1	A_80_2_14.2	T160M6	15
67	14,3	1014	2	A_90_2_14.3	T160M6	18
67	21,8	1016	2	A_110_2_21.8	T132M4	25,5
67	44	1000	1	A_80_3_44	T112BL2	10,7
66	44,2	1027	1	A_90_2_44.2	T112BL2	18
66	44,2	1030	1	A_90_2_44.2	T132SL2	18
66	22,1	1030	3	A_120_2_22.1	T132M4	33
66	22,2	1035	2	A_100_2_22.2	T132M4	23
65	45,2	1050	1	A_80_2_45.2	T112BL2	15
65	45,2	1028	2	A_100_3_45.2	T112BL2	18,5
65	45,2	1053	1	A_80_2_45.2	T132SL2	15
65	45,2	1031	2	A_100_3_45.2	T132SL2	18,5
64	22,7	1058	1	A_80_2_22.7	T132M4	15
64	45,7	1039	3	A_120_3_45.7	T112BL2	22,1
64	15	1063	2	A_110_2_15	T160M6	25,5
64	45,7	1043	3	A_120_3_45.7	T132SL2	22,1
63	46	1072	4	A_140_2_46	T132SL2	45
63	23,1	1077	3	A_120_2_23.1	T132M4	33
63	15,2	1077	1	A_80_2_15.2	T160M6	15
63	46,4	1078	2	A_110_2_46.4	T112BL2	25,5
63	46,4	1081	2	A_110_2_46.4	T132SL2	25,5
63	15,3	1084	4	A_140_2_15.3	T160M6	45
63	23,3	1086	4	A_140_2_23.3	T132M4	45
62	47,1	1071	2	A_110_3_47.1	T112BL2	19,5
62	47,1	1071	4	A_140_3_47.1	T112BL2	38,6
62	47,1	1074	2	A_110_3_47.1	T132SL2	19,5
62	47,1	1074	4	A_140_3_47.1	T132SL2	38,6
62	23,6	1100	2	A_90_2_23.6	T132M4	18
62	23,6	1077	2	A_110_3_23.6	T132M4	19,5
61	24	1119	3	A_120_2_24	T132M4	33
61	48,2	1096	1	A_90_3_48.2	T112BL2	12,4
61	24,1	1123	2	A_110_2_24.1	T132M4	25,5
60	15,9	1127	2	A_100_2_15.9	T160M6	23
60	24,2	1128	2	A_100_2_24.2	T132M4	23
59	16,3	1155	2	A_90_2_16.3	T160M6	18
59	49,8	1157	1	A_90_2_49.8	T112BL2	18
59	24,9	1161	1	A_80_2_24.9	T132M4	15
59	49,8	1161	1	A_90_2_49.8	T132SL2	18

1.7 - Motoréducteurs

1.7 - Motorreductores

1.7 - Motorredutores

n_2 min^{-1}	ir	T2 Nm	FS'			7.5 kW	Ptn kW
58	16,5	1170	2,0	A_110_2_16.5		T160M6	25,5
58	50,9	1157	0,8	A_80_3_50.9		T112BL2	10,7
58	50,9	1157	2,3	A_120_3_50.9		T112BL2	22,1
57	50,9	1161	2,3	A_120_3_50.9		T132SL2	22,1
57	51,8	1178	2,0	A_110_3_51.8		T112BL2	19,5
56	51,8	1182	2,0	A_110_3_51.8		T132SL2	19,5
56	52,3	1189	1,3	A_90_3_52.3		T112BL2	12,4
56	26,1	1216	1,3	A_90_2_26.1		T132M4	18
55	52,9	1203	1,6	A_100_3_52.9		T112BL2	18,5
55	52,9	1207	1,6	A_100_3_52.9		T132SL2	18,5
55	17,4	1233	3,8	A_140_2_17.4		T160M6	45
55	17,5	1240	1,6	A_90_2_17.5		T160M6	18
55	17,5	1240	2,0	A_110_2_17.5		T160M6	25,5
55	17,6	1247	1,5	A_100_2_17.6		T160M6	23
54	17,7	1255	2,4	A_120_2_17.7		T160M6	33
54	27	1259	2,4	A_120_2_27		T132M4	33
53	27,4	1250	2,0	A_110_3_27.4		T132M4	19,5
53	27,4	1277	3,4	A_140_2_27.4		T132M4	45
53	18,1	1283	0,7	A_80_2_18.1		T160M6	15
53	27,6	1286	2,0	A_110_2_27.6		T132M4	25,5
53	55,5	1262	1,9	A_110_3_55.5		T112BL2	19,5
53	55,6	1291	0,8	A_90_2_55.6		T112BL2	18
53	55,5	1266	1,8	A_110_3_55.5		T132SL2	19,5
53	55,6	1296	0,8	A_90_2_55.6		T132SL2	18
52	56,7	1289	1,5	A_100_3_56.7		T112BL2	18,5
52	28,3	1319	1,5	A_100_2_28.3		T132M4	23
52	56,7	1293	1,5	A_100_3_56.7		T132SL2	18,5
51	57,1	1298	2,1	A_120_3_57.1		T112BL2	22,1
51	57,1	1303	2,1	A_120_3_57.1		T132SL2	22,1
51	28,7	1338	1,2	A_90_2_28.7		T132M4	18
51	28,9	1347	2,2	A_120_2_28.9		T132M4	33
50	29,1	1328	1,5	A_100_3_29.1		T132M4	18,5
50	19,3	1368	2,2	A_120_2_19.3		T160M6	33
49	19,4	1375	0,7	A_80_2_19.4		T160M6	15
49	29,6	1380	2,2	A_120_2_29.6		T132M4	33
49	60,1	1366	2,8	A_140_3_60.1		T112BL2	38,6
49	30	1398	3,1	A_140_2_30		T132M4	45
49	60,1	1371	2,8	A_140_3_60.1		T132SL2	38,6
49	30,1	1403	1,9	A_110_2_30.1		T132M4	25,5
48	19,8	1404	1,8	A_110_2_19.8		T160M6	25,5
48	19,9	1411	1,2	A_90_2_19.9		T160M6	18
48	19,9	1411	1,4	A_100_2_19.9		T160M6	23
48	30,3	1412	1,4	A_100_2_30.3		T132M4	23
47	61,8	1405	1,2	A_90_3_61.8		T112BL2	12,4
47	61,8	1405	1,7	A_110_3_61.8		T112BL2	19,5
47	61,8	1410	1,7	A_110_3_61.8		T132SL2	19,5
47	62,2	1414	2,0	A_120_3_62.2		T112BL2	22,1
47	62,2	1419	2,0	A_120_3_62.2		T132SL2	22,1
47	62,7	1456	0,7	A_90_2_62.7		T112BL2	18
47	62,7	1461	0,7	A_90_2_62.7		T132SL2	18
46	31,8	1482	1,1	A_90_2_31.8		T132M4	18
46	21	1489	2,0	A_120_2_21		T160M6	33
45	64,5	1466	1,4	A_100_3_64.5		T112BL2	18,5
45	64,5	1471	1,3	A_100_3_64.5		T132SL2	18,5
45	21,3	1510	1,1	A_90_2_21.3		T160M6	18
45	32,5	1483	1,3	A_100_3_32.5		T132M4	18,5
45	65,6	1492	1,6	A_110_3_65.6		T112BL2	19,5
45	65,6	1497	1,6	A_110_3_65.6		T132SL2	19,5
45	32,8	1497	1,7	A_110_3_32.8		T132M4	19,5
44	66,3	1507	1,1	A_90_3_66.3		T112BL2	12,4
44	33,1	1543	1,6	A_110_2_33.1		T132M4	25,5
44	21,8	1545	1,5	A_110_2_21.8		T160M6	25,5
43	22,1	1566	1,9	A_120_2_22.1		T160M6	33
43	33,7	1571	1,9	A_120_2_33.7		T132M4	33
43	22,2	1574	1,2	A_100_2_22.2		T160M6	23
42	35	1631	1,0	A_90_2_35		T132M4	18
42	35,1	1636	1,5	A_110_2_35.1		T132M4	25,5
42	23,1	1637	1,8	A_120_2_23.1		T160M6	33
41	35,3	1645	1,2	A_100_2_35.3		T132M4	23
41	23,3	1652	2,8	A_140_2_23.3		T160M6	45
41	71,5	1625	1,0	A_90_3_71.5		T112BL2	12,4
41	23,6	1673	1,2	A_90_2_23.6		T160M6	18
41	72,3	1644	1,4	A_110_3_72.3		T112BL2	19,5
40	36,1	1647	1,5	A_110_3_36.1		T132M4	19,5
40	72,3	1649	1,4	A_110_3_72.3		T132SL2	19,5
40	72,6	1651	1,8	A_120_3_72.6		T112BL2	22,1
40	72,6	1656	1,8	A_120_3_72.6		T132SL2	22,1
40	36,4	1661	1,2	A_100_3_36.4		T132M4	18,5
40	24	1701	1,8	A_120_2_24		T160M6	33
40	36,5	1701	2,5	A_140_2_36.5		T132M4	45

n_2 min^{-1}	ir	T2 Nm	FS'			7.5 kW	Ptn kW
40	24,1	1708	1,3	A_110_2_24.1		T160M6	25,5
40	73,6	1673	1,2	A_100_3_73.6		T112BL2	18,5
40	24,2	1715	1,1	A_100_2_24.2		T160M6	23
40	73,6	1679	1,2	A_100_3_73.6		T132SL2	18,5
40	73,9	1680	2,3	A_140_3_73.9		T112BL2	38,6
40	73,9	1686	2,3	A_140_3_73.9		T132SL2	38,6
39	37	1724	1,7	A_120_2_37		T132M4	33
39	75,3	1712	0,9	A_90_3_75.3		T112BL2	12,4
38	38,3	1785	0,9	A_90_2_38.3		T132M4	18
38	38,3	1785	1,1	A_100_2_38.3		T132M4	23
38	77,3	1758	0,9	A_90_3_77.3		T112BL2	12,4
38	77,5	1762	1,3	A_110_3_77.5		T112BL2	19,5
38	38,7	1803	1,3	A_110_2_38.7		T132M4	25,5
38	77,7	1766	1,7	A_120_3_77.7		T112BL2	22,1
38	77,5	1768	1,3	A_110_3_77.5		T132SL2	19,5
38	77,7	1773	1,7	A_120_3_77.7		T132SL2	22,1
37	78,9	1794	1,1	A_100_3_78.9		T112BL2	18,5
37	78,9	1800	1,1	A_100_3_78.9		T132SL2	18,5
37	26,1	1850	0,9	A_90_2_26.1		T160M6	18
37	80,1	1821	2,1	A_140_3_80.1		T112BL2	38,6
36	80,1	1827	2,1	A_140_3_80.1		T132SL2	38,6
36	81,4	1850	1,3	A_110_3_81.4		T112BL2	19,5
36	40,6	1852	1,1	A_100_3_40.6		T132M4	18,5
36	81,4	1857	1,3	A_110_3_81.4		T132SL2	19,5
36	40,7	1857	1,8	A_120_3_40.7		T132M4	22,1
36	82,2	1869	1,6	A_120_3_82.2		T112BL2	22,1
36	27	1913	1,6	A_120_2_27		T160M6	33
36	82,2	1875	1,6	A_120_3_82.2		T132SL2	22,1
35	27,4	1942	2,4	A_140_2_27.4		T160M6	45
35	41,9	1953	1,2	A_110_2_41.9		T132M4	25,5
35	27,6	1957	1,3	A_110_2_27.6		T160M6	25,5
35	42	1916	1,3	A_110_3_42		T132M4	19,5
34	86	1955	0,8	A_90_3_86		T112BL2	12,4
34	28,3	2006	1,0	A_100_2_28.3		T160M6	23
33	28,7	2034	0,9	A_90_2_28.7		T160M6	18
33	88,2	2005	1,2	A_110_3_88.2		T112BL2	19,5
33	28,9	2048	1,5	A_120_2_28.9		T160M6	33
33	88,2	2012	1,2	A_110_3_88.2		T132SL2	19,5
33	44,2	2060	0,8	A_90_2_44.2		T132M4	18
32	29,6	2098	1,4	A_120_2_29.6		T160M6	33
32	45,2	2062	1,0	A_100_3_45.2		T132M4	18,5
32	90,7	2062	1,5	A_120_3_90.7		T112BL2	22,1
32	90,7	2069	1,5	A_120_3_90.7		T132SL2	22,1
32	30	2126	2,2	A_140_2_30		T160M6	45
32	45,7	2085	1,6	A_120_3_45.7		T132M4	22,1
32	30,1	2134	1,2	A_110_2_30.1		T160M6	25,5
32	92	2092	0,9	A_100_3_92		T112BL2	18,5
32	92,2	2096	0,8	A_90_3_92.2		T112BL2	12,4
32	92	2099	0,9	A_100_3_92		T132SL2	18,5
32	46	2144	2,0	A_140_2_46		T132M4	45
32	30,3	2148	0,9	A_100_2_30.3		T160M6	23
31	46,4	2162	1,1	A_110_2_46.4		T132M4	25,5
31	94,3	2144	1,8	A_140_3_94.3		T112BL2	38,6
31	47,1	2149	1,2	A_110_3_47.1		T132M4	19,5
31	47,1	2149	2,0	A_140_3_47.1		T132M4	38,6
31	94,3	2151	1,8	A_140_3_94.3		T132SL2	38,6
31	94,9	2158	1,1	A_110_3_94.9		T112BL2	19,5
31	94,9	2165	1,1	A_110_3_94.9		T132SL2	19,5
30	31,8	2254	0,8	A_90_2_31.8		T160M6	18
30	98,6	2241	0,9	A_100_3_98.6		T112BL2	18,5
30	98,6	2250	0,9	A_100_3_98.6		T132SL2	18,5
29	100,1	2276	0,7	A_90_3_100.1		T112BL2	12,4
29	100,7	2289	1,1	A_110_3_100.7		T112BL2	19,5
29	33,1	2346	1,0	A_110_2_33.1		T160M6	25,5
29	100,7	2297	1,1	A_110_3_100.7		T132SL2	19,5
29	50,9	2323	1,4	A_120_3_50.9		T132M4	22,1
29	102,6	2332	1,4	A_120_3_102.6		T112BL2	22,1
28	33,7	2388	1,3	A_120_2_33.7		T160M6	33
28	102,6	2341	1,4	A_120_3_102.6		T132SL2	22,1
28	103,3	2349	1,6	A_140_3_103.3		T112BL2	38,6
28	103,3	2356	1,6	A_140_3_103.3		T132SL2	38,6
28	51,8	2363	1,1	A_110_3_51.8		T132M4	19,5
28	52,9	2413	0,8	A_100_3_52.9		T132M4	18,5
27	35	2481	0,7	A_90_2_35		T160M6	18
27	35,1	2488	1,0	A_110_2_35.1		T160M6	25,5
27	35,3	2502	0,8	A_100_2_35.3		T160M6	23
27	107,9	2454	1,0	A_110_3_107.9		T112BL2	19,5
27	107,9	2462	1,0	A_110_3_107.9		T132SL2	19,5
26	110,6	2515	1,5	A_140_3_110.6		T112BL2	38,6
26	110,6	2523	1,5	A_140_3_110.6		T132SL2	38,6

1.7 - Motoréducteurs

1.7 - Motorreductores

1.7 - Motorredutores

n_2 min^{-1}	ir	T2 Nm	FS'		7.5 kW	Ptn kW
26	55,5	2532	1,0	A_110_3_55.5	T132M4	19,5
26	36,5	2587	1,8	A_140_2_36.5	T160M6	45
26	37	2622	1,1	A_120_2_37	T160M6	33
26	56,7	2587	0,8	A_100_3_56.7	T132M4	18,5
26	114,4	2601	1,2	A_120_3_114.4	T112BL2	22,1
26	57,1	2605	1,3	A_120_3_57.1	T132M4	22,1
26	114,4	2610	1,2	A_120_3_114.4	T132SL2	22,1
25	115,7	2631	0,9	A_110_3_115.7	T112BL2	19,5
25	115,7	2639	0,9	A_110_3_115.7	T132SL2	19,5
25	38,3	2714	0,7	A_100_2_38.3	T160M6	23
25	117,8	2679	0,7	A_100_3_117.8	T112BL2	18,5
25	38,7	2743	0,9	A_110_2_38.7	T160M6	25,5
25	117,8	2687	0,7	A_100_3_117.8	T132SL2	18,5
24	119,9	2726	1,4	A_140_3_119.9	T112BL2	38,6
24	119,9	2736	1,4	A_140_3_119.9	T132SL2	38,6
24	60,1	2742	1,6	A_140_3_60.1	T132M4	38,6
24	61,8	2820	0,9	A_110_3_61.8	T132M4	19,5
23	62,2	2838	1,2	A_120_3_62.2	T132M4	22,1
23	124,9	2839	1,2	A_120_3_124.9	T112BL2	22,1
23	124,9	2849	1,2	A_120_3_124.9	T132SL2	22,1
23	125,8	2860	1,4	A_140_3_125.8	T112BL2	38,6
23	125,8	2870	1,3	A_140_3_125.8	T132SL2	38,6
23	127,2	2892	0,8	A_110_3_127.2	T112BL2	19,5
23	127,2	2901	0,8	A_110_3_127.2	T132SL2	19,5
23	41,9	2970	0,8	A_110_2_41.9	T160M6	25,5
22	65,6	2993	0,9	A_110_3_65.6	T132M4	19,5
21	139,2	3165	0,8	A_110_3_139.2	T112BL2	19,5
21	139,2	3175	0,8	A_110_3_139.2	T132SL2	19,5
21	46	3260	1,4	A_140_2_46	T160M6	45
21	141,1	3207	1,2	A_140_3_141.1	T112BL2	38,6
21	141,1	3220	1,2	A_140_3_141.1	T132SL2	38,6
21	142,9	3249	1,0	A_120_3_142.9	T112BL2	22,1
20	142,9	3260	1,0	A_120_3_142.9	T132SL2	22,1
20	47,1	3269	1,4	A_140_3_47.1	T160M6	38,6
20	72,3	3300	0,8	A_110_3_72.3	T132M4	19,5
20	145,3	3302	0,7	A_110_3_145.3	T112BL2	19,5
20	72,6	3312	1,0	A_120_3_72.6	T132M4	22,1
20	145,3	3314	0,7	A_110_3_145.3	T132SL2	19,5
19,8	73,9	3371	1,3	A_140_3_73.9	T132M4	38,6
19,0	154,1	3504	0,7	A_110_3_154.1	T112BL2	19,5
19,0	154,1	3515	0,7	A_110_3_154.1	T132SL2	19,5
19,0	154,6	3515	1,1	A_140_3_154.6	T112BL2	38,6
18,9	154,6	3526	1,1	A_140_3_154.6	T132SL2	38,6
18,8	77,5	3536	0,7	A_110_3_77.5	T132M4	19,5
18,8	77,7	3545	0,9	A_120_3_77.7	T132M4	22,1
18,8	156	3547	0,9	A_120_3_156	T112BL2	22,1
18,7	156	3558	0,9	A_120_3_156	T132SL2	22,1
18,2	80,1	3654	1,2	A_140_3_80.1	T132M4	38,6
17,9	81,4	3713	0,7	A_110_3_81.4	T132M4	19,5
17,8	82,2	3751	0,9	A_120_3_82.2	T132M4	22,1
17,4	168,7	3835	1,0	A_140_3_168.7	T112BL2	38,6
17,3	168,7	3848	1,0	A_140_3_168.7	T132SL2	38,6
16,7	175,7	3993	0,8	A_120_3_175.7	T112BL2	22,1
16,6	175,7	4008	0,8	A_120_3_175.7	T132SL2	22,1
16,1	90,7	4137	0,8	A_120_3_90.7	T132M4	22,1
16,1	182	4137	0,8	A_120_3_182	T112BL2	22,1
16,0	182	4153	0,8	A_120_3_182	T132SL2	22,1
16,0	60,1	4171	1,1	A_140_3_60.1	T160M6	38,6
15,6	188,3	4281	0,9	A_140_3_188.3	T112BL2	38,6
15,5	188,3	4295	0,9	A_140_3_188.3	T132SL2	38,6
15,5	94,3	4303	1,0	A_140_3_94.3	T132M4	38,6
14,9	197,1	4480	0,7	A_120_3_197.1	T112BL2	22,1
14,8	197,1	4498	0,7	A_120_3_197.1	T132SL2	22,1
14,8	198,5	4513	0,9	A_140_3_198.5	T112BL2	38,6
14,7	198,5	4528	0,9	A_140_3_198.5	T132SL2	38,6
14,3	205	4661	0,7	A_120_3_205	T112BL2	22,1
14,2	205	4678	0,7	A_120_3_205	T132SL2	22,1
14,2	102,6	4681	0,7	A_120_3_102.6	T132M4	22,1
14,1	103,3	4714	0,9	A_140_3_103.3	T132M4	38,6
13,5	217,5	4946	0,8	A_140_3_217.5	T112BL2	38,6
13,4	217,5	4960	0,8	A_140_3_217.5	T132SL2	38,6
13,2	110,6	5046	0,9	A_140_3_110.6	T132M4	38,6
13,0	73,9	5128	0,9	A_140_3_73.9	T160M6	38,6
12,2	119,9	5469	0,8	A_140_3_119.9	T132M4	38,6
12,0	80,1	5556	0,8	A_140_3_80.1	T160M6	38,6
11,6	125,8	5737	0,7	A_140_3_125.8	T132M4	38,6
10,2	94,3	6543	0,7	A_140_3_94.3	T160M6	38,6

n_2 min^{-1}	ir	T2 Nm	FS'		9.2 kW	Ptn kW
1227	1,19	70	3,7	A_80_1_1.19	T132ML4	14
1132	1,29	75	6,4	A_100_1_1.29	T132ML4	21
1115	1,31	77	1,7	A_60_1_1.31	T132ML4	9
1058	1,38	81	3,4	A_80_1_1.38	T132ML4	14
890	1,64	96	1,5	A_60_1_1.64	T132ML4	9
798	1,83	107	2,6	A_80_1_1.83	T132ML4	14
789	1,85	108	1,3	A_60_1_1.85	T132ML4	9
753	1,94	113	4,3	A_100_1_1.94	T132ML4	21
716	2,04	119	2,6	A_80_1_2.04	T132ML4	14
702	2,08	121	1,3	A_60_1_2.08	T132ML4	9
673	2,17	127	4,7	A_100_1_2.17	T132ML4	21
619	2,36	138	1,2	A_60_1_2.36	T132ML4	9
613	2,38	139	2,4	A_80_1_2.38	T132ML4	14
608	2,4	137	7,9	A_100_2_2.4	T132ML4	23
562	2,6	149	1,7	A_60_2_2.6	T132ML4	9,6
562	2,6	149	3,6	A_80_2_2.6	T132ML4	15
545	2,68	156	2,1	A_80_1_2.68	T132ML4	14
541	2,7	158	1,1	A_60_1_2.7	T132ML4	9
541	2,7	154	7,4	A_100_2_2.7	T132ML4	23
521	2,8	160	10,6	A_120_2_2.8	T132ML4	33
505	2,89	169	1,0	A_60_1_2.89	T132ML4	9
503	2,9	169	1,9	A_80_1_2.9	T132ML4	14
493	2,96	173	3,5	A_100_1_2.96	T132ML4	21
440	3,32	194	1,7	A_80_1_3.32	T132ML4	14
436	3,35	196	0,9	A_60_1_3.35	T132ML4	9
423	3,45	201	3,0	A_100_1_3.45	T132ML4	21
410	3,56	208	1,6	A_80_1_3.56	T132ML4	14
402	3,63	212	0,8	A_60_1_3.63	T132ML4	9
395	3,7	212	1,3	A_60_2_3.7	T132ML4	9,6
395	3,7	212	2,6	A_80_2_3.7	T132ML4	15
395	3,7	212	5,8	A_100_2_3.7	T132ML4	23
384	3,8	217	8,1	A_110_2_3.8	T132ML4	25,5
374	3,9	228	2,6	A_100_1_3.9	T132ML4	21
374	3,9	223	5,2	A_90_2_3.9	T132ML4	18
374	3,9	223	7,6	A_120_2_3.9	T132ML4	33
348	4,2	240	2,5	A_80_2_4.2	T132ML4	15
340	4,3	246	1,2	A_60_2_4.3	T132ML4	9,6
324	4,5	257	1,4	A_70_2_4.5	T132ML4	12
324	4,5	257	2,4	A_80_2_4.5	T132ML4	15
324	4,5	257	4,7	A_90_2_4.5	T132ML4	18
317	4,6	263	1,1	A_60_2_4.6	T132ML4	9,6
305	4,79	280	1,2	A_80_1_4.79	T132ML4	14
298	4,9	280	4,6	A_100_2_4.9	T132ML4	23
281	5,2	297	6,1	A_120_2_5.2	T132ML4	33
275	5,31	310	1,1	A_80_1_5.31	T132ML4	14
270	5,4	309	7,8	A_140_2_5.4	T132ML4	45
268	5,44	318	1,7	A_100_1_5.44	T132ML4	21
256	5,7	326	1,2	A_70_2_5.7	T132ML4	12
256	5,7	326	5,4	A_110_2_5.7	T132ML4	25,5
250	5,83	340	1,0	A_80_1_5.83	T132ML4	14
247	5,9	337	4,7	A_90_2_5.9	T132ML4	18
246	5,93	346	1,5	A_100_1_5.93	T132ML4	21
239	6,1	349	5,7	A_120_2_6.1	T132ML4	33
229	6,38	372	0,9	A_80_1_6.38	T132ML4	14
228	6,4	366	1,1	A_70_2_6.4	T132ML4	12
225	6,5	372	6,2	A_110_2_6.5	T132ML4	25,5
221	6,6	377	0,8	A_60_2_6.6	T132ML4	9,6
218	6,7	383	1,7	A_80_2_6.7	T132ML4	15
215	6,8	389	4,2	A_90_2_6.8	T132ML4	18
212	6,9	395	7,6	A_140_2_6.9	T132ML4	45
211	6,92	404	1,2	A_100_1_6.92	T132ML4	21
203	7,2	412	1,0	A_70_2_7.2	T132ML4	12
203	7,2	412	4,9	A_110_2_7.2	T132ML4	25,5
197	7,4	423	1,6	A_80_2_7.4	T132ML4	15
195	7,5	429	0,8	A_60_2_7.5	T132ML4	9,6
195	7,5	438	1,1	A_100_1_7.5	T132ML4	21
195	7,5	429	3,3	A_100_2_7.5	T132ML4	23
190	7,7	440	5,0	A_120_2_7.7	T132ML4	33
187	7,8	446	1,6	A_80_2_7.8	T132ML4	15
187	7,8	446	3,0	A_90_2_7.8	T132ML4	18
185	7,9	452	0,7	A_60_2_7.9	T132ML4	9,6
185	7,9	452	3,2	A_100_2_7.9	T132ML4	23
185	7,9	452	4,4	A_110_2_7.9	T132ML4	25,5
180	8,1	463	1,0	A_70_2_8.1	T132ML4	12
172	8,5	486	5,1	A_120_2_8.5	T132ML4	33
168	8,7	497	1,5	A_80_2_8.7	T132ML4	15
164	8,9	509	2,9	A_100_2_8.9	T132ML4	23
162	9	515	3,3	A_90_2_9	T132ML4	18
162	9	515	8,4	A_140_2_9	T132ML4	45
157	9,3	532	0,9	A_70_2_9.3	T132ML4	12

1.7 - Motoréducteurs

1.7 - Motorreductores

1.7 - Motorredutores

n_2 min^{-1}	ir	T2 Nm	FS'			9.2 kW	Ptn kW
149	9,8	560	4,3	A_110_2_9.8	T132ML4	25,5
147	9,9	566	2,7	A_100_2_9.9	T132ML4	23
146	10	572	0,8	A_70_2_10	T132ML4	12
146	10	572	1,3	A_80_2_10	T132ML4	15
146	10	572	3,0	A_90_2_10	T132ML4	18
138	10,6	606	3,8	A_120_2_10.6	T132ML4	33
133	11	629	3,8	A_110_2_11	T132ML4	25,5
132	11,1	635	1,2	A_80_2_11.1	T132ML4	15
132	11,1	635	2,5	A_100_2_11.1	T132ML4	23
127	11,5	657	4,6	A_120_2_11.5	T132ML4	33
127	11,5	657	6,5	A_140_2_11.5	T132ML4	45
125	11,7	669	2,6	A_90_2_11.7	T132ML4	18
124	11,8	675	0,8	A_70_2_11.8	T132ML4	12
121	12,1	692	2,3	A_100_2_12.1	T132ML4	23
121	12,1	692	3,3	A_110_2_12.1	T132ML4	25,5
118	12,4	709	1,1	A_80_2_12.4	T132ML4	15
117	12,5	715	0,7	A_70_2_12.5	T132ML4	12
111	13,2	755	2,3	A_90_2_13.2	T132ML4	18
109	13,4	766	0,7	A_70_2_13.4	T132ML4	12
104	14,1	806	2,1	A_100_2_14.1	T132ML4	23
104	14,1	806	3,7	A_120_2_14.1	T132ML4	33
103	14,2	812	1,0	A_80_2_14.2	T132ML4	15
102	14,3	818	2,2	A_90_2_14.3	T132ML4	18
97	15	858	2,9	A_110_2_15	T132ML4	25,5
96	15,2	869	1,0	A_80_2_15.2	T132ML4	15
95	15,3	875	4,9	A_140_2_15.3	T132ML4	45
92	15,9	909	1,9	A_100_2_15.9	T132ML4	23
90	16,3	932	1,9	A_90_2_16.3	T132ML4	18
88	16,5	943	2,4	A_110_2_16.5	T132ML4	25,5
84	17,4	995	4,3	A_140_2_17.4	T132ML4	45
83	17,5	1000	1,8	A_90_2_17.5	T132ML4	18
83	17,5	1000	2,5	A_110_2_17.5	T132ML4	25,5
83	17,6	1006	1,8	A_100_2_17.6	T132ML4	23
82	17,7	1012	3,0	A_120_2_17.7	T132ML4	33
81	18,1	1035	0,8	A_80_2_18.1	T132ML4	15
76	19,3	1103	2,7	A_120_2_19.3	T132ML4	33
75	19,4	1109	0,8	A_80_2_19.4	T132ML4	15
74	19,8	1132	2,2	A_110_2_19.8	T132ML4	25,5
73	19,9	1138	1,3	A_90_2_19.9	T132ML4	18
73	19,9	1138	1,6	A_100_2_19.9	T132ML4	23
70	21	1201	2,5	A_120_2_21	T132ML4	33
69	21,3	1218	1,3	A_90_2_21.3	T132ML4	18
67	21,8	1246	1,8	A_110_2_21.8	T132ML4	25,5
66	22,1	1264	2,4	A_120_2_22.1	T132ML4	33
66	22,2	1269	1,5	A_100_2_22.2	T132ML4	23
64	22,7	1298	0,7	A_80_2_22.7	T132ML4	15
63	23,1	1321	2,3	A_120_2_23.1	T132ML4	33
63	23,3	1332	3,2	A_140_2_23.3	T132ML4	45
62	23,6	1349	1,3	A_90_2_23.6	T132ML4	18
62	23,6	1321	1,9	A_110_3_23.6	T132ML4	19,5
61	24	1372	2,2	A_120_2_24	T132ML4	33
61	24,1	1378	1,7	A_110_2_24.1	T132ML4	25,5
60	24,2	1384	1,4	A_100_2_24.2	T132ML4	23
56	26,1	1492	1,1	A_90_2_26.1	T132ML4	18
54	27	1544	1,9	A_120_2_27	T132ML4	33
53	27,4	1534	1,6	A_110_3_27.4	T132ML4	19,5
53	27,4	1567	2,7	A_140_2_27.4	T132ML4	45
53	27,6	1578	1,6	A_110_2_27.6	T132ML4	25,5
52	28,3	1618	1,2	A_100_2_28.3	T132ML4	23
51	28,7	1641	1,0	A_90_2_28.7	T132ML4	18
51	28,9	1652	1,8	A_120_2_28.9	T132ML4	33
50	29,1	1629	1,2	A_100_3_29.1	T132ML4	18,5
49	29,6	1692	1,8	A_120_2_29.6	T132ML4	33
49	30	1715	2,5	A_140_2_30	T132ML4	45
49	30,1	1721	1,5	A_110_2_30.1	T132ML4	25,5
48	30,3	1733	1,1	A_100_2_30.3	T132ML4	23
46	31,8	1818	0,9	A_90_2_31.8	T132ML4	18
45	32,5	1819	1,1	A_100_3_32.5	T132ML4	18,5
45	32,8	1836	1,4	A_110_3_32.8	T132ML4	19,5
44	33,1	1892	1,3	A_110_2_33.1	T132ML4	25,5
43	33,7	1927	1,6	A_120_2_33.7	T132ML4	33
42	35	2001	0,8	A_90_2_35	T132ML4	18
42	35,1	2006	1,2	A_110_2_35.1	T132ML4	25,5
41	35,3	2018	1,0	A_100_2_35.3	T132ML4	23
40	36,1	2021	1,2	A_110_3_36.1	T132ML4	19,5
40	36,4	2037	1,0	A_100_3_36.4	T132ML4	18,5
40	36,5	2087	2,1	A_140_2_36.5	T132ML4	45
39	37	2115	1,4	A_120_2_37	T132ML4	33
38	38,3	2190	0,8	A_90_2_38.3	T132ML4	18
38	38,3	2190	0,9	A_100_2_38.3	T132ML4	23

n_2 min^{-1}	ir	T2 Nm	FS'			9.2 kW	Ptn kW
38	38,7	2212	1,1	A_110_2_38.7	T132ML4	25,5
36	40,6	2272	0,9	A_100_3_40.6	T132ML4	18,5
36	40,7	2278	1,4	A_120_3_40.7	T132ML4	22,1
35	41,9	2396	1,0	A_110_2_41.9	T132ML4	25,5
35	42	2351	1,1	A_110_3_42	T132ML4	19,5
32	45,2	2530	0,8	A_100_3_45.2	T132ML4	18,5
32	45,7	2558	1,3	A_120_3_45.7	T132ML4	22,1
32	46	2630	1,6	A_140_2_46	T132ML4	45
31	46,4	2652	0,9	A_110_2_46.4	T132ML4	25,5
31	47,1	2636	1,0	A_110_3_47.1	T132ML4	19,5
31	47,1	2636	1,6	A_140_3_47.1	T132ML4	38,6
29	50,9	2849	1,2	A_120_3_50.9	T132ML4	22,1
28	51,8	2899	0,9	A_110_3_51.8	T132ML4	19,5
26	55,5	3106	0,8	A_110_3_55.5	T132ML4	19,5
26	57,1	3196	1,0	A_120_3_57.1	T132ML4	22,1
24	60,1	3364	1,3	A_140_3_60.1	T132ML4	38,6
24	61,8	3459	0,8	A_110_3_61.8	T132ML4	19,5
23	62,2	3482	0,9	A_120_3_62.2	T132ML4	22,1
22	65,6	3671	0,7	A_110_3_65.6	T132ML4	19,5
20	72,6	4063	0,8	A_120_3_72.6	T132ML4	22,1
19,8	73,9	4135	1,0	A_140_3_73.9	T132ML4	38,6
18,8	77,7	4348	0,8	A_120_3_77.7	T132ML4	22,1
18,2	80,1	4482	1,0	A_140_3_80.1	T132ML4	38,6
17,8	82,2	4601	0,7	A_120_3_82.2	T132ML4	22,1
15,5	94,3	5278	0,8	A_140_3_94.3	T132ML4	38,6
14,1	103,3	5783	0,7	A_140_3_103.3	T132ML4	38,6

1.7 - Motoréducteurs

1.7 - Motorreductores

1.7 - Motorredutores

n_2 min^{-1}	ir	T2 Nm	FS'		11 kW	Ptn kW
2496	1,19	41	6,4	A_80_1_1.19	T160MA2	14
2471	1,19	41	6,3	A_80_1_1.19	T132M2	14
2302	1,29	44	10,8	A_100_1_1.29	T160MA2	21
2279	1,29	45	10,7	A_100_1_1.29	T132M2	21
2244	1,31	45	2,9	A_60_1_1.31	T132M2	9
2152	1,38	47	5,7	A_80_1_1.38	T160MA2	14
2130	1,38	48	5,6	A_80_1_1.38	T132M2	14
1793	1,64	57	2,5	A_60_1_1.64	T132M2	9
1623	1,83	63	4,5	A_80_1_1.83	T160MA2	14
1607	1,83	63	4,4	A_80_1_1.83	T132M2	14
1589	1,85	64	2,3	A_60_1_1.85	T132M2	9
1531	1,94	67	7,4	A_100_1_1.94	T160MA2	21
1515	1,94	67	7,3	A_100_1_1.94	T132M2	21
1456	2,04	70	4,4	A_80_1_2.04	T160MA2	14
1441	2,04	71	4,3	A_80_1_2.04	T132M2	14
1413	2,08	72	2,2	A_60_1_2.08	T132M2	9
1369	2,17	75	8,1	A_100_1_2.17	T160MA2	21
1355	2,17	75	8,0	A_100_1_2.17	T132M2	21
1248	2,38	82	4,0	A_80_1_2.38	T160MA2	14
1246	2,36	82	2,1	A_60_1_2.36	T132M2	9
1238	2,4	81	11,3	A_100_2_2.4	T160MA2	23
1235	1,19	83	3,2	A_80_1_1.19	T160M4	14
1235	2,38	83	4,0	A_80_1_2.38	T132M2	14
1225	2,4	82	11,2	A_100_2_2.4	T132M2	23
1142	2,6	87	5,5	A_80_2_2.6	T160MA2	15
1140	1,29	89	5,4	A_100_1_1.29	T160M4	21
1131	2,6	88	2,6	A_60_2_2.6	T132M2	9,6
1131	2,6	88	5,4	A_80_2_2.6	T132M2	15
1108	2,68	92	3,6	A_80_1_2.68	T160MA2	14
1100	2,7	91	10,5	A_100_2_2.7	T160MA2	23
1097	2,68	93	3,6	A_80_1_2.68	T132M2	14
1089	2,7	94	1,8	A_60_1_2.7	T132M2	9
1089	2,7	92	10,4	A_100_2_2.7	T132M2	23
1065	1,38	96	2,8	A_80_1_1.38	T160M4	14
1024	2,9	100	3,3	A_80_1_2.9	T160MA2	14
1017	2,89	100	1,7	A_60_1_2.89	T132M2	9
1014	2,9	101	3,3	A_80_1_2.9	T132M2	14
1003	2,96	102	5,9	A_100_1_2.96	T160MA2	21
993	2,96	103	5,8	A_100_1_2.96	T132M2	21
895	3,32	114	2,9	A_80_1_3.32	T160MA2	14
886	3,32	115	2,9	A_80_1_3.32	T132M2	14
878	3,35	116	1,5	A_60_1_3.35	T132M2	9
861	3,45	118	5,1	A_100_1_3.45	T160MA2	21
852	3,45	120	5,0	A_100_1_3.45	T132M2	21
834	3,56	122	2,7	A_80_1_3.56	T160MA2	14
826	3,56	123	2,7	A_80_1_3.56	T132M2	14
810	3,63	126	1,4	A_60_1_3.63	T132M2	9
807	1,19	126	2,1	A_80_1_1.19	T160L6	14
803	1,83	127	2,2	A_80_1_1.83	T160M4	14
803	3,7	124	4,0	A_80_2_3.7	T160MA2	15
803	3,7	124	8,3	A_100_2_3.7	T160MA2	23
795	3,7	126	1,9	A_60_2_3.7	T132M2	9,6
795	3,7	126	4,0	A_80_2_3.7	T132M2	15
795	3,7	126	8,2	A_100_2_3.7	T132M2	23
762	3,9	134	4,5	A_100_1_3.9	T160MA2	21
762	3,9	131	7,9	A_90_2_3.9	T160MA2	18
762	3,9	131	10,5	A_120_2_3.9	T160MA2	33
758	1,94	135	3,6	A_100_1_1.94	T160M4	21
754	3,9	135	4,4	A_100_1_3.9	T132M2	21
754	3,9	132	7,8	A_90_2_3.9	T132M2	18
754	3,9	132	10,4	A_120_2_3.9	T132M2	33
744	1,29	137	3,5	A_100_1_1.29	T160L6	21
721	2,04	141	2,2	A_80_1_2.04	T160M4	14
707	4,2	141	3,8	A_80_2_4.2	T160MA2	15
700	4,2	143	3,8	A_80_2_4.2	T132M2	15
696	1,38	147	1,8	A_80_1_1.38	T160L6	14
684	4,3	146	1,8	A_60_2_4.3	T132M2	9,6
677	2,17	150	4,0	A_100_1_2.17	T160M4	21
660	4,5	151	3,7	A_80_2_4.5	T160MA2	15
660	4,5	151	7,1	A_90_2_4.5	T160MA2	18
653	4,5	153	2,1	A_70_2_4.5	T132M2	12
653	4,5	153	3,7	A_80_2_4.5	T132M2	15
653	4,5	153	7,1	A_90_2_4.5	T132M2	18
639	4,6	156	1,7	A_60_2_4.6	T132M2	9,6
627	4,69	163	1,0	A_60_1_4.69	T132M2	9
620	4,79	164	2,0	A_80_1_4.79	T160MA2	14
618	2,38	165	2,0	A_80_1_2.38	T160M4	14
614	4,79	166	2,0	A_80_1_4.79	T132M2	14
613	2,4	163	6,7	A_100_2_2.4	T160M4	23
606	4,9	165	6,6	A_100_2_4.9	T160MA2	23

n_2 min^{-1}	ir	T2 Nm	FS'		11 kW	Ptn kW
600	4,9	166	6,5	A_100_2_4.9	T132M2	23
571	5,2	175	8,4	A_120_2_5.2	T160MA2	33
569	5,17	179	0,9	A_60_1_5.17	T132M2	9
565	2,6	177	3,0	A_80_2_2.6	T160M4	15
565	5,2	177	8,3	A_120_2_5.2	T132M2	33
559	5,31	182	1,8	A_80_1_5.31	T160MA2	14
554	5,31	184	1,8	A_80_1_5.31	T132M2	14
550	5,4	182	11,9	A_140_2_5.4	T160MA2	45
549	2,68	186	1,8	A_80_1_2.68	T160M4	14
546	5,44	187	2,8	A_100_1_5.44	T160MA2	21
544	2,7	183	6,2	A_100_2_2.7	T160M4	23
544	5,4	183	11,8	A_140_2_5.4	T132M2	45
540	5,44	189	2,8	A_100_1_5.44	T132M2	21
525	2,8	190	8,9	A_120_2_2.8	T160M4	33
525	1,83	194	1,4	A_80_1_1.83	T160L6	14
521	5,7	192	8,2	A_110_2_5.7	T160MA2	25,5
516	5,7	194	1,8	A_70_2_5.7	T132M2	12
516	5,7	194	8,1	A_110_2_5.7	T132M2	25,5
509	5,83	200	1,7	A_80_1_5.83	T160MA2	14
507	2,9	201	1,6	A_80_1_2.9	T160M4	14
504	5,83	202	1,6	A_80_1_5.83	T132M2	14
503	5,9	198	7,3	A_90_2_5.9	T160MA2	18
501	5,93	204	2,6	A_100_1_5.93	T160MA2	21
498	5,9	200	7,2	A_90_2_5.9	T132M2	18
497	2,96	205	2,9	A_100_1_2.96	T160M4	21
496	5,93	206	2,6	A_100_1_5.93	T132M2	21
495	1,94	206	2,4	A_100_1_1.94	T160L6	21
487	6,1	205	7,9	A_120_2_6.1	T160MA2	33
482	6,1	207	7,8	A_120_2_6.1	T132M2	33
471	2,04	217	1,4	A_80_1_2.04	T160L6	14
466	6,38	219	1,5	A_80_1_6.38	T160MA2	14
461	6,38	221	1,5	A_80_1_6.38	T132M2	14
459	6,4	217	1,7	A_70_2_6.4	T132M2	12
457	6,5	218	9,5	A_110_2_6.5	T160MA2	25,5
452	6,5	221	9,4	A_110_2_6.5	T132M2	25,5
445	6,6	224	1,3	A_60_2_6.6	T132M2	9,6
443	6,7	225	2,6	A_80_2_6.7	T160MA2	15
443	3,32	230	1,4	A_80_1_3.32	T160M4	14
442	2,17	230	2,6	A_100_1_2.17	T160L6	21
439	6,7	227	2,6	A_80_2_6.7	T132M2	15
437	6,8	229	5,0	A_100_2_6.8	T160MA2	23
437	6,8	229	6,4	A_90_2_6.8	T160MA2	18
432	6,8	231	4,9	A_100_2_6.8	T132M2	23
432	6,8	231	6,3	A_90_2_6.8	T132M2	18
430	6,9	232	11,6	A_140_2_6.9	T160MA2	45
429	6,92	237	1,9	A_100_1_6.92	T160MA2	21
426	3,45	239	2,5	A_100_1_3.45	T160M4	21
426	6,9	234	11,5	A_140_2_6.9	T132M2	45
425	6,92	240	1,9	A_100_1_6.92	T132M2	21
413	3,56	247	1,3	A_80_1_3.56	T160M4	14
413	7,2	242	7,4	A_110_2_7.2	T160MA2	25,5
408	7,2	244	1,5	A_70_2_7.2	T132M2	12
408	7,2	244	7,4	A_110_2_7.2	T132M2	25,5
404	7,36	253	1,2	A_80_1_7.36	T160MA2	14
403	2,38	253	1,3	A_80_1_2.38	T160L6	14
401	7,4	249	2,5	A_80_2_7.4	T160MA2	15
400	2,4	250	4,9	A_100_2_2.4	T160L6	23
399	7,36	255	1,2	A_80_1_7.36	T132M2	14
397	3,7	251	2,2	A_80_2_3.7	T160M4	15
397	7,4	251	2,5	A_80_2_7.4	T132M2	15
397	3,7	251	4,9	A_100_2_3.7	T160M4	23
396	7,5	257	1,7	A_100_1_7.5	T160MA2	21
396	7,5	252	4,7	A_100_2_7.5	T160MA2	23
392	7,5	255	1,2	A_60_2_7.5	T132M2	9,6
392	7,5	260	1,7	A_100_1_7.5	T132M2	21
392	7,5	255	4,6	A_100_2_7.5	T132M2	23
387	3,8	258	6,8	A_110_2_3.8	T160M4	25,5
386	7,7	259	6,9	A_120_2_7.7	T160MA2	33
382	7,7	261	6,8	A_120_2_7.7	T132M2	33
381	7,8	262	2,4	A_80_2_7.8	T160MA2	15
381	7,8	262	4,6	A_90_2_7.8	T160MA2	18
377	3,9	270	2,2	A_100_1_3.9	T160M4	21
377	7,8	265	2,4	A_80_2_7.8	T132M2	15
377	3,9	265	4,3	A_90_2_3.9	T160M4	18
377	7,8	265	4,6	A_90_2_7.8	T132M2	18
377	3,9	265	6,4	A_120_2_3.9	T160M4	33
376	7,9	266	4,6	A_100_2_7.9	T160MA2	23
376	7,9	266	6,8	A_110_2_7.9	T160MA2	25,5
372	7,9	268	1,1	A_60_2_7.9	T132M2	9,6
372	7,9	268	4,6	A_100_2_7.9	T132M2	23

1.7 - Motoréducteurs

1.7 - Motorreductores

1.7 - Motorredutores

n_2 min^{-1}	ir	T2 Nm	FS'	1	2-3	11 kW	Ptn kW
372	7,9	268	6,7	A_110_2_7.9	T132M2	25,5
369	2,6	270	2,1	A_80_2_2.6	T160L6	15
363	8,1	275	1,5	A_70_2_8.1	T132M2	12
358	2,68	285	1,2	A_80_1_2.68	T160L6	14
358	8,3	285	0,9	A_80_1_8.3	T160MA2	14
356	2,7	281	4,5	A_100_2_2.7	T160L6	23
354	8,3	288	0,9	A_80_1_8.3	T132M2	14
350	4,2	285	2,1	A_80_2_4.2	T160M4	15
349	8,5	286	7,1	A_120_2_8.5	T160MA2	33
346	8,5	289	7,0	A_120_2_8.5	T132M2	33
343	2,8	291	5,8	A_120_2_2.8	T160L6	33
341	8,7	292	2,2	A_80_2_8.7	T160MA2	15
338	8,7	295	2,2	A_80_2_8.7	T132M2	15
334	8,9	299	4,2	A_100_2_8.9	T160MA2	23
331	2,9	308	1,1	A_80_1_2.9	T160L6	14
330	8,9	302	1,0	A_60_2_8.9	T132M2	9,6
330	8,9	302	4,2	A_100_2_8.9	T132M2	23
330	9	302	5,1	A_90_2_9	T160MA2	18
327	4,5	306	2,1	A_80_2_4.5	T160M4	15
327	4,5	306	3,9	A_90_2_4.5	T160M4	18
327	9	306	5,0	A_90_2_9	T132M2	18
324	2,96	314	1,9	A_100_1_2.96	T160L6	21
316	9,3	316	1,3	A_70_2_9.3	T132M2	12
307	4,79	332	1,0	A_80_1_4.79	T160M4	14
303	9,8	329	6,6	A_110_2_9.8	T160MA2	25,5
300	9,9	333	3,9	A_100_2_9.9	T160MA2	23
300	4,9	333	3,9	A_100_2_4.9	T160M4	23
300	9,8	333	6,5	A_110_2_9.8	T132M2	25,5
297	10	336	2,0	A_80_2_10	T160MA2	15
297	10	336	4,6	A_90_2_10	T160MA2	18
297	9,9	336	3,8	A_100_2_9.9	T132M2	23
294	10	340	1,3	A_70_2_10	T132M2	12
294	10	340	2,0	A_80_2_10	T132M2	15
294	10	339	4,5	A_90_2_10	T132M2	18
291	10,1	343	0,9	A_60_2_10.1	T132M2	9,6
289	3,32	352	0,9	A_80_1_3.32	T160L6	14
283	5,2	353	5,1	A_120_2_5.2	T160M4	33
280	10,6	356	6,4	A_120_2_10.6	T160MA2	33
278	3,45	366	1,6	A_100_1_3.45	T160L6	21
277	10,6	360	6,3	A_120_2_10.6	T132M2	33
277	5,31	368	0,9	A_80_1_5.31	T160M4	14
272	5,4	367	6,5	A_140_2_5.4	T160M4	45
270	5,44	377	1,4	A_100_1_5.44	T160M4	21
270	11	370	5,8	A_110_2_11	T160MA2	25,5
270	3,56	378	0,9	A_80_1_3.56	T160L6	14
268	11,1	373	1,8	A_80_2_11.1	T160MA2	15
268	11,1	373	3,5	A_100_2_11.1	T160MA2	23
267	11	373	5,8	A_110_2_11	T132M2	25,5
265	11,1	377	1,8	A_80_2_11.1	T132M2	15
265	11,1	377	3,5	A_100_2_11.1	T132M2	23
260	11,3	384	0,9	A_60_2_11.3	T132M2	9,6
259	3,7	385	1,6	A_80_2_3.7	T160L6	15
259	3,7	385	3,5	A_100_2_3.7	T160L6	23
258	11,5	386	6,3	A_120_2_11.5	T160MA2	33
258	11,5	386	10,0	A_140_2_11.5	T160MA2	45
258	5,7	387	4,5	A_110_2_5.7	T160M4	25,5
256	11,5	390	6,2	A_120_2_11.5	T132M2	33
256	11,5	390	9,9	A_140_2_11.5	T132M2	45
254	11,7	393	4,0	A_90_2_11.7	T160MA2	18
253	3,8	395	4,4	A_110_2_3.8	T160L6	25,5
252	5,83	404	0,8	A_80_1_5.83	T160M4	14
251	11,7	397	4,0	A_90_2_11.7	T132M2	18
249	11,8	401	1,2	A_70_2_11.8	T132M2	12
249	5,9	401	4,0	A_90_2_5.9	T160M4	18
248	5,93	411	1,3	A_100_1_5.93	T160M4	21
246	3,9	414	1,4	A_100_1_3.9	T160L6	21
246	3,9	405	3,1	A_90_2_3.9	T160L6	18
246	3,9	405	4,2	A_120_2_3.9	T160L6	33
245	12,1	407	3,3	A_100_2_12.1	T160MA2	23
245	12,1	407	5,1	A_110_2_12.1	T160MA2	25,5
243	12,1	411	3,3	A_100_2_12.1	T132M2	23
243	12,1	411	5,0	A_110_2_12.1	T132M2	25,5
241	6,1	414	4,8	A_120_2_6.1	T160M4	33
240	12,4	417	1,7	A_80_2_12.4	T160MA2	15
237	12,4	421	0,8	A_60_2_12.4	T132M2	9,6
237	12,4	421	1,7	A_80_2_12.4	T132M2	15
235	12,5	424	1,1	A_70_2_12.5	T132M2	12
230	6,38	442	0,7	A_80_1_6.38	T160M4	14
229	4,2	437	1,5	A_80_2_4.2	T160L6	15
226	6,5	441	5,2	A_110_2_6.5	T160M4	25,5

n_2 min^{-1}	ir	T2 Nm	FS'	1	2-3	11 kW	Ptn kW
225	13,2	444	3,6	A_90_2_13.2	T160MA2	18
223	13,2	448	3,5	A_90_2_13.2	T132M2	18
219	13,4	455	1,1	A_70_2_13.4	T132M2	12
219	6,7	455	1,4	A_80_2_6.7	T160M4	15
216	6,8	462	3,5	A_90_2_6.8	T160M4	18
213	4,5	468	1,5	A_80_2_4.5	T160L6	15
213	4,5	468	2,8	A_90_2_4.5	T160L6	18
213	6,9	468	6,4	A_140_2_6.9	T160M4	45
212	6,92	480	1,0	A_100_1_6.92	T160M4	21
211	14,1	474	3,0	A_100_2_14.1	T160MA2	23
211	14,1	474	5,1	A_120_2_14.1	T160MA2	33
209	14,2	477	1,5	A_80_2_14.2	T160MA2	15
209	14,1	479	2,9	A_100_2_14.1	T132M2	23
209	14,1	479	5,1	A_120_2_14.1	T132M2	33
208	14,3	481	3,4	A_90_2_14.3	T160MA2	18
207	14,2	482	1,5	A_80_2_14.2	T132M2	15
206	14,3	485	0,7	A_60_2_14.3	T132M2	9,6
206	14,3	485	3,3	A_90_2_14.3	T132M2	18
204	7,2	489	4,1	A_110_2_7.2	T160M4	25,5
199	7,4	502	1,4	A_80_2_7.4	T160M4	15
198	15	504	4,5	A_110_2_15	T160MA2	25,5
196	7,5	520	0,9	A_100_1_7.5	T160M4	21
196	7,5	509	2,8	A_100_2_7.5	T160M4	23
196	15	509	4,4	A_110_2_15	T132M2	25,5
196	4,9	509	2,8	A_100_2_4.9	T160L6	23
195	15,2	511	1,5	A_80_2_15.2	T160MA2	15
194	15,3	514	7,5	A_140_2_15.3	T160MA2	45
193	15,2	516	1,5	A_80_2_15.2	T132M2	15
192	15,3	519	0,9	A_70_2_15.3	T132M2	12
192	15,3	519	7,5	A_140_2_15.3	T132M2	45
191	7,7	523	4,2	A_120_2_7.7	T160M4	33
188	7,8	530	1,3	A_80_2_7.8	T160M4	15
188	7,8	530	2,5	A_90_2_7.8	T160M4	18
187	15,9	534	2,5	A_100_2_15.9	T160MA2	23
186	7,9	536	2,7	A_100_2_7.9	T160M4	23
186	7,9	536	3,7	A_110_2_7.9	T160M4	25,5
185	15,9	540	2,5	A_100_2_15.9	T132M2	23
185	5,2	541	3,3	A_120_2_5.2	T160L6	33
182	16,3	548	3,0	A_90_2_16.3	T160MA2	18
180	16,3	553	2,9	A_90_2_16.3	T132M2	18
180	16,5	554	3,7	A_110_2_16.5	T160MA2	25,5
178	16,5	560	3,7	A_110_2_16.5	T132M2	25,5
178	5,4	561	4,7	A_140_2_5.4	T160L6	45
176	5,44	577	1,0	A_100_1_5.44	T160L6	21
173	8,5	577	4,3	A_120_2_8.5	T160M4	33
171	17,4	585	6,6	A_140_2_17.4	T160MA2	45
170	17,5	588	2,8	A_90_2_17.5	T160MA2	18
170	17,5	588	3,8	A_110_2_17.5	T160MA2	25,5
169	8,7	591	1,2	A_80_2_8.7	T160M4	15
169	17,4	591	6,6	A_140_2_17.4	T132M2	45
169	17,6	591	2,4	A_100_2_17.6	T160MA2	23
168	5,7	593	3,0	A_110_2_5.7	T160L6	25,5
168	17,5	594	2,7	A_90_2_17.5	T132M2	18
168	17,5	594	3,8	A_110_2_17.5	T132M2	25,5
168	17,7	595	4,1	A_120_2_17.7	T160MA2	33
167	17,6	597	2,3	A_100_2_17.6	T132M2	23
166	17,7	601	4,0	A_120_2_17.7	T132M2	33
165	17,8	604	0,8	A_70_2_17.8	T132M2	12
165	8,9	604	2,5	A_100_2_8.9	T160M4	23
164	18,1	608	1,3	A_80_2_18.1	T160MA2	15
163	9	611	2,8	A_90_2_9	T160M4	18
163	9	611	7,0	A_140_2_9	T160M4	45
163	5,9	613	2,8	A_90_2_5.9	T160L6	18
162	18,1	614	1,3	A_80_2_18.1	T132M2	15
162	5,93	629	0,9	A_100_1_5.93	T160L6	21
157	6,1	634	3,6	A_120_2_6.1	T160L6	33
154	19,3	649	3,7	A_120_2_19.3	T160MA2	33
153	19,4	652	1,2	A_80_2_19.4	T160MA2	15
152	19,3	655	3,7	A_120_2_19.3	T132M2	33
152	19,4	659	1,2	A_80_2_19.4	T132M2	15
150	19,8	665	3,4	A_110_2_19.8	T160MA2	25,5
150	9,8	665	3,6	A_110_2_9.8	T160M4	25,5
149	19,9	669	2,0	A_90_2_19.9	T160MA2	18
149	19,9	669	2,3	A_100_2_19.9	T160MA2	23
148	9,9	672	2,3	A_100_2_9.9	T160M4	23
148	19,8	672	3,3	A_110_2_19.8	T132M2	25,5
148	19,9	676	2,0	A_90_2_19.9	T132M2	18
148	19,9	676	2,3	A_100_2_19.9	T132M2	23
148	6,5	676	3,4	A_110_2_6.5	T160L6	25,5
147	10	679	1,1	A_80_2_10	T160M4	15

1.7 - Motoréducteurs

n_2 min^{-1}	ir	T2 Nm	FS'	1	2-3	11 kW	Ptn kW
147	10	679	2,5	A_90_2_10		T160M4	18
143	20,5	696	0,7	A_70_2_20.5		T132M2	12
143	6,7	697	1,0	A_80_2_6.7		T160L6	15
141	21	706	3,4	A_120_2_21		T160MA2	33
141	6,8	707	2,5	A_90_2_6.8		T160L6	18
140	21	713	3,4	A_120_2_21		T132M2	33
139	21,3	716	1,9	A_90_2_21.3		T160MA2	18
139	6,9	717	4,6	A_140_2_6.9		T160L6	45
139	10,6	720	3,2	A_120_2_10.6		T160M4	33
138	21,3	723	1,9	A_90_2_21.3		T132M2	18
136	21,8	733	2,8	A_110_2_21.8		T160MA2	25,5
135	21,8	740	2,8	A_110_2_21.8		T132M2	25,5
134	22,1	743	3,3	A_120_2_22.1		T160MA2	33
134	22,2	746	2,1	A_100_2_22.2		T160MA2	23
134	11	747	3,2	A_110_2_11		T160M4	25,5
133	7,2	749	2,7	A_110_2_7.2		T160L6	25,5
133	22,1	750	3,2	A_120_2_22.1		T132M2	33
132	11,1	754	1,0	A_80_2_11.1		T160M4	15
132	11,1	754	2,1	A_100_2_11.1		T160M4	23
132	22,2	754	2,1	A_100_2_22.2		T132M2	23
131	22,7	763	1,1	A_80_2_22.7		T160MA2	15
130	7,4	769	1,0	A_80_2_7.4		T160L6	15
130	22,7	771	1,1	A_80_2_22.7		T132M2	15
129	23,1	776	3,1	A_120_2_23.1		T160MA2	33
128	7,5	780	2,0	A_100_2_7.5		T160L6	23
128	11,5	781	3,8	A_120_2_11.5		T160M4	33
128	11,5	781	5,5	A_140_2_11.5		T160M4	45
127	23,3	783	4,9	A_140_2_23.3		T160MA2	45
127	23,1	784	3,1	A_120_2_23.1		T132M2	33
126	23,3	791	4,9	A_140_2_23.3		T132M2	45
126	23,6	793	2,0	A_90_2_23.6		T160MA2	18
126	11,7	794	2,2	A_90_2_11.7		T160M4	18
125	7,7	800	3,1	A_120_2_7.7		T160L6	33
125	23,6	801	2,0	A_90_2_23.6		T132M2	18
125	23,6	784	2,9	A_110_3_23.6		T132M2	19,5
124	24	807	3,0	A_120_2_24		T160MA2	33
123	24,1	810	2,6	A_110_2_24.1		T160MA2	25,5
123	7,8	811	0,9	A_80_2_7.8		T160L6	15
123	7,8	811	1,8	A_90_2_7.8		T160L6	18
123	24,2	813	2,0	A_100_2_24.2		T160MA2	23
123	24	815	3,0	A_120_2_24		T132M2	33
122	24,1	818	2,5	A_110_2_24.1		T132M2	25,5
122	7,9	821	2,0	A_100_2_7.9		T160L6	23
122	7,9	821	2,4	A_110_2_7.9		T160L6	25,5
121	12,1	821	2,0	A_100_2_12.1		T160M4	23
121	24,2	821	2,0	A_100_2_24.2		T132M2	23
121	12,1	822	2,8	A_110_2_12.1		T160M4	25,5
119	24,9	837	1,0	A_80_2_24.9		T160MA2	15
119	12,4	842	0,9	A_80_2_12.4		T160M4	15
118	24,9	845	1,0	A_80_2_24.9		T132M2	15
114	26,1	877	1,6	A_90_2_26.1		T160MA2	18
113	8,5	884	3,2	A_120_2_8.5		T160L6	33
113	26,1	886	1,6	A_90_2_26.1		T132M2	18
111	13,2	896	2,0	A_90_2_13.2		T160M4	18
110	8,7	905	0,9	A_80_2_8.7		T160L6	15
110	27	907	2,7	A_120_2_27		T160MA2	33
109	27	917	2,7	A_120_2_27		T132M2	33
108	27,4	921	4,2	A_140_2_27.4		T160MA2	45
108	8,9	925	1,8	A_100_2_8.9		T160L6	23
108	27,6	927	2,5	A_110_2_27.6		T160MA2	25,5
107	27,4	911	2,5	A_110_3_27.4		T132M2	19,5
107	27,4	930	4,2	A_140_2_27.4		T132M2	45
107	9	936	2,0	A_90_2_9		T160L6	18
107	9	936	5,0	A_140_2_9		T160L6	45
107	27,6	937	2,5	A_110_2_27.6		T132M2	25,5
105	28,3	951	1,7	A_100_2_28.3		T160MA2	23
104	14,1	957	1,7	A_100_2_14.1		T160M4	23
104	14,1	957	3,1	A_120_2_14.1		T160M4	33
104	28,3	961	1,7	A_100_2_28.3		T132M2	23
104	14,2	964	0,8	A_80_2_14.2		T160M4	15
103	28,7	964	1,5	A_90_2_28.7		T160MA2	18
103	14,3	971	1,9	A_90_2_14.3		T160M4	18
103	28,9	971	0,9	A_80_2_28.9		T160MA2	15
103	28,9	971	2,5	A_120_2_28.9		T160MA2	33
102	28,7	974	1,5	A_90_2_28.7		T132M2	18
102	28,9	981	0,9	A_80_2_28.9		T132M2	15
102	28,9	981	2,5	A_120_2_28.9		T132M2	33
101	29,1	967	1,7	A_100_3_29.1		T132M2	18,5
100	29,6	995	2,4	A_120_2_29.6		T160MA2	33
99	29,6	1005	2,4	A_120_2_29.6		T132M2	33

1.7 - Motorreductores

1.7 - Motorredutores

n_2 min^{-1}	ir	T2 Nm	FS'	1	2-3	11 kW	Ptn kW
99	30	1008	3,8	A_140_2_30		T160MA2	45
99	30,1	1011	2,3	A_110_2_30.1		T160MA2	25,5
98	30,3	1018	1,6	A_100_2_30.3		T160MA2	23
98	15	1018	2,5	A_110_2_15		T160M4	25,5
98	30	1018	3,8	A_140_2_30		T132M2	45
98	9,8	1019	2,4	A_110_2_9.8		T160L6	25,5
98	30,1	1022	2,3	A_110_2_30.1		T132M2	25,5
97	30,3	1029	1,6	A_100_2_30.3		T132M2	23
97	9,9	1029	1,7	A_100_2_9.9		T160L6	23
97	15,2	1032	0,8	A_80_2_15.2		T160M4	15
96	15,3	1039	4,1	A_140_2_15.3		T160M4	45
96	10	1040	0,8	A_80_2_10		T160L6	15
96	10	1040	1,8	A_90_2_10		T160L6	18
93	31,8	1069	0,8	A_80_2_31.8		T160MA2	15
93	31,8	1069	1,3	A_90_2_31.8		T160MA2	18
92	31,8	1080	0,8	A_80_2_31.8		T132M2	15
92	31,8	1080	1,3	A_90_2_31.8		T132M2	18
92	15,9	1080	1,6	A_100_2_15.9		T160M4	23
91	10,6	1102	2,7	A_120_2_10.6		T160L6	33
90	32,5	1080	1,6	A_100_3_32.5		T132M2	18,5
90	16,3	1107	1,6	A_90_2_16.3		T160M4	18
90	33,1	1112	1,9	A_110_2_33.1		T160MA2	25,5
90	32,8	1090	2,1	A_110_3_32.8		T132M2	19,5
89	16,5	1120	2,1	A_110_2_16.5		T160M4	25,5
89	33,1	1124	1,9	A_110_2_33.1		T132M2	25,5
88	33,7	1132	2,1	A_120_2_33.7		T160MA2	33
87	11	1144	2,1	A_110_2_11		T160L6	25,5
87	33,7	1144	2,1	A_120_2_33.7		T132M2	33
86	11,1	1154	0,7	A_80_2_11.1		T160L6	15
86	11,1	1154	1,5	A_100_2_11.1		T160L6	23
85	34,8	1169	0,7	A_80_2_34.8		T160MA2	15
85	35	1176	1,2	A_90_2_35		T160MA2	18
85	35,1	1179	1,8	A_110_2_35.1		T160MA2	25,5
84	34,8	1181	0,7	A_80_2_34.8		T132M2	15
84	17,4	1181	3,6	A_140_2_17.4		T160M4	45
84	35,3	1186	1,4	A_100_2_35.3		T160MA2	23
84	35	1188	1,2	A_90_2_35		T132M2	18
84	17,5	1188	1,5	A_90_2_17.5		T160M4	18
84	17,5	1188	2,1	A_110_2_17.5		T160M4	25,5
84	35,1	1192	1,8	A_110_2_35.1		T132M2	25,5
84	17,6	1195	1,5	A_100_2_17.6		T160M4	23
83	11,5	1196	2,5	A_120_2_11.5		T160L6	33
83	11,5	1196	3,9	A_140_2_11.5		T160L6	45
83	35,3	1198	1,4	A_100_2_35.3		T132M2	23
83	17,7	1202	2,5	A_120_2_17.7		T160M4	33
82	11,7	1216	1,6	A_90_2_11.7		T160L6	18
81	36,1	1200	1,9	A_110_3_36.1		T132M2	19,5
81	36,5	1227	3,2	A_140_2_36.5		T160MA2	45
81	18,1	1229	0,7	A_80_2_18.1		T160M4	15
81	36,4	1210	1,5	A_100_3_36.4		T132M2	18,5
81	36,5	1239	3,1	A_140_2_36.5		T132M2	45
80	37	1243	2,0	A_120_2_37		T160MA2	33
79	37	1256	1,9	A_120_2_37		T132M2	33
79	12,1	1258	1,4	A_100_2_12.1		T160L6	23
79	12,1	1258	1,8	A_110_2_12.1		T160L6	25,5
78	38,3	1287	1,2	A_90_2_38.3		T160MA2	18
78	38,3	1287	1,3	A_100_2_38.3		T160MA2	23
77	38,3	1300	1,1	A_90_2_38.3		T132M2	18
77	38,3	1300	1,2	A_100_2_38.3		T132M2	23
77	38,7	1301	1,7	A_110_2_38.7		T160MA2	25,5
76	19,3	1310	2,3	A_120_2_19.3		T160M4	33
76	38,7	1314	1,6	A_110_2_38.7		T132M2	25,5
74	19,8	1344	1,9	A_110_2_19.8		T160M4	25,5
74	40,1	1348	0,8	A_90_2_40.1		T160MA2	18
74	19,9	1351	1,1	A_90_2_19.9		T160M4	18
74	19,9	1351	1,4	A_100_2_19.9		T160M4	23
73	40,1	1361	0,8	A_90_2_40.1		T132M2	18
73	13,2	1372	1,4	A_90_2_13.2		T160L6	18
72	40,6	1349	1,4	A_100_3_40.6		T132M2	18,5
72	40,7	1352	1,9	A_120_3_40.7		T132M2	22,1
71	41,9	1408	1,5	A_110_2_41.9		T160MA2	25,5
70	41,9	1422	1,5	A_110_2_41.9		T132M2	25,5
70	42	1396	1,6	A_110_3_42		T132M2	19,5
70	21	1426	2,1	A_120_2_21		T160M4	33
69	21,3	1446	1,1	A_90_2_21.3		T160M4	18
68	14,1	1466	1,3	A_100_2_14.1		T160L6	23
68	14,1	1466	2,0	A_120_2_14.1		T160L6	33
67	21,8	1480	1,6	A_110_2_21.8		T160M4	25,5
67	44,2	1485	1,0	A_90_2_44.2		T160MA2	18
67	14,3	1487	1,3	A_90_2_14.3		T160L6	18

1.7 - Motoréducteurs

1.7 - Motorreductores

1.7 - Motorredutores

n_2 min^{-1}	ir	T2 Nm	FS'			11 kW	Ptn kW
67	44,2	1500	1,0	A_90_2_44.2	T132M2		18
67	22,1	1500	2,0	A_120_2_22.1	T160M4		33
66	22,2	1507	1,2	A_100_2_22.2	T160M4		23
65	45,2	1502	1,3	A_100_3_45.2	T132M2		18,5
65	46	1546	2,5	A_140_2_46	T160MA2		45
64	45,7	1519	1,7	A_120_3_45.7	T132M2		22,1
64	46,4	1559	1,3	A_110_2_46.4	T160MA2		25,5
64	15	1559	1,6	A_110_2_15	T160L6		25,5
64	46	1562	2,5	A_140_2_46	T132M2		45
64	23,1	1568	1,9	A_120_2_23.1	T160M4		33
63	46,4	1575	1,3	A_110_2_46.4	T132M2		25,5
63	23,3	1582	2,7	A_140_2_23.3	T160M4		45
63	47,1	1549	2,5	A_140_3_47.1	T160MA2		38,6
63	15,3	1590	2,9	A_140_2_15.3	T160L6		45
62	47,1	1565	1,5	A_110_3_47.1	T132M2		19,5
62	47,1	1565	2,5	A_140_3_47.1	T132M2		38,6
62	23,6	1602	1,1	A_90_2_23.6	T160M4		18
61	24	1629	1,8	A_120_2_24	T160M4		33
61	24,1	1636	1,4	A_110_2_24.1	T160M4		25,5
61	24,2	1643	1,2	A_100_2_24.2	T160M4		23
60	15,9	1653	1,2	A_100_2_15.9	T160L6		23
60	49,8	1673	0,8	A_90_2_49.8	T160MA2		18
59	49,8	1690	0,8	A_90_2_49.8	T132M2		18
59	16,3	1694	1,2	A_90_2_16.3	T160L6		18
58	16,5	1715	1,3	A_110_2_16.5	T160L6		25,5
58	50,9	1691	1,6	A_120_3_50.9	T132M2		22,1
57	51,8	1721	1,4	A_110_3_51.8	T132M2		19,5
56	26,1	1772	0,9	A_90_2_26.1	T160M4		18
56	52,9	1758	1,1	A_100_3_52.9	T132M2		18,5
55	17,4	1809	2,6	A_140_2_17.4	T160L6		45
55	17,5	1819	1,1	A_90_2_17.5	T160L6		18
55	17,5	1819	1,4	A_110_2_17.5	T160L6		25,5
55	17,6	1830	1,1	A_100_2_17.6	T160L6		23
54	27	1833	1,6	A_120_2_27	T160M4		33
54	17,7	1840	1,6	A_120_2_17.7	T160L6		33
54	27,4	1860	2,3	A_140_2_27.4	T160M4		45
53	27,6	1874	1,4	A_110_2_27.6	T160M4		25,5
53	55,5	1844	1,3	A_110_3_55.5	T132M2		19,5
52	28,3	1921	1,0	A_100_2_28.3	T160M4		23
52	56,7	1884	1,1	A_100_3_56.7	T132M2		18,5
51	57,1	1897	1,5	A_120_3_57.1	T132M2		22,1
51	28,7	1948	0,8	A_90_2_28.7	T160M4		18
51	28,9	1962	1,5	A_120_2_28.9	T160M4		33
50	19,3	2006	1,5	A_120_2_19.3	T160L6		33
50	29,6	2010	1,5	A_120_2_29.6	T160M4		33
49	60,1	1977	2,0	A_140_3_60.1	T160MA2		38,6
49	30	2037	2,1	A_140_2_30	T160M4		45
49	60,1	1997	1,9	A_140_3_60.1	T132M2		38,6
49	30,1	2043	1,3	A_110_2_30.1	T160M4		25,5
49	30,3	2057	0,9	A_100_2_30.3	T160M4		23
48	19,8	2059	1,2	A_110_2_19.8	T160L6		25,5
48	19,9	2069	0,8	A_90_2_19.9	T160L6		18
48	19,9	2069	0,9	A_100_2_19.9	T160L6		23
48	61,8	2054	1,1	A_110_3_61.8	T132M2		19,5
47	62,2	2067	1,4	A_120_3_62.2	T132M2		22,1
46	31,8	2159	0,7	A_90_2_31.8	T160M4		18
46	21	2183	1,4	A_120_2_21	T160L6		33
46	64,5	2143	0,9	A_100_3_64.5	T132M2		18,5
45	21,3	2214	0,8	A_90_2_21.3	T160L6		18
45	65,6	2180	1,1	A_110_3_65.6	T132M2		19,5
44	33,1	2247	1,1	A_110_2_33.1	T160M4		25,5
44	21,8	2266	1,0	A_110_2_21.8	T160L6		25,5
44	33,7	2288	1,3	A_120_2_33.7	T160M4		33
43	22,1	2297	1,3	A_120_2_22.1	T160L6		33
43	22,2	2308	0,8	A_100_2_22.2	T160L6		23
42	35,1	2383	1,0	A_110_2_35.1	T160M4		25,5
42	35,3	2397	0,8	A_100_2_35.3	T160M4		23
42	23,1	2401	1,2	A_120_2_23.1	T160L6		33
41	23,3	2422	1,9	A_140_2_23.3	T160L6		45
41	23,6	2453	0,8	A_90_2_23.6	T160L6		18
41	72,3	2403	1,0	A_110_3_72.3	T132M2		19,5
41	72,6	2412	1,2	A_120_3_72.6	T132M2		22,1
40	36,5	2478	1,7	A_140_2_36.5	T160M4		45
40	73,9	2431	1,6	A_140_3_73.9	T160MA2		38,6
40	24	2495	1,2	A_120_2_24	T160L6		33
40	73,6	2445	0,8	A_100_3_73.6	T132M2		18,5
40	24,1	2506	0,9	A_110_2_24.1	T160L6		25,5
40	73,9	2456	1,6	A_140_3_73.9	T132M2		38,6
40	37	2512	1,2	A_120_2_37	T160M4		33
40	24,2	2516	0,8	A_100_2_24.2	T160L6		23
38	38,3	2600	0,7	A_100_2_38.3	T160M4		23
38	38,7	2628	0,9	A_110_2_38.7	T160M4		25,5
38	77,5	2575	0,9	A_110_3_77.5	T132M2		19,5
38	77,7	2582	1,1	A_120_3_77.7	T132M2		22,1
37	78,9	2622	0,8	A_100_3_78.9	T132M2		18,5
37	80,1	2635	1,5	A_140_3_80.1	T160MA2		38,6
37	80,1	2662	1,5	A_140_3_80.1	T132M2		38,6
36	81,4	2705	0,9	A_110_3_81.4	T132M2		19,5
36	82,2	2731	1,1	A_120_3_82.2	T132M2		22,1
36	27	2806	1,1	A_120_2_27	T160L6		33
35	41,9	2845	0,8	A_110_2_41.9	T160M4		25,5
35	27,4	2848	1,6	A_140_2_27.4	T160L6		45
35	27,6	2870	0,9	A_110_2_27.6	T160L6		25,5
33	88,2	2931	0,8	A_110_3_88.2	T132M2		19,5
33	28,9	3004	1,0	A_120_2_28.9	T160L6		33
32	29,6	3077	1,0	A_120_2_29.6	T160L6		33
32	90,7	3015	1,0	A_120_3_90.7	T132M2		22,1
32	30	3119	1,5	A_140_2_30	T160L6		45
32	46	3123	1,4	A_140_2_46	T160M4		45
32	30,1	3129	0,8	A_110_2_30.1	T160L6		25,5
32	46,4	3150	0,7	A_110_2_46.4	T160M4		25,5
32	94,3	3101	1,2	A_140_3_94.3	T160MA2		38,6
31	47,1	3130	1,4	A_140_3_47.1	T160M4		38,6
31	94,3	3133	1,2	A_140_3_94.3	T132M2		38,6
31	94,9	3154	0,8	A_110_3_94.9	T132M2		19,5
29	100,7	3346	0,7	A_110_3_100.7	T132M2		19,5
29	103,3	3398	1,1	A_140_3_103.3	T160MA2		38,6
29	102,6	3410	0,9	A_120_3_102.6	T132M2		22,1
28	33,7	3503	0,9	A_120_2_33.7	T160L6		33
28	103,3	3433	1,1	A_140_3_103.3	T132M2		38,6
27	110,6	3639	1,1	A_140_3_110.6	T160MA2		38,6
27	110,6	3676	1,1	A_140_3_110.6	T132M2		38,6
26	36,5	3795	1,2	A_140_2_36.5	T160L6		45
26	37	3846	0,8	A_120_2_37	T160L6		33
26	114,4	3802	0,9	A_120_3_114.4	T132M2		22,1
25	119,9	3944	1,0	A_140_3_119.9	T160MA2		38,6
25	119,9	3985	1,0	A_140_3_119.9	T132M2		38,6
24	60,1	3994	1,1	A_140_3_60.1	T160M4		38,6
24	125,8	4138	0,9	A_140_3_125.8	T160MA2		38,6
24	124,9	4151	0,8	A_120_3_124.9	T132M2		22,1
23	125,8	4181	0,9	A_140_3_125.8	T132M2		38,6
21	141,1	4641	0,8	A_140_3_141.1	T160MA2		38,6
21	46	4782	1,0	A_140_2_46	T160L6		45
21	141,1	4688	0,8	A_140_3_141.1	T132M2		38,6
20	47,1	4794	1,0	A_140_3_47.1	T160L6		38,6
19,9	73,9	4912	0,9	A_140_3_73.9	T160M4		38,6
19,2	154,6	5085	0,8	A_140_3_154.6	T160MA2		38,6
19,0	154,6	5136	0,8	A_140_3_154.6	T132M2		38,6
18,4	80,1	5324	0,8	A_140_3_80.1	T160M4		38,6
16,0	60,1	6118	0,8	A_140_3_60.1	T160L6		38,6

1.7 - Motoréducteurs

1.7 - Motorreductores

1.7 - Motorredutores

n_2 min^{-1}	ir	T2 Nm	FS'		15 kW	Ptn kW
2487	1,19	56	4,7	A_80_1_1.19	T160MB2	14
2471	1,19	56	4,6	A_80_1_1.19	T132ML2	14
2295	1,29	61	7,9	A_100_1_1.29	T160MB2	21
2279	1,29	61	7,9	A_100_1_1.29	T132ML2	21
2244	1,31	62	2,1	A_60_1_1.31	T132ML2	9
2145	1,38	65	4,2	A_80_1_1.38	T160MB2	14
2130	1,38	65	4,1	A_80_1_1.38	T132ML2	14
1793	1,64	78	1,8	A_60_1_1.64	T132ML2	9
1617	1,83	86	3,3	A_80_1_1.83	T160MB2	14
1607	1,83	87	3,2	A_80_1_1.83	T132ML2	14
1589	1,85	87	1,7	A_60_1_1.85	T132ML2	9
1526	1,94	91	5,4	A_100_1_1.94	T160MB2	21
1515	1,94	92	5,3	A_100_1_1.94	T132ML2	21
1451	2,04	96	3,2	A_80_1_2.04	T160MB2	14
1441	2,04	96	3,2	A_80_1_2.04	T132ML2	14
1413	2,08	98	1,6	A_60_1_2.08	T132ML2	9
1364	2,17	102	5,9	A_100_1_2.17	T160MB2	21
1355	2,17	103	5,9	A_100_1_2.17	T132ML2	21
1246	2,36	112	1,5	A_60_1_2.36	T132ML2	9
1244	1,19	112	2,3	A_80_1_1.19	T160L4	14
1244	2,38	112	3,0	A_80_1_2.38	T160MB2	14
1235	2,38	113	2,9	A_80_1_2.38	T132ML2	14
1233	2,4	110	8,3	A_100_2_2.4	T160MB2	23
1225	2,4	111	8,2	A_100_2_2.4	T132ML2	23
1147	1,29	121	4,0	A_100_1_1.29	T160L4	21
1138	2,6	120	4,0	A_80_2_2.6	T160MB2	15
1131	2,6	120	1,9	A_60_2_2.6	T132ML2	9,6
1131	2,6	120	4,0	A_80_2_2.6	T132ML2	15
1104	2,68	126	2,6	A_80_1_2.68	T160MB2	14
1097	2,68	127	2,6	A_80_1_2.68	T132ML2	14
1096	2,7	124	7,7	A_100_2_2.7	T160MB2	23
1089	2,7	128	1,3	A_60_1_2.7	T132ML2	9
1089	2,7	125	7,6	A_100_2_2.7	T132ML2	23
1072	1,38	130	2,1	A_80_1_1.38	T160L4	14
1057	2,8	129	10,7	A_120_2_2.8	T160MB2	33
1050	2,8	130	10,6	A_120_2_2.8	T132ML2	33
1021	2,9	136	2,4	A_80_1_2.9	T160MB2	14
1017	2,89	137	1,2	A_60_1_2.89	T132ML2	9
1014	2,9	137	2,4	A_80_1_2.9	T132ML2	14
1000	2,96	139	4,3	A_100_1_2.96	T160MB2	21
993	2,96	140	4,3	A_100_1_2.96	T132ML2	21
892	3,32	156	2,1	A_80_1_3.32	T160MB2	14
886	3,32	157	2,1	A_80_1_3.32	T132ML2	14
878	3,35	158	1,1	A_60_1_3.35	T132ML2	9
858	3,45	162	3,7	A_100_1_3.45	T160MB2	21
852	3,45	163	3,7	A_100_1_3.45	T132ML2	21
831	3,56	167	2,0	A_80_1_3.56	T160MB2	14
826	3,56	168	2,0	A_80_1_3.56	T132ML2	14
810	3,63	172	1,0	A_60_1_3.63	T132ML2	9
809	1,83	172	1,6	A_80_1_1.83	T160L4	14
800	3,7	170	2,9	A_80_2_3.7	T160MB2	15
800	3,7	170	6,0	A_100_2_3.7	T160MB2	23
795	3,7	171	1,4	A_60_2_3.7	T132ML2	9,6
795	3,7	171	2,9	A_80_2_3.7	T132ML2	15
795	3,7	171	6,0	A_100_2_3.7	T132ML2	23
779	3,8	175	9,0	A_110_2_3.8	T160MB2	25,5
774	3,8	176	9,0	A_110_2_3.8	T132ML2	25,5
763	1,94	182	2,7	A_100_1_1.94	T160L4	21
759	3,9	183	3,3	A_100_1_3.9	T160MB2	21
759	3,9	179	5,8	A_90_2_3.9	T160MB2	18
759	3,9	179	7,7	A_120_2_3.9	T160MB2	33
754	3,9	184	3,3	A_100_1_3.9	T132ML2	21
754	3,9	181	5,7	A_90_2_3.9	T132ML2	18
754	3,9	181	7,6	A_120_2_3.9	T132ML2	33
752	1,29	185	2,6	A_100_1_1.29	T180L6	21
725	2,04	192	1,6	A_80_1_2.04	T160L4	14
705	4,2	193	2,8	A_80_2_4.2	T160MB2	15
700	4,2	194	2,8	A_80_2_4.2	T132ML2	15
684	4,3	199	1,3	A_60_2_4.3	T132ML2	9,6
682	2,17	204	2,9	A_100_1_2.17	T160L4	21
658	4,5	207	2,7	A_80_2_4.5	T160MB2	15
658	4,5	207	5,2	A_90_2_4.5	T160MB2	18
653	4,5	208	1,6	A_70_2_4.5	T132ML2	12
653	4,5	208	2,7	A_80_2_4.5	T132ML2	15
653	4,5	208	5,2	A_90_2_4.5	T132ML2	18
639	4,6	213	1,3	A_60_2_4.6	T132ML2	9,6
627	4,69	222	0,8	A_60_1_4.69	T132ML2	9
622	2,38	223	1,5	A_80_1_2.38	T160L4	14
618	4,79	225	1,5	A_80_1_4.79	T160MB2	14
617	2,4	221	4,9	A_100_2_2.4	T160L4	23

n_2 min^{-1}	ir	T2 Nm	FS'		15 kW	Ptn kW
614	4,79	226	1,5	A_80_1_4.79	T132ML2	14
604	4,9	225	4,8	A_100_2_4.9	T160MB2	23
600	4,9	227	4,8	A_100_2_4.9	T132ML2	23
569	2,6	239	2,2	A_80_2_2.6	T160L4	15
569	5,2	239	6,1	A_120_2_5.2	T160MB2	33
565	5,2	241	6,1	A_120_2_5.2	T132ML2	33
557	5,31	249	1,3	A_80_1_5.31	T160MB2	14
554	5,31	251	1,3	A_80_1_5.31	T132ML2	14
552	2,68	252	1,3	A_80_1_2.68	T160L4	14
548	2,7	248	4,6	A_100_2_2.7	T160L4	23
548	5,4	248	8,7	A_140_2_5.4	T160MB2	45
544	5,4	250	8,6	A_140_2_5.4	T132ML2	45
544	5,44	255	2,1	A_100_1_5.44	T160MB2	21
540	5,44	257	2,1	A_100_1_5.44	T132ML2	21
529	2,8	258	6,6	A_120_2_2.8	T160L4	33
519	5,7	262	6,0	A_110_2_5.7	T160MB2	25,5
516	5,7	264	1,3	A_70_2_5.7	T132ML2	12
516	5,7	264	6,0	A_110_2_5.7	T132ML2	25,5
510	2,9	272	1,2	A_80_1_2.9	T160L4	14
508	5,83	274	1,2	A_80_1_5.83	T160MB2	14
504	5,83	276	1,2	A_80_1_5.83	T132ML2	14
502	5,9	271	5,3	A_90_2_5.9	T160MB2	18
500	1,94	278	1,8	A_100_1_1.94	T180L6	21
500	2,96	278	2,2	A_100_1_2.96	T160L4	21
499	5,93	278	1,9	A_100_1_5.93	T160MB2	21
498	5,9	273	5,3	A_90_2_5.9	T132ML2	18
496	5,93	280	1,9	A_100_1_5.93	T132ML2	21
485	6,1	280	5,8	A_120_2_6.1	T160MB2	33
482	6,1	282	5,7	A_120_2_6.1	T132ML2	33
464	6,38	300	1,1	A_80_1_6.38	T160MB2	14
461	6,38	302	1,1	A_80_1_6.38	T132ML2	14
459	6,4	296	1,2	A_70_2_6.4	T132ML2	12
455	6,5	299	6,9	A_110_2_6.5	T160MB2	25,5
452	6,5	301	6,9	A_110_2_6.5	T132ML2	25,5
447	2,17	311	1,9	A_100_1_2.17	T180L6	21
446	3,32	312	1,1	A_80_1_3.32	T160L4	14
445	6,6	306	0,9	A_60_2_6.6	T132ML2	9,6
442	6,7	308	1,9	A_80_2_6.7	T160MB2	15
439	6,7	310	1,9	A_80_2_6.7	T132ML2	15
435	6,8	313	3,6	A_100_2_6.8	T160MB2	23
435	6,8	313	4,7	A_90_2_6.8	T160MB2	18
432	6,8	315	3,6	A_100_2_6.8	T132ML2	23
432	6,8	315	4,6	A_90_2_6.8	T132ML2	18
429	3,45	324	1,9	A_100_1_3.45	T160L4	21
429	6,9	317	8,5	A_140_2_6.9	T160MB2	45
428	6,92	325	1,4	A_100_1_6.92	T160MB2	21
426	6,9	319	8,5	A_140_2_6.9	T132ML2	45
425	6,92	327	1,4	A_100_1_6.92	T132ML2	21
416	3,56	334	1,0	A_80_1_3.56	T160L4	14
411	7,2	331	5,4	A_110_2_7.2	T160MB2	25,5
408	7,2	333	1,1	A_70_2_7.2	T132ML2	12
408	7,2	333	5,4	A_110_2_7.2	T132ML2	25,5
404	2,4	337	3,6	A_100_2_2.4	T180L6	23
402	7,36	346	0,9	A_80_1_7.36	T160MB2	14
400	3,7	340	1,6	A_80_2_3.7	T160L4	15
400	7,4	340	1,8	A_80_2_7.4	T160MB2	15
400	3,7	340	3,6	A_100_2_3.7	T160L4	23
399	7,36	348	0,9	A_80_1_7.36	T132ML2	14
397	7,4	343	1,8	A_80_2_7.4	T132ML2	15
395	7,5	352	1,3	A_100_1_7.5	T160MB2	21
395	7,5	345	3,4	A_100_2_7.5	T160MB2	23
392	7,5	347	0,8	A_60_2_7.5	T132ML2	9,6
392	7,5	355	1,3	A_100_1_7.5	T132ML2	21
392	7,5	347	3,4	A_100_2_7.5	T132ML2	23
389	3,8	349	5,0	A_110_2_3.8	T160L4	25,5
384	7,7	354	5,0	A_120_2_7.7	T160MB2	33
382	7,7	356	5,0	A_120_2_7.7	T132ML2	33
379	3,9	366	1,6	A_100_1_3.9	T160L4	21
379	7,8	359	1,8	A_80_2_7.8	T160MB2	15
379	3,9	359	3,2	A_90_2_3.9	T160L4	18
379	7,8	359	3,4	A_90_2_7.8	T160MB2	18
379	3,9	359	4,7	A_120_2_3.9	T160L4	33
377	7,8	361	1,8	A_80_2_7.8	T132ML2	15
377	7,8	361	3,4	A_90_2_7.8	T132ML2	18
375	7,9	363	3,4	A_100_2_7.9	T160MB2	23
375	7,9	363	5,0	A_110_2_7.9	T160MB2	25,5
373	2,6	365	1,6	A_80_2_2.6	T180L6	15
372	7,9	366	0,8	A_60_2_7.9	T132ML2	9,6
372	7,9	366	3,3	A_100_2_7.9	T132ML2	23
372	7,9	366	4,9	A_110_2_7.9	T132ML2	25,5

1.7 - Motoréducteurs

1.7 - Motorreductores

1.7 - Motorredutores

n_2 min^{-1}	ir	T2 Nm	FS'		15 kW	Ptn kW
363	8,1	375	1,1	A_70_2_8.1	T132ML2	12
359	2,7	379	3,4	A_100_2_2.7	T180L6	23
352	4,2	386	1,5	A_80_2_4.2	T160L4	15
348	8,5	391	5,2	A_120_2_8.5	T160MB2	33
346	2,8	393	4,3	A_120_2_2.8	T180L6	33
346	8,5	394	5,2	A_120_2_8.5	T132ML2	33
340	8,7	400	1,6	A_80_2_8.7	T160MB2	15
338	8,7	403	1,6	A_80_2_8.7	T132ML2	15
333	8,9	409	3,1	A_100_2_8.9	T160MB2	23
330	8,9	412	0,8	A_60_2_8.9	T132ML2	9,6
330	8,9	412	3,1	A_100_2_8.9	T132ML2	23
329	4,5	414	1,5	A_80_2_4.5	T160L4	15
329	4,5	414	2,9	A_90_2_4.5	T160L4	18
329	9	414	3,7	A_90_2_9	T160MB2	18
329	9	414	9,4	A_140_2_9	T160MB2	45
328	2,96	424	1,4	A_100_1_2.96	T180L6	21
327	9	417	3,7	A_90_2_9	T132ML2	18
327	9	417	9,3	A_140_2_9	T132ML2	45
316	9,3	431	1,0	A_70_2_9.3	T132ML2	12
309	4,79	450	0,7	A_80_1_4.79	T160L4	14
302	4,9	451	2,9	A_100_2_4.9	T160L4	23
302	9,8	451	4,8	A_110_2_9.8	T160MB2	25,5
300	9,8	454	4,8	A_110_2_9.8	T132ML2	25,5
299	9,9	455	2,8	A_100_2_9.9	T160MB2	23
297	9,9	458	2,8	A_100_2_9.9	T132ML2	23
296	10	460	1,5	A_80_2_10	T160MB2	15
296	10	460	3,3	A_90_2_10	T160MB2	18
294	10	463	0,9	A_70_2_10	T132ML2	12
294	10	463	1,5	A_80_2_10	T132ML2	15
294	10	463	3,3	A_90_2_10	T132ML2	18
285	5,2	478	3,8	A_120_2_5.2	T160L4	33
281	3,45	494	1,2	A_100_1_3.45	T180L6	21
279	10,6	487	4,7	A_120_2_10.6	T160MB2	33
277	10,6	491	4,6	A_120_2_10.6	T132ML2	33
274	5,4	497	4,8	A_140_2_5.4	T160L4	45
272	5,44	511	1,0	A_100_1_5.44	T160L4	21
269	11	506	4,3	A_110_2_11	T160MB2	25,5
267	11	509	4,2	A_110_2_11	T132ML2	25,5
267	11,1	510	1,4	A_80_2_11.1	T160MB2	15
267	11,1	510	2,6	A_100_2_11.1	T160MB2	23
265	11,1	514	1,3	A_80_2_11.1	T132ML2	15
265	11,1	514	2,6	A_100_2_11.1	T132ML2	23
262	3,7	519	1,2	A_80_2_3.7	T180L6	15
262	3,7	519	2,6	A_100_2_3.7	T180L6	23
260	5,7	524	3,3	A_110_2_5.7	T160L4	25,5
257	11,5	529	4,6	A_120_2_11.5	T160MB2	33
257	11,5	529	7,3	A_140_2_11.5	T160MB2	45
256	11,5	532	4,6	A_120_2_11.5	T132ML2	33
256	11,5	532	7,3	A_140_2_11.5	T132ML2	45
255	3,8	533	3,3	A_110_2_3.8	T180L6	25,5
253	11,7	538	2,9	A_90_2_11.7	T160MB2	18
251	11,7	542	2,9	A_90_2_11.7	T132ML2	18
251	5,9	543	2,9	A_90_2_5.9	T160L4	18
250	5,93	557	1,0	A_100_1_5.93	T160L4	21
249	11,8	546	0,9	A_70_2_11.8	T132ML2	12
249	3,9	559	1,1	A_100_1_3.9	T180L6	21
249	3,9	547	2,3	A_90_2_3.9	T180L6	18
249	3,9	547	3,1	A_120_2_3.9	T180L6	33
245	12,1	556	2,4	A_100_2_12.1	T160MB2	23
245	12,1	556	3,7	A_110_2_12.1	T160MB2	25,5
243	12,1	560	2,4	A_100_2_12.1	T132ML2	23
243	12,1	560	3,7	A_110_2_12.1	T132ML2	25,5
243	6,1	561	3,6	A_120_2_6.1	T160L4	33
239	12,4	570	1,2	A_80_2_12.4	T160MB2	15
237	12,4	574	1,2	A_80_2_12.4	T132ML2	15
235	12,5	579	0,8	A_70_2_12.5	T132ML2	12
231	4,2	589	1,1	A_80_2_4.2	T180L6	15
228	6,5	598	3,8	A_110_2_6.5	T160L4	25,5
224	13,2	607	2,6	A_90_2_13.2	T160MB2	18
223	13,2	611	2,6	A_90_2_13.2	T132ML2	18
221	6,7	616	1,1	A_80_2_6.7	T160L4	15
219	13,4	620	0,8	A_70_2_13.4	T132ML2	12
218	6,8	625	2,6	A_90_2_6.8	T160L4	18
216	4,5	631	1,1	A_80_2_4.5	T180L6	15
216	4,5	631	2,1	A_90_2_4.5	T180L6	18
214	6,9	635	4,7	A_140_2_6.9	T160L4	45
214	6,92	650	0,7	A_100_1_6.92	T160L4	21
210	14,1	648	2,2	A_100_2_14.1	T160MB2	23
210	14,1	648	3,7	A_120_2_14.1	T160MB2	33
209	14,1	653	2,2	A_100_2_14.1	T132ML2	23

n_2 min^{-1}	ir	T2 Nm	FS'		15 kW	Ptn kW
209	14,1	653	3,7	A_120_2_14.1	T132ML2	33
208	14,2	653	1,1	A_80_2_14.2	T160MB2	15
207	14,2	657	1,1	A_80_2_14.2	T132ML2	15
207	14,3	658	2,5	A_90_2_14.3	T160MB2	18
206	14,3	662	2,4	A_90_2_14.3	T132ML2	18
206	7,2	662	3,0	A_110_2_7.2	T160L4	25,5
200	7,4	680	1,0	A_80_2_7.4	T160L4	15
198	4,9	688	2,1	A_100_2_4.9	T180L6	23
197	7,5	690	2,0	A_100_2_7.5	T160L4	23
197	15	690	3,3	A_110_2_15	T160MB2	25,5
196	15	694	3,2	A_110_2_15	T132ML2	25,5
195	15,2	699	1,1	A_80_2_15.2	T160MB2	15
193	15,3	703	5,5	A_140_2_15.3	T160MB2	45
193	15,2	704	1,1	A_80_2_15.2	T132ML2	15
192	7,7	708	3,1	A_120_2_7.7	T160L4	33
192	15,3	708	5,5	A_140_2_15.3	T132ML2	45
190	7,8	717	1,0	A_80_2_7.8	T160L4	15
190	7,8	717	1,9	A_90_2_7.8	T160L4	18
187	7,9	726	2,0	A_100_2_7.9	T160L4	23
187	7,9	726	2,8	A_110_2_7.9	T160L4	25,5
187	5,2	730	2,5	A_120_2_5.2	T180L6	33
186	15,9	731	1,8	A_100_2_15.9	T160MB2	23
185	15,9	736	1,8	A_100_2_15.9	T132ML2	23
182	16,3	749	2,2	A_90_2_16.3	T160MB2	18
180	16,3	755	2,1	A_90_2_16.3	T132ML2	18
180	5,4	758	3,4	A_140_2_5.4	T180L6	45
179	16,5	759	2,7	A_110_2_16.5	T160MB2	25,5
178	5,44	779	0,7	A_100_1_5.44	T180L6	21
178	16,5	764	2,7	A_110_2_16.5	T132ML2	25,5
174	8,5	782	3,2	A_120_2_8.5	T160L4	33
170	5,7	800	2,2	A_110_2_5.7	T180L6	25,5
170	8,7	800	0,9	A_80_2_8.7	T160L4	15
170	17,4	800	4,8	A_140_2_17.4	T160MB2	45
169	17,5	805	2,0	A_90_2_17.5	T160MB2	18
169	17,5	805	2,8	A_110_2_17.5	T160MB2	25,5
169	17,4	805	4,8	A_140_2_17.4	T132ML2	45
168	17,6	809	1,7	A_100_2_17.6	T160MB2	23
168	17,5	810	2,0	A_90_2_17.5	T132ML2	18
168	17,5	810	2,8	A_110_2_17.5	T132ML2	25,5
167	17,7	814	3,0	A_120_2_17.7	T160MB2	33
167	17,6	815	1,7	A_100_2_17.6	T132ML2	23
166	8,9	818	1,8	A_100_2_8.9	T160L4	23
166	17,7	819	3,0	A_120_2_17.7	T132ML2	33
164	9	828	2,1	A_90_2_9	T160L4	18
164	9	828	5,2	A_140_2_9	T160L4	45
164	5,9	828	2,1	A_90_2_5.9	T180L6	18
164	18,1	832	0,9	A_80_2_18.1	T160MB2	15
162	18,1	838	0,9	A_80_2_18.1	T132ML2	15
159	6,1	856	2,7	A_120_2_6.1	T180L6	33
153	19,3	887	2,7	A_120_2_19.3	T160MB2	33
153	19,4	892	0,9	A_80_2_19.4	T160MB2	15
152	19,3	893	2,7	A_120_2_19.3	T132ML2	33
152	19,4	898	0,9	A_80_2_19.4	T132ML2	15
151	9,8	901	2,7	A_110_2_9.8	T160L4	25,5
149	9,9	910	1,7	A_100_2_9.9	T160L4	23
149	19,8	910	2,5	A_110_2_19.8	T160MB2	25,5
149	6,5	912	2,5	A_110_2_6.5	T180L6	25,5
149	19,9	915	1,5	A_90_2_19.9	T160MB2	18
149	19,9	915	1,7	A_100_2_19.9	T160MB2	23
148	19,8	917	2,5	A_110_2_19.8	T132ML2	25,5
148	10	920	0,8	A_80_2_10	T160L4	15
148	10	920	1,8	A_90_2_10	T160L4	18
148	19,9	921	1,5	A_90_2_19.9	T132ML2	18
148	19,9	921	1,7	A_100_2_19.9	T132ML2	23
145	6,7	940	0,8	A_80_2_6.7	T180L6	15
143	6,8	954	1,8	A_90_2_6.8	T180L6	18
141	21	966	2,5	A_120_2_21	T160MB2	33
141	6,9	968	3,4	A_140_2_6.9	T180L6	45
140	21	972	2,5	A_120_2_21	T132ML2	33
140	10,6	975	2,3	A_120_2_10.6	T160L4	33
139	21,3	979	1,4	A_90_2_21.3	T160MB2	18
138	21,3	986	1,4	A_90_2_21.3	T132ML2	18
136	21,8	1002	2,1	A_110_2_21.8	T160MB2	25,5
135	21,8	1009	2,1	A_110_2_21.8	T132ML2	25,5
135	7,2	1010	2,0	A_110_2_7.2	T180L6	25,5
135	11	1011	2,4	A_110_2_11	T160L4	25,5
134	22,1	1016	2,4	A_120_2_22.1	T160MB2	33
133	11,1	1021	0,8	A_80_2_11.1	T160L4	15
133	22,2	1021	1,5	A_100_2_22.2	T160MB2	23
133	11,1	1021	1,5	A_100_2_11.1	T160L4	23

1.7 - Motoréducteurs

1.7 - Motorreductores

1.7 - Motorredutores

n_2 min^{-1}	ir	T2 Nm	FS'		15 kW	Ptn kW
133	22,1	1023	2,4	A_120_2_22.1	T132ML2	33
132	22,2	1028	1,5	A_100_2_22.2	T132ML2	23
131	7,4	1038	0,7	A_80_2_7.4	T180L6	15
130	22,7	1044	0,8	A_80_2_22.7	T160MB2	15
130	22,7	1051	0,8	A_80_2_22.7	T132ML2	15
129	7,5	1052	1,5	A_100_2_7.5	T180L6	23
129	11,5	1057	2,8	A_120_2_11.5	T160L4	33
129	11,5	1057	4,1	A_140_2_11.5	T160L4	45
128	23,1	1062	2,3	A_120_2_23.1	T160MB2	33
127	23,1	1069	2,3	A_120_2_23.1	T132ML2	33
127	23,3	1071	3,6	A_140_2_23.3	T160MB2	45
127	11,7	1076	1,6	A_90_2_11.7	T160L4	18
126	23,3	1079	3,6	A_140_2_23.3	T132ML2	45
126	7,7	1080	2,3	A_120_2_7.7	T180L6	33
125	23,6	1085	1,5	A_90_2_23.6	T160MB2	18
125	23,6	1092	1,5	A_90_2_23.6	T132ML2	18
125	23,6	1069	2,1	A_110_3_23.6	T132ML2	19,5
124	7,8	1094	0,7	A_80_2_7.8	T180L6	15
124	7,8	1094	1,3	A_90_2_7.8	T180L6	18
123	24	1103	2,2	A_120_2_24	T160MB2	33
123	24,1	1108	1,9	A_110_2_24.1	T160MB2	25,5
123	7,9	1108	1,5	A_100_2_7.9	T180L6	23
123	7,9	1108	1,8	A_110_2_7.9	T180L6	25,5
123	24	1111	2,2	A_120_2_24	T132ML2	33
122	12,1	1113	1,4	A_100_2_12.1	T160L4	23
122	24,2	1113	1,5	A_100_2_24.2	T160MB2	23
122	12,1	1113	2,1	A_110_2_12.1	T160L4	25,5
122	24,1	1116	1,9	A_110_2_24.1	T132ML2	25,5
121	24,2	1120	1,4	A_100_2_24.2	T132ML2	23
119	24,9	1145	0,7	A_80_2_24.9	T160MB2	15
118	24,9	1153	0,7	A_80_2_24.9	T132ML2	15
114	8,5	1193	2,4	A_120_2_8.5	T180L6	33
113	26,1	1200	1,2	A_90_2_26.1	T160MB2	18
113	26,1	1208	1,2	A_90_2_26.1	T132ML2	18
112	13,2	1214	1,4	A_90_2_13.2	T160L4	18
110	27	1241	2,0	A_120_2_27	T160MB2	33
109	8,9	1249	1,3	A_100_2_8.9	T180L6	23
109	27	1250	1,9	A_120_2_27	T132ML2	33
108	27,4	1260	3,1	A_140_2_27.4	T160MB2	45
108	9	1263	1,5	A_90_2_9	T180L6	18
108	9	1263	3,7	A_140_2_9	T180L6	45
107	27,4	1242	1,8	A_110_3_27.4	T132ML2	19,5
107	27,4	1268	3,1	A_140_2_27.4	T132ML2	45
107	27,6	1269	1,8	A_110_2_27.6	T160MB2	25,5
107	27,6	1278	1,8	A_110_2_27.6	T132ML2	25,5
105	14,1	1297	1,3	A_100_2_14.1	T160L4	23
105	14,1	1297	2,3	A_120_2_14.1	T160L4	33
105	28,3	1301	1,2	A_100_2_28.3	T160MB2	23
104	28,3	1310	1,2	A_100_2_28.3	T132ML2	23
104	14,3	1315	1,4	A_90_2_14.3	T160L4	18
103	28,7	1319	1,1	A_90_2_28.7	T160MB2	18
102	28,7	1329	1,1	A_90_2_28.7	T132ML2	18
102	28,9	1329	1,8	A_120_2_28.9	T160MB2	33
102	28,9	1338	1,8	A_120_2_28.9	T132ML2	33
101	29,1	1319	1,3	A_100_3_29.1	T132ML2	18,5
100	29,6	1361	1,8	A_120_2_29.6	T160MB2	33
99	29,6	1370	1,8	A_120_2_29.6	T132ML2	33
99	9,8	1375	1,7	A_110_2_9.8	T180L6	25,5
99	15	1379	1,8	A_110_2_15	T160L4	25,5
99	30	1379	2,8	A_140_2_30	T160MB2	45
98	30,1	1384	1,7	A_110_2_30.1	T160MB2	25,5
98	30	1389	2,8	A_140_2_30	T132ML2	45
98	9,9	1389	1,2	A_100_2_9.9	T180L6	23
98	30,3	1393	1,2	A_100_2_30.3	T160MB2	23
98	30,1	1393	1,7	A_110_2_30.1	T132ML2	25,5
97	30,3	1403	1,2	A_100_2_30.3	T132ML2	23
97	10	1403	1,3	A_90_2_10	T180L6	18
97	15,3	1407	3,1	A_140_2_15.3	T160L4	45
93	31,8	1462	1,0	A_90_2_31.8	T160MB2	18
93	15,9	1462	1,2	A_100_2_15.9	T160L4	23
92	31,8	1472	1,0	A_90_2_31.8	T132ML2	18
92	10,6	1487	2,0	A_120_2_10.6	T180L6	33
91	16,3	1499	1,2	A_90_2_16.3	T160L4	18
90	32,5	1473	1,2	A_100_3_32.5	T132ML2	18,5
90	16,5	1517	1,5	A_110_2_16.5	T160L4	25,5
90	32,8	1486	1,5	A_110_3_32.8	T132ML2	19,5
89	33,1	1522	1,4	A_110_2_33.1	T160MB2	25,5
89	33,1	1532	1,4	A_110_2_33.1	T132ML2	25,5
88	11	1543	1,6	A_110_2_11	T180L6	25,5
88	33,7	1549	1,6	A_120_2_33.7	T160MB2	33

n_2 min^{-1}	ir	T2 Nm	FS'		15 kW	Ptn kW
87	11,1	1557	1,1	A_100_2_11.1	T180L6	23
87	33,7	1560	1,6	A_120_2_33.7	T132ML2	33
85	17,4	1600	2,7	A_140_2_17.4	T160L4	45
85	35	1609	0,9	A_90_2_35	T160MB2	18
85	17,5	1609	1,1	A_90_2_17.5	T160L4	18
85	17,5	1609	1,6	A_110_2_17.5	T160L4	25,5
84	11,5	1613	1,9	A_120_2_11.5	T180L6	33
84	11,5	1613	2,9	A_140_2_11.5	T180L6	45
84	35,1	1614	1,3	A_110_2_35.1	T160MB2	25,5
84	17,6	1618	1,1	A_100_2_17.6	T160L4	23
84	35	1620	0,9	A_90_2_35	T132ML2	18
84	35,3	1623	1,0	A_100_2_35.3	T160MB2	23
84	35,1	1625	1,3	A_110_2_35.1	T132ML2	25,5
84	17,7	1627	1,8	A_120_2_17.7	T160L4	33
83	35,3	1634	1,0	A_100_2_35.3	T132ML2	23
83	11,7	1641	1,2	A_90_2_11.7	T180L6	18
81	36,1	1636	1,4	A_110_3_36.1	T132ML2	19,5
81	36,5	1678	2,3	A_140_2_36.5	T160MB2	45
81	36,4	1649	1,1	A_100_3_36.4	T132ML2	18,5
81	36,5	1690	2,3	A_140_2_36.5	T132ML2	45
80	12,1	1698	1,1	A_100_2_12.1	T180L6	23
80	12,1	1698	1,4	A_110_2_12.1	T180L6	25,5
80	37	1701	1,4	A_120_2_37	T160MB2	33
79	37	1713	1,4	A_120_2_37	T132ML2	33
77	38,3	1761	0,8	A_90_2_38.3	T160MB2	18
77	38,3	1761	0,9	A_100_2_38.3	T160MB2	23
77	38,3	1773	0,8	A_90_2_38.3	T132ML2	18
77	38,3	1773	0,9	A_100_2_38.3	T132ML2	23
77	19,3	1775	1,7	A_120_2_19.3	T160L4	33
76	38,7	1779	1,2	A_110_2_38.7	T160MB2	25,5
76	38,7	1791	1,2	A_110_2_38.7	T132ML2	25,5
75	19,8	1821	1,4	A_110_2_19.8	T160L4	25,5
74	19,9	1830	0,8	A_90_2_19.9	T160L4	18
74	19,9	1830	1,0	A_100_2_19.9	T160L4	23
73	13,2	1852	1,0	A_90_2_13.2	T180L6	18
72	40,6	1840	1,0	A_100_3_40.6	T132ML2	18,5
72	40,7	1844	1,4	A_120_3_40.7	T132ML2	22,1
71	41,9	1927	1,1	A_110_2_41.9	T160MB2	25,5
70	21	1931	1,6	A_120_2_21	T160L4	33
70	41,9	1939	1,1	A_110_2_41.9	T132ML2	25,5
70	42	1903	1,2	A_110_3_42	T132ML2	19,5
69	21,3	1959	0,8	A_90_2_21.3	T160L4	18
69	14,1	1978	0,9	A_100_2_14.1	T180L6	23
69	14,1	1978	1,5	A_120_2_14.1	T180L6	33
68	21,8	2005	1,1	A_110_2_21.8	T160L4	25,5
68	14,3	2006	1,0	A_90_2_14.3	T180L6	18
67	44,2	2032	0,7	A_90_2_44.2	T160MB2	18
67	22,1	2032	1,5	A_120_2_22.1	T160L4	33
67	22,2	2041	0,9	A_100_2_22.2	T160L4	23
67	44,2	2046	0,7	A_90_2_44.2	T132ML2	18
65	45,2	2048	0,9	A_100_3_45.2	T132ML2	18,5
65	15	2104	1,2	A_110_2_15	T180L6	25,5
64	46	2115	1,8	A_140_2_46	T160MB2	45
64	45,7	2071	1,3	A_120_3_45.7	T132ML2	22,1
64	23,1	2124	1,4	A_120_2_23.1	T160L4	33
64	46	2129	1,8	A_140_2_46	T132ML2	45
64	46,4	2133	1,0	A_110_2_46.4	T160MB2	25,5
64	23,3	2142	2,0	A_140_2_23.3	T160L4	45
63	15,3	2147	2,2	A_140_2_15.3	T180L6	45
63	46,4	2148	1,0	A_110_2_46.4	T132ML2	25,5
63	47,1	2120	1,8	A_140_3_47.1	T160MB2	38,6
63	23,6	2170	0,8	A_90_2_23.6	T160L4	18
62	47,1	2134	1,1	A_110_3_47.1	T132ML2	19,5
62	47,1	2134	1,8	A_140_3_47.1	T132ML2	38,6
62	24	2207	1,4	A_120_2_24	T160L4	33
61	24,1	2216	1,0	A_110_2_24.1	T160L4	25,5
61	24,2	2225	0,9	A_100_2_24.2	T160L4	23
61	15,9	2231	0,9	A_100_2_15.9	T180L6	23
60	16,3	2287	0,9	A_90_2_16.3	T180L6	18
59	16,5	2315	1,0	A_110_2_16.5	T180L6	25,5
58	50,9	2307	1,2	A_120_3_50.9	T132ML2	22,1
57	51,8	2347	1,0	A_110_3_51.8	T132ML2	19,5
56	17,4	2441	1,9	A_140_2_17.4	T180L6	45
56	52,9	2397	0,8	A_100_3_52.9	T132ML2	18,5
55	17,5	2455	0,8	A_90_2_17.5	T180L6	18
55	17,5	2455	1,0	A_110_2_17.5	T180L6	25,5
55	17,6	2469	0,8	A_100_2_17.6	T180L6	23
55	27	2483	1,2	A_120_2_27	T160L4	33
55	17,7	2483	1,2	A_120_2_17.7	T180L6	33
54	27,4	2520	1,7	A_140_2_27.4	T160L4	45

1.7 - Motoréducteurs

1.7 - Motorreductores

1.7 - Motorredutores

n_2 min^{-1}	ir	T2 Nm	FS'		15 kW	Ptn kW
54	27,6	2538	1,0	A_110_2_27.6	T160L4	25,5
53	55,5	2515	0,9	A_110_3_55.5	T132ML2	19,5
52	28,3	2602	0,7	A_100_2_28.3	T160L4	23
52	56,7	2570	0,8	A_100_3_56.7	T132ML2	18,5
51	57,1	2587	1,1	A_120_3_57.1	T132ML2	22,1
51	28,9	2657	1,1	A_120_2_28.9	T160L4	33
50	19,3	2708	1,1	A_120_2_19.3	T180L6	33
50	29,6	2722	1,1	A_120_2_29.6	T160L4	33
49	30	2759	1,6	A_140_2_30	T160L4	45
49	60,1	2705	1,4	A_140_3_60.1	T160MB2	38,6
49	30,1	2768	0,9	A_110_2_30.1	T160L4	25,5
49	19,8	2778	0,9	A_110_2_19.8	T180L6	25,5
49	60,1	2723	1,4	A_140_3_60.1	T132ML2	38,6
48	61,8	2801	0,8	A_110_3_61.8	T132ML2	19,5
47	62,2	2818	1,0	A_120_3_62.2	T132ML2	22,1
46	21	2946	1,0	A_120_2_21	T180L6	33
45	65,6	2972	0,8	A_110_3_65.6	T132ML2	19,5
45	33,1	3044	0,8	A_110_2_33.1	T160L4	25,5
45	21,8	3058	0,8	A_110_2_21.8	T180L6	25,5
44	33,7	3099	1,0	A_120_2_33.7	T160L4	33
44	22,1	3101	1,0	A_120_2_22.1	T180L6	33
42	35,1	3227	0,7	A_110_2_35.1	T160L4	25,5
42	23,1	3241	0,9	A_120_2_23.1	T180L6	33
42	23,3	3269	1,4	A_140_2_23.3	T180L6	45
41	72,3	3276	0,7	A_110_3_72.3	T132ML2	19,5
41	36,5	3356	1,3	A_140_2_36.5	T160L4	45
41	72,6	3290	0,9	A_120_3_72.6	T132ML2	22,1
40	24	3367	0,9	A_120_2_24	T180L6	33
40	73,9	3327	1,2	A_140_3_73.9	T160MB2	38,6
40	37	3402	0,9	A_120_2_37	T160L4	33
40	73,9	3349	1,2	A_140_3_73.9	T132ML2	38,6
38	77,7	3521	0,8	A_120_3_77.7	T132ML2	22,1
37	80,1	3606	1,1	A_140_3_80.1	T160MB2	38,6
37	80,1	3630	1,1	A_140_3_80.1	T132ML2	38,6
36	27	3788	0,8	A_120_2_27	T180L6	33
36	82,2	3724	0,8	A_120_3_82.2	T132ML2	22,1
35	27,4	3844	1,2	A_140_2_27.4	T180L6	45
34	28,9	4055	0,7	A_120_2_28.9	T180L6	33
33	29,6	4153	0,7	A_120_2_29.6	T180L6	33
32	90,7	4111	0,8	A_120_3_90.7	T132ML2	22,1
32	30	4209	1,1	A_140_2_30	T180L6	45
32	46	4230	1,0	A_140_2_46	T160L4	45
31	47,1	4240	1,0	A_140_3_47.1	T160L4	38,6
31	94,3	4244	0,9	A_140_3_94.3	T160MB2	38,6
31	94,3	4273	0,9	A_140_3_94.3	T132ML2	38,6
29	103,3	4650	0,8	A_140_3_103.3	T160MB2	38,6
28	103,3	4681	0,8	A_140_3_103.3	T132ML2	38,6
27	110,6	4979	0,8	A_140_3_110.6	T160MB2	38,6
27	110,6	5012	0,8	A_140_3_110.6	T132ML2	38,6
27	36,5	5120	0,9	A_140_2_36.5	T180L6	45
25	119,9	5396	0,7	A_140_3_119.9	T160MB2	38,6
25	60,1	5409	0,8	A_140_3_60.1	T160L4	38,6
25	119,9	5433	0,7	A_140_3_119.9	T132ML2	38,6
21	46	6453	0,7	A_140_2_46	T180L6	45
21	47,1	6470	0,7	A_140_3_47.1	T180L6	38,6

n_2 min^{-1}	ir	T2 Nm	FS'		18.5 kW	Ptn kW
2487	1,19	69	3,8	A_80_1_1.19	T160L2	14
2295	1,29	75	6,4	A_100_1_1.29	T160L2	21
2145	1,38	80	3,4	A_80_1_1.38	T160L2	14
1617	1,83	106	2,6	A_80_1_1.83	T160L2	14
1526	1,94	112	4,4	A_100_1_1.94	T160L2	21
1451	2,04	118	2,6	A_80_1_2.04	T160L2	14
1364	2,17	126	4,8	A_100_1_2.17	T160L2	21
1244	2,38	138	2,4	A_80_1_2.38	T160L2	14
1233	2,4	136	6,7	A_100_2_2.4	T160L2	23
1140	1,29	150	3,2	A_100_1_1.29	T180M4	21
1138	2,6	147	3,2	A_80_2_2.6	T160L2	15
1104	2,68	155	2,1	A_80_1_2.68	T160L2	14
1096	2,7	153	6,2	A_100_2_2.7	T160L2	23
1057	2,8	159	8,7	A_120_2_2.8	T160L2	33
1021	2,9	168	2,0	A_80_1_2.9	T160L2	14
1000	2,96	171	3,5	A_100_1_2.96	T160L2	21
892	3,32	192	1,7	A_80_1_3.32	T160L2	14
858	3,45	200	3,0	A_100_1_3.45	T160L2	21
831	3,56	206	1,6	A_80_1_3.56	T160L2	14
800	3,7	210	2,4	A_80_2_3.7	T160L2	15
800	3,7	210	4,9	A_100_2_3.7	T160L2	23
779	3,8	216	7,3	A_110_2_3.8	T160L2	25,5
759	3,9	226	2,7	A_100_1_3.9	T160L2	21
759	3,9	221	4,7	A_90_2_3.9	T160L2	18
759	3,9	221	6,2	A_120_2_3.9	T160L2	33
758	1,94	226	2,2	A_100_1_1.94	T180M4	21
756	1,29	227	2,1	A_100_1_1.29	T200LA6	21
705	4,2	238	2,2	A_80_2_4.2	T160L2	15
677	2,17	253	2,4	A_100_1_2.17	T180M4	21
658	4,5	255	2,2	A_80_2_4.5	T160L2	15
658	4,5	255	4,2	A_90_2_4.5	T160L2	18
618	4,79	277	1,2	A_80_1_4.79	T160L2	14
613	2,4	274	4,0	A_100_2_2.4	T180M4	23
604	4,9	278	3,9	A_100_2_4.9	T160L2	23
569	5,2	295	5,0	A_120_2_5.2	T160L2	33
565	2,6	297	1,8	A_80_2_2.6	T180M4	15
557	5,31	307	1,1	A_80_1_5.31	T160L2	14
548	5,4	306	7,1	A_140_2_5.4	T160L2	45
544	2,7	308	3,7	A_100_2_2.7	T180M4	23
544	5,44	315	1,7	A_100_1_5.44	T160L2	21
525	2,8	320	5,3	A_120_2_2.8	T180M4	33
519	5,7	323	4,9	A_110_2_5.7	T160L2	25,5
508	5,83	338	1,0	A_80_1_5.83	T160L2	14
503	1,94	341	1,4	A_100_1_1.94	T200LA6	21
502	5,9	335	4,3	A_90_2_5.9	T160L2	18
499	5,93	343	1,5	A_100_1_5.93	T160L2	21
497	2,96	345	1,7	A_100_1_2.96	T180M4	21
485	6,1	346	4,7	A_120_2_6.1	T160L2	33
464	6,38	369	0,9	A_80_1_6.38	T160L2	14
455	6,5	369	5,6	A_110_2_6.5	T160L2	25,5
449	2,17	381	1,6	A_100_1_2.17	T200LA6	21
442	6,7	380	1,6	A_80_2_6.7	T160L2	15
435	6,8	386	2,9	A_100_2_6.8	T160L2	23
435	6,8	386	3,8	A_90_2_6.8	T160L2	18
429	6,9	391	6,9	A_140_2_6.9	T160L2	45
428	6,92	401	1,1	A_100_1_6.92	T160L2	21
426	3,45	402	1,5	A_100_1_3.45	T180M4	21
411	7,2	408	4,4	A_110_2_7.2	T160L2	25,5
406	2,4	413	2,9	A_100_2_2.4	T200LA6	23
402	7,36	426	0,7	A_80_1_7.36	T160L2	14
400	7,4	420	1,5	A_80_2_7.4	T160L2	15
397	3,7	423	1,3	A_80_2_3.7	T180M4	15
397	3,7	423	2,9	A_100_2_3.7	T180M4	23
395	7,5	434	1,0	A_100_1_7.5	T160L2	21
395	7,5	425	2,8	A_100_2_7.5	T160L2	23
387	3,8	434	4,0	A_110_2_3.8	T180M4	25,5
384	7,7	437	4,1	A_120_2_7.7	T160L2	33
379	7,8	442	1,4	A_80_2_7.8	T160L2	15
379	7,8	442	2,7	A_90_2_7.8	T160L2	18
377	3,9	455	1,3	A_100_1_3.9	T180M4	21
377	3,9	445	2,6	A_90_2_3.9	T180M4	18
377	3,9	445	3,8	A_120_2_3.9	T180M4	33
375	7,9	448	2,7	A_100_2_7.9	T160L2	23
375	7,9	448	4,0	A_110_2_7.9	T160L2	25,5
361	2,7	465	2,7	A_100_2_2.7	T200LA6	23
350	4,2	480	1,2	A_80_2_4.2	T180M4	15
348	8,5	482	4,2	A_120_2_8.5	T160L2	33
348	2,8	482	3,5	A_120_2_2.8	T200LA6	33
340	8,7	493	1,3	A_80_2_8.7	T160L2	15
333	8,9	505	2,5	A_100_2_8.9	T160L2	23

1.7 - Motoréducteurs

1.7 - Motorreductores

1.7 - Motorredutores

n_2 min^{-1}	ir	T2 Nm	FS'			18.5 kW	Ptn kW
329	2,96	520	1,2	A_100_1_2.96	T200LA6		21
329	9	510	3,0	A_90_2_9	T160L2		18
329	9	510	7,6	A_140_2_9	T160L2		45
327	4,5	514	1,2	A_80_2_4.5	T180M4		15
327	4,5	514	2,3	A_90_2_4.5	T180M4		18
302	9,8	556	3,9	A_110_2_9.8	T160L2		25,5
300	4,9	560	2,3	A_100_2_4.9	T180M4		23
299	9,9	561	2,3	A_100_2_9.9	T160L2		23
296	10	567	1,2	A_80_2_10	T160L2		15
296	10	567	2,7	A_90_2_10	T160L2		18
283	5,2	594	3,0	A_120_2_5.2	T180M4		33
283	3,45	606	1,0	A_100_1_3.45	T200LA6		21
279	10,6	601	3,8	A_120_2_10.6	T160L2		33
272	5,4	617	3,9	A_140_2_5.4	T180M4		45
270	5,44	634	0,8	A_100_1_5.44	T180M4		21
269	11	624	3,5	A_110_2_11	T160L2		25,5
267	11,1	629	1,1	A_80_2_11.1	T160L2		15
267	11,1	629	2,1	A_100_2_11.1	T160L2		23
264	3,7	637	2,1	A_100_2_3.7	T200LA6		23
258	5,7	651	2,7	A_110_2_5.7	T180M4		25,5
257	11,5	652	3,7	A_120_2_11.5	T160L2		33
257	11,5	652	5,9	A_140_2_11.5	T160L2		45
257	3,8	654	2,7	A_110_2_3.8	T200LA6		25,5
253	11,7	663	2,4	A_90_2_11.7	T160L2		18
250	3,9	686	0,9	A_100_1_3.9	T200LA6		21
250	3,9	671	2,5	A_120_2_3.9	T200LA6		33
249	5,9	674	2,4	A_90_2_5.9	T180M4		18
248	5,93	691	0,8	A_100_1_5.93	T180M4		21
245	12,1	686	2,0	A_100_2_12.1	T160L2		23
245	12,1	686	3,0	A_110_2_12.1	T160L2		25,5
241	6,1	697	2,9	A_120_2_6.1	T180M4		33
239	12,4	703	1,0	A_80_2_12.4	T160L2		15
226	6,5	742	3,1	A_110_2_6.5	T180M4		25,5
224	13,2	749	2,1	A_90_2_13.2	T160L2		18
219	6,7	765	0,9	A_80_2_6.7	T180M4		15
216	6,8	776	2,1	A_90_2_6.8	T180M4		18
213	6,9	788	3,8	A_140_2_6.9	T180M4		45
210	14,1	800	1,8	A_100_2_14.1	T160L2		23
210	14,1	800	3,0	A_120_2_14.1	T160L2		33
208	14,2	805	0,9	A_80_2_14.2	T160L2		15
207	14,3	811	2,0	A_90_2_14.3	T160L2		18
204	7,2	822	2,4	A_110_2_7.2	T180M4		25,5
199	4,9	844	1,7	A_100_2_4.9	T200LA6		23
199	7,4	845	0,8	A_80_2_7.4	T180M4		15
197	15	851	2,6	A_110_2_15	T160L2		25,5
196	7,5	856	1,6	A_100_2_7.5	T180M4		23
195	15,2	862	0,9	A_80_2_15.2	T160L2		15
193	15,3	868	4,5	A_140_2_15.3	T160L2		45
191	7,7	879	2,5	A_120_2_7.7	T180M4		33
188	7,8	891	0,8	A_80_2_7.8	T180M4		15
188	7,8	891	1,5	A_90_2_7.8	T180M4		18
188	5,2	895	2,0	A_120_2_5.2	T200LA6		33
186	15,9	902	1,5	A_100_2_15.9	T160L2		23
186	7,9	902	1,6	A_100_2_7.9	T180M4		23
186	7,9	902	2,2	A_110_2_7.9	T180M4		25,5
182	16,3	924	1,8	A_90_2_16.3	T160L2		18
181	5,4	930	2,8	A_140_2_5.4	T200LA6		45
179	16,5	936	2,2	A_110_2_16.5	T160L2		25,5
173	8,5	971	2,6	A_120_2_8.5	T180M4		33
171	5,7	981	1,8	A_110_2_5.7	T200LA6		25,5
170	17,4	987	3,9	A_140_2_17.4	T160L2		45
169	17,5	992	1,6	A_90_2_17.5	T160L2		18
169	17,5	992	2,3	A_110_2_17.5	T160L2		25,5
169	8,7	993	0,7	A_80_2_8.7	T180M4		15
168	17,6	998	1,4	A_100_2_17.6	T160L2		23
167	17,7	1004	2,4	A_120_2_17.7	T160L2		33
165	8,9	1016	1,5	A_100_2_8.9	T180M4		23
164	18,1	1026	0,8	A_80_2_18.1	T160L2		15
163	9	1028	1,7	A_90_2_9	T180M4		18
163	9	1028	4,2	A_140_2_9	T180M4		45
160	6,1	1050	2,2	A_120_2_6.1	T200LA6		33
153	19,3	1094	2,2	A_120_2_19.3	T160L2		33
153	19,4	1100	0,7	A_80_2_19.4	T160L2		15
150	6,5	1119	2,1	A_110_2_6.5	T200LA6		25,5
150	9,8	1119	2,1	A_110_2_9.8	T180M4		25,5
149	19,8	1123	2,0	A_110_2_19.8	T160L2		25,5
149	19,9	1128	1,2	A_90_2_19.9	T160L2		18
149	19,9	1128	1,4	A_100_2_19.9	T160L2		23
148	9,9	1130	1,4	A_100_2_9.9	T180M4		23
147	10	1142	1,5	A_90_2_10	T180M4		18

n_2 min^{-1}	ir	T2 Nm	FS'			18.5 kW	Ptn kW
141	6,9	1188	2,8	A_140_2_6.9	T200LA6		45
141	21	1191	2,0	A_120_2_21	T160L2		33
139	21,3	1208	1,2	A_90_2_21.3	T160L2		18
139	10,6	1210	1,9	A_120_2_10.6	T180M4		33
136	21,8	1236	1,7	A_110_2_21.8	T160L2		25,5
135	7,2	1239	1,6	A_110_2_7.2	T200LA6		25,5
134	22,1	1253	1,9	A_120_2_22.1	T160L2		33
134	11	1256	1,9	A_110_2_11	T180M4		25,5
133	22,2	1259	1,2	A_100_2_22.2	T160L2		23
132	11,1	1267	1,2	A_100_2_11.1	T180M4		23
130	7,5	1291	1,2	A_100_2_7.5	T200LA6		23
128	23,1	1310	1,9	A_120_2_23.1	T160L2		33
128	11,5	1313	2,3	A_120_2_11.5	T180M4		33
128	11,5	1313	3,3	A_140_2_11.5	T180M4		45
127	23,3	1321	2,9	A_140_2_23.3	T160L2		45
127	7,7	1326	1,9	A_120_2_7.7	T200LA6		33
126	11,7	1336	1,3	A_90_2_11.7	T180M4		18
125	23,6	1338	1,2	A_90_2_23.6	T160L2		18
123	7,9	1360	1,2	A_100_2_7.9	T200LA6		23
123	7,9	1360	1,5	A_110_2_7.9	T200LA6		25,5
123	24	1361	1,8	A_120_2_24	T160L2		33
123	24,1	1367	1,5	A_110_2_24.1	T160L2		25,5
122	24,2	1372	1,2	A_100_2_24.2	T160L2		23
121	12,1	1382	1,2	A_100_2_12.1	T180M4		23
121	12,1	1382	1,7	A_110_2_12.1	T180M4		25,5
115	8,5	1463	1,9	A_120_2_8.5	T200LA6		33
113	26,1	1480	1,0	A_90_2_26.1	T160L2		18
111	13,2	1507	1,2	A_90_2_13.2	T180M4		18
110	27	1531	1,6	A_120_2_27	T160L2		33
110	8,9	1532	1,1	A_100_2_8.9	T200LA6		23
108	9	1549	3,0	A_140_2_9	T200LA6		45
108	27,4	1554	2,5	A_140_2_27.4	T160L2		45
107	27,6	1565	1,5	A_110_2_27.6	T160L2		25,5
105	28,3	1605	1,0	A_100_2_28.3	T160L2		23
104	14,1	1610	1,0	A_100_2_14.1	T180M4		23
104	14,1	1610	1,9	A_120_2_14.1	T180M4		33
103	28,7	1627	0,9	A_90_2_28.7	T160L2		18
103	14,3	1633	1,1	A_90_2_14.3	T180M4		18
102	28,9	1639	1,5	A_120_2_28.9	T160L2		33
100	29,6	1678	1,4	A_120_2_29.6	T160L2		33
99	9,8	1687	1,4	A_110_2_9.8	T200LA6		25,5
99	30	1701	2,3	A_140_2_30	T160L2		45
98	9,9	1704	1,0	A_100_2_9.9	T200LA6		23
98	30,1	1707	1,4	A_110_2_30.1	T160L2		25,5
98	15	1713	1,5	A_110_2_15	T180M4		25,5
98	30,3	1718	0,9	A_100_2_30.3	T160L2		23
96	15,3	1747	2,5	A_140_2_15.3	T180M4		45
93	31,8	1803	0,8	A_90_2_31.8	T160L2		18
92	15,9	1816	1,0	A_100_2_15.9	T180M4		23
92	10,6	1825	1,6	A_120_2_10.6	T200LA6		33
90	16,3	1861	1,0	A_90_2_16.3	T180M4		18
89	33,1	1877	1,2	A_110_2_33.1	T160L2		25,5
89	16,5	1884	1,2	A_110_2_16.5	T180M4		25,5
89	11	1894	1,3	A_110_2_11	T200LA6		25,5
88	11,1	1911	0,9	A_100_2_11.1	T200LA6		23
88	33,7	1911	1,3	A_120_2_33.7	T160L2		33
85	11,5	1980	1,5	A_120_2_11.5	T200LA6		33
85	11,5	1980	2,4	A_140_2_11.5	T200LA6		45
85	35	1985	0,7	A_90_2_35	T160L2		18
84	17,4	1987	2,2	A_140_2_17.4	T180M4		45
84	35,1	1990	1,1	A_110_2_35.1	T160L2		25,5
84	17,5	1998	0,9	A_90_2_17.5	T180M4		18
84	17,5	1998	1,3	A_110_2_17.5	T180M4		25,5
84	35,3	2002	0,8	A_100_2_35.3	T160L2		23
84	17,6	2010	0,9	A_100_2_17.6	T180M4		23
83	17,7	2021	1,5	A_120_2_17.7	T180M4		33
81	36,5	2070	1,9	A_140_2_36.5	T160L2		45
81	12,1	2083	0,9	A_100_2_12.1	T200LA6		23
81	12,1	2083	1,1	A_110_2_12.1	T200LA6		25,5
80	37	2098	1,2	A_120_2_37	T160L2		33
77	38,3	2172	0,7	A_100_2_38.3	T160L2		23
76	38,7	2194	1,0	A_110_2_38.7	T160L2		25,5
76	19,3	2204	1,4	A_120_2_19.3	T180M4		33
74	19,8	2261	1,1	A_110_2_19.8	T180M4		25,5
74	19,9	2272	0,8	A_100_2_19.9	T180M4		23
71	41,9	2376	0,9	A_110_2_41.9	T160L2		25,5
70	21	2398	1,3	A_120_2_21	T180M4		33
69	14,1	2427	0,8	A_100_2_14.1	T200LA6		23
69	14,1	2427	1,2	A_120_2_14.1	T200LA6		33
67	21,8	2489	0,9	A_110_2_21.8	T180M4		25,5

1.7 - Motoréducteurs

1.7 - Motorreductores

1.7 - Motorredutores

n_2 min^{-1}	ir	T2 Nm	FS'			18.5 kW	Ptn kW
67	22,1	2523	1,2	A_120_2_22.1		T180M4	33
66	22,2	2535	0,7	A_100_2_22.2		T180M4	23
65	15	2582	1,0	A_110_2_15		T200LA6	25,5
64	46	2608	1,5	A_140_2_46		T160L2	45
64	46,4	2631	0,8	A_110_2_46.4		T160L2	25,5
64	15,3	2634	1,8	A_140_2_15.3		T200LA6	45
64	23,1	2637	1,1	A_120_2_23.1		T180M4	33
63	23,3	2660	1,6	A_140_2_23.3		T180M4	45
63	47,1	2614	1,5	A_140_3_47.1		T160L2	38,6
61	15,9	2737	0,7	A_100_2_15.9		T200LA6	23
61	24	2740	1,1	A_120_2_24		T180M4	33
61	24,1	2752	0,8	A_110_2_24.1		T180M4	25,5
59	16,5	2841	0,8	A_110_2_16.5		T200LA6	25,5
56	17,4	2996	1,6	A_140_2_17.4		T200LA6	45
56	17,5	3013	0,8	A_110_2_17.5		T200LA6	25,5
55	17,7	3047	1,0	A_120_2_17.7		T200LA6	33
54	27	3083	1,0	A_120_2_27		T180M4	33
54	27,4	3128	1,4	A_140_2_27.4		T180M4	45
53	27,6	3151	0,8	A_110_2_27.6		T180M4	25,5
51	28,9	3299	0,9	A_120_2_28.9		T180M4	33
51	19,3	3322	0,9	A_120_2_19.3		T200LA6	33
50	29,6	3380	0,9	A_120_2_29.6		T180M4	33
49	60,1	3336	1,2	A_140_3_60.1		T160L2	38,6
49	19,8	3409	0,7	A_110_2_19.8		T200LA6	25,5
49	30	3425	1,3	A_140_2_30		T180M4	45
49	30,1	3437	0,8	A_110_2_30.1		T180M4	25,5
46	21	3615	0,8	A_120_2_21		T200LA6	33
44	22,1	3804	0,8	A_120_2_22.1		T200LA6	33
44	33,7	3848	0,8	A_120_2_33.7		T180M4	33
42	23,1	3976	0,8	A_120_2_23.1		T200LA6	33
42	23,3	4011	1,2	A_140_2_23.3		T200LA6	45
41	24	4132	0,7	A_120_2_24		T200LA6	33
40	36,5	4168	1,0	A_140_2_36.5		T180M4	45
40	73,9	4103	0,9	A_140_3_73.9		T160L2	38,6
40	37	4224	0,7	A_120_2_37		T180M4	33
37	80,1	4447	0,9	A_140_3_80.1		T160L2	38,6
36	27,4	4717	1,0	A_140_2_27.4		T200LA6	45
33	30	5164	0,9	A_140_2_30		T200LA6	45
32	46	5252	0,8	A_140_2_46		T180M4	45
31	94,3	5234	0,7	A_140_3_94.3		T160L2	38,6
31	47,1	5265	0,8	A_140_3_47.1		T180M4	38,6
27	36,5	6284	0,7	A_140_2_36.5		T200LA6	45

n_2 min^{-1}	ir	T2 Nm	FS'			22 kW	Ptn kW
2279	1,29	89	5,4	A_100_1_1.29		T180M2	21
1515	1,94	135	3,6	A_100_1_1.94		T180M2	21
1355	2,17	150	4,0	A_100_1_2.17		T180M2	21
1225	2,4	163	5,6	A_100_2_2.4		T180M2	23
1147	1,29	178	2,7	A_100_1_1.29		T180L4	21
1131	2,6	177	2,7	A_80_2_2.6		T180M2	15
1089	2,7	183	5,2	A_100_2_2.7		T180M2	23
1050	2,8	190	7,3	A_120_2_2.8		T180M2	33
993	2,96	205	2,9	A_100_1_2.96		T180M2	21
852	3,45	239	2,5	A_100_1_3.45		T180M2	21
795	3,7	251	2,0	A_80_2_3.7		T180M2	15
795	3,7	251	4,1	A_100_2_3.7		T180M2	23
774	3,8	258	6,1	A_110_2_3.8		T180M2	25,5
763	1,94	267	1,8	A_100_1_1.94		T180L4	21
756	1,29	270	1,8	A_100_1_1.29		T200LB6	21
754	3,9	270	2,2	A_100_1_3.9		T180M2	21
754	3,9	265	3,9	A_90_2_3.9		T180M2	18
754	3,9	265	5,2	A_120_2_3.9		T180M2	33
700	4,2	285	1,9	A_80_2_4.2		T180M2	15
682	2,17	299	2,0	A_100_1_2.17		T180L4	21
653	4,5	306	1,9	A_80_2_4.5		T180M2	15
653	4,5	306	3,5	A_90_2_4.5		T180M2	18
617	2,4	324	3,4	A_100_2_2.4		T180L4	23
600	4,9	333	3,3	A_100_2_4.9		T180M2	23
569	2,6	351	1,5	A_80_2_2.6		T180L4	15
565	5,2	353	4,1	A_120_2_5.2		T180M2	33
548	2,7	364	3,1	A_100_2_2.7		T180L4	23
544	5,4	367	5,9	A_140_2_5.4		T180M2	45
540	5,44	377	1,4	A_100_1_5.44		T180M2	21
529	2,8	378	4,5	A_120_2_2.8		T180L4	33
516	5,7	387	4,1	A_110_2_5.7		T180M2	25,5
503	1,94	406	1,2	A_100_1_1.94		T200LB6	21
500	2,96	408	1,5	A_100_1_2.96		T180L4	21
498	5,9	401	3,6	A_90_2_5.9		T180M2	18
496	5,93	411	1,3	A_100_1_5.93		T180M2	21
482	6,1	414	3,9	A_120_2_6.1		T180M2	33
452	6,5	441	4,7	A_110_2_6.5		T180M2	25,5
449	2,17	454	1,3	A_100_1_2.17		T200LB6	21
439	6,7	455	1,3	A_80_2_6.7		T180M2	15
432	6,8	462	2,5	A_100_2_6.8		T180M2	23
432	6,8	462	3,2	A_90_2_6.8		T180M2	18
429	3,45	475	1,3	A_100_1_3.45		T180L4	21
426	6,9	468	5,8	A_140_2_6.9		T180M2	45
425	6,92	480	1,0	A_100_1_6.92		T180M2	21
408	7,2	489	3,7	A_110_2_7.2		T180M2	25,5
406	2,4	491	2,5	A_100_2_2.4		T200LB6	23
400	3,7	499	1,1	A_80_2_3.7		T180L4	15
400	3,7	499	2,4	A_100_2_3.7		T180L4	23
397	7,4	502	1,2	A_80_2_7.4		T180M2	15
392	7,5	520	0,9	A_100_1_7.5		T180M2	21
392	7,5	509	2,3	A_100_2_7.5		T180M2	23
389	3,8	513	3,4	A_110_2_3.8		T180L4	25,5
382	7,7	523	3,4	A_120_2_7.7		T180M2	33
379	3,9	537	1,1	A_100_1_3.9		T180L4	21
379	3,9	526	2,2	A_90_2_3.9		T180L4	18
379	3,9	526	3,2	A_120_2_3.9		T180L4	33
377	7,8	530	1,2	A_80_2_7.8		T180M2	15
377	7,8	530	2,3	A_90_2_7.8		T180M2	18
372	7,9	536	2,3	A_100_2_7.9		T180M2	23
372	7,9	536	3,4	A_110_2_7.9		T180M2	25,5
361	2,7	553	2,3	A_100_2_2.7		T200LB6	23
352	4,2	566	1,1	A_80_2_4.2		T180L4	15
348	2,8	573	3,0	A_120_2_2.8		T200LB6	33
346	8,5	577	3,5	A_120_2_8.5		T180M2	33
338	8,7	591	1,1	A_80_2_8.7		T180M2	15
330	8,9	604	2,1	A_100_2_8.9		T180M2	23
329	2,96	619	1,0	A_100_1_2.96		T200LB6	21
329	4,5	607	1,0	A_80_2_4.5		T180L4	15
329	4,5	607	2,0	A_90_2_4.5		T180L4	18
327	9	611	2,5	A_90_2_9		T180M2	18
327	9	611	6,3	A_140_2_9		T180M2	45
302	4,9	661	2,0	A_100_2_4.9		T180L4	23
300	9,8	665	3,2	A_110_2_9.8		T180M2	25,5
297	9,9	672	1,9	A_100_2_9.9		T180M2	23
294	10	679	1,0	A_80_2_10		T180M2	15
294	10	679	2,3	A_90_2_10		T180M2	18
285	5,2	701	2,6	A_120_2_5.2		T180L4	33
283	3,45	721	0,8	A_100_1_3.45		T200LB6	21
277	10,6	720	3,2	A_120_2_10.6		T180M2	33
274	5,4	728	3,3	A_140_2_5.4		T180L4	45

1.7 - Motoréducteurs

1.7 - Motorreductores

1.7 - Motorredutores

n_2 min^{-1}	ir	T2 Nm	FS'		22 kW	Ptn kW
272	5,44	749	0,7	A_100_1_5.44	T180L4	21
267	11	747	2,9	A_110_2_11	T180M2	25,5
265	11,1	754	0,9	A_80_2_11.1	T180M2	15
265	11,1	754	1,8	A_100_2_11.1	T180M2	23
264	3,7	758	1,8	A_100_2_3.7	T200LB6	23
260	5,7	769	2,3	A_110_2_5.7	T180L4	25,5
257	3,8	778	2,3	A_110_2_3.8	T200LB6	25,5
256	11,5	781	3,1	A_120_2_11.5	T180M2	33
256	11,5	781	5,0	A_140_2_11.5	T180M2	45
251	11,7	794	2,0	A_90_2_11.7	T180M2	18
251	5,9	796	2,0	A_90_2_5.9	T180L4	18
250	3,9	815	0,7	A_100_1_3.9	T200LB6	21
250	3,9	798	2,1	A_120_2_3.9	T200LB6	33
243	12,1	821	1,6	A_100_2_12.1	T180M2	23
243	12,1	821	2,5	A_110_2_12.1	T180M2	25,5
243	6,1	823	2,4	A_120_2_6.1	T180L4	33
237	12,4	842	0,8	A_80_2_12.4	T180M2	15
228	6,5	877	2,6	A_110_2_6.5	T180L4	25,5
223	13,2	896	1,8	A_90_2_13.2	T180M2	18
221	6,7	904	0,7	A_80_2_6.7	T180L4	15
218	6,8	917	1,8	A_90_2_6.8	T180L4	18
214	6,9	931	3,2	A_140_2_6.9	T180L4	45
209	14,1	957	1,5	A_100_2_14.1	T180M2	23
209	14,1	957	2,5	A_120_2_14.1	T180M2	33
207	14,2	964	0,8	A_80_2_14.2	T180M2	15
206	14,3	971	1,7	A_90_2_14.3	T180M2	18
206	7,2	971	2,1	A_110_2_7.2	T180L4	25,5
199	4,9	1003	1,4	A_100_2_4.9	T200LB6	23
197	7,5	1012	1,4	A_100_2_7.5	T180L4	23
196	15	1018	2,2	A_110_2_15	T180M2	25,5
193	15,2	1032	0,7	A_80_2_15.2	T180M2	15
192	7,7	1038	2,1	A_120_2_7.7	T180L4	33
192	15,3	1039	3,7	A_140_2_15.3	T180M2	45
190	7,8	1052	1,3	A_90_2_7.8	T180L4	18
188	5,2	1065	1,7	A_120_2_5.2	T200LB6	33
187	7,9	1065	1,4	A_100_2_7.9	T180L4	23
187	7,9	1065	1,9	A_110_2_7.9	T180L4	25,5
185	15,9	1079	1,3	A_100_2_15.9	T180M2	23
181	5,4	1105	2,4	A_140_2_5.4	T200LB6	45
180	16,3	1107	1,5	A_90_2_16.3	T180M2	18
178	16,5	1120	1,8	A_110_2_16.5	T180M2	25,5
174	8,5	1146	2,2	A_120_2_8.5	T180L4	33
171	5,7	1167	1,5	A_110_2_5.7	T200LB6	25,5
169	17,4	1181	3,3	A_140_2_17.4	T180M2	45
168	17,5	1188	1,4	A_90_2_17.5	T180M2	18
168	17,5	1188	1,9	A_110_2_17.5	T180M2	25,5
167	17,6	1195	1,2	A_100_2_17.6	T180M2	23
166	8,9	1200	1,2	A_100_2_8.9	T180L4	23
166	17,7	1202	2,0	A_120_2_17.7	T180M2	33
164	9	1214	1,4	A_90_2_9	T180L4	18
164	9	1214	3,5	A_140_2_9	T180L4	45
160	6,1	1249	1,8	A_120_2_6.1	T200LB6	33
152	19,3	1310	1,9	A_120_2_19.3	T180M2	33
151	9,8	1322	1,8	A_110_2_9.8	T180L4	25,5
150	6,5	1331	1,7	A_110_2_6.5	T200LB6	25,5
149	9,9	1335	1,2	A_100_2_9.9	T180L4	23
148	19,8	1344	1,7	A_110_2_19.8	T180M2	25,5
148	10	1349	1,3	A_90_2_10	T180L4	18
148	19,9	1351	1,0	A_90_2_19.9	T180M2	18
148	19,9	1351	1,1	A_100_2_19.9	T180M2	23
141	6,9	1413	2,3	A_140_2_6.9	T200LB6	45
140	21	1426	1,7	A_120_2_21	T180M2	33
140	10,6	1430	1,6	A_120_2_10.6	T180L4	33
138	21,3	1446	1,0	A_90_2_21.3	T180M2	18
135	7,2	1474	1,4	A_110_2_7.2	T200LB6	25,5
135	21,8	1480	1,4	A_110_2_21.8	T180M2	25,5
135	11	1483	1,6	A_110_2_11	T180L4	25,5
133	11,1	1497	1,1	A_100_2_11.1	T180L4	23
133	22,1	1500	1,6	A_120_2_22.1	T180M2	33
132	22,2	1507	1,0	A_100_2_22.2	T180M2	23
130	7,5	1535	1,0	A_100_2_7.5	T200LB6	23
129	11,5	1551	1,9	A_120_2_11.5	T180L4	33
129	11,5	1551	2,8	A_140_2_11.5	T180L4	45
127	23,1	1568	1,5	A_120_2_23.1	T180M2	33
127	7,7	1576	1,6	A_120_2_7.7	T200LB6	33
127	11,7	1578	1,1	A_90_2_11.7	T180L4	18
126	23,3	1582	2,4	A_140_2_23.3	T180M2	45
125	23,6	1602	1,0	A_90_2_23.6	T180M2	18
123	7,9	1617	1,0	A_100_2_7.9	T200LB6	23
123	7,9	1617	1,2	A_110_2_7.9	T200LB6	25,5
123	24	1629	1,5	A_120_2_24	T180M2	33
122	12,1	1632	1,0	A_100_2_12.1	T180L4	23
122	12,1	1632	1,4	A_110_2_12.1	T180L4	25,5
122	24,1	1636	1,3	A_110_2_24.1	T180M2	25,5
121	24,2	1643	1,0	A_100_2_24.2	T180M2	23
115	8,5	1740	1,6	A_120_2_8.5	T200LB6	33
113	26,1	1772	0,8	A_90_2_26.1	T180M2	18
112	13,2	1780	1,0	A_90_2_13.2	T180L4	18
110	8,9	1822	0,9	A_100_2_8.9	T200LB6	23
109	27	1833	1,3	A_120_2_27	T180M2	33
108	9	1843	2,5	A_140_2_9	T200LB6	45
107	27,4	1860	2,1	A_140_2_27.4	T180M2	45
107	27,6	1874	1,2	A_110_2_27.6	T180M2	25,5
105	14,1	1902	0,9	A_100_2_14.1	T180L4	23
105	14,1	1902	1,6	A_120_2_14.1	T180L4	33
104	28,3	1921	0,8	A_100_2_28.3	T180M2	23
104	14,3	1928	0,9	A_90_2_14.3	T180L4	18
102	28,7	1949	0,7	A_90_2_28.7	T180M2	18
102	28,9	1962	1,2	A_120_2_28.9	T180M2	33
99	9,8	2006	1,2	A_110_2_9.8	T200LB6	25,5
99	29,6	2010	1,2	A_120_2_29.6	T180M2	33
99	15	2023	1,2	A_110_2_15	T180L4	25,5
98	9,9	2027	0,8	A_100_2_9.9	T200LB6	23
98	30	2037	1,9	A_140_2_30	T180M2	45
98	30,1	2044	1,1	A_110_2_30.1	T180M2	25,5
97	30,3	2057	0,8	A_100_2_30.3	T180M2	23
97	15,3	2063	2,1	A_140_2_15.3	T180L4	45
93	15,9	2144	0,8	A_100_2_15.9	T180L4	23
92	10,6	2170	1,4	A_120_2_10.6	T200LB6	33
91	16,3	2198	0,8	A_90_2_16.3	T180L4	18
90	16,5	2225	1,0	A_110_2_16.5	T180L4	25,5
89	33,1	2247	1,0	A_110_2_33.1	T180M2	25,5
89	11	2252	1,1	A_110_2_11	T200LB6	25,5
88	11,1	2272	0,8	A_100_2_11.1	T200LB6	23
87	33,7	2288	1,1	A_120_2_33.7	T180M2	33
85	17,4	2347	1,8	A_140_2_17.4	T180L4	45
85	11,5	2354	1,3	A_120_2_11.5	T200LB6	33
85	11,5	2354	2,0	A_140_2_11.5	T200LB6	45
85	17,5	2360	0,8	A_90_2_17.5	T180L4	18
85	17,5	2360	1,1	A_110_2_17.5	T180L4	25,5
84	17,6	2374	0,7	A_100_2_17.6	T180L4	23
84	35,1	2383	0,9	A_110_2_35.1	T180M2	25,5
84	17,7	2387	1,3	A_120_2_17.7	T180L4	33
81	12,1	2477	0,7	A_100_2_12.1	T200LB6	23
81	12,1	2477	0,9	A_110_2_12.1	T200LB6	25,5
81	36,5	2478	1,6	A_140_2_36.5	T180M2	45
79	37	2512	1,0	A_120_2_37	T180M2	33
77	19,3	2603	1,2	A_120_2_19.3	T180L4	33
76	38,7	2627	0,8	A_110_2_38.7	T180M2	25,5
75	19,8	2670	0,9	A_110_2_19.8	T180L4	25,5
70	21	2832	1,1	A_120_2_21	T180L4	33
70	41,9	2845	0,8	A_110_2_41.9	T180M2	25,5
69	14,1	2886	1,0	A_120_2_14.1	T200LB6	33
68	21,8	2940	0,8	A_110_2_21.8	T180L4	25,5
67	22,1	2980	1,0	A_120_2_22.1	T180L4	33
65	15	3071	0,8	A_110_2_15	T200LB6	25,5
64	23,1	3115	1,0	A_120_2_23.1	T180L4	33
64	46	3123	1,2	A_140_2_46	T180M2	45
64	15,3	3132	1,5	A_140_2_15.3	T200LB6	45
64	23,3	3142	1,4	A_140_2_23.3	T180L4	45
62	47,1	3130	1,2	A_140_3_47.1	T180M2	38,6
62	24	3237	0,9	A_120_2_24	T180L4	33
61	24,1	3250	0,7	A_110_2_24.1	T180L4	25,5
56	17,4	3562	1,3	A_140_2_17.4	T200LB6	45
55	17,7	3624	0,8	A_120_2_17.7	T200LB6	33
55	27	3642	0,8	A_120_2_27	T180L4	33
54	27,4	3696	1,2	A_140_2_27.4	T180L4	45
51	28,9	3898	0,8	A_120_2_28.9	T180L4	33
51	19,3	3951	0,8	A_120_2_19.3	T200LB6	33
50	29,6	3992	0,8	A_120_2_29.6	T180L4	33
49	30	4046	1,1	A_140_2_30	T180L4	45
49	60,1	3994	1,0	A_140_3_60.1	T180M2	38,6
42	23,3	4769	1,0	A_140_2_23.3	T200LB6	45
41	36,5	4922	0,9	A_140_2_36.5	T180L4	45
40	73,9	4912	0,8	A_140_3_73.9	T180M2	38,6
37	80,1	5324	0,7	A_140_3_80.1	T180M2	38,6
36	27,4	5610	0,8	A_140_2_27.4	T200LB6	45
33	30	6141	0,8	A_140_2_30	T200LB6	45

1.7 - Motoréducteurs

1.7 - Motorreductores

1.7 - Motorredutores

n_2 min^{-1}	ir	T2 Nm	FS'	1	2-3	30 kW	Ptn kW
2283	1,29	122	3,9	A_100_1_1.29		T200LA2	21
1518	1,94	183	2,7	A_100_1_1.94		T200LA2	21
1357	2,17	205	2,9	A_100_1_2.17		T200LA2	21
1227	2,4	222	4,1	A_100_2_2.4		T200LA2	23
1132	1,29	246	2,0	A_100_1_1.29		T200L4	21
1091	2,7	250	3,8	A_100_2_2.7		T200LA2	23
1052	2,8	259	5,3	A_120_2_2.8		T200LA2	33
995	2,96	279	2,1	A_100_1_2.96		T200LA2	21
854	3,45	326	1,8	A_100_1_3.45		T200LA2	21
796	3,7	342	3,0	A_100_2_3.7		T200LA2	23
775	3,8	351	4,5	A_110_2_3.8		T200LA2	25,5
755	3,9	368	1,6	A_100_1_3.9		T200LA2	21
755	3,9	360	3,8	A_120_2_3.9		T200LA2	33
753	1,94	369	1,3	A_100_1_1.94		T200L4	21
673	2,17	413	1,5	A_100_1_2.17		T200L4	21
608	2,4	447	2,4	A_100_2_2.4		T200L4	23
601	4,9	453	2,4	A_100_2_4.9		T200LA2	23
566	5,2	481	3,0	A_120_2_5.2		T200LA2	33
545	5,4	499	4,3	A_140_2_5.4		T200LA2	45
541	5,44	513	1,0	A_100_1_5.44		T200LA2	21
541	2,7	503	2,3	A_100_2_2.7		T200L4	23
521	2,8	522	3,3	A_120_2_2.8		T200L4	33
517	5,7	527	3,0	A_110_2_5.7		T200LA2	25,5
497	5,93	560	0,9	A_100_1_5.93		T200LA2	21
493	2,96	563	1,1	A_100_1_2.96		T200L4	21
483	6,1	564	2,9	A_120_2_6.1		T200LA2	33
453	6,5	601	3,4	A_110_2_6.5		T200LA2	25,5
433	6,8	628	1,8	A_100_2_6.8		T200LA2	23
427	6,9	638	4,2	A_140_2_6.9		T200LA2	45
426	6,92	653	0,7	A_100_1_6.92		T200LA2	21
423	3,45	657	0,9	A_100_1_3.45		T200L4	21
409	7,2	665	2,7	A_110_2_7.2		T200LA2	25,5
395	3,7	690	1,8	A_100_2_3.7		T200L4	23
393	7,5	693	1,7	A_100_2_7.5		T200LA2	23
384	3,8	708	2,5	A_110_2_3.8		T200L4	25,5
382	7,7	712	2,5	A_120_2_7.7		T200LA2	33
374	3,9	742	0,8	A_100_1_3.9		T200L4	21
374	3,9	727	2,3	A_120_2_3.9		T200L4	33
373	7,9	730	1,7	A_100_2_7.9		T200LA2	23
373	7,9	730	2,5	A_110_2_7.9		T200LA2	25,5
346	8,5	786	2,6	A_120_2_8.5		T200LA2	33
331	8,9	823	1,5	A_100_2_8.9		T200LA2	23
327	9	832	4,7	A_140_2_9		T200LA2	45
301	9,8	906	2,4	A_110_2_9.8		T200LA2	25,5
298	4,9	914	1,4	A_100_2_4.9		T200L4	23
297	9,9	915	1,4	A_100_2_9.9		T200LA2	23
281	5,2	969	1,9	A_120_2_5.2		T200L4	33
278	10,6	980	2,3	A_120_2_10.6		T200LA2	33
270	5,4	1007	2,4	A_140_2_5.4		T200L4	45
268	11	1017	2,1	A_110_2_11		T200LA2	25,5
265	11,1	1026	1,3	A_100_2_11.1		T200LA2	23
256	5,7	1063	1,6	A_110_2_5.7		T200L4	25,5
256	11,5	1063	2,3	A_120_2_11.5		T200LA2	33
256	11,5	1063	3,6	A_140_2_11.5		T200LA2	45
243	12,1	1118	1,2	A_100_2_12.1		T200LA2	23
243	12,1	1118	1,9	A_110_2_12.1		T200LA2	25,5
239	6,1	1137	1,8	A_120_2_6.1		T200L4	33
225	6,5	1212	1,9	A_110_2_6.5		T200L4	25,5
212	6,9	1286	2,3	A_140_2_6.9		T200L4	45
209	14,1	1303	1,1	A_100_2_14.1		T200LA2	23
209	14,1	1303	1,9	A_120_2_14.1		T200LA2	33
203	7,2	1342	1,5	A_110_2_7.2		T200L4	25,5
196	15	1386	1,6	A_110_2_15		T200LA2	25,5
195	7,5	1398	1,0	A_100_2_7.5		T200L4	23
192	15,3	1414	2,7	A_140_2_15.3		T200LA2	45
190	7,7	1435	1,5	A_120_2_7.7		T200L4	33
185	15,9	1470	0,9	A_100_2_15.9		T200LA2	23
185	7,9	1473	1,0	A_100_2_7.9		T200L4	23
185	7,9	1473	1,4	A_110_2_7.9		T200L4	25,5
178	16,5	1525	1,4	A_110_2_16.5		T200LA2	25,5
172	8,5	1585	1,6	A_120_2_8.5		T200L4	33
169	17,4	1608	2,4	A_140_2_17.4		T200LA2	45
168	17,5	1617	1,4	A_110_2_17.5		T200LA2	25,5
167	17,6	1627	0,9	A_100_2_17.6		T200LA2	23
166	17,7	1636	1,5	A_120_2_17.7		T200LA2	33
164	8,9	1659	0,9	A_100_2_8.9		T200L4	23
162	9	1678	2,6	A_140_2_9		T200L4	45
153	19,3	1784	1,4	A_120_2_19.3		T200LA2	33
149	9,8	1827	1,3	A_110_2_9.8		T200L4	25,5
149	19,8	1830	1,2	A_110_2_19.8		T200LA2	25,5
148	19,9	1839	0,8	A_100_2_19.9		T200LA2	23
147	9,9	1846	0,8	A_100_2_9.9		T200L4	23
140	21	1941	1,3	A_120_2_21		T200LA2	33
138	10,6	1976	1,2	A_120_2_10.6		T200L4	33
135	21,8	2015	1,0	A_110_2_21.8		T200LA2	25,5
133	22,1	2042	1,2	A_120_2_22.1		T200LA2	33
133	11	2051	1,2	A_110_2_11		T200L4	25,5
133	22,2	2052	0,8	A_100_2_22.2		T200LA2	23
132	11,1	2069	0,8	A_100_2_11.1		T200L4	23
127	23,1	2135	1,1	A_120_2_23.1		T200LA2	33
127	11,5	2144	1,4	A_120_2_11.5		T200L4	33
127	11,5	2144	2,0	A_140_2_11.5		T200L4	45
126	23,3	2154	1,8	A_140_2_23.3		T200LA2	45
123	24	2218	1,1	A_120_2_24		T200LA2	33
122	24,1	2227	0,9	A_110_2_24.1		T200LA2	25,5
122	24,2	2237	0,7	A_100_2_24.2		T200LA2	23
121	12,1	2256	0,7	A_100_2_12.1		T200L4	23
121	12,1	2256	1,0	A_110_2_12.1		T200L4	25,5
109	27	2495	1,0	A_120_2_27		T200LA2	33
107	27,4	2532	1,5	A_140_2_27.4		T200LA2	45
107	27,6	2551	0,9	A_110_2_27.6		T200LA2	25,5
104	14,1	2628	1,1	A_120_2_14.1		T200L4	33
102	28,9	2671	0,9	A_120_2_28.9		T200LA2	33
99	29,6	2736	0,9	A_120_2_29.6		T200LA2	33
98	30	2773	1,4	A_140_2_30		T200LA2	45
98	30,1	2782	0,8	A_110_2_30.1		T200LA2	25,5
97	15	2796	0,9	A_110_2_15		T200L4	25,5
95	15,3	2852	1,5	A_140_2_15.3		T200L4	45
89	33,1	3059	0,7	A_110_2_33.1		T200LA2	25,5
88	16,5	3076	0,7	A_110_2_16.5		T200L4	25,5
87	33,7	3115	0,8	A_120_2_33.7		T200LA2	33
84	17,4	3244	1,3	A_140_2_17.4		T200L4	45
83	17,5	3262	0,8	A_110_2_17.5		T200L4	25,5
82	17,7	3300	0,9	A_120_2_17.7		T200L4	33
81	36,5	3374	1,1	A_140_2_36.5		T200LA2	45
80	37	3420	0,7	A_120_2_37		T200LA2	33
76	19,3	3598	0,8	A_120_2_19.3		T200L4	33
70	21	3915	0,8	A_120_2_21		T200L4	33
66	22,1	4120	0,7	A_120_2_22.1		T200L4	33
64	46	4251	0,9	A_140_2_46		T200LA2	45
63	23,3	4344	1,0	A_140_2_23.3		T200L4	45
63	47,1	4261	0,9	A_140_3_47.1		T200LA2	38,6
53	27,4	5108	0,8	A_140_2_27.4		T200L4	45
49	60,1	5438	0,7	A_140_3_60.1		T200LA2	38,6
49	30	5592	0,8	A_140_2_30		T200L4	45

1.7 - Motoréducteurs

1.7 - Motorreductores

1.7 - Motorredutores

n_2 min^{-1}	ir	T2 Nm	FS'		37 kW	Ptn kW
2279	1,29	150	3,192	A_100_1_1.29	T200LB2	21
1515	1,94	226	2,167	A_100_1_1.94	T200LB2	21
1355	2,17	253	2,372	A_100_1_2.17	T200LB2	21
1225	2,4	274	3,332	A_100_2_2.4	T200LB2	23
1089	2,7	308	3,101	A_100_2_2.7	T200LB2	23
1050	2,8	320	4,317	A_120_2_2.8	T200LB2	33
993	2,96	345	1,739	A_100_1_2.96	T200LB2	21
852	3,45	402	1,492	A_100_1_3.45	T200LB2	21
795	3,7	423	2,429	A_100_2_3.7	T200LB2	23
774	3,8	434	3,63	A_110_2_3.8	T200LB2	25,5
754	3,9	455	1,32	A_100_1_3.9	T200LB2	21
754	3,9	445	3,099	A_120_2_3.9	T200LB2	33
600	4,9	560	1,939	A_100_2_4.9	T200LB2	23
565	5,2	594	2,459	A_120_2_5.2	T200LB2	33
544	5,4	617	3,503	A_140_2_5.4	T200LB2	45
540	5,44	634	0,836	A_100_1_5.44	T200LB2	21
516	5,7	651	2,42	A_110_2_5.7	T200LB2	25,5
496	5,93	691	0,767	A_100_1_5.93	T200LB2	21
482	6,1	697	2,326	A_120_2_6.1	T200LB2	33
452	6,5	742	2,789	A_110_2_6.5	T200LB2	25,5
432	6,8	776	1,463	A_100_2_6.8	T200LB2	23
426	6,9	788	3,427	A_140_2_6.9	T200LB2	45
408	7,2	822	2,19	A_110_2_7.2	T200LB2	25,5
392	7,5	856	1,379	A_100_2_7.5	T200LB2	23
382	7,7	879	2,025	A_120_2_7.7	T200LB2	33
372	7,9	902	1,354	A_100_2_7.9	T200LB2	23
372	7,9	902	1,996	A_110_2_7.9	T200LB2	25,5
346	8,5	971	2,092	A_120_2_8.5	T200LB2	33
330	8,9	1016	1,237	A_100_2_8.9	T200LB2	23
327	9	1028	3,766	A_140_2_9	T200LB2	45
300	9,8	1119	1,93	A_110_2_9.8	T200LB2	25,5
297	9,9	1130	1,142	A_100_2_9.9	T200LB2	23
277	10,6	1210	1,876	A_120_2_10.6	T200LB2	33
267	11	1256	1,72	A_110_2_11	T200LB2	25,5
265	11,1	1267	1,043	A_100_2_11.1	T200LB2	23
256	11,5	1313	1,851	A_120_2_11.5	T200LB2	33
256	11,5	1313	2,947	A_140_2_11.5	T200LB2	45
243	12,1	1382	0,978	A_100_2_12.1	T200LB2	23
243	12,1	1382	1,498	A_110_2_12.1	T200LB2	25,5
209	14,1	1610	0,873	A_100_2_14.1	T200LB2	23
209	14,1	1610	1,509	A_120_2_14.1	T200LB2	33
196	15	1713	1,314	A_110_2_15	T200LB2	25,5
192	15,3	1747	2,215	A_140_2_15.3	T200LB2	45
185	15,9	1815	0,745	A_100_2_15.9	T200LB2	23
178	16,5	1884	1,099	A_110_2_16.5	T200LB2	25,5
169	17,4	1987	1,948	A_140_2_17.4	T200LB2	45
168	17,5	1998	1,126	A_110_2_17.5	T200LB2	25,5
166	17,7	2021	1,202	A_120_2_17.7	T200LB2	33
152	19,3	2204	1,103	A_120_2_19.3	T200LB2	33
148	19,8	2261	0,995	A_110_2_19.8	T200LB2	25,5
140	21	2398	1,013	A_120_2_21	T200LB2	33
135	21,8	2489	0,832	A_110_2_21.8	T200LB2	25,5
133	22,1	2523	0,963	A_120_2_22.1	T200LB2	33
127	23,1	2638	0,921	A_120_2_23.1	T200LB2	33
126	23,3	2660	1,455	A_140_2_23.3	T200LB2	45
123	24	2740	0,887	A_120_2_24	T200LB2	33
122	24,1	2752	0,752	A_110_2_24.1	T200LB2	25,5
109	27	3083	0,788	A_120_2_27	T200LB2	33
107	27,4	3129	1,237	A_140_2_27.4	T200LB2	45
107	27,6	3151	0,743	A_110_2_27.6	T200LB2	25,5
102	28,9	3300	0,736	A_120_2_28.9	T200LB2	33
99	29,6	3380	0,719	A_120_2_29.6	T200LB2	33
98	30	3425	1,13	A_140_2_30	T200LB2	45
81	36,5	4167	0,929	A_140_2_36.5	T200LB2	45
64	46	5252	0,737	A_140_2_46	T200LB2	45
62	47,1	5265	0,735	A_140_3_47.1	T200LB2	38,6

n_2 min^{-1}	ir	T2 Nm	FS'		45 kW	Ptn kW
1057	2,8	386	3,573	A_120_2_2.8	VL2 Y3225M2	33
759	3,9	538	2,565	A_120_2_3.9	VL2 Y3225M2	33
569	5,2	717	2,036	A_120_2_5.2	VL2 Y3225M2	33
548	5,4	745	2,9	A_140_2_5.4	VL2 Y3225M2	45
527	2,8	775	2,194	A_120_2_2.8	VL2 Y3225M4	33
485	6,1	841	1,925	A_120_2_6.1	VL2 Y3225M2	33
429	6,9	952	2,837	A_140_2_6.9	VL2 Y3225M2	45
384	7,7	1062	1,676	A_120_2_7.7	VL2 Y3225M2	33
378	3,9	1080	1,575	A_120_2_3.9	VL2 Y3225M4	33
348	8,5	1172	1,732	A_120_2_8.5	VL2 Y3225M2	33
329	9	1241	3,118	A_140_2_9	VL2 Y3225M2	45
284	5,2	1439	1,251	A_120_2_5.2	VL2 Y3225M4	33
279	10,6	1462	1,553	A_120_2_10.6	VL2 Y3225M2	33
273	5,4	1495	1,606	A_140_2_5.4	VL2 Y3225M4	45
257	11,5	1586	1,532	A_120_2_11.5	VL2 Y3225M2	33
257	11,5	1586	2,44	A_140_2_11.5	VL2 Y3225M2	45
242	6,1	1688	1,185	A_1202_6.1	VL2 Y3225M4	33
214	6,9	1910	1,571	A_140_2_6.9	VL2 Y3225M4	45
210	14,1	1945	1,25	A_120_2_14.1	VL2 Y3225M2	33
193	15,3	2110	1,834	A_140_2_15.3	VL2 Y3225M2	45
192	7,7	2131	1,032	A_120_2_7.7	VL2 Y3225M4	33
174	8,5	2353	1,063	A_120_2_8.5	VL2 Y3225M4	33
170	17,4	2400	1,613	A_140_2_17.4	VL2 Y3225M2	45
167	17,7	2441	0,995	A_120_2_17.7	VL2 Y3225M2	33
164	9	2491	1,726	A_140_2_9	VL2 Y3225M4	45
153	19,3	2662	0,913	A_120_2_19.3	VL2 Y3225M2	33
141	21	2897	0,839	A_120_2_21	VL2 Y3225M2	33
139	10,6	2934	0,777	A_120_2_10.6	VL2 Y3225M4	33
134	22,1	3048	0,797	A_120_2_22.1	VL2 Y3225M2	33
128	11,5	3183	0,942	A_120_2_11.5	VL2 Y3225M4	33
128	11,5	3183	1,351	A_140_2_11.5	VL2 Y3225M4	45
128	23,1	3186	0,763	A_120_2_23.1	VL2 Y3225M2	33
127	23,3	3214	1,204	A_140_2_23.3	VL2 Y3225M2	45
123	24	3310	0,734	A_120_2_24	VL2 Y3225M2	33
110	27	3724	0,653	A_120_2_27	VL2 Y3225M2	33
108	27,4	3779	1,024	A_140_2_27.4	VL2 Y3225M2	45
105	14,1	3903	0,769	A_120_2_14.1	VL2 Y3225M4	33
102	28,9	3986	0,61	A_120_2_28.9	VL2 Y3225M2	33
100	29,6	4083	0,595	A_120_2_29.6	VL2 Y3225M2	33
99	30	4138	0,935	A_140_2_30	VL2 Y3225M2	45
96	15,3	4235	1,015	A_140_2_15.3	VL2 Y3225M4	45
88	33,7	4648	0,523	A_120_2_33.7	VL2 Y3225M2	33
85	17,4	4816	0,893	A_140_2_17.4	VL2 Y3225M4	45
83	17,7	4899	0,612	A_120_2_17.7	VL2 Y3225M4	33
81	36,5	5034	0,769	A_140_2_36.5	VL2 Y3225M2	45
80	37	5103	0,476	A_120_2_37	VL2 Y3225M2	33
76	19,3	5342	0,562	A_120_2_19.3	VL2 Y3225M4	33
70	21	5813	0,516	A_120_2_21	VL2 Y3225M4	33
67	22,1	6117	0,49	A_120_2_22.1	VL2 Y3225M4	33
64	46	6345	0,61	A_140_2_46	VL2 Y3225M2	45
64	23,1	6394	0,469	A_120_2_23.1	VL2 Y3225M4	33
63	23,3	6450	0,667	A_140_2_23.3	VL2 Y3225M4	45
63	47,1	6359	0,609	A_140_3_47.1	VL2 Y3225M2	38,6
61	24	6643	0,452	A_120_2_24	VL2 Y3225M4	33
55	27	7473	0,401	A_120_2_27	VL2 Y3225M4	33
54	27,4	7584	0,567	A_140_2_27.4	VL2 Y3225M4	45
51	28,9	7999	0,375	A_120_2_28.9	VL2 Y3225M4	33
50	29,6	8193	0,366	A_120_2_29.6	VL2 Y3225M4	33
49	60,1	8115	0,477	A_140_3_60.1	VL2 Y3225M2	38,6
49	30	8303	0,518	A_140_2_30	VL2 Y3225M4	45
44	33,7	9328	0,322	A_120_2_33.7	VL2 Y3225M4	33
40	36,5	10103	0,426	A_140_2_36.5	VL2 Y3225M4	45
40	73,9	9979	0,388	A_140_3_73.9	VL2 Y3225M2	38,6
40	37	10243	0,293	A_120_2_37	VL2 Y3225M4	33
37	80,1	10817	0,358	A_140_3_80.1	VL2 Y3225M2	38,6
32	46	12730	0,338	A_140_2_46	VL2 Y3225M4	45
31	94,3	12732	0,304	A_140_3_94.3	VL2 Y3225M2	38,6
31	47,1	12761	0,337	A_140_3_47.1	VL2 Y3225M4	38,6
29	103,3	13950	0,277	A_140_3_103.3	VL2 Y3225M2	38,6
27	110,6	14936	0,259	A_140_3_110.6	VL2 Y3225M2	38,6
25	119,9	16188	0,239	A_140_3_119.9	VL2 Y3225M2	38,6
25	60,1	16287	0,264	A_140_3_60.1	VL2 Y3225M4	38,6
24	125,8	16985	0,228	A_140_3_125.8	VL2 Y3225M2	38,6
21	141,1	19049	0,203	A_140_3_141.1	VL2 Y3225M2	38,6
20	73,9	20023	0,215	A_140_3_73.9	VL2 Y3225M4	38,6
19,2	154,6	20871	0,185	A_140_3_154.6	VL2 Y3225M2	38,6
18,4	80,1	21710	0,198	A_140_3_80.1	VL2 Y3225M4	38,6
17,6	168,7	22774	0,17	A_140_3_168.7	VL2 Y3225M2	38,6
15,7	188,3	25423	0,152	A_140_3_188.3	VL2 Y3225M2	38,6
15,6	94,3	25555	0,168	A_140_3_94.3	VL2 Y3225M4	38,6

1.7 - Motoréducteurs

1.7 - Motorreductores

1.7 - Motorredutores

n_2 min^{-1}	ir	T2 Nm	FS'			45 kW	Ptn kW
14,9	198,5	26804,7	0,144	A_140_3_198.5		VL2 Y3225M2	38,6
14,3	103,3	27986,7	0,154	A_140_3_103.3		VL2 Y3225M4	38,6
13,6	217,5	29367,6	0,132	A_140_3_217.5		VL2 Y3225M2	38,6
13,3	110,6	29958,2	0,144	A_140_3_110.6		VL2 Y3225M4	38,6
12,3	119,9	32493,7	0,132	A_140_3_119.9		VL2 Y3225M4	38,6
11,7	125,8	34102,9	0,126	A_140_3_125.8		VL2 Y3225M4	38,6
11,2	264,8	35745,1	0,108	A_140_3_264.8		VL2 Y3225M2	38,6
10,5	141,1	38248,7	0,112	A_140_3_141.1		VL2 Y3225M4	38,6
9,5	154,6	41892,2	0,103	A_140_3_154.6		VL2 Y3225M4	38,6
8,7	168,7	45733,9	0,094	A_140_3_168.7		VL2 Y3225M4	38,6
7,8	188,3	51041,9	0,084	A_140_3_188.3		VL2 Y3225M4	38,6
7,4	198,5	53794,8	0,08	A_140_3_198.5		VL2 Y3225M4	38,6
6,8	217,5	58940	0,073	A_140_3_217.5		VL2 Y3225M4	38,6
5,6	264,8	71746,4	0,06	A_140_3_264.8		VL2 Y3225M4	38,6

n_2 min^{-1}	ir	T2 Nm	FS'			55 kW	Ptn kW
550	5,4	907	2,381	A_140_2_5.4		VL2 Y3250M2	45
430	6,9	1159	2,329	A_140_2_6.9		VL2 Y3250M2	45
330	9	1512	2,559	A_140_2_9		VL2 Y3250M2	45
274	5,4	1821	1,318	A_140_2_5.4		VL2 Y3250M4	45
258	11,5	1932	2,003	A_140_2_11.5		VL2 Y3250M2	45
214	6,9	2326	1,29	A_140_2_6.9		VL2 Y3250M4	45
194	15,3	2571	1,506	A_140_2_15.3		VL2 Y3250M2	45
171	17,4	2923	1,324	A_140_2_17.4		VL2 Y3250M2	45
164	9	3035	1,417	A_140_2_9		VL2 Y3250M4	45
129	11,5	3877	1,109	A_140_2_11.5		VL2 Y3250M4	45
127	23,3	3915	0,989	A_140_2_23.3		VL2 Y3250M2	45
108	27,4	4604	0,841	A_140_2_27.4		VL2 Y3250M2	45
99	30	5040	0,768	A_140_2_30		VL2 Y3250M2	45
97	15,3	5159	0,834	A_140_2_15.3		VL2 Y3250M4	45
85	17,4	5866	0,733	A_140_2_17.4		VL2 Y3250M4	45
81	36,5	6132	0,631	A_140_2_36.5		VL2 Y3250M2	45
65	46	7728	0,501	A_140_2_46		VL2 Y3250M2	45
64	23,3	7856	0,547	A_140_2_23.3		VL2 Y3250M4	45
54	27,4	9239	0,465	A_140_2_27.4		VL2 Y3250M4	45
49	30	10116	0,425	A_140_2_30		VL2 Y3250M4	45
41	36,5	12306	0,349	A_140_2_36.5		VL2 Y3250M4	45
32	46	15511	0,277	A_140_2_46		VL2 Y3250M4	45

DIMENSIONS

M	NOR	Output Versions	SIZE	PAGES
A	1	All versions	32-40-50-60-80-100	142
A	2-3	All Versions	25 - 35 - 41 - 45	144
			50 - 60 - 80 - 100 - 120	146
			55 - 70	148
			90 - 110 - 140	150
A	2-3	SR	80 - 90 - 110 - 140	152

1.8 Dimensions / *1.8 Dimensiones* / 1.8 Dimensões

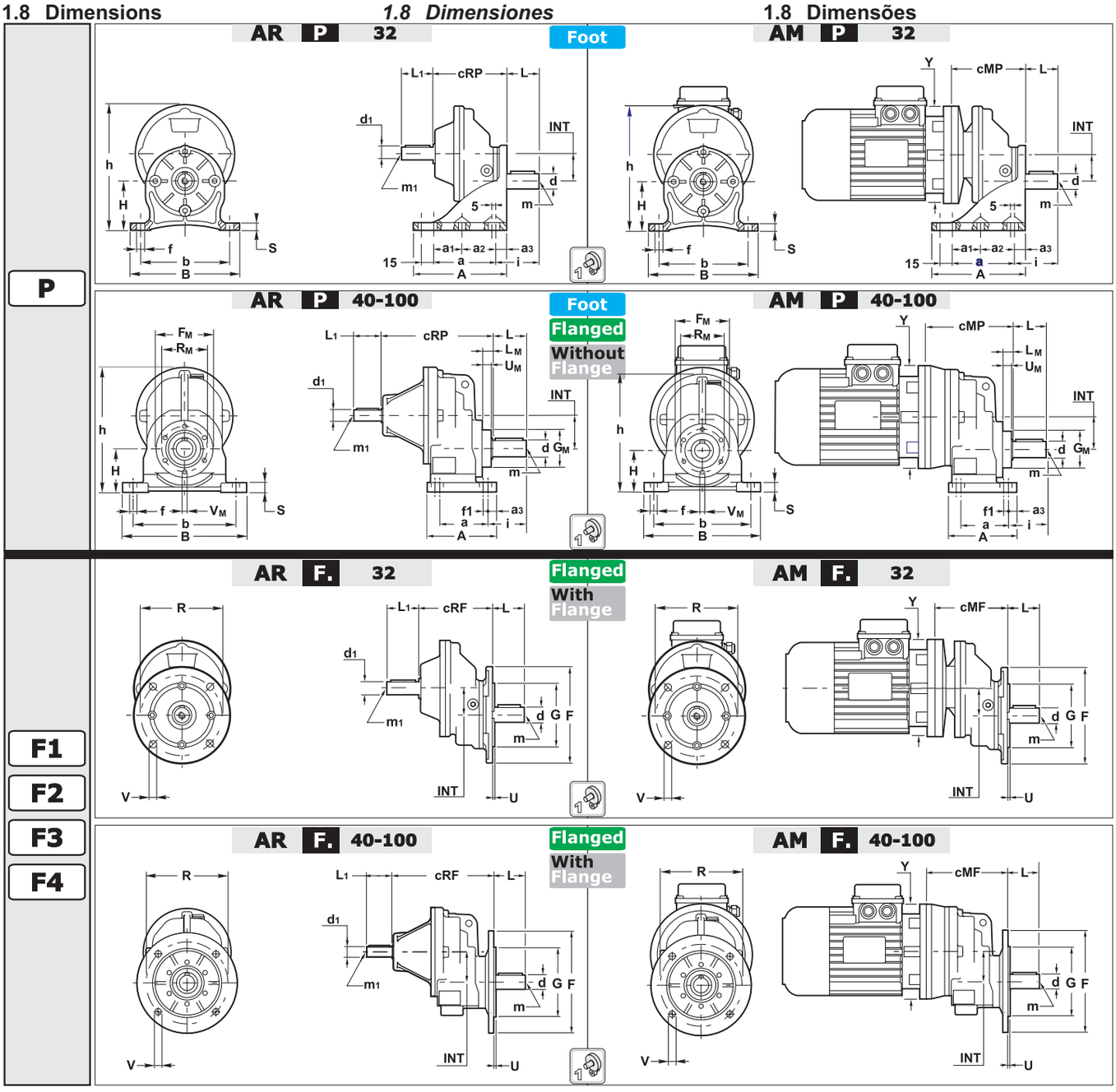

General Dimensions						
General dimensions	**32**	**40**	**50**	**60**	**80**	**100**
h	153	162	181	221	276	345
INT	33	42	48	61	76	95

P - Foot versions						
Foot versions - P	**32**	**40**	**50**	**60**	**80**	**100**
a	77	45	70	70	85	130
a1	35	-	-	-	-	-
a2	42	-	-	-	-	-
a3	13	12	12	16	21	17
A	115	85	100	120	135	173
b	110	105	150	165	185	240
B	135	130	180	195	230	295
f	9	8.5	11	11	14	18
f1	5	2	7	8.5	-	-
H	60	50	63	80	100	125
S	9	12	14	15	20	22

1.8 Dimension

1.8 Dimensiones

1.8 Dimensões

F1-F2-F3-F4 - *Flanged versions*

Flanged versions F1-F2-F3-F4	32			40				50				60			80		100	
	F1	F2	F3	F1	F2	F3	F4	F1	F2	F3	F4	F1	F2	F3	F1	F2	F1	F2
F	120	140	160	120	140	160	200	120	140	160	200	160	200	250	250	300	250	300
G	80	95	110	80	95	110	130	80	95	110	130	110	130	180	180	230	180	230
tollerance G	g6	g6	g6	g6	g6	g6	g6	g6	g6	g6	g6	g6	g6	g6	g6	g6	g6	g6
R	100	115	130	100	115	130	165	100	115	130	165	130	165	215	215	265	215	265
U	3	3.5	3.5	3	3.5	3.5	3.5	3	3.5	3.5	3.5	3	3.5	3.5	4	4	4	4
V	9	9	10	9	9	10	13	9	9	10	13	10	13	15	15	15	15	15

Fixing - Flange Housing

Fixing Flange Housing	32	40	50	60	80	100
FM	-	82	82	110	156	156
GM	-	54	54	74	114	114
tollerance GM						
LM	-	14	14	17	20	20
RM	-	66	66	94	136	136
UM	-	13	13	15	18	17
VM		M6	M6	M8	M10	M10

Output Shaft

Output Shaft	**Standard** / Optional	d	L	m	i	tollerance d
32	**Standard**	19	40	M6	53	h6
	Optional	14	30	M6	43	h6
40	**Standard**	19	40	M6	53	h6
	Optional	20	40	M6	53	h6
50	**Standard**	24	50	M8	56	h6
	Optional	25	50	M8	56	h6
60	**Standard**	28	60	M10	67.5	h6
	Optional	30	60	M10	67.5	h6
80	**Standard**	38	80	M10	105	h6
	Optional	40	80	M10	105	h6
100	**Standard**	48	110	M16	129	h6
	Optional	50	110	M16	129	h6

AM - *Input version*

AM		32	40	50	60		80	100
IEC	Y	cMP-cMF	cMP-cMF	cMP-cMF	cMP	cMF	cMP-cMF	cMP-cMF
56 B5	120	92	-	-	-	-	-	-
56 B14	80	-	-	-	-	-	-	-
63 B5	140	92	124.5	131.5	-	-	-	-
63B14	90	92 •	-	-	-	-	-	-
71 B5	160	92	124.5	131.5	159.5	158.5	-	-
71B14	105	92	-	-	-	-	-	-
80 B5	200	102	144.5	151.5	174.5	173.5	199.5	-
80 B14	120	102	144.5	151.5	174.5	173.5	-	-
90 B5	200	-	144.5	151.5	174.5	173.5	199.5	-
90 B14	140	-	144.5	151.5	174.5	173.5	-	-
100-112 B5	250	-	154.5	161.5	184.5	183.5	209.5	236
100-112 B14	160	-	154.5	161.5	184.5	183.5	-	-
132 B5	300	-	-	-	208.5	207.5	230.5	236
132 B14	200	-	-	-	208.5	207.5	-	236
160 B5	350	-	-	-	-	-	260.5	300
180 B5	350	-	-	-	-	-	-	300
200 B5	400	-	-	-	-	-	-	305

(•) Voir désignation 13 - PMT

(•) Ver designación 13 - PMT

(•) Ver denominação 13 - PMT

AR - *Input version*

AR	32	40	50	60	80	100
d1	16	16	16	19	24	28
tollerance d1	j6	j6	j6	j6	j6	j6
L1	40	40	40	40	50	60
m1	M6	M6	M6	M6	M8	M8
cRP	92	141.5	160.5	193.5	219	284
cRF	92	141.5	160.5	192.5	219	284

AC - *Input version*

AC	32	40	50	60	80	100
cCP-cCF	59	85.5	92.5	114.5	142.5	179

1.8 Dimension — *1.8 Dimensiones* — 1.8 Dimensões

P / P1 / P2

AM P 25 — Foot / Flanged / Without Flange

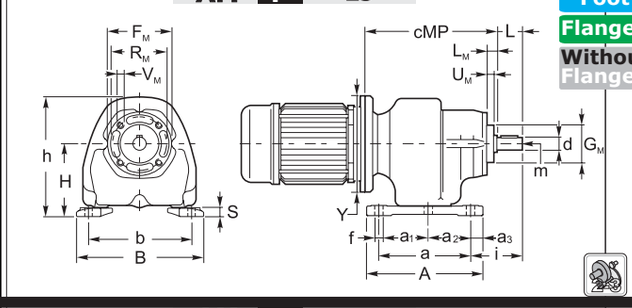

AM P 35-41-45

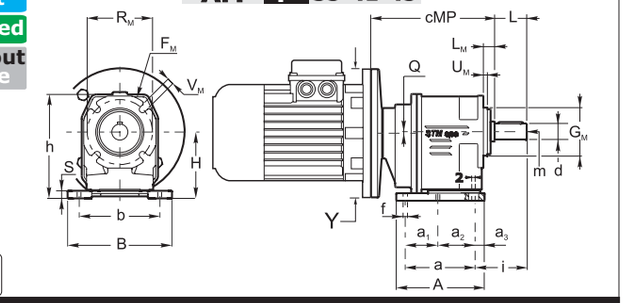

-

AM - 25 — Flanged / Without Flange

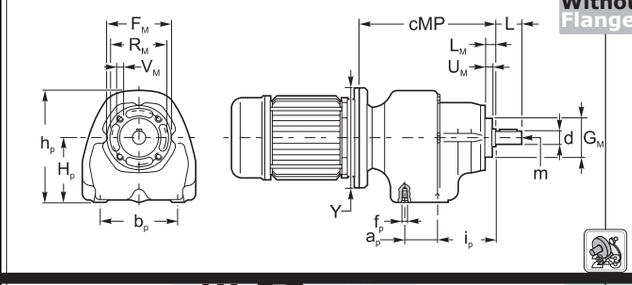

AM - 35-41-45

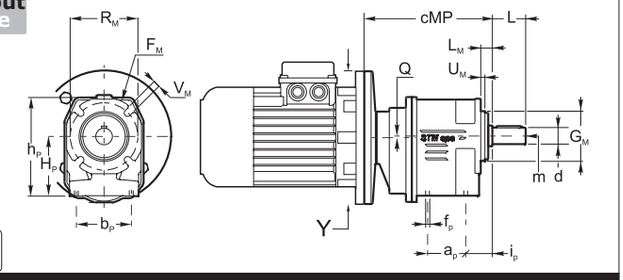

F1 / F2 / F3

AM F. 25 — Flanged / With Flange

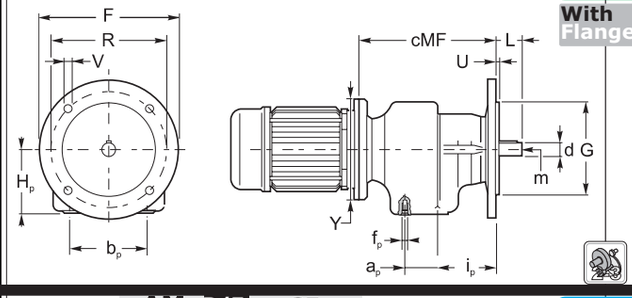

AM F. 35-41-45

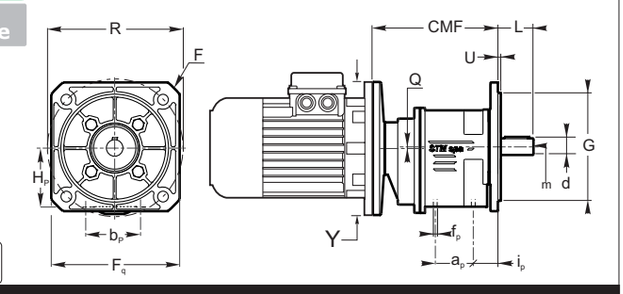

P/F.

AM P/F. 25 — Foot / Flanged / With Flange

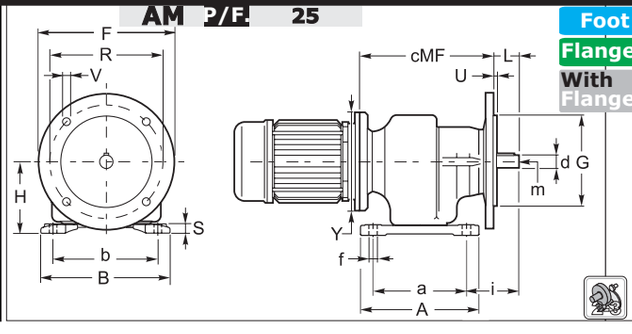

AM P/F. 35-41-45

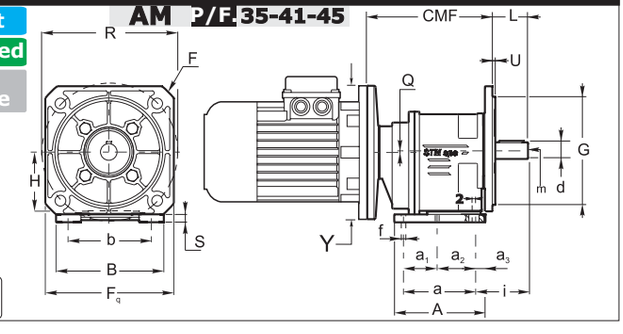

General Dimensions						
General dimensions		**25**	**35**	**41 (Version P1)**	**41 (Version P2)**	**45**
h		103	131.5	135	130	154
Q	**Stage - /2**	-	-	2	2	3
Q	**Stage - /3**	-	10	8	8	9.5

P - Foot versions						
Footversions P-P1-P2		**25**	**35**	**41(Version P1)**	**41 (Version P2)**	**45**
a		71	87 +2 -2	87 +2 -2	85	107.5 +2 -2
a1		-	37 +2 -2	37 +2 -2	-	47.5 +2 -2
a2		-	50 +2 -2	50 +2 -2	-	60 +2 -2
a3		9.5	10.5 +1 -1	10.5 +1 -1	10	13.5 +1 -1
A		90	110	110	105	135
b		90 +1	110	110	110	130
B		111	130	130	130	155
f		6.7	8.5	8.5	9.5	11
H		63	85	85	80	100
S		8	9	9.5	10	11

1.8 Dimension

1.8 Dimensiones

1.8 Dimensões

F1-F2-F3 - *Flanged versions*										
Flanged versions F1-F2-F3	25		35			41			45	
	F1	F2	F1	F2	F3	F1	F2	F3	F1	F2
F	105	120	140	160	200	140	160	200	160	200
Fq	-	-	110	120	150	110	120	150	120	160
G	70	80	95	110	130	95	110	130	110	130
tollerance G	g6	g6	g6	g6	g6	g6	g6	g6	g6	g6
R	85	100	115	130	165	115	130	165	130	165
U	3	3	3.5	3.5	3.5	3.5	3.5	3.5	3.5	3.5
V	7	7	9	9	13	9	9	13	9	13

Fixing - Feet Housing				
Fixing Feet Housing	25	35	41	45
ap	23	50	50	60
bp	66	55	67	75
fp	M6	M8(*)	M8(*)	M8(*)
ip	49	20.5	20.5	22.5
hp	95	121.5	122	142
Hp	55	75	72	88

Fixing - Flange Housing				
Fixing Flange Housing	25	35	41	45
FM	55	95	95	111
GM	33	60	60	70
tollerance GM	g6	g6	g6	g6
LM	9	11	11	12
RM	46	80	80	90
UM	6	5	5	5
VM	M6	8	8	8

(*) The threaded holes for fixing the feet of the A35, A41 and A45 are non-threaded but pre-drilled for use with trilobe rolling screws.

Output Shaft							
Output Shaft	Standard	d	L	m	i	i	tollerance d
	Optional				P - P1	P2	
25	**Standard**	11	22	M5	47	-	j6
	Optional	14	25	M6	50	-	j6
35	**Standard**	16	30	M6	47	-	h6
	Optional	19	40	M6	57	-	h6
	Optional	20	40	M6	57	-	h6
41	**Standard**	20	40	M6	58	58	h6
	Optional	19	40	M6	58	58	h6
	Optional	25	50	M8	68	68	h6
45	**Standard**	25	50	M8	68	-	h6
	Optional	24	50	M8	68	-	h6
	Optional	30	60	M10	78	-	h6

AM - *Input version*									
AM		25/2	25/3	35/2	35/3	41/2	41/3	45/2	45/3
IEC	Y	cMP-cMF	cMP-cMF	cMP-cMF	cMP-cMF	cMP-cMF	cMP-cMF	cMP-cMF	cMP-cMF
56 B5	120	116	116	-	144	-	-	-	-
56 B14	80	116 •	116 •	-	144 •	-	-	-	-
63 B5	140	116	116	126.5	144	151.5	168	-	-
63B14	90	116	116	126.5 •	144	151.5 •	168 •	-	-
71 B5	160	-	-	126.5	-	151.5	168	171.5	188
71B14	105	-	-	126.5	-	151.5 •	168	171.5 •	188 •
80 B5	200	-	-	136	-	160	-	171.5	188
80 B14	120	-	-	136	-	160	-	171.5	188
90 B5	200	-	-	-	-	160	-	182	-
90 B14	140	-	-	-	-	160	-	184	-
100-112 B5	250	-	-	-	-	-	-	184	-
100-112 B14	160	-	-	-	-	-	-	184	-

(•) Voir désignation 13 - PMT

(•) Ver designación 13 - PMT

(•) Ver denominação 13 - PMT

AR - *Input version*				
AR	25	35	41	45
d1	not available			
tollerance d1				
L1				
m1				
cRP				
cRF				

AC - *Input version*				
AC	25	35	41	45
cCP-cCF	93.5	not available		

1.8 Dimension / *1.8 Dimensiones* / 1.8 Dimensões

P

AR P 50-60-80-100-120 — Foot

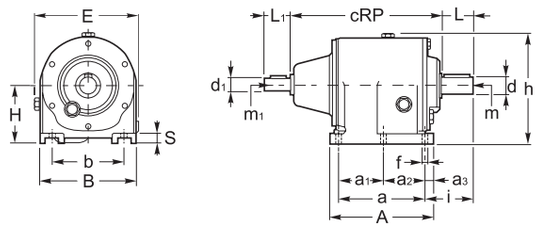

AM P 50-60-80-100-120

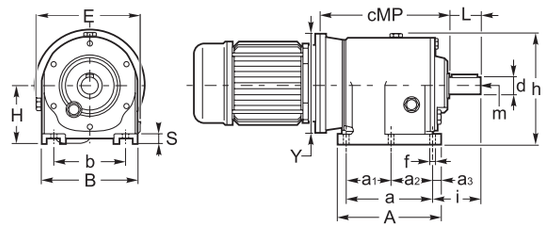

F1 / F2 / F3 / F4

AR F. 50-60-80-100-120 — Flanged / With Flange

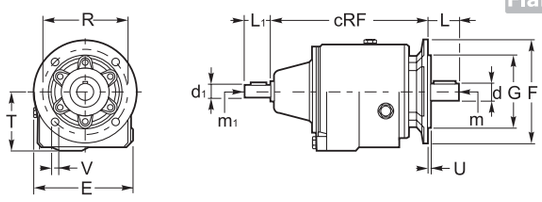

AM F. 50-60-80-100-120

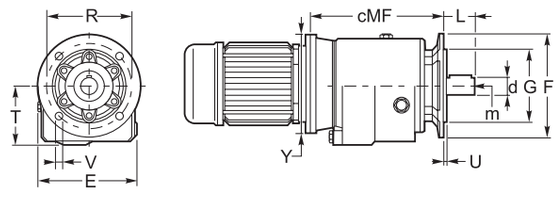

P/F

AR P/F 50-60-80-120 — Foot / Flanged / Without Flange

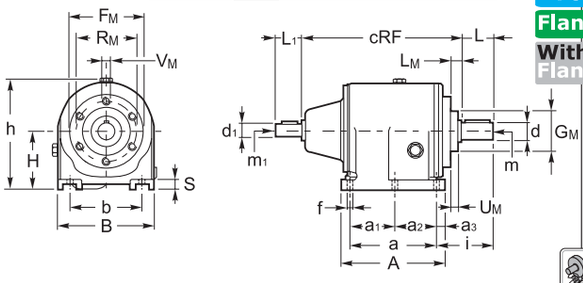

AM P/F 50-60-80-120

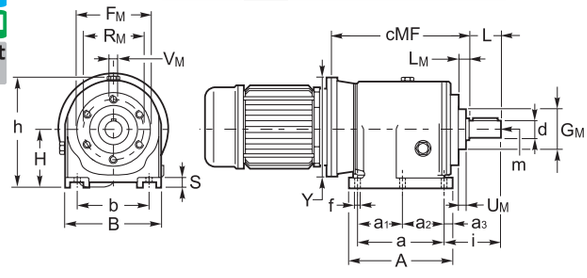

P/F.

AM P/F 50-60-80-100-120 — Foot / Flanged / With Flange

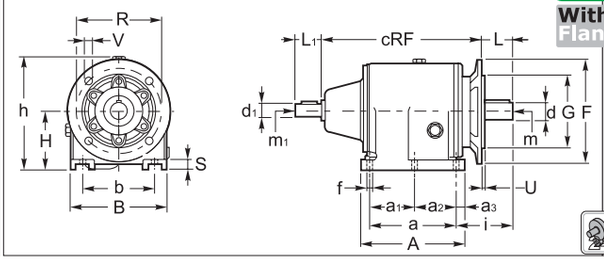

AM P/F 50-60-80-100-120

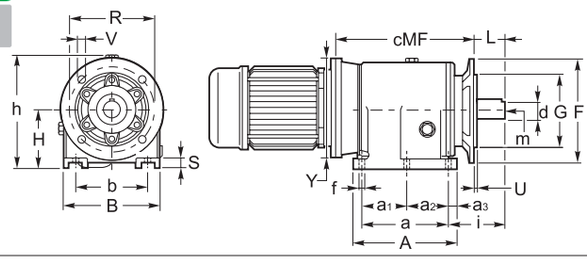

General Dimensions					
General dimensions	**50**	**60**	**80**	**100**	**120**
h	165	203	251	321	407
E	160	199	247	294	359
T	90.0	115	140	178	225

P - Foot versions					
Foot versions P	**50**	**60**	**80**	**100**	**120**
a	130.0	165.0	205.0	260.0	310.0
a1	—	—	—	—	—
a2	—	—	—	—	—
a3	12.5	15.0	20.0	21.0	27.5
A	155.0	195.0	245.0	306.0	365.0
b	110.0	135.0	170.0	215.0	250.0
B	145.0	185.0	230.0	290.0	350.0
f	9.5	14.0	20.0	20.0	23.0
H	90.0	115.0	140.0	180.0	225.0
S	15.0	20.0	25.0	35.0	45.0

1.8 Dimension — *1.8 Dimensiones* — 1.8 Dimensões

F1-F2-F3-F4 - *Flanged versions*

Flanged versions F1-F2-F3-F4	50				60			80		100		120		
	F1	F2	F3	F4	F1	F2	F3	F1	F2	F1	F2	F1	F2	F3
F	120	160	200	250	160	200	250	250	300	300	350	350	450	400
G	80	110	130	180	110	130	180	180	230	230	250	250	350	300
tollerance G	g6	g6	g6	g6	g6	g6	g6	g6	g6	g6	g6	g6	g6	g6
R	100	130	165	215	130	165	215	215	265	265	300	300	400	350
U	3	3.5	3.5	4	3	3.5	3.5	4	4	4	5	5	5	5
V	9	10	13	15	10	13	15	15	15	15	19	19	19*	18

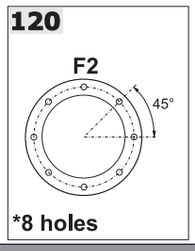

Fixing - Flange Housing

Fixing Flange Housing	50	60	80	100	120
FM	110	110	164	—	230
GM	74	74	114	—	170
tollerance GM	g6	g6	g6	—	g6
LM	16	16	20	—	26.5
RM	94	94	136	—	200
UM	7	6	13	—	18
VM	M8	M8	M10	—	M12

Output Shaft

Output Shaft		d	L	m	i	i	tollerance d
	Standard / Optional				ARP-AMP	ARP/F.-AMP/F.	
50	**Standard**	25	50	M8	75	83	h6
	Optional	24	50	M8	75	83	h6
	Optional	30	60	M10	85	93	h6
60	**Standard**	30	60	M10	90	101	h6
	Optional	28	60	M10	90	101	h6
	Optional	35	70	M10	100	111	h6
80	**Standard**	40	80	M10	115	122	h6
	Optional	38	80	M10	115	122	h6
100	**Standard**	50	100	M12	140.4	140.4	h6
	Optional	48	100	M12	140.4	140.4	h6
120	**Standard**	60	120	M12	160	191	h6

AM - *Input version*

AM		50/2		50/3		60/2		60/3		80/2		80/3		100/2		100/3		120/2		120/3	
IEC	Y	cMP	cMF	cMP	cMF	cMP	cMF	cMP	cMF	cMP	cMF	cMP	cMF	cMP	cMF	cMP	cMF	cMP	cMF	cMP	cMF
56 B5	120	-	-	-	-	-	-	-	-	-	-	-	-	-	-	-	-	-	-	-	-
56 B14	80	-	-	-	-	-	-	-	-	-	-	-	-	-	-	-	-	-	-	-	-
63 B5	140	-	-	198	206	-	-	-	-	-	-	-	-	-	-	-	-	-	-	-	-
63B14	90	-	-	-	-	-	-	-	-	-	-	-	-	-	-	-	-	-	-	-	-
71 B5	160	204	212	198	206	-	-	235	246	-	-	-	-	-	-	-	-	-	-	-	-
71B14	105	-	-	-	-	-	-	-	-	-	-	-	-	-	-	-	-	-	-	-	-
80 B5	200	204	212	218	226	232	243	250	261	-	-	291	298	-	-	-	-	-	-	-	-
80 B14	120	204	212	218	226	232	243	250	261	-	-	-	-	-	-	-	-	-	-	-	-
90 B5	200	204	212	218	226	232	243	250	261	-	-	291	298	-	-	340.4	340.4	-	-	392	423
90 B14	140	204	212	218	226	232	243	250	261	-	-	-	-	-	-	340.4	340.4	-	-	-	-
100-112 B5	250	214	222	-	-	242.5	253.5	260	271	276	283	301	308	347.4	347.4	350.4	350.4	408	439	414	445
100-112 B14	160	214	222	-	-	242.5	253.5	260	271	-	-	-	-	-	-	-	-	-	-	-	-
132 B5	300	-	-	-	-	265	276	-	-	298.5	305.5	-	-	347.4	347.4	370.4	370.4	408	439	421	452
132 B14	200	-	-	-	-	265	276	-	-	-	-	-	-	347.4	347.4	370.4	370.4	408	439	-	-
160 B5	350	-	-	-	-	-	-	-	-	326.5	333.5	-	-	411.4	411.4	-	-	451.5	482.5	-	-
180 B5	350	-	-	-	-	-	-	-	-	326.5	333.5	-	-	411.4	411.4	-	-	451.5	482.5	-	-
200 B5	400	-	-	-	-	-	-	-	-	-	-	-	-	416.4	416.4	-	-	456.5	487.5	-	-
225 B5	450	-	-	-	-	-	-	-	-	-	-	-	-	-	-	-	-	465.5	496.5	-	-
250 B5	550	-	-	-	-	-	-	-	-	-	-	-	-	-	-	-	-	-	-	-	-

AR - *Input version*

AR	50/2	50/3	60/2	60/3	80/2	80/3	100	120
d1	16	16	19	19	24	24	28	38
tollerance d1	j6	j6	j6	j6	j6	j6	j6	j6
L1	40	40	40	40	50	50	60	80
m1	M6	M6	M6	M6	M8	M8	M8	M10
cRP	208.5	227	247	269	295	310.5	395.4	460
cRF	216.5	235	258	280	302	317.5	395.4	491

AC - *Input version*

AC	50/2		50/3		60/2		60/3		80/2		80/3		100/2		100/3		120/2		120/3	
	cCP	cCF	cCP	cCF	cCP	cCF	cCP	cCF	cCP	cCF	cCP	cCF	cCP	cCF	cCP	cCF	cCP	cCF	cCP	cCF
	159	167	159	167	191	202	191	202	234	241	234	241	not available							

1.8 Dimension / *1.8 Dimensiones* / 1.8 Dimensões

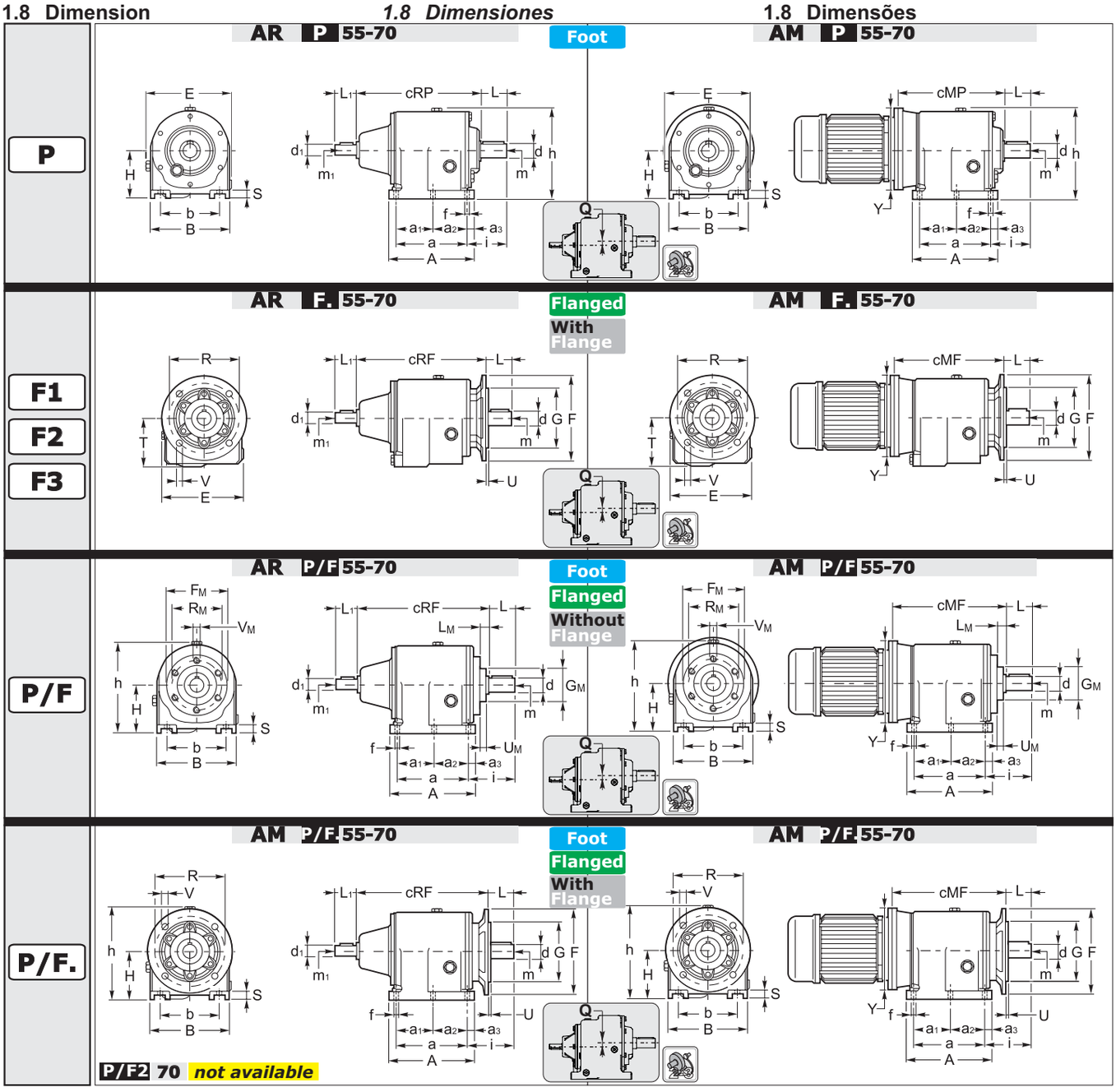

General Dimensions		
General dimensions	**55**	**70**
h	203.0	233.0
E	186.0	219.0
Q	11.0	13.5
T	114.0	129.0

P - Foot versions		
Foot versions P	**55**	**70**
a	165	195
a1	—	—
a2	—	—
a3	15	20
A	195	235
b	135	150
B	180	210
f	14	14
H	115	130
S	23	23

1.8 Dimension

1.8 Dimensiones

1.8 Dimensões

F1-F2-F3 - *Flanged versions*					
Flanged versions F1-F2-F3	**55**			**70**	
	F1	**F2**	**F3**	**F1**	**F2**
F	160	200	250	250	300
G	110	130	180	180	230
tollerance G	g6	g6	g6	g6	g6
R	130	165	215	215	265
U	3	3.5	3.5	4	4
V	10	13	15	15	15

Fixing - Flange Housing		
Fixing Flange Housing	**55**	**70**
FM	110	Picture
GM	74	Picture
tollerance GM	g6	g6
LM	16	20
RM	94	Picture
UM	6	7
VM	M8	Picture

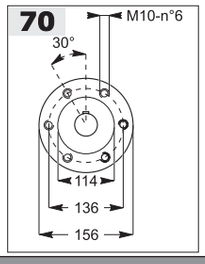

Output Shaft						
Output Shaft	**Standard** / Optional	**d**	**L**	**m**	**i**	**tollerance d**
55	**Standard**	30	60	M10	90	h6
	Optional	32	64	M10	94	h6
70	**Standard**	35	70	M10	100	h6

AM - *Input version*					
AM		**55/2**	**55/3**	**70/2**	**70/3**
IEC	**Y**	**cMP-cMF**	**cMP-cMF**	**cMP-cMF**	**cMP-cMF**
56 B5	120	-	-	-	-
56 B14	80	-	-	-	-
63 B5	140	-	227.5	-	-
63B14	90	-	-	-	-
71 B5	160	233.5	227.5	-	254
71B14	105	-	-	-	-
80 B5	200	233.5	247.5	251	269
80 B14	120	233.5	247.5	251	269
90 B5	200	233.5	247.5	251	269
90 B14	140	233.5	247.5	251	269
100-112 B5	250	243.5	-	261.5	279
100-112 B14	160	243.5	-	261.5	279
132 B5	300	-	-	284	-
132 B14	200	-	-	284	-
160 B5	350	-	-	-	-
180 B5	350	-	-	-	-
200 B5	400	-	-	-	-
225 B5	450	-	-	-	-
250 B5	550	-	-	-	-

AR - *Input version*				
AR	**55/2**	**55/3**	**70/2**	**70/3**
d1	16	16	19	19
tollerance d1	j6	j6	j6	j6
L1	40	40	40	40
m1	M6	M6	M6	M6
cRP	238	256.5	266	288
cRF	238	256.5	266	288

AC - *Input version*								
AC	**55/2**		**55/3**		**70/2**		**70/3**	
	cCP	**cCF**	**cCP**	**cCF**	**cCP**	**cCF**	**cCP**	**cCF**
	not available		188.5	188.5	not avalable		210.5	210.5

1.8 Dimension — *1.8 Dimensiones* — 1.8 Dimensões

P

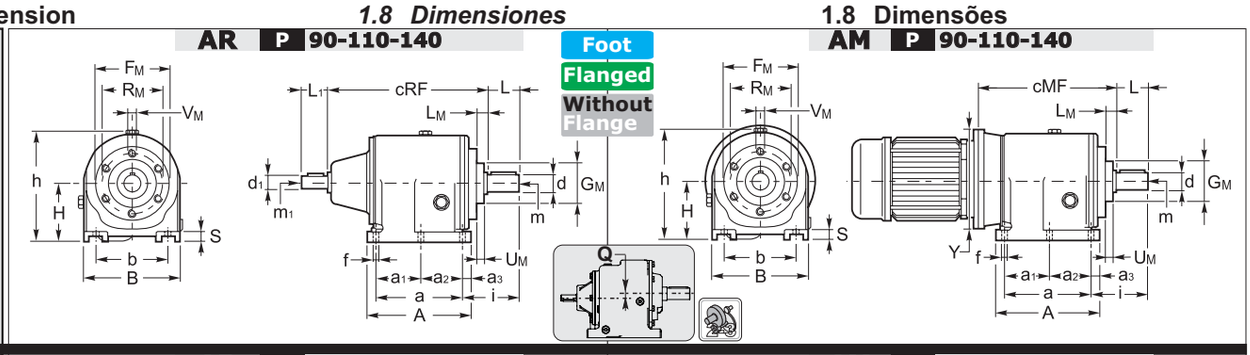

-

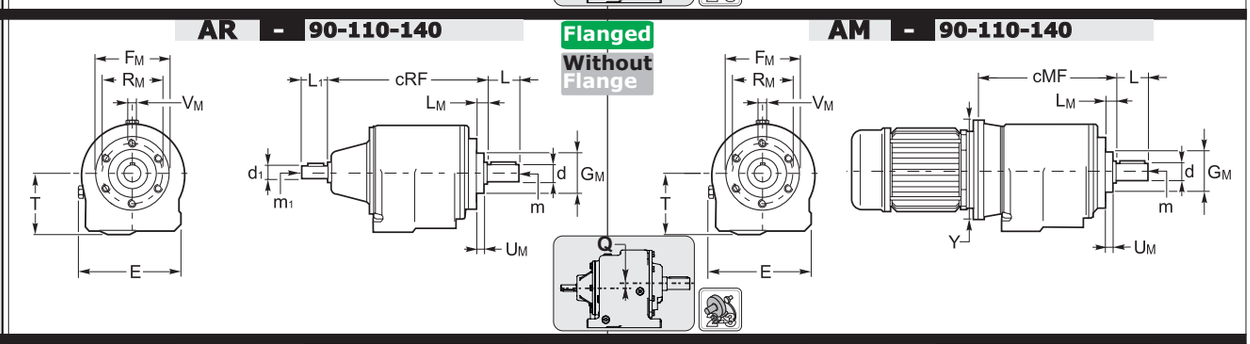

F1 F2 F3

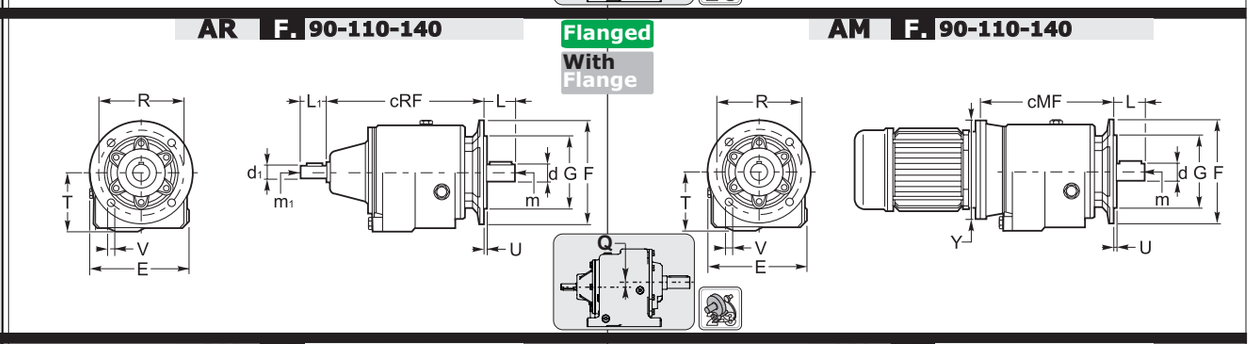

P/F.

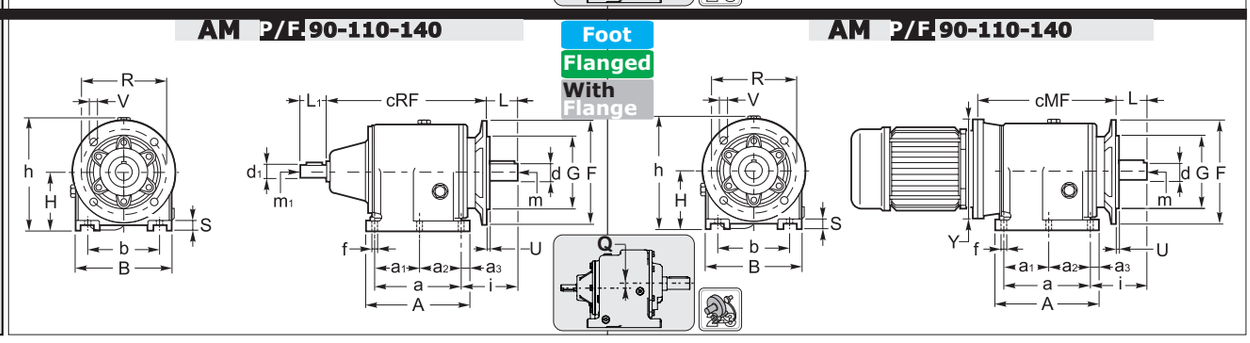

General Dimensions			
General dimensions	**90**	**110**	**140**
h	308.5	347.0	421.0
E	274.0	324.0	414.0
Q	39.5	36.0	41.4
T	192.5	222.0	268.0

P - Foot versions			
Foot versions P	**90**	**110**	**140**
a	260	310	370
a1	—	—	—
a2	—	—	—
a3	25	25	35
A	310	360	440
b	215	250	290
B	280	320	400
f	20	22	27
H	195	225	270
S	35	35	60

1.8 Dimension

1.8 Dimensiones

1.8 Dimensões

F1-F2-F3 - *Flanged versions*								
Flanged versions F1-F2-F3	90		110			140		
	F1	F2	F1	F2	F3	F1	F2	F3
F	300	350	350	450	400	350	400	450
G	230	250	250	350	300	250	300	350
tollerance G	g6	g6	g6	g6	g6	g6	g6	g6
R	265	300	300	400	350	300	350	400
U	4	5	5	5	5	5	5	5
V	15	19	19	19*	18	19	19	19*

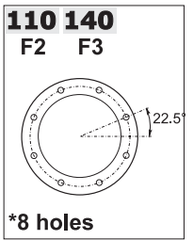

Fixing - Flange Housing			
Fixing Flange Housing	90	110	140
FM	155	Picture	Picture
GM	-	Picture	Picture
tollerance GM	-	-	g6
LM	23	31.5	45.5
RM	130	Picture	Picture
UM	-	-	22
VM	M10	Picture	Picture

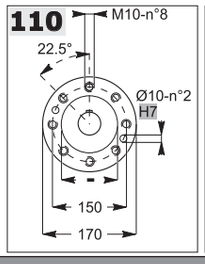

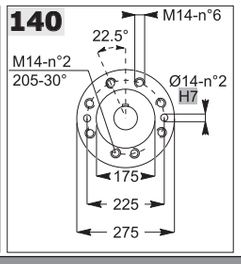

Output Shaft						
Output Shaft	**Standard** / Optional	d	L	m	i	tollerance d
90	**Standard**	50	100	M12	140	h6
	Optional	48	100	M12	140	h6
110	**Standard**	60	120	M12	160	h6
140	**Standard**	70	140	M16	185	h6
	Optional	80	160	M16	205	h6

AM - *Input version*							
AM		90/2	90/3	110/2	110/3	140/2	140/3
IEC	Y	cMP-cMF	cMP-cMF	cMP-cMF	cMP-cMF	cMP-cMF	cMP-cMF
56 B5	120	-	-	-	-	-	-
56 B14	80	-	-	-	-	-	-
63 B5	140	-	-	-	-	-	-
63B14	90	-	-	-	-	-	-
71 B5	160	-	-	-	-	-	-
71B14	105	-	-	-	-	-	-
80 B5	200	-	328.5	-	-	-	-
80 B14	120	-	-	-	-	-	-
90 B5	200	-	328.5	-	367	-	-
90 B14	140	-	-	-	367	-	-
100-112 B5	250	313.5	338.5	374	377	-	493
100-112 B14	160	-	-	-	-	-	-
132 B5	300	336	-	374	397	465	493
132 B14	200	-	-	374	397	-	493
160 B5	350	364	-	438	-	474	535.5
180 B5	350	364	-	438	-	474	535.5
200 B5	400	-	-	443	-	479	540.5
225 B5	450	-	-	-	-	519	549.5
250 B5	550	-	-	-	-	519	-

AR - *Input version*						
AR	90/2	90/3	110/2	110/3	140/2	140/3
d1	24	24	28	28	48	38
tollerance d1	j6	j6	j6	j6	j6	j6
L1	50	50	60	60	110	80
m1	M8	M8	M8	M8	M10	M10
cRP	332.5	348	422	422	458.5	508.5
cRF	332.5	348	422	422	458.5	508.5

AC - *Input version*																				
AC	55/2		55/3		70/2		70/3		90/2		90/3		110/2		110/3		140/2		140/3	
	cCP	cCF	cCP	cCF	cCP	cCF	cCP	cCF	cCP	cCF	cCP	cCF	cCP	cCF	cCP	cCF	cCP	cCF	cCP	cCF
	not available		189	189	not avalable		210.5	210.5	not available		271.5	271.5	not available							

1.8 Dimension / *1.8 Dimensiones* / 1.8 Dimensões

SR 80

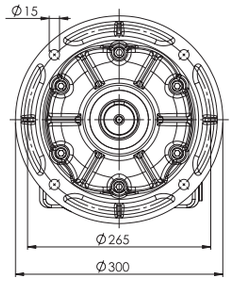

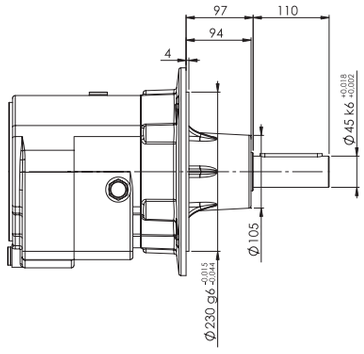

AR

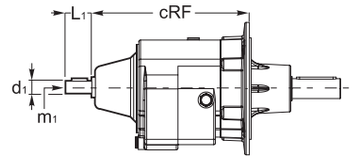

AM

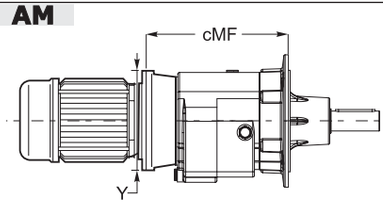

SR 90

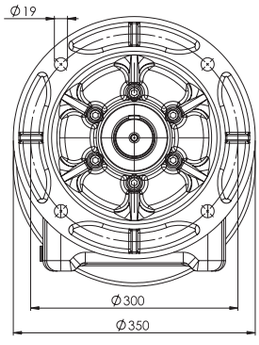

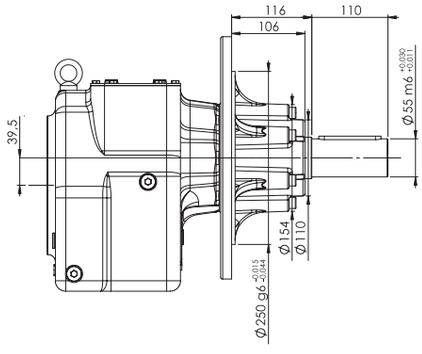

AR

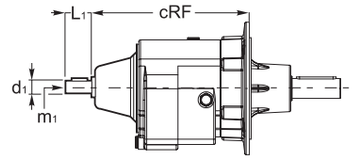

AM

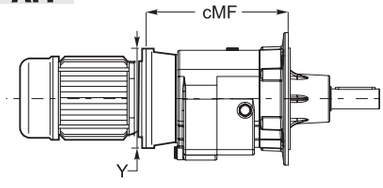

A. SR 110

SR 110

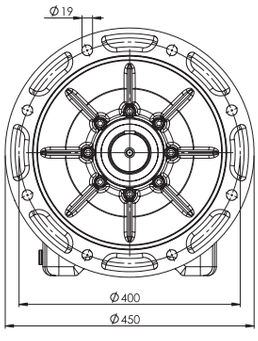

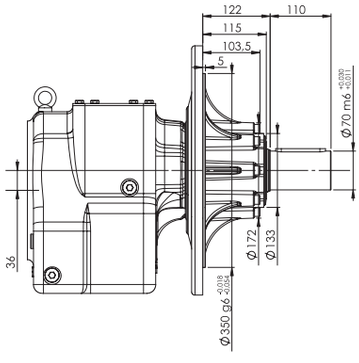

AR

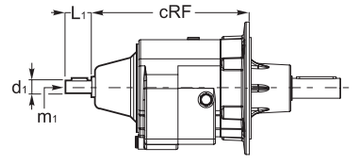

AM

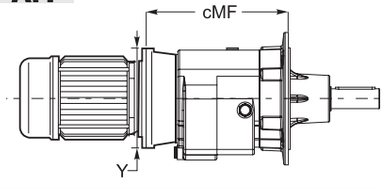

A. SR 140

SR 140

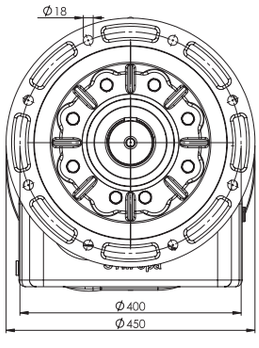

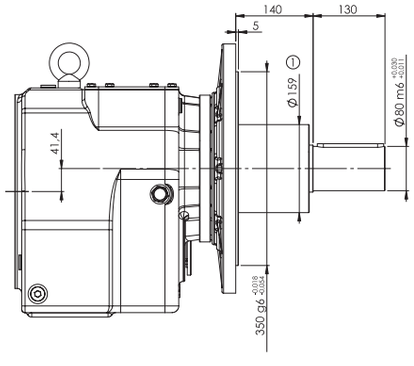

AR

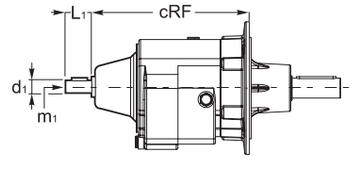

AM

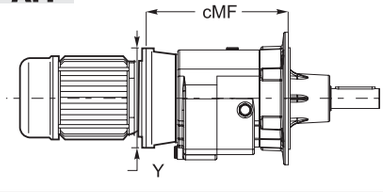

1.8 Dimension

1.8 Dimensiones

1.8 Dimensões

AM - *Input version*									
AM		**80/2**	**80/3**	**90/2**	**90/3**	**110/2**	**110/3**	**140/2**	**140/3**
IEC	**Y**	**cMF**	**cMF**	**cMF**	**cMF**	**cMF**	**cMF**	**cMF**	**cMF**
56 B5	120	-	-	-	-	-	-	-	-
56 B14	80	-	-	-	-	-	-	-	-
63 B5	140	-	-	-	-	-	-	-	-
63B14	90	-	-	-	-	-	-	-	-
71 B5	160	-	-	-	-	-	-	-	-
71B14	105	-	-	-	-	-	-	-	-
80 B5	200	-	313	-	323.5	-	-	-	-
80 B14	120	-	-	-	-	-	-	-	-
90 B5	200		313	-	323.5	-	367	-	-
90 B14	140	-	-	-	-	-	367	-	-
100-112 B5	250	298	323	308.5	333.5	374	377	-	513
100-112 B14	160	-	-	-	-	-	-	-	-
132 B5	300	320.5	-	331	-	374	397	485	513
132 B14	200	-	-	-	-	374	397	-	513
160 B5	350	348.5	-	359	-	438	-	494	555.5
180 B5	350	348.5	-	359	-	438	-	494	555.5
200 B5	400	-	-	-	-	443	-	499	560.5
225 B5	450	-	-	-	-	-	-	539	569.5
250 B5	550	-	-	-	-	-	-	539	-

AR - *Input version*								
AR	**80/2**	**80/3**	**90/2**	**90/3**	**110/2**	**110/3**	**140/2**	**140/3**
d1	24	24	24	24	28	28	48	38
tollerance d1	j6	j6	j6	j6	j6	j6	j6	j6
L1	50	50	50	50	60	60	110	80
m1	M8	M8	M8	M8	M8	M8	M10	M10
cRF	317	332.5	327.5	343	422	422	478.5	528.5

1.9 Languettes

1.9 Chavetas

1.9 Lingüetas

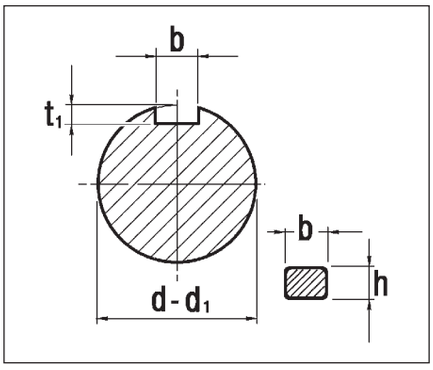

Arbre côté entrée
Eje entrada
Eixo entrada

d_1	b x h	t_1	
16	5 x 5	3.0	+ 0.1 0
19	6 x 6	3.5	
24	8 x 7	4.0	+ 0.2 0
28	8 x 7	4.0	

Arbre côté sortie
Eje salida
Eixo saída

d	b x h	t_1	
11	4 x 4	2.5	+ 0.1 0
14	5 x 5	3.0	
16	5 x 5	3.0	
19	6 x 6	3.5	
20	6 x 6	3.5	
24	8 x 7	4.0	+ 0.2 0
25	8 x 7	4.0	
28	8 x 7	4.0	
30	8 x 7	4.0	
35	10 x 8	5.0	
38	10 x 8	5.0	
40	12 x 8	5.0	
48	14 x 9	5.5	
50	14 x 9	5.5	
60	18 x 11	7.0	
70	20 x 12	7.5	+ 0.3 0

1.0 REDUCTEURS - MOTOREDUCTEURS ORTHOGONAUX O
1.0 REDUCTORES - MOTORREDUCTORES ORTOGONALES O
1.0 REDUTORES - MOTOREDUTORES ORTOGONAIS O

O

1.1	Caractéristiques techniques	*Características técnicas*	Características técnicas	C1
1.2	Dénomination	*Designación*	Designação	C2
1.3	Versions	*Versiones*	Versões	C3
1.4	Lubrification	*Lubricación*	Lubrificação	C9
1.5	Charges radiales et axiales	*Cargas radiales y axiales*	Cargas radiais e axiais	C12
1.6	Performances réducteurs	*Prestaciones reductores*	Desempenhos redutores	C14
1.7	Performances motoréducteurs	*Prestaciones motorreductores*	Desempenhos motoredutores	C28
1.8	Dimensions	*Dimensiones*	Dimensões	C44
1.9	Accessoires	*Accesorios*	Acessórios	C74

C

63-71-90-112

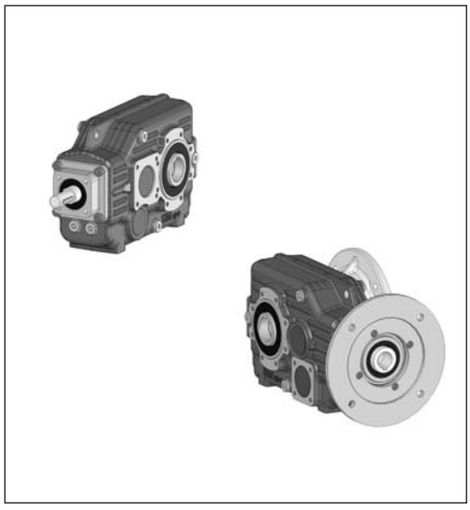

80-100-125-140-160-180

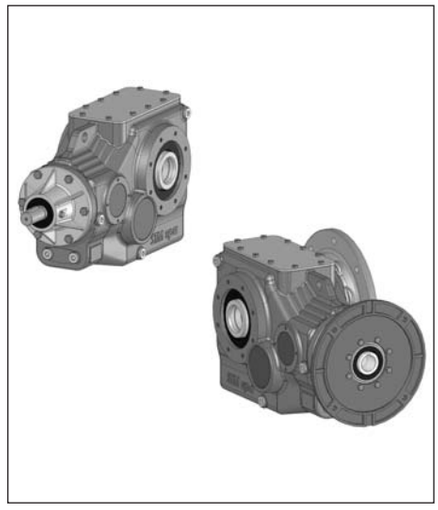

132-150-170-190

1.1 Caractéristiques techniques

Ces produits surprennent particulièrement par la robustesse dérivant d'une carcasse réalisée en structure monolithique qui, conjointement au choix technique de n'avoir que des rapports de réduction obtenus des versions à trois étages d'engrenages, situe le produit fini à un haut niveau de qualité et performances.

En option, les composants suivants sont disponibles :
- dispositif antidévireur, empêchant l'inversion du mouvement par effet de la charge ;
- frette de serrage, pour des fixations rigides et précises même en présence de nombreuses inversions du mouvement.
- douilles coniques, qui réunissent une ample interchangeabilité et la facilité de dépose.

1.1 Características técnicas

Estos productos seguramente cautivan por su robustez, debido a la realización de la carcasa en estructura monolítica, la cual combinada con la elección técnica a tener solamente relaciones de reducción tomadas de versiones de tres etapas de engranajes, coloca el producto acabado en una gama de alta calidad y rendimiento.

Como opción, siempre están disponibles:
- el dispositivo antirretorno, que impide la inversión del movimiento como resultado de la carga.
- el acoplador, para fijaciones rígidas y precisas incluso con una gran cantidad de inversiones de movimiento.
- los casquillos cónicos, que combinan amplia posibilidad de intercambio con facilidad de desmontaje.

1.1 Características técnicas

Estes produtos certamente impressionam pela robustez, devida à realização da carcaça em estrutura monolítica, que juntamente com a escolha técnica de ter apenas relações de redução obtidas de versões com três estágios de engrenagens, colocam o produto acabado em uma alta faixa de qualidade e desempenho.

Como opção, estão sempre disponíveis:
- o dispositivo contra-recuo que impede a inversão do movimento por efeito da carga.
- o anel de fixação, para fixagens rápidas e precisas, mesmo com muitas inversões de movimento.
- as buchas cónicas que unem uma ampla intercambiabilidade com a facilidade de desmontagem.

1.2 Dénomination *1.2 Designación* 1.2 Designação

Machine 00 M	Input Version 01 IV	Output version 02 OV	Size 03 SIZE	Output Flange 04 OF	Mounting Position Output Flange 05 MPOF	Output Shaft 06 OS	Shaft Diameter 08 SD	Mounting Shaft 09 MS	Rotation Sense BSTOP 10 RS BSTOP	Mounting Device BSTOP 11 MD BSTOP	Shaft Arrangement 12 SA	Cooling fan 13 CF	Reduction ratio 14 IR	Input Shaft 16 IS	Dénomination Motori *Designación Motors* *Designação Motoren*	Mounting positions 17 MP	Position Terminal Box 19 PMT	WEB: Reference Designation CODE: Example of Order
O																		
	M	P	63 71 80 90 100 112 125 132 140 150 160 170 180 190	— F1 F2 F3 P	—	— C N B D DB CD FD FDB QL L	— Aucune indication diamètre standard Ninguna indicación diámetro estándar Nenhuma indicação diâmetro padrão Ø… Diamètre trou optionnel *Diámetro agujero opcional* Diâmetro furo opcional	—	O	—	—	—	Voir les tableaux des performance *Ver tablas prestaciones* Veja as tabelas dos desempenho	80B5 80B14 …	—	M1 M2 M3 M4 M5 M6	1 2 3 4 5 6 7 8	OMP 71 C 1:37.0 80 B5
														—	Look *CT 18*			OMP 90 1: 92.3 T 56 A 4 B5
	R													—				ORP 63 P SC 1:27.4
	C													—	Look *CT 18*			OCP 112 C 1:57.1 T 56 A 4

00 M - Machine *M - Maschine* M - Máquina

O

01 IV - Version Entreè *IV - Version Endrada* IV - Versão Entrada

M	R	C	
			63
			71
		—	80
			90
		—	100
			112
		—	125
			132
			140
			150
			160
			170
			180
			190

Disponible / Disponible / Disponivel

— No Disponible / Non Disponible / Nao Disponivel

1.2 Dénomination

02 OV - Version Sortie

1.2 Designación

OV - Versión Salida

1.2 Designação

OV - Versão Saída

P - F

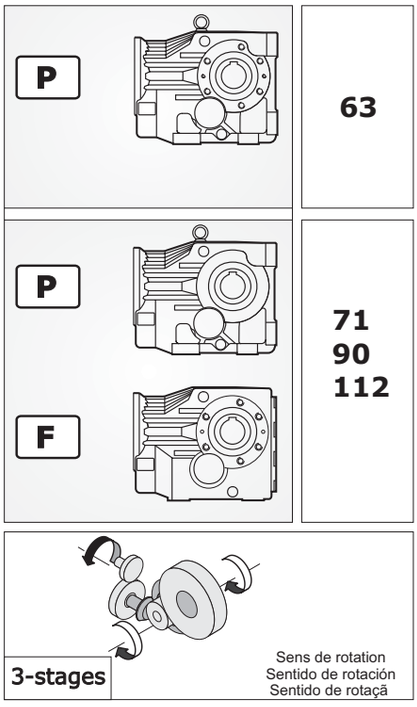

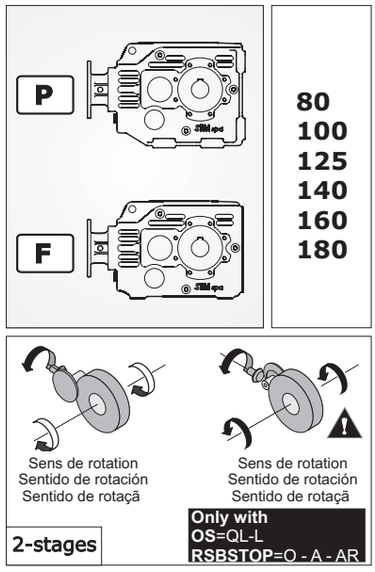

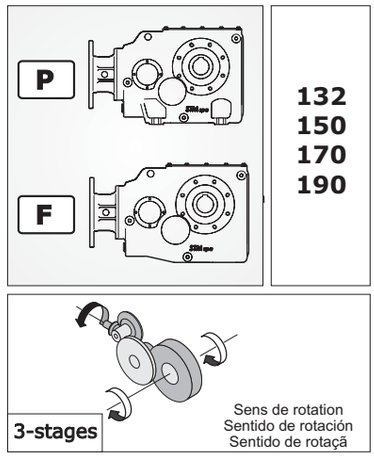

03 SIZE - Taille ***SIZE - Tamaños*** **SIZE - Dimensão**

63	71	80	90	100	112	125	132	140	150	160	170	180	190

04 OF - Version sortie ***OF - Versión salida*** **OF - Versão saída**

—	F.	P
Sans bride Sin brida Sem flange	Bride de sortie F. / *Brida salida F.* / Flange de saída F. 	Bride de sortie P / *Brida salida P* / Flange de saída P

05 MPOF - Côté bride de sortie ***MPOF - Lado brida salida*** **MPOF - Flange de saída**

— Aucune indication = bride de sortie avec montage droit.
S = brides de sortie avec montage gauche.

— *Ninguna indicación = brida salida con montaje derecho.*
S *= bridas salida con montaje izquierdo.*

— Nenhuma indicação = flange de saída com montagem à direita.
S = flange de saída com montagem à esquerda.

—	Bride de sortie à droite / *Brida en salida a la derecha /* Flange em saída à direita	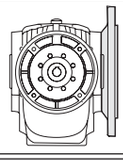	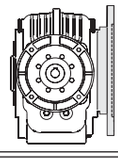	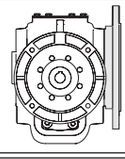
S	Bride de sortie à gauche / *Brida en salida a la izquierda /* Flange em saída à esquerda	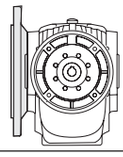	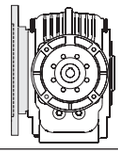	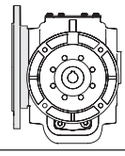
		63-71-90-112	**80-100-125-140-160-180**	**132-150-170-190**

1.2 Dénomination

06 OS - Extrémité sortie

— Aucune indication = arbre foré;
B = arbre bilatéral intégral
C = arbre foré avec frette de serrage
N = Bilatéral Intégral
D = Bilatéral Rainuré
DB = Bi-saillant Intégral Cannelé
CD = Arbre creux Rainuré
FD = Bride brochée
FDB = Bride brochée bi-saillante.
QL = Quick Locking
L = Prédisposition « Quick Locking »

1.2 Designación

OS - Extremidad salida

— Ninguna indicación = eje perforado;
***B** = eje doble saliente integral*
***C** = eje perforado con ensamblador*
***N** = Saliente Integral*
***D** = Saliente Acanalado*
***DB** = Doble extensión integral ranurada*
***CD** = Eje perforado Acanalado*
***FD** = Brida desvastada*
***FDB** = Brida desvastada de doble extensión.*
***QL** = Quick Locking*
***L** = Predisposición "Quick Locking "*

1.2 Designação

OS - Extremidade de saída

—Nenhuma indicação = eixo furado:
B = eixo saliente integral
C = eixo furado com encaixe
N = Saliente Integral
D = *Saliente Estriado*
DB = De ponta dupla integral Ranhurado
CD = Eixo oco Estriado
FD = Flange trabalhada com broca
FDB = Flange desbastada de Ponta dupla
QL = Quick Locking
L = Predisposição para "Quick Locking "

08 SD - Diamètre arbre

— Aucune indication = diamètre standard ; diamètre optionnel = voir tableau.

SD - Diámetro eje

—Ninguna indicación = diámetro estándar; diámetro opcional = ver tabla.

SD - Diâmetro eixo

—Nenhuma indicação = diâmetro padrão; diâmetro opcional = veja a tabela.

	—		C		N	B	D	DB	CD	FD	FDB
	Standard	Optional	Standard	Optional	Standard Optional		Standard.	Standard	Standard	Standard	Standard
	—	**Ø…**	—	**Ø…**	— (standard) **Ø…** (Optional)	— (standard) **Ø…** (Optional)	—	—	—	—	—
63	(∅ 30)	∅ **25** ∅ **28**	(∅ 30)	**not available**	(∅ 30 Standard)		(DIN 5482 35 x 31)		(DIN 5482 28 x 25)	(DIN 5482 35 x 31)	
71	(∅ 35)	∅ **30** ∅ **32**	(∅ 35)		(∅ 35 Standard)		(DIN 5482 35 x 31)		(DIN 5482 35 x 31)	(DIN 5482 35 x 31)	
80	(∅ 32)	∅ **30** ∅ **35**	(∅ 35)		(∅ 32 Standard)		(DIN 5482 40 x 36)		(DIN 5482 35 x 31)	(DIN 5482 40 x 36)	
90	(∅ 40)	∅ **42** ∅ **45** ∅ **48**	(∅ 40)		(∅ 40 Standard)		(DIN 5482 40 x 36)		(DIN 5482 40 x 36)	(DIN 5482 40 x 36)	
100	(∅ 45)	∅ **40** ∅ **50**	(∅ 45)		(∅ 45 Standard)		(DIN 5482 58 x 53)		(DIN 5482 45 x 41)	(DIN 5482 58 x 53)	
112	(∅ 50)	∅ **55**	(∅ 50)		(∅ 50 Standard)		(DIN 5482 58 x 53)		(DIN 5482 50 x 45)	(DIN 5482 58 x 53)	
125	(∅ 55)	∅ **50** ∅ **60**	(∅ 55)		(∅ 55 Standard)		(DIN 5482 70 x 64)		(DIN 5482 55 x 50)	(DIN 5482 70 x 64)	
132	(∅ 60)	∅ **70**	(∅ 60)	∅**70**	(∅ 60 Standard) ∅**70** (Optional)		(FIAT 70)		(DIN 5482 70 x 64)	(FIAT 70)	
140	(∅ 70)	∅ **60**	(∅ 70)	**not available**	(∅ 70 Standard)		(FIAT 70)		(DIN 5482 70 x 64)	(FIAT 70)	
150	(∅ 70)	∅ **80**	(∅ 70)	∅**80**	(∅ 70 Standard) ∅**80** (Optional)		(FIAT 80)		(DIN 5482 80 x 74)	(FIAT 80)	
160 170	(∅ 90)	**not available**	(∅ 90)	**not available**	(∅ 90 Standard)		(FIAT 95)		(DIN 5482 90 x 84)	(FIAT 95)	
180 190	(∅ 100)	**not available**	(∅ 100)		(∅ 100 Standard)		(DIN 5480 105 x 80)		(DIN 5482 100 x 94)	(DIN 5480 105 x 80)	

1.2 Dénomination

08 SD - Diamètre arbre

Diamètre = voir tableau.

1.2 Designación

SD - Diámetro eje

***Diámetro**= consultar tabla.*

1.2 Designação

SD - Diâmetro eixo

Diâmetro = sveja tabela.

Taille Tamaño Dimensão	QL	L
71	∅ 20 - ∅ 25 - ∅ 30	Contacter notre Bureau des ventes *Contactar nuestro servicio* de ventas Consulte o nosso serviço de Vendas
80		
90	∅ 25 - ∅ 30 - ∅ 35 - ∅ 38 - ∅ 40 - ∅ 42 - ∅ 45- ∅ 48	
100		
112	∅ 30 - ∅ 35 - ∅ 40 - ∅ 45 - ∅ 50	
125	∅ 35 - ∅ 40 - ∅ 45 - ∅ 48 - ∅ 50 - ∅ 55	
132	∅ 40 - ∅ 45 - ∅ 50 - ∅ 55 - ∅ 60 - ∅ 65	
140		
150	∅ 45 - ∅ 50 - ∅ 55 - ∅ 60 - ∅ 65 - ∅ 70 - ∅ 75	
160	∅ 55 - ∅ 60 - ∅ 65 - ∅ 70 - ∅ 75 - ∅ 80	
170		
180	∅ 70 - ∅ 75 - ∅ 80 - ∅ 85 - ∅ 90	
190		

09 MS - Position arbre

— Aucune indication = côté droit (standard)
S = côté gauche, (optionnel).

MS - Posición eje

***—** Ninguna indicación = lado derecho (estándar);*
***S** = lado izquierdo, (opcional).*

MS - Posição eixo

— Nenhuma indicação = lado direito (standard);
S = lado esquerdo, (opcional).

Quick Locking	QL	**132-150-170-190** **80-100-125-140-160-180** **71-90-112** **80-100-125-140-160-180** **Only with** **OS**=QL-L **RSBSTOP**=O - A - AR
Arbre foré avec frette de serrage *Eje perforado con ensamblador* Eixo furado com encaixee	C	
Arbre intègral *Saliente integral* Saliente integral	N	
Bout cannelè *Extremidad ranurada* Extremidad ranurada	D	
Arbre forè cannelè *Eje perforado ranurado* Eixo furado ranhurado	CD	
Bride brocheè *Brida desvastada* *Flange perfurada*	FD	

1.2 Dénomination

10 RSBSTOP - Sens de rotation (valable uniquement si on demande le dispositif antiretour):

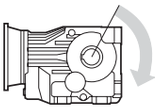

O = HORAIRE (le réducteur peut tourner uniquement dans le sens horaire, vu du côté droit comme en figure);
A = ANTI-HORAIRE.

AR=Le réducteur est prédisposé avec dispositif antidévireur.

11 MDBSTOP - Position dispositif antiretour

— Aucune indication = (standard)
S = montage du côté opposé (optionnel).
N.B.
olny 132-150-170-190

1.2 Designación

RSBSTOP - Sentido de rotación (válido sólo si es pedido dispositivo antiretroceso):

O *= SENTIDO DE LAS AGUJAS DEL RELOJ (el reductor puede girar sólo en el sentido de las agujas del reloj, visto desde el lado derecho, como ilustra la figura);*
A *= SENTIDO CONTRARIO A LAS AGUJAS DEL RELOJ.*

AR*=El reductor está predispuesta con antirretro*

MDBSTOP - Posición dispositivo antiretroceso

— Ninguna indicación = (estándar);
S *= mantaje en la parte opuesta (opcional).*
N.B.
olny 132-150-170-190

1.2 Designação

RSBSTOP - Sentido de rotação (válido apenas se necessário dispositivo contra recuo):

O = HORÁRIO (o redutor gira apenas no sentido horário visto do lado direito como na figura);

A = ANTI-HORÁRIO.

AR=O redutor é equipado com contra-recuo

MDBSTOP - Posição dispositivo contra recuo

— Nenhuma indicação = (standard);
S = montagem pela parte oposta (opcional).
N.B.
olny132-150-170-190

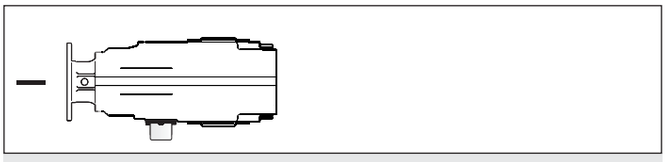

80-100-125-140-160-180

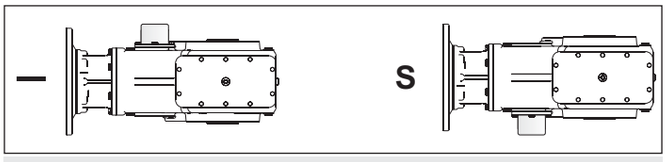

132-150-170-190

12 SA - Exécution Graphique

— Exécution Graphique
Aucune indication = Comme sur la figure (Standard)
Note:
Exclusivement pour les grandeurs **80-100-125-132-140-150-160-170-180 -190** il est possible d'établir une exécution spéciale avec notre Bureau Commercial.

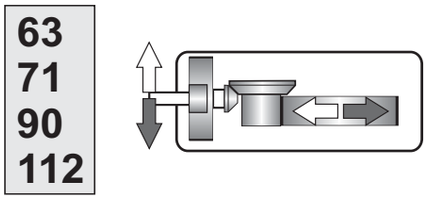

SA - Ejecución Gráfica

— Ninguna indicación = Come en figura (Estandar)
Nota:
Solo para tamaños ***80-100-125-132-140-150-160-170-180 -190*** *es posible acordar una ejecución especial con nuestro Departamento Comercial.*

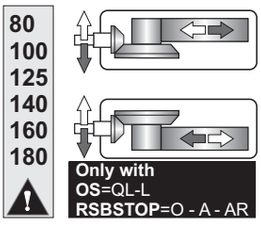

SA - Execução Gráfica

— Nenhuma indicação = Conforme a figura (Standard)
OBS.:
Apenas para as dimensões **80-100-125-132-140-150-160-170-180-190** é possível concordar uma execução especial com o nosso Escritório Comercial.

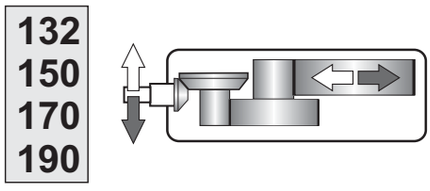

13 CF - Ventilateurs de refroidissement

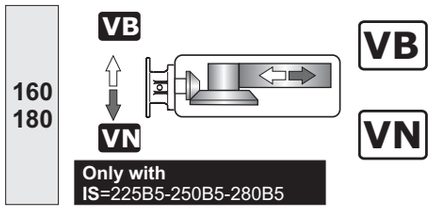

CF - Ventilador de enfriamiento

CF - Ventoinhas de arrefecimento

Sur demande – Elles sont normalement appliquées sur les réducteurs selon un sens de rotation unique. Dans la demande reporter le sens de rotation en faisant référence à l'arbre rapide (flèche noire – **VN** et flèche blanche **VB**)

A Pedido *– Se aplican normalmente en reductores con un solo sentido de rotación. Indicar, en el pedido, el sentido de rotación con referencia al eje veloz (flecha negra –* ***VN*** *y flecha blanca* ***VB****)*

Sob encomenda – Geralmente são aplicadas nos redutores com apenas um sentido de rotação. Indique no pedido o sentido de rotação, consultando o eixo rápido (seta preta – **VN** e seta branca **VB**)

14 IR- Rapport de réduction

(Voir performances). Toutes les valeurs des rapports sont approximatives. Pour les applications qui nécessitent la valeur exacte, merci de contacter notre service technique.

IR - Relación de reducción

(Ver prestaciones). Todos los valores de las relaciones son aproximativos. Para las aplicaciones que requieren el valor exacto, consultar con nuestro servicio técnico.

IR - Relação de redução

(Veja os desempenhos). Todos os valores das relações são aproximativos. Para aplicações onde se necessita do valor exato, consulte o nosso serviço técnico.

1.2 Dénomination

16 IS - Arbre d'entrée

Le tab. indique les tailles des moteurs qui peuvent être raccordés (IEC) et les dimensions arbre/bride moteur standard
Légende :
11/140 (B5) : combinaisons arbre/bride standard
11/120 : combinaisons arbre/bride sur demande

1.2 Designación

IS - Eje Entrada

En la tab. se indican los tamaños de motores acoplables (IEC) junto con las dimensiones eje/brida motor estándar
Leyenda:
11/140 (B5): *combinación eje/brida estándar11/120: combinación eje/brida estándar a pedido*

1.2 Designação

IS - Eixo Entrada

INa tabela são mostradas as dimensões de motor acopláveis (IEC) junto com as dimensões de eixo/flange do motor padrão
Legenda:
11/140 (B5): combinações eixo/flange padrão11/120 (B5): combinações eixo/flange sob encomenda

Possibilités d'accouplement avec des moteurs IEC-*Posibles acoplamientos con motores IEC*-Possíveis acoplamentos com motores IEC

	OM	
	IEC	ir (Tous/ *Todos/* Tudos)
63	63	**11/140** (B5)
	71	**14/160** (B5)
	80	**19/200** (B5) **- 19/120** (B14) - 19/160 - 19/140
	90	**24/200** (B5) **- 24/140** (B14) - 24/160 - 24/120
	100-112	**28/250** (B5) **- 28/160** (B14)
71	63	**11/140** (B5)
	71	**14/160** (B5) - 14/200 - 14/140 - 14/120
	80	**19/200** (B5) **- 19/120** (B14) - 19/160 - 19/140
	90	**24/200** (B5) **- 24/140** (B14) - 24/160 - 24/120
	100-112	**28/250** (B5) **- 28/160** (B14)
80	71	**14/160** (B5) - 14/250 - 14/200 - 14/140 - 14/120
	80	**19/200** (B5) **- 19/120** (B14) - 19/250 - 19/160 - 19/140
	90	**24/200** (B5) **- 24/140** (B14) - 24/250 - 24/160 - 24/120
	100-112	**28/250** (B5) **- 28/160** (B14) - 28/200 - 28/140 - 28/120
90	71	**14/160** (B5)
	80	**19/200** (B5) **- 19/120** (B14) - 19/160 - 19/140
	90	**24/200** (B5) **- 24/140** (B14) 24/300 - 24/250 - 24/160 - 24/120
	100-112	**28/250** (B5) - **28/160** (B14) - 28/200 - 28/300
	132	**38/300** (B5) **- 38/200** (B14) - 38/250
100	80	**19/200** (B5) - 19/300 - 19/250
	90	**24/200** (B5) - 24/300 - 24/250
	100-112	**28/250** (B5) - 28/300 - 28/200
	132	**38/300** (B5) **- 38/200** (B14) - 38/250
112	80	**19/200** (B5)
	90	**24/200** (B5)
	100-112	**28/250** (B5) - 28/350 - 28/300
	132	**38/300** (B5) - 38/350 - 38/250
	160	**42/350** (B5) - 42/300 - 42/250
125	80	**19/200** (B5)
	90	**24/200** (B5) - 24/300 - 24/250
	100-112	**28/250** (B5) - 28/300 - 28/200
	132	**38/300** (B5) **- 38/200** (B14) - 38/250
	160*	**42/350** (B5)
	180*	**48/350** (B5)

	OM	
	IEC	ir (Tous/ *Todos/* Tudos)
132	90	**24/200** (B5) - 24/300 - 24/250
	100-112	**28/250** (B5) - 28/300 - 28/200
	132	**38/300** (B5) - **38/200** (B14) - 38/250
	160*	**42/350** (B5)
	180*	**48/350** (B5)
140	80	**19/200** (B5)
	90	**24/200** (B5) - 24/300 - 24/250
	100-112	**28/250** (B5) - 28/300 - 28/200
	132	**38/300** (B5) **- 38/200** (B14) - 38/250
	160*	**42/350** (B5)
	180*	**48/350** (B5)
	200*	**55/400** (B5)
150	100-112	**28/250** (B5)
	132	**38/300** (B5)
	160*	**42/350** (B5)
	180*	**48/350** (B5)
	200*	**55/400** (B5)
160	132*	**38/300** (B5)
	160*	**42/350** (B5)
	180*	**48/350** (B5)
	200*	**55/400** (B5)
	225*	**60/450** (B5) - (on request with fan)
	250*	**65/550** (B5) - (on request with fan)
	280*	**75/550** (B5) - (on request with fan)
170	100-112	**28/250** (B5)
	132	**38/300** (B5)
	160*	**42/350** (B5)
	180*	**48/350** (B5)
	200*	**55/400** (B5)
	225*	**60/450** (B5)
180	132*	**38/300** (B5)
	160*	**42/350** (B5)
	180*	**48/350** (B5)
	200*	**55/400** (B5)
	225*	**60/450** (B5) - (on request with fan)
	250*	**65/550** (B5) - (on request with fan)
	280*	**75/550** (B5) - (on request with fan)
190	132	**38/300** (B5)
	160*	**42/350** (B5)
	180*	**48/350** (B5)
	200*	**55/400** (B5)
	225*	**60/450** (B5)
	250*	**65/550** (B5)

* Tous les PAM sont fournis avec joint ROTEX. Pour les PAM avec astérisque voir les prescriptions (pour les prescriptions de montage voir la section A paragraphe « Installation » - 1.12)

** Todos los PAM se suministran con acoplamiento ROTEX. Para los PAM marcados con asterisco ver las indicaciones (para las indicaciones de montaje ver sección A párrafo "Instalación" - 1.12)*

* Todos os PAM são fornecidos com união ROTEX. Para os PAM marcados com asterisco, veja as prescrições (para as prescrições de montagem, veja a secção A parágrafo "Instalação" - 1.12)

Position de la plaque à bornes - Voir - 19 - PMT - Page C8
Posición caja de bornes - Ver - 19 - PMT - Página C8
Posição da placa de bornes - Veja - 19 - PMT - Página C8

Désignation moteur électrique En cas de demande d'un motoréducteur avec un moteur, il est nécessaire d'indiquer la désignation de ce dernier. À cet égard, consulter notre catalogue des moteurs électriques Electronic Line.	*Designación motor eléctrico* *Si se solicita un motorreductor equipado con motor, es necesario indicar la designación de este último.* *Para ello consultar nuestro catálogo de motores eléctricos Electronic line.*	Designação do motor elétrico Se for pedido um motorredutor com motor, é necessário indicar a designação deste último. Para tal fim, consulte o nosso catálogo dos motores elétricos "Electronic Line".

1.2 Dénomination

16 IS - Arbre d'entrée

— Aucune indication = diamètre standard

1.2 Designación

IS - Eje Entrada

— Ninguna indicación = diámetro estándar

1.2 Designação

IS - Eixo Entrada

— Nenhuma indicação = diâmetro padrão;

OR	63	71	80	90	100	112	125	132	140	150	160	170	180	190
	(∅ 16)	(∅ 16)	(∅ 19)	(∅ 19)	(∅ 24)	(∅ 24)	(∅ 28)	(∅ 32)	(∅ 38)	(∅ 42)	(∅ 48)	(∅ 50)	(∅ 55)	(∅ 60)

*Contacter notre Service Technique /*Contactar nuestro servicio técnico* / Consulte o nosso serviço técnico

17 MP - Positions de montage

[M2, M3, M4, M5, M6] Positions de montage avec indication des bouchons de niveau, de remplissage et de vidange ; sauf autrement spécifié, la position **M1** est à considérer standard (voir par. 1.4)

MP - Posiciones de montaje

[M2, M3, M4, M5, M6] *Posiciones de montaje con indicaciones de los tapones de nivel, carga y descarga; si no se especifica, se considera estándar la posición **M1** (ver párr. 1.4)*

MP - Posições de montagem

[M2, M3, M4, M5, M6] Posições de montagem com a indicação dos tampos de nível, carga e descarga; caso não for especificado, considere padrão a posição **M1** (veja o par. 1.4)

18 OPT-ACC. - Options

OPT-ACC - Optiones

OPT-ACC. - Opçònes

voir pa. 1.9 ver pa. 1.9 veja pa.1.9	ACC1	AL	Arbres côté sortie - AL	*Ejes lentos - AL*	Eixos lentos - AL
		PROT.	Couvercle de protection	*Tapa de protección*	Cobertura de proteção
		FF	FF - Kit	*FF - Kit*	FF - Kit
		RR	Kit rondelle de montage	*Kit arandela de montaje*	Kit de anilha de montagem
	ACC3	BRS_VKL	Bras de Torsion Simple_avec douille_VKL	*Brazo Reacción Simple_con casquillo_VKL*	Braço de Reação Simples_com anel_VKL

voir section A-1.12 ver secciòn A-1.12 veja secçào A-1.12	OPT.	OPT	Matériau des bagues d'étanchéité	*Materiales de los anillos de estanqueidad*	Material dos anéis de vedação
		OPT1	État de fourniture huile	*Estado suministro aceite*	Estado de fornecimento do óleo
		OPT2	Peinture	*Pintura*	Pintura

Remarque
BRS_VKL
Il est possible d'installer le bras de torsion seulement sur les versions avec bride.

Nota
BRS_VKL
Se puede montar el brazo de reacción solo en las versiones con brida.

Nota
BRS_VKL
É possível montar o braço de reação apenas nas versões flangeadas.

19 PMT - Position de la plaque

[1,2 3,4,5,6,7,8] Position de la plaque à bornes du moteur si différente de celle standard (1).

PMT - Posición de la caja

[1,2,3,4,5,6,7,8] *Posición de la caja de bornes del motor si es distinta de la estándar (1)*

PMT - Posição do terminal conector

[1,2,3,4,5,6,7,8], Posição do terminal conector do motor se diversa da standard (1).

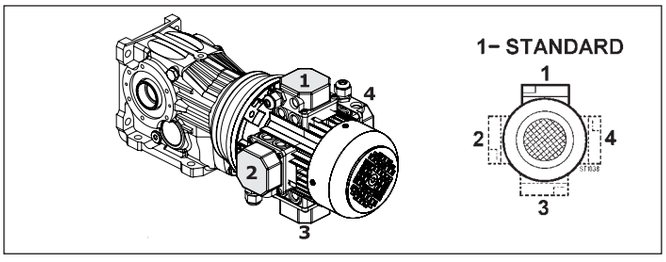

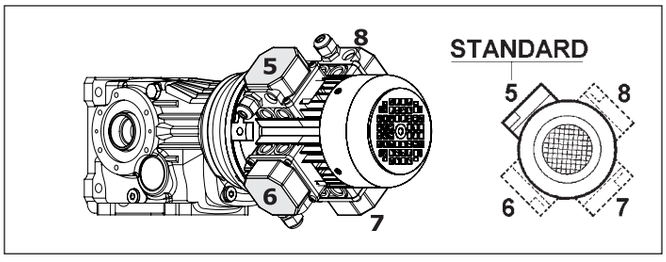

1.4 Lubrification *1.4 Lubricación* 1.4 Lubrificação

Positions de montage
Posiciones de montaje
Posições de montagem

63 - 71 -90 -112

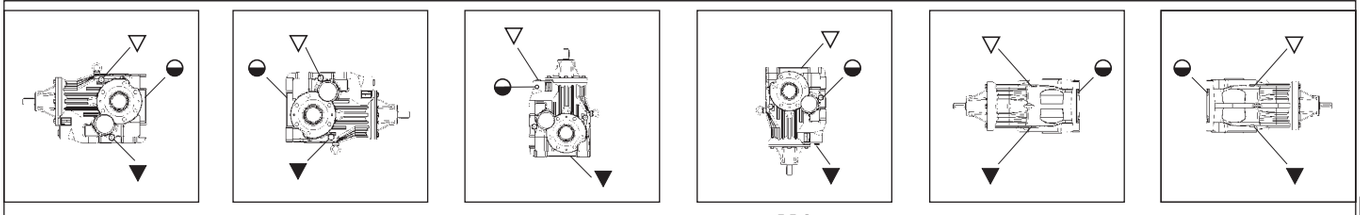

M1	M2	M3	M4	M5	M6

80 - 100 - 125 - 140 - 160 - 180

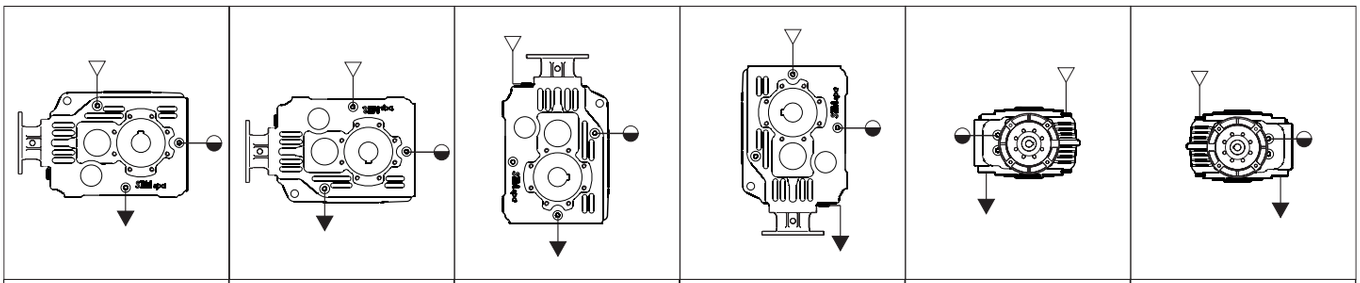

M1	M2	M3	M4	M5	M6

132 - 150 - 170 - 190

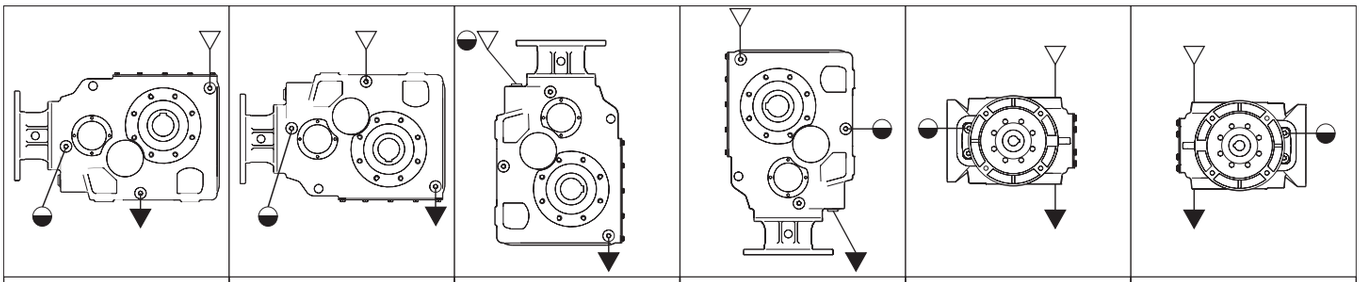

M1	M2	M3	M4	M5	M6

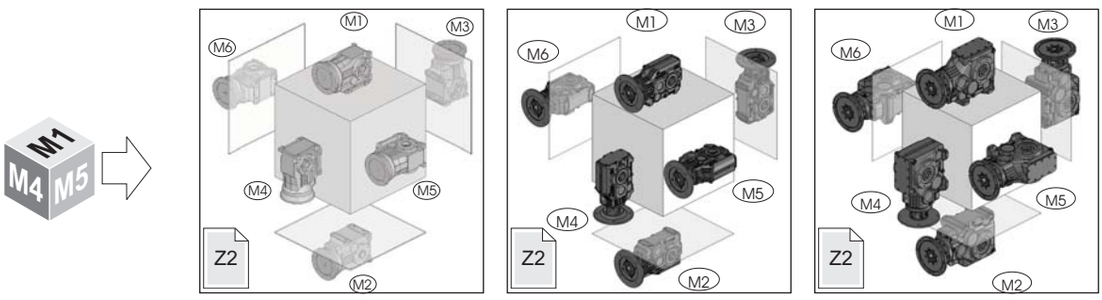

▽ Remplissage / *Carga* / Carga
◒ Niveau / *Nivel* / Nível
▼ Vidange / *Descarga* / Descarga

1.4 Lubrification

1.4 Lubricación

1.4 Lubrificação

	Positions de montage - *Posiciones de montaje* - Posições de montagem		
		Positions *Posiciones* Posições	Prescriptions à indiquer au moment de la commande *Indicaciones para la fase de pedido* Prescrições a indicar na fase de orde
OR OM OC	63	M1-M2 M3-M4 M5-M6	**Pas necessaire** ***Non necesaria*** **Não necesaria**
	71		**Necessaire** **Necesaria** **Necesaria**
	80		
	90		
	100		
	112		
	125		
	132		
	140		
	150		
	160		
	170		
	180		
	190		

PLAQUETTE - RÉDUCTEUR

PAS NÉCESSAIRE
Toujours indiquée sur la plaquette du réducteurla position de montage « M1 ».

NÉCESSAIRE
La position demandée est indiquée sur la plaquette du réducteur del riduttore

TARJETA - REDUCTOR

NO NECESARIA
Se indica siempre en la tarjeta del reductorla posición de montaje "M1".

NECESARIA
La posición solicitada se indica en la tarjeta del reductor

PLACA - REDUTOR

NÃO NECESSÁRIA
Indicada sempre na placa do redutora posição de montagem "M1".

NECESSÁRIA
A posição pedida está indicada na placa do redutorriebe

1.4 Lubrification

1.4 Lubricación

1.4 Lubrificação

Lub	Quantitè de lubrifiant / Cantidad de lubricante / Quantidade de lubrificante-Kg								OPT1	Bouchons-*Tapones*-Tampos		
			M1	M2	M3	M4	M5	M6		N°	Diameter	Type
OR OM OC	63	WITH ANTIRUN BACK DEVICE	1.260	1.260	1.260	1.260	1.260	1.260	INOIL_STD	1	1/4"	
		WITHOUT ANTIRUN BACK DEVICE	1.300	1.300	1.300	1.300	1.300	1.300				
	71	WITH ANTIRUN BACK DEVICE	1.350	1.250	1.850	1.550	1.700	1.700		1	1/4"	
		WITHOUT ANTIRUN BACK DEVICE	1.350	1.250	1.950	1.550	1.700	1.700				
	80	—	1.000	1.000	1.400	1.200	1.300	1.300	OUTOIL	8	1/4"	
	90	WITH ANTIRUN BACK DEVICE	2.700	2.700	3.600	2.700	2.700	2.700		9	1/4"	
		WITHOUT ANTIRUN BACK DEVICE	3.000	3.000	3.850	3.000	3.000	3.000				
	100	—	2.200	2.200	2.500	2.500	2.600	2.600		8	1/4"	
	112	WITH ANTIRUN BACK DEVICE	5.000	5.000	7.500	5.000	5.000	5.000		9	1/4"	
		WITHOUT ANTIRUN BACK DEVICE	5.500	5.500	8.200	5.500	5.500	5.500				
	125	—	4.000	4.000	4.400	4.400	4.500	4.500		8	3/8"	
	132	—	8.000	8.000	14.00	7.500	11.00	11.00		8	1/2"	
	140	—	9.100	9.100	10.20	10.50	13.30	13.30		8	1/2"	
	150	—	11.00	11.00	21.00	12.00	16.50	16.50		8	1/2"	
	160	—	12.00	14.00	17.00	13.00	18.00	18.00		8	1/2"	
	170	—	17.00	17.00	33.00	17.00	24.50	24.50		8	1/2"	
	180	—	16.50	18.00	22.50	17.00	24.50	24.50		8	1/2"	
	190	—	23.00	25.00	43.80	25.00	33.00	33.00		8	1/2"	

C

Quantités à titre indicatif ; durant le remplissage, voir le repère de niveau.

Attention ! :
Le bouchon reniflard est inclus uniquement dans les réducteurs qui ont plusieurs bouchons huile

Remarque : Si lors de la commande la position de montage est omise, le réducteur sera fourni avec les bouchons prédisposés pour la position M1.

Toute fourniture avec des prédispositions des bouchons différentes de celle indiquée dans le tableau sont à convenir.

Cantidades indicativas; durante la reposición, observar el testigo de nivel.

¡ Atención !:
El tapón de alivio se suministra solo en los reductores que tienen más de un tapón de aceite

***Nota**: Si en la fase de pedido, se omite la posición de montaje, el reductor se suministrará con los tapones predispuestos para la posición M1.*

Los eventuales suministros con predisposiciones de los tapones diferentes a la indicada en la tabla, deberán ser acordados.

Quantidades indicativas; durante o abastecimento, respeite o indicador de nível.

Atenção!
O tampo de ventilação só está anexo nos redutores que possuem mais de um tampo de óleo

Nota: Se na fase de ordem a posição de montagem for omitida, o redutor será fornecido com os tampos preparados para a posição M1

Eventuais fornecimentos com preparações dos tampos diferentes da indicada na tabela, deverão ser concordadas.

1.5 Charges radiales et axiales

Quand la transmission du mouvement se fait au moyen de mécanismes qui engendrent des charges radiales sur l'extrémité de l'arbre, il est nécessaire de vérifier que les valeurs résultantes n'excèdent pas celles indiquées dans les tableaux.

Le Tab. 3.4 indique les valeurs des charges radiales admissibles pour l'arbre côté entrée (Fr_1). Comme charge axiale admissible simultanée on a:

$$Fa_1 = 0.2 \times Fr_1$$

1.5 Cargas radiales y axiales

Cuando la transmisión del movimiento se realiza por medio de mecanismos que generan cargas radiales en la extremidad del eje, es necesario verificar que los valores resultantes no excedan los indicados en las tablas.

En la Tab. 3.4 se indican los valores de las cargas radiales admisibles para el eje veloz (Fr_1). Como carga axial admisible contemporánea se tiene:

$$Fa_1 = 0.2 \times Fr_1$$

1.5 Cargas radiais e axiais

Se a transmissão de movimento acontece por mecanismos que gerem cargas radiais na extremidade do eixo, controle para que os valores resultantes não excedam aos das tabelas.

Na Tab. 3.4 são indicados os valores das cargas radiais admissíveis para o eixo rápido (Fr_1). A carga axial contemporânea admissível será:

$$Fa_1 = 0.2 \times Fr_1$$

Tab. 3.4

63 - 71 - 80 - 90 - 100 - 112 - 125							
n_1 [min^{-1}]	Fr_1 [N] OR .						
	63	**71**	**80**	**90**	**100**	**112**	**125**
2800	320	430	450	520	650	600	800
1400	400	550	550	700	800	800	1000
900	450	600	600	800	900	920	1200
500	500	850	850	1100	1000	1300	1600

132 - 140 - 150 - 160 - 170 - 180 - 190							
n_1 [min^{-1}]	Fr_1 [N] OR .						
	132	**140**	**150**	**160**	**170**	**180**	**190**
2800	1100	1500	1800	Contacter notre Service Technique / *Contactar nuestro servicio técnico* / Consulte o nosso serviço técnico	2800	Contacter notre Service Technique / *Contactar nuestro servicio técnico* / Consulte o nosso serviço técnico	4300
1400	1500	2000	2600		4400		6400
900	2200	2500	3200		4800		7000
500	2800	3000	3800		5500		7500

Le Tab. 3.5 indique les valeurs des charges radiales admissibles pour l'arbre côté entrée (Fr_1). Comme charge axiale admissible simultanée on a:

$$Fa_2 = 0.2 \times Fr_2$$

En la Tab. 3.5 se indican los valores de las cargas radiales admisibles para el eje veloz (Fr_1). Como carga axial admisible contemporánea se tiene:

$$Fa_2 = 0.2 \times Fr_2$$

Na Tab. 3.5 são indicados os valores das cargas radiais admissíveis para o eixo rápido (Fr_1). A carga axial contemporânea admissível será:

$$Fa_2 = 0.2 \times Fr_2$$

1.5 Charges radiales et axiales

1.5 Cargas radiales y axiales

1.5 Cargas radiais e axiais

Tab. 3.5

63 - 71 - 80 - 90 - 100 - 112 - 125							
Fr_2 [N]							
n_2 [min^{-1}]	**63**	**71**	**80**	**90**	**100**	**112**	**125**
400	1500	2900	5000	9000	8000	11000	12500
320	1750	3000	5500	10000	9000	11500	14000
260	1950	3300	6000	10600	10000	12000	16000
200	2050	3600	6000	11400	10000	12500	16000
160	2250	3700	6000	12000	10000	13200	16000
125	2400	4050	6000	12500	10000	13300	16000
90	2750	4400	6500	13500	10000	15000	16000
60	2900	4800	7100	13500	10600	16600	17000
40	3300	5300	7500	13500	11800	17500	19000
25	4000	6500	8000	13500	12500	17500	20000
16	4500	6500	8000	13500	12500	17500	20000
10	5300	6500	8000	13500	12500	17500	20000
5	6400	6500	8000	13500	12500	17500	20000

132 - 140 - 150 - 160 - 170 - 180 - 190					
Fr_2 [N]					
n_2 [min^{-1}]	**132**	**140**	**150**	**160 - 170**	**180 - 190**
320	13500	14000	17500	19400	25200
250	15500	16000	19200	21100	27800
200	16500	18000	20500	23300	29500
160	17500	18500	22100	24800	32000
112	19000	20000	23500	27000	35200
63	23000	28000	27500	34200	44600
36	29000	30000	34000	41000	53200
<12.5	32500	35000	43000	57000	65000

Les charges radiales indiquées dans les tableaux sont appliquées à mi-extension de l'arbre et elles se réfèrent aux réducteurs agissant avec facteur de service 1. Des valeurs intermédiaires relatives à des vitesses qui ne sont pas indiquées peuvent être obtenues par interpolation en considérant que Fr_1 à 500 min^{-1} et Fr_2 à 14 min^{-1} représentent les charges maximums admises. Pour les charges qui n'agissent pas sur la ligne médiane de l'arbre côté sortie ou côté entrée on a:

à 0.3 de l'extension:

$$Fr_x = 1.25 \times F_{r1-2}$$

à 0.8 de l'extension:

$$Fr_x = 0.8 \times F_{r1-2}$$

Las cargas radiales indicadas en las tablas se entienden aplicadas en la mitad de la saliente del eje y se refieren a los reductores que operan con factor de servicio 1. Valores intermedios relativos a velocidades no indicadas se pueden obtener por interpolación, considerando que Fr_1 a 500 min^{-1} y Fr_2 a 14 min^{-1} representan las cargas máximas admitidas. Para las cargas que no operan en el centro del eje lento o veloz se tiene:

a 0.3 de la saliente:

$$Fr_x = 1.25 \times F_{r1-2}$$

a 0.8 de la saliente:

$$Fr_x = 0.8 \times F_{r1-2}$$

As cargas radiais indicadas nas tabelas são aplicadas na metade da saliência do eixo e referem-se aos redutores operantes com fator de serviço 1.
Valores intermediários relativos à velocidade não listados podem ser obtidos por interpolação, considerando que Fr_1 a 500 min^{-1} e Fr_2 a 14 min^{-1} representam as cargas máximas admitidas.
Para cargas não agem no centro do eixo lento ou rápido tem-se:

a 0.3 da saliência:

$$Fr_x = 1.25 \times F_{r1-2}$$

a 0.8 da saliência:

$$Fr_x = 0.8 \times F_{r1-2}$$

Tab. 2.6

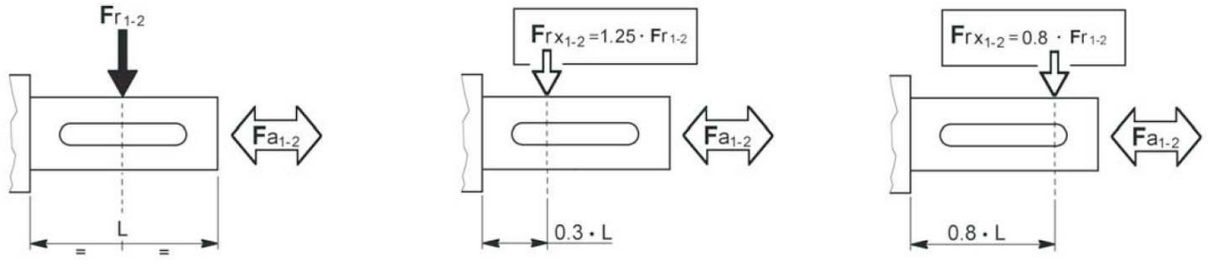

1.6 Performances réducteurs OR *1.6 Prestaciones reductores OR* 1.6 Prestações redudores OR

OR 63

Kg 10.5

ir	n_1 = 2800 min^{-1}				n_1 = 1400 min^{-1}				n_1 = 900 min^{-1}				n_1 = 500 min^{-1}				IEC
	n_2 min^{-1}	T_{2M} Nm	P kW	RD %	n_2 min^{-1}	T_{2M} Nm	P kW	RD %	n_2 min^{-1}	T_{2M} Nm	P kW	RD %	n_2 min^{-1}	T_{2M} Nm	P kW	RD %	
7.9	354	140	5.8	90	177	170	3.5	90	114	190	2.5	90	63	200	1.5	90	
10.3	272	150	4.7	90	136	185	2.9	90	88	200	2.0	90	49	215	1.2	90	
11.5	244	155	4.4	90	122	190	2.7	90	78	205	1.9	90	44	220	1.1	90	
13.3	211	175	4.3	90	105	220	2.7	90	68	235	1.9	90	38	245	1.1	90	
14.8	189	180	4.0	90	94	220	2.4	90	61	240	1.7	90	34	250	0.99	90	
17.2	163	185	3.5	90	82	220	2.1	90	52	245	1.5	90	29	255	0.86	90	112 B5 112 B14
19.5	143	190	3.2	90	72	230	1.9	90	46	245	1.3	90	26	255	0.77	90	
23.7	118	220	3.0	90	59	240	1.6	90	38	260	1.1	90	21	270	0.66	90	100 B5 100 B14
27.5	102	225	2.7	90	51	240	1.4	90	33	260	1.0	90	18.2	270	0.57	90	
31.2	90	230	2.4	90	45	240	1.3	90	29	260	0.88	90	16.0	270	0.50	90	
35.8	78	230	2.1	90	39	250	1.1	90	25	260	0.76	90	14.0	270	0.44	90	90 B5 90 B14
44.6	63	230	1.7	90	31	250	0.90	90	20	260	0.61	90	11.2	270	0.35	90	
52.4	53	230	1.4	90	27	250	0.79	90	17.2	260	0.52	90	9.5	270	0.30	90	80 B5 80 B14
69.0	41	230	1.1	90	20	250	0.58	90	13.0	260	0.39	90	7.2	270	0.23	90	
79.5	35	230	0.94	90	17.6	250	0.51	90	11.3	260	0.34	90	6.3	270	0.20	90	
90.6	31	200	0.72	90	15.4	230	0.41	90	9.9	250	0.29	90	5.5	265	0.17	90	71 B5
103.8	27	200	0.63	90	13.5	235	0.37	90	8.7	250	0.25	90	4.8	265	0.15	90	63 B5
129.3	22	200	0.51	90	10.8	240	0.30	90	7.0	260	0.21	90	3.9	270	0.12	90	
151.9	18.4	205	0.44	90	9.2	245	0.26	90	5.9	260	0.18	90	3.3	280	0.11	90	
200.1	14.0	210	0.34	90	7.0	250	0.20	90	4.5	260	0.14	90	2.5	280	0.08	90	
243.3	11.5	230	0.31	90	5.8	250	0.17	90	3.7	270	0.12	90	2.1	290	0.07	90	
280.4	10.0	230	0.27	90	5.0	250	0.15	90	3.2	280	0.10	90	1.8	290	0.06	90	
346.4	8.1	230	0.22	90	4.0	250	0.12	90	2.6	280	0.08	90	1.4	290	0.05	90	

Pt_N [kW]	tous le rapports *todas la relaciones* todas as relaçònes
	2.8

N.B. Pour les réducteurs caractérisés par le double bord dans la colonne des puissances, il est nécessaire de vérifier l'échange thermique du réducteur (A-1.5). Pour toute autre information, contacter notre Service Technique.

Nota: Para los reductores que se evidencian por el doble borde en la columna de las potencias es necesario verificar el intercambio térmico del reductor (A-1.5). Para mayores informaciones, contactar nuestra oficina técnica.l

OBS. Para os redutores evidenciados com duplo contorno na coluna das potências é necessário controlar a sua troca térmica (A-1.5). Para maiores informações contate o nosso dep.to técnico.

N.B.
Les poids indiqués sont à titre indicatif et ils peuvent varier en fonction de la version du réducteur.

Nota:
Los pesos indicados son ilustrativos y pueden variar en función de la versión del reductor.

OBS.
Os pesos indicados são indicativos e podem variar em função da versão do redutor.

1.6 Performances réducteurs OR — *1.6 Prestaciones reductores OR* — 1.6 Prestações redudores OR

OR 71

Kg 18.0

ir	n_1 = 2800 min^{-1}				n_1 = 1400 min^{-1}				n_1 = 900 min^{-1}				n_1 = 500 min^{-1}				IEC
	n_2	T_{2M}	P	RD	n_2	T_{2M}	P	RD	n_2	T_{2M}	P	RD	n_2	T_{2M}	P	RD	
	min^{-1}	Nm	kW	%	min^{-1}	Nm	kW	%	min^{-1}	Nm	kW	%	min^{-1}	Nm	kW	%	
6.9	408	220	10.4	90	204	270	6.4	90	131	294	4.5	90	73	296	2.5	90	
8.4	333	250	9.7	90	167	300	5.8	90	107	312	3.9	90	59	313	2.1	90	
9.9	282	260	8.5	90	141	320	5.2	90	91	350	3.7	90	50	350	2.0	90	
11.4	246	280	8.0	90	123	340	4.9	90	79	380	3.5	90	44	435	2.2	90	
13.9	201	320	7.5	90	100	400	4.7	90	65	440	3.3	90	36	490	2.1	90	
16.5	170	330	6.5	90	85	400	4.0	90	55	440	2.8	90	30	500	1.7	90	
18.7	150	330	5.8	90	75	410	3.6	90	48	460	2.6	90	27	560	1.8	90	
22.9	122	350	5.0	90	61	430	3.1	90	39	490	2.2	90	22	585	1.5	90	
27.1	103	375	4.5	90	52	460	2.8	90	33	525	2.0	90	18.5	597	1.3	90	
30.6	92	375	4.0	90	46	460	2.5	90	29	525	1.8	90	16.4	597	1.1	90	
37.1	76	375	3.3	90	38	460	2.0	90	24	525	1.5	90	13.5	597	0.94	90	112 B5 112 B14
42.6	66	375	2.9	90	33	460	1.8	90	21	525	1.3	90	11.7	597	0.81	90	
49.3	57	375	2.5	90	28	460	1.5	90	18.2	525	1.1	90	10.1	599	0.70	90	100 B5 100 B14
53.4	52	375	2.3	90	26	460	1.4	90	16.9	525	1.0	90	9.4	602	0.66	90	
57.9	48	375	2.1	90	24	460	1.3	90	15.5	525	0.95	90	8.6	604	0.60	90	
76.1	37	375	1.6	90	18.4	460	0.98	90	11.8	525	0.72	90	6.6	610	0.47	90	90 B5 90 B14
87.4	32	375	1.4	90	16.0	460	0.86	90	10.3	525	0.63	90	5.7	612	0.41	90	
98.6	28	375	1.2	90	14.2	460	0.76	90	9.1	525	0.56	90	5.1	614	0.36	90	80 B5 80 B14
107.6	26	375	1.1	90	13.0	460	0.70	90	8.4	525	0.51	90	4.6	598	0.32	90	
123.5	23	375	1.0	90	11.3	460	0.60	90	7.3	525	0.45	90	4.0	608	0.28	90	71 B5
143.1	19.6	375	0.86	90	9.8	460	0.52	90	6.3	525	0.38	90	3.5	618	0.25	90	
154.8	18.1	375	0.79	90	9.0	460	48	90	5.8	525	0.35	90	3.2	621	0.23	90	63 B5
168.0	16.7	375	0.73	90	8.3	460	0.44	90	5.4	525	0.33	90	3.0	622	0.22	90	
179.6	15.6	375	0.68	90	7.8	460	0.42	90	5.0	513	0.30	90	2.8	555	0.18	90	
193.6	14.5	375	0.63	90	7.2	460	0.39	90	4.6	516	0.28	90	2.6	558	0.17	90	
209.4	13.4	375	0.58	90	6.7	460	0.36	90	4.3	522	0.26	90	2.4	567	0.16	90	
220.8	12.7	375	0.55	90	6.3	460	0.34	90	4.1	525	0.25	90	2.3	625	0.17	90	
253.4	11.0	375	0.48	90	5.5	460	0.29	90	3.6	525	0.22	90	2.0	625	0.15	90	
286.0	9.8	375	0.43	90	4.9	460	0.26	90	3.1	525	0.19	90	1.7	625	0.12	90	
298.8	9.4	375	0.41	90	4.7	460	0.25	90	3.0	525	0.18	90	1.7	590	0.12	90	
342.9	8.2	375	0.36	90	4.1	460	0.22	90	2.6	525	0.16	90	1.5	607	0.11	90	
387.0	7.2	375	0.31	90	3.6	460	0.19	90	2.3	525	0.14	90	1.3	618	0.09	90	

Pt_N [kW]	tous le rapports *todas la relaciones* todas as relaçònes
	4.0

N.B. Pour les réducteurs caractérisés par le double bord dans la colonne des puissances, il est nécessaire de vérifier l'échange thermique du réducteur (A-1.5). Pour toute autre information, contacter notre Service Technique.

Nota: Para los reductores que se evidencian por el doble borde en la columna de las potencias es necesario verificar el intercambio térmico del reductor (A-1.5). Para mayores informaciones, contactar nuestra oficina técnica.

OBS. Para os redutores evidenciados com duplo contorno na coluna das potências é necessário controlar a sua troca térmica (A-1.5). Para maiores informações contate o nosso dep.to técnico.

N.B.
Les poids indiqués sont à titre indicatif et ils peuvent varier en fonction de la version du réducteur.

Nota:
Los pesos indicados son ilustrativos y pueden variar en función de la versión del reductor.

OBS.
Os pesos indicados são indicativos e podem variar em função da versão do redutor.

1.6 Performances réducteurs OR — *1.6 Prestaciones reductores OR* — 1.6 Prestações redudores OR

OR 80

Kg 20.0

ir	n_1 = 2800 min^{-1}				n_1 = 1400 min^{-1}				n_1 = 900 min^{-1}				n_1 = 500 min^{-1}				IEC
	n_2	T_{2M}	P	RD	n_2	T_{2M}	P	RD	n_2	T_{2M}	P	RD	n_2	T_{2M}	P	RD	
	min^{-1}	Nm	kW	%	min^{-1}	Nm	kW	%	min^{-1}	Nm	kW	%	min^{-1}	Nm	kW	%	
5,2	544	279	16,7	95	272	310	9,3	95	175	315	6,1	95	97	315	3,4	95	
7,1	394	342	14,8	95	197	380	8,2	95	127	386	5,4	95	70	386	3,0	95	
10,0	281	450	13,9	95	140	500	7,7	95	90	508	5,1	95	50	508	2,8	95	112 B5 112 B14
11,9	234	495	12,8	95	117	550	7,1	95	75	558	4,6	95	42	558	2,6	95	
14,6	191	540	11,4	95	96	600	6,3	95	61	609	4,1	95	34	609	2,3	95	100 B5 100 B14
16,7	168	540	10,0	95	84	600	5,6	95	54	609	3,6	95	30	609	2,0	95	
21,2	132	540	7,9	95	66	600	4,4	95	42	609	2,8	95	24	609	1,6	95	90 B5 90 B14
24,2	116	540	6,9	95	58	600	3,8	95	37	609	2,5	95	21	609	1,4	95	
31,0	90	495	4,9	95	45	550	2,7	95	29	558	1,8	95	16,1	558	1,0	95	80 B5 80 B14
39,8	70	495	3,8	95	35	550	2,1	95	23	558	1,4	95	12,6	558	0,8	95	
51,0	55	495	3,0	95	27	550	1,7	95	17,6	558	1,1	95	9,8	558	0,6	95	71 B5
57,0	49	450	2,4	95	25	500	1,4	95	15,8	508	0,9	95	8,8	508	0,5	95	
73,2	38	495	2,1	95	19,1	550	1,2	95	12,3	558	0,8	95	6,8	558	0,4	95	

Pt_N [kW]	tous le rapports *todas la relaciones* todas as relaçònes
	9.5

N.B. Pour les réducteurs caractérisés par le double bord dans la colonne des puissances, il est nécessaire de vérifier l'échange thermique du réducteur (A-1.5). Pour toute autre information, contacter notre Service Technique.

Nota: Para los reductores que se evidencian por el doble borde en la columna de las potencias es necesario verificar el intercambio térmico del reductor (A-1.5). Para mayores informaciones, contactar nuestra oficina técnica.

OBS. Para os redutores evidenciados com duplo contorno na coluna das potências é necessário controlar a sua troca térmica (A-1.5). Para maiores informações contate o nosso dep.to técnico.

N.B.
Les poids indiqués sont à titre indicatif et ils peuvent varier en fonction de la version du réducteur.

Nota:
Los pesos indicados son ilustrativos y pueden variar en función de la versión del reductor.

OBS.
Os pesos indicados são indicativos e podem variar em função da versão do redutor.

1.6 Performances réducteurs OR — *1.6 Prestaciones reductores OR* — 1.6 Prestações redudores OR

OR 90

Kg 44.0

ir	n_1 = 2800 min^{-1}				n_1 = 1400 min^{-1}				n_1 = 900 min^{-1}				n_1 = 500 min^{-1}				IEC
	n_2 min^{-1}	T_{2M} Nm	P kW	RD %	n_2 min^{-1}	T_{2M} Nm	P kW	RD %	n_2 min^{-1}	T_{2M} Nm	P kW	RD %	n_2 min^{-1}	T_{2M} Nm	P kW	RD %	
7.2	388	325	14.7	90	194	430	9.7	90	125	457	6.6	90	69	545	4.4	90	
9.0	310	350	12.6	90	155	450	8.1	90	100	490	5.7	90	55	586	3.7	90	
10.1	276	357	11.5	90	138	500	8.0	90	89	550	5.7	90	49	600	3.4	90	
11.5	244	400	11.4	90	122	520	7.4	90	79	560	5.1	90	44	613	3.1	90	
13.0	215	406	10.2	90	108	540	6.8	90	69	570	4.6	90	38	613	2.7	90	
14.0	200	528	12.3	90	100	590	6.9	90	64	740	5.5	90	36	850	3.6	90	
15.7	178	570	11.8	90	89	720	7.5	90	57	780	5.2	90	32	950	3.5	90	
17.7	158	570	10.5	90	79	750	6.8	90	51	820	4.9	90	28	950	3.1	90	
20.1	139	610	9.9	90	70	790	6.4	90	45	870	4.6	90	25	950	2.8	90	
23.0	122	640	9.1	90	61	820	5.8	90	39	900	4.1	90	22	950	2.4	90	
25.7	109	700	8.9	90	55	900	5.8	90	35	980	4.0	90	19.5	1122	2.5	90	
28.8	97	740	8.4	90	49	910	5.2	90	31	1040	3.8	90	17.3	1122	2.3	90	132 B5 132 B14
32.5	86	740	7.4	90	43	910	4.6	90	28	1040	3.4	90	15.4	1122	2.0	90	
36.9	76	740	6.5	90	38	910	4.0	90	24	1040	2.9	90	13.5	1122	1.8	90	112 B5 112 B14
42.2	66	740	5.7	90	33	910	3.5	90	21	1040	2.5	90	11.9	1122	1.6	90	
45.2	62	740	5.3	90	31	910	3.3	90	19.9	1040	2.4	90	11.1	1122	1.4	90	100 B5 100 B14
52.4	53	740	4.6	90	27	910	2.9	90	17.2	1040	2.1	90	9.5	1122	1.2	90	
59.5	47	740	4.0	90	24	910	2.5	90	15.1	1040	1.8	90	8.4	1122	1.1	90	90 B5 90 B14
73.3	38	740	3.3	90	19.1	910	2.0	90	12.3	1040	1.5	90	6.8	1122	0.89	90	
80.7	35	740	3.0	90	17.4	910	1.8	90	11.2	1040	1.4	90	6.2	1122	0.81	90	80 B5 80 B14
92.5	30	740	2.6	90	15.1	910	1.6	90	9.7	1040	1.2	90	5.4	1122	0.70	90	
94.4	30	740	2.6	90	14.8	910	1.6	90	9.5	1040	1.1	90	5.3	1122	0.69	90	71 B5
106.7	26	740	2.2	90	13.1	910	1.4	90	8.4	1040	1.0	90	4.7	1122	0.61	90	
122.3	23	740	2.0	90	11.4	910	1.2	90	7.4	1040	0.90	90	4.1	1122	0.54	90	
131.1	21	740	1.8	90	10.7	910	1.1	90	6.9	1040	0.83	90	3.8	1122	0.50	90	
151.9	18.4	740	1.6	90	9.2	910	0.97	90	5.9	1040	0.71	90	3.3	1122	0.43	90	
165.2	16.9	740	1.5	90	8.5	910	0.90	90	5.4	1040	0.65	90	3.0	1122	0.39	90	
212.6	13.2	740	1.1	90	6.6	910	0.70	90	4.2	1040	0.51	90	2.4	1122	0.31	90	
234.1	12.0	740	1.0	90	6.0	910	0.64	90	3.8	1040	0.46	90	2.1	1122	0.27	90	
268.3	10.4	740	0.90	90	5.2	910	0.55	90	3.4	1040	0.41	90	1.9	1122	0.25	90	
294.9	9.5	740	0.82	90	4.7	910	0.50	90	3.1	1040	0.38	90	1.7	1122	0.22	90	
309.6	9.0	740	0.77	90	4.5	910	0.48	90	2.9	1040	0.35	90	1.6	1122	0.21	90	
338.1	8.3	740	0.71	90	4.1	910	0.43	90	2.7	1040	0.33	90	1.5	1122	0.20	90	
390.0	7.2	740	0.62	90	3.6	910	0.38	90	2.3	1040	0.28	90	1.3	1122	0.17	90	

Pt_N [kW]	tous le rapports *todas la relaciones* todas as relaçõnes
	6.2

N.B. Pour les réducteurs caractérisés par le double bord dans la colonne des puissances, il est nécessaire de vérifier l'échange thermique du réducteur (A-1.5). Pour toute autre information, contacter notre Service Technique.

Nota: Para los reductores que se evidencian por el doble borde en la columna de las potencias es necesario verificar el intercambio térmico del reductor (A-1.5). Para mayores informaciones, contactar nuestra oficina técnica.

OBS. Para os redutores evidenciados com duplo contorno na coluna das potências é necessário controlar a sua troca térmica (A-1.5). Para maiores informações contate o nosso dep.to técnico.

N.B.
Les poids indiqués sont à titre indicatif et ils peuvent varier en fonction de la version du réducteur.

Nota:
Los pesos indicados son ilustrativos y pueden variar en función de la versión del reductor.

OBS.
Os pesos indicados são indicativos e podem variar em função da versão do redutor.

1.6 Performances réducteurs OR *1.6 Prestaciones reductores OR* 1.6 Prestações redudores OR

OR 100

Kg 32.0

ir	n_1 = 2800 min^{-1}				n_1 = 1400 min^{-1}				n_1 = 900 min^{-1}				n_1 = 500 min^{-1}				IEC
	n_2	T_{2M}	P	RD	n_2	T_{2M}	P	RD	n_2	T_{2M}	P	RD	n_2	T_{2M}	P	RD	
	min^{-1}	Nm	kW	%	min^{-1}	Nm	kW	%	min^{-1}	Nm	kW	%	min^{-1}	Nm	kW	%	
5,2	544	450	27,0	95	272	500	15,0	95	175	508	9,8	95	97	508	5,4	95	
7,4	378	684	28,5	95	189	760	15,8	95	121	771	10,3	95	67	771	5,7	95	
10,0	281	882	27,3	95	140	980	15,2	95	90	995	9,9	95	50	995	5,5	95	
12,2	230	900	22,8	95	115	1000	12,7	95	74	1015	8,3	95	41	1015	4,6	95	132 B5
14,6	191	1035	21,8	95	96	1150	12,1	95	61	1167	7,9	95	34	1167	4,4	95	132 B14
17,0	165	1080	19,7	95	83	1200	10,9	95	53	1218	7,1	95	29	1218	4,0	95	112 B5
21,2	132	1035	15,1	95	66	1150	8,4	95	42	1167	5,5	95	24	1167	3,0	95	100 B5
24,6	114	1080	13,6	95	57	1200	7,5	95	37	1218	4,9	95	20	1218	2,7	95	90 B5
31,0	90	990	9,9	95	45	1100	5,5	95	29	1117	3,6	95	16,1	1117	2,0	95	80 B5
40,5	69	945	7,2	95	35	1050	4,0	95	22	1066	2,6	95	12,4	1066	1,5	95	
51,0	55	1035	6,3	95	27	1150	3,5	95	17,6	1167	2,3	95	9,8	1167	1,3	95	
58,0	48	900	4,8	95	24	1000	2,7	95	15,5	1015	1,7	95	8,6	1015	1,0	95	
73,2	38	900	3,8	95	19,1	1000	2,1	95	12,3	1015	1,4	95	6,8	1015	0,8	95	

Pt_N [kW]	tous le rapports *todas la relaciones* todas as relaçònes
	14.5

N.B. Pour les réducteurs caractérisés par le double bord dans la colonne des puissances, il est nécessaire de vérifier l'échange thermique du réducteur (A-1.5). Pour toute autre information, contacter notre Service Technique.

Nota: Para los reductores que se evidencian por el doble borde en la columna de las potencias es necesario verificar el intercambio térmico del reductor (A-1.5). Para mayores informaciones, contactar nuestra oficina técnica.

OBS. Para os redutores evidenciados com duplo contorno na coluna das potências é necessário controlar a sua troca térmica (A-1.5). Para maiores informações contate o nosso dep.to técnico.

N.B.
Les poids indiqués sont à titre indicatif et ils peuvent varier en fonction de la version du réducteur.

Nota:
Los pesos indicados son ilustrativos y pueden variar en función de la versión del reductor.

OBS.
Os pesos indicados são indicativos e podem variar em função da versão do redutor.

1.6 Performances réducteurs OR — *1.6 Prestaciones reductores OR* — 1.6 Prestações redudores OR

OR 112

Kg 68.0

ir	n_1 = 2800 min^{-1}				n_1 = 1400 min^{-1}				n_1 = 900 min^{-1}				n_1 = 500 min^{-1}				IEC
	n_2	T_{2M}	P	RD	n_2	T_{2M}	P	RD	n_2	T_{2M}	P	RD	n_2	T_{2M}	P	RD	
	min^{-1}	Nm	kW	%	min^{-1}	Nm	kW	%	min^{-1}	Nm	kW	%	min^{-1}	Nm	kW	%	
7.7	366	540	23	90	183	670	14.3	90	118	760	10.4	90	65	800	6.1	90	
8.9	315	580	21	90	157	715	13.1	90	101	810	9.5	90	56	850	5.5	90	
11.8	238	690	19.1	90	119	850	11.8	90	77	970	8.7	90	43	1000	5.0	90	
13.1	214	720	17.9	90	107	890	11.1	90	69	1000	8.0	90	38	1050	4.6	90	
16.1	174	940	19.0	90	87	1160	11.7	90	56	1300	8.5	90	31	1400	5.0	90	
17.9	156	1000	18.2	90	78	1230	11.2	90	50	1400	8.1	90	28	1450	4.7	90	
20.9	134	1040	16.2	90	67	1280	10.0	90	43	1460	7.3	90	24	1500	4.2	90	
22.3	126	1350	19.8	90	63	1750	12.8	90	40	1850	8.6	90	22	1900	4.9	90	
23.6	119	1100	15.2	90	59	1350	9.3	90	38	1540	6.8	90	21	1500	3.7	90	
25.6	109	1130	14.3	90	55	1400	9.0	90	35	1600	6.5	90	19.5	1600	3.6	90	
29.4	95	1420	15.7	90	48	1750	9.8	90	31	1900	6.9	90	17.0	1900	3.8	90	
32.8	85	1450	14.3	90	43	1750	8.8	90	27	1900	6.0	90	15.2	1900	3.4	90	
38.2	73	1450	12.3	90	37	1750	7.5	90	24	1900	5.3	90	13.1	1900	2.9	90	
43.2	65	1450	11.0	90	32	1750	6.5	90	21	1900	4.6	90	11.6	1900	2.6	90	160 B5
46.8	60	1450	10.1	90	30	1750	6.1	90	19.2	1900	4.2	90	10.7	1900	2.4	90	132 B5
53.4	52	1450	8.8	90	26	1750	5.3	90	16.9	1900	3.7	90	9.4	1900	2.1	90	112 B5
57.2	49	1450	8.3	90	24	1750	4.9	90	15.7	1900	3.5	90	8.7	1900	1.9	90	100 B5
64.6	43	1450	7.3	90	22	1750	4.5	90	13.9	1900	3.1	90	7.7	1900	1.7	90	90 B5
77.0	36	1450	6.1	90	18.2	1750	3.7	90	11.7	1900	2.6	90	6.5	1900	1.4	90	80 B5
85.4	33	1450	5.6	90	16.4	1750	3.3	90	10.5	1900	2.3	90	5.9	1900	1.3	90	
93.9	30	1450	5.1	90	14.9	1750	3.0	90	9.6	1900	2.1	90	5.3	1900	1.2	90	
102.8	27	1450	4.6	90	13.6	1750	2.8	90	8.8	1900	1.9	90	4.9	1900	1.1	90	
110.9	25	1450	4.2	90	12.6	1750	2.6	90	8.1	1900	1.8	90	4.5	1900	0.99	90	
125.2	22	1450	3.7	90	11.2	1750	2.3	90	7.2	1900	1.6	90	4.0	1900	0.88	90	
135.6	21	1450	3.5	90	10.3	1750	2.1	90	6.6	1900	1.5	90	3.7	1900	0.82	90	
154.8	18.1	1450	3.1	90	9.0	1750	1.8	90	5.8	1900	1.3	90	3.2	1900	0.71	90	
166.0	16.9	1450	2.9	90	8.4	1750	1.7	90	5.4	1900	1.2	90	3.0	1900	0.66	90	
194.9	14.4	1450	2.4	90	7.2	1750	1.5	90	4.6	1750	0.94	90	2.6	1750	0.53	90	
223.5	12.5	1450	2.1	90	6.3	1750	1.3	90	4.0	1900	0.88	90	2.2	1900	0.49	90	
247.9	11.3	1450	1.9	90	5.6	1750	1.1	90	3.6	1900	0.80	90	2.0	1900	0.44	90	
272.4	10.3	1450	1.7	90	5.1	1750	1.0	90	3.3	1900	0.73	90	1.8	1900	0.40	90	
298.1	9.4	1450	1.6	90	4.7	1750	0.96	90	3.0	1900	0.66	90	1.7	1900	0.38	90	
342.9	8.2	1450	1.4	90	4.1	1750	0.83	90	2.6	1750	0.53	90	1.5	1750	0.31	90	
375.3	7.5	1450	1.3	90	3.7	1750	0.75	90	2.4	1750	0.49	90	1.3	1750	0.26	90	

Pt_N [kW]	tous le rapports *todas la relaciones* todas as relaçõnes
	9.5

N.B. Pour les réducteurs caractérisés par le double bord dans la colonne des puissances, il est nécessaire de vérifier l'échange thermique du réducteur (A-1.5). Pour toute autre information, contacter notre Service Technique.

Nota: Para los reductores que se evidencian por el doble borde en la columna de las potencias es necesario verificar el intercambio térmico del reductor (A-1.5). Para mayores informaciones, contactar nuestra oficina técnica.

OBS. Para os redutores evidenciados com duplo contorno na coluna das potências é necessário controlar a sua troca térmica (A-1.5). Para maiores informações contate o nosso dep.to técnico.

N.B.
Les poids indiqués sont à titre indicatif et ils peuvent varier en fonction de la version du réducteur.

Nota:
Los pesos indicados son ilustrativos y pueden variar en función de la versión del reductor.

OBS.
Os pesos indicados são indicativos e podem variar em função da versão do redutor.

1.6 Performances réducteurs OR *1.6 Prestaciones reductores OR* 1.6 Prestações redudores OR

OR 125

Kg 56.0

ir	n_1 = 2800 min^{-1}				n_1 = 1400 min^{-1}				n_1 = 900 min^{-1}				n_1 = 500 min^{-1}				IEC
	n_2	T_{2M}	P	RD	n_2	T_{2M}	P	RD	n_2	T_{2M}	P	RD	n_2	T_{2M}	P	RD	
	min^{-1}	Nm	kW	%	min^{-1}	Nm	kW	%	min^{-1}	Nm	kW	%	min^{-1}	Nm	kW	%	
5,2	544	900	53,9	95	272	1000	30,0	95	175	1015	19,5	95	97	1015	10,9	95	
7,4	378	1170	48,7	95	189	1300	27,1	95	121	1320	17,7	95	67	1320	9,8	95	
10,2	276	1620	49,2	95	138	1800	27,3	95	89	1827	17,8	95	49	1827	9,9	95	180 B5
12,2	230	1710	43,4	95	115	1900	24,1	95	74	1929	15,7	95	41	1929	8,7	95	160 B5
14,6	191	1935	40,8	95	96	2150	22,7	95	61	2182	14,8	95	34	2182	8,2	95	132 B5
17,0	165	2070	37,7	95	83	2300	20,9	95	53	2335	13,7	95	29	2335	7,6	95	132 B14
21,2	132	1935	28,2	95	66	2150	15,6	95	42	2182	10,2	95	24	2182	5,7	95	112 B5
24,6	114	2070	26,0	95	57	2300	14,4	95	37	2335	9,4	95	20	2335	5,2	95	
31,9	88	2025	19,6	95	44	2250	10,9	95	28	2284	7,1	95	15,7	2284	3,9	95	100 B5
40,5	69	1845	14,1	95	35	2050	7,8	95	22	2081	5,1	95	12,4	2081	2,8	95	90 B5
52,6	53	2070	12,2	95	27	2300	6,8	95	17,1	2335	4,4	95	9,5	2335	2,4	95	80 B5
58,0	48	1800	9,6	95	24	2000	5,3	95	15,5	2030	3,5	95	8,6	2030	1,9	95	
75,4	37	1800	7,4	95	18,6	2000	4,1	95	11,9	2030	2,7	95	6,6	2030	1,5	95	

Pt_N [kW]	tous le rapports *todas la relaciones* todas as relaçònes
	20.0

N.B. Pour les réducteurs caractérisés par le double bord dans la colonne des puissances, il est nécessaire de vérifier l'échange thermique du réducteur (A-1.5). Pour toute autre information, contacter notre Service Technique.

Nota: Para los reductores que se evidencian por el doble borde en la columna de las potencias es necesario verificar el intercambio térmico del reductor (A-1.5). Para mayores informaciones, contactar nuestra oficina técnica.

OBS. Para os redutores evidenciados com duplo contorno na coluna das potências é necessário controlar a sua troca térmica (A-1.5). Para maiores informações contate o nosso dep.to técnico.

N.B.
Les poids indiqués sont à titre indicatif et ils peuvent varier en fonction de la version du réducteur.

Nota:
Los pesos indicados son ilustrativos y pueden variar en función de la versión del reductor.

OBS.
Os pesos indicados são indicativos e podem variar em função da versão do redutor.

1.6 Performances réducteurs OR *1.6 Prestaciones reductores OR* 1.6 Prestações redudores OR

OR 132

Kg 70

ir	n_1 = 2800 min^{-1}				n_1 = 1400 min^{-1}				n_1 = 900 min^{-1}				n_1 = 500 min^{-1}				IEC
	n_2	T_{2M}	P	RD	n_2	T_{2M}	P	RD	n_2	T_{2M}	P	RD	n_2	T_{2M}	P	RD	
	min^{-1}	Nm	kW	%	min^{-1}	Nm	kW	%	min^{-1}	Nm	kW	%	min^{-1}	Nm	kW	%	
16.0	175.3	1530.0	30.2	93.0	87.7	1700.0	16.8	93.0	56.3	1725.5	10.9	93.0	31.3	1725.5	6.1	93.0	
17.9	156.1	1620.0	28.5	93.0	78.0	1800.0	15.8	93.0	50.2	1827.0	10.3	93.0	27.9	1827.0	5.7	93.0	
20.3	138.3	1800.0	28.0	93.0	69.1	2000.0	15.6	93.0	44.4	2030.0	10.2	93.0	24.7	2030.0	5.6	93.0	
21.7	129.3	1980.0	28.8	93.0	64.7	2200.0	16.0	93.0	41.6	2233.0	10.5	93.0	23.1	2233.0	5.8	93.0	
24.3	115.1	2070.0	26.8	93.0	57.6	2300.0	14.9	93.0	37.0	2334.5	9.7	93.0	20.6	2334.5	5.4	93.0	
27.5	102.0	2412.0	27.7	93.0	51.0	2680.0	15.4	93.0	32.8	2720.2	10.0	93.0	18.2	2720.2	5.6	93.0	
31.2	89.8	2835.0	28.7	93.0	44.9	3150.0	15.9	93.0	28.9	3197.3	10.4	93.0	16.0	3197.3	5.8	93.0	
36.3	77.2	3150.0	27.4	93.0	38.6	3500.0	15.2	93.0	24.8	3552.5	9.9	93.0	13.8	3552.5	5.5	93.0	
41.7	67.1	3150.0	23.8	93.0	33.5	3500.0	13.2	93.0	21.6	3552.5	8.6	93.0	12.0	3552.5	4.8	93.0	180 B5
44.9	62.3	3150.0	22.1	93.0	31.2	3500.0	12.3	93.0	20.0	3552.5	8.0	93.0	11.1	3552.5	4.5	93.0	160 B5
52.6	53.2	3150.0	18.9	93.0	26.6	3500.0	10.5	93.0	17.1	3552.5	6.8	93.0	9.5	3552.5	3.8	93.0	132 B5
57.3	48.9	3150.0	17.3	93.0	24.4	3500.0	9.6	93.0	15.7	3552.5	6.3	93.0	8.7	3552.5	3.5	93.0	112 B5
65.1	43.0	3150.0	15.2	93.0	21.5	3500.0	8.5	93.0	13.8	3552.5	5.5	93.0	7.7	3552.5	3.1	93.0	100 B5
76.3	36.7	3150.0	13.0	93.0	18.4	3500.0	7.2	93.0	11.8	3552.5	4.7	93.0	6.6	3552.5	2.6	93.0	90 B5
83.0	33.7	3150.0	12.0	93.0	16.9	3500.0	6.6	93.0	10.8	3552.5	4.3	93.0	6.0	3552.5	2.4	93.0	
90.8	30.8	3150.0	10.9	93.0	15.4	3500.0	6.1	93.0	9.9	3552.5	4.0	93.0	5.5	3552.5	2.2	93.0	
99.4	28.2	3150.0	10.0	93.0	14.1	3500.0	5.5	93.0	9.1	3552.5	3.6	93.0	5.0	3552.5	2.0	93.0	
109.4	25.6	3150.0	9.1	93.0	12.8	3500.0	5.0	93.0	8.2	3552.5	3.3	93.0	4.6	3552.5	1.8	93.0	
125.5	22.3	3150.0	7.9	93.0	11.2	3500.0	4.4	93.0	7.2	3552.5	2.9	93.0	4.0	3552.5	1.6	93.0	
136.7	20.5	3150.0	7.3	93.0	10.2	3500.0	4.0	93.0	6.6	3552.5	2.6	93.0	3.7	3552.5	1.5	93.0	
149.5	18.7	3150.0	6.6	93.0	9.4	3500.0	3.7	93.0	6.0	3552.5	2.4	93.0	3.3	3552.5	1.3	93.0	
164.6	17.0	3150.0	6.0	93.0	8.5	3500.0	3.4	93.0	5.5	3552.5	2.2	93.0	3.0	3552.5	1.2	93.0	
180.0	15.6	3150.0	5.5	93.0	7.8	3500.0	3.1	93.0	5.0	3552.5	2.0	93.0	2.8	3552.5	1.1	93.0	

Pt_N [kW]	tous le rapports *todas la relaciones* todas as relaçònes
	23.0

N.B. Pour les réducteurs caractérisés par le double bord dans la colonne des puissances, il est nécessaire de vérifier l'échange thermique du réducteur (A-1.5). Pour toute autre information, contacter notre Service Technique.

Nota: Para los reductores que se evidencian por el doble borde en la columna de las potencias es necesario verificar el intercambio térmico del reductor (A-1.5). Para mayores informaciones, contactar nuestra oficina técnica.

OBS. Para os redutores evidenciados com duplo contorno na coluna das potências é necessário controlar a sua troca térmica (A-1.5). Para maiores informações contate o nosso dep.to técnico.

N.B.
Les poids indiqués sont à titre indicatif et ils peuvent varier en fonction de la version du réducteur.

Nota:
Los pesos indicados son ilustrativos y pueden variar en función de la versión del reductor.

OBS.
Os pesos indicados são indicativos e podem variar em função da versão do redutor.

1.6 Performances réducteurs OR *1.6 Prestaciones reductores OR* 1.6 Prestações redudores OR

OR 140

Kg 110.0

ir	n_1 = 2800 min^{-1}				n_1 = 1400 min^{-1}				n_1 = 900 min^{-1}				n_1 = 500 min^{-1}				IEC
	n_2	T_{2M}	P	RD	n_2	T_{2M}	P	RD	n_2	T_{2M}	P	RD	n_2	T_{2M}	P	RD	
	min^{-1}	Nm	kW	%	min^{-1}	Nm	kW	%	min^{-1}	Nm	kW	%	min^{-1}	Nm	kW	%	
7,6	369	3600	146,4	95	184	4000	81,3	95	119	4060	53,1	95	66	4060	29,5	95	200 B5
10,3	272	3600	108,0	95	136	4000	60,0	95	87	4060	39,2	95	49	4060	21,8	95	180 B5
12,3	228	3690	92,9	95	114	4100	51,6	95	73	4162	33,7	95	41	4162	18,7	95	
14,9	187	3780	78,1	95	94	4200	43,4	95	60	4263	28,3	95	33	4263	15,7	95	160 B5
20,2	139	3780	57,8	95	69	4200	32,1	95	45	4263	20,9	95	25	4263	11,6	95	132 B5
24,6	114	3870	48,5	95	57	4300	27,0	95	37	4365	17,6	95	20	4365	9,8	95	132 B14
33,4	84	3960	36,6	95	42	4400	20,3	95	27	4466	13,3	95	15,0	4466	7,4	95	112 B5
40,7	69	3690	28,0	95	34	4100	15,5	95	22	4162	10,1	95	12,3	4162	5,6	95	100 B5
51,3	55	4050	24,4	95	27	4500	13,5	95	17,5	4568	8,8	95	9,7	4568	4,9	95	
57,4	49	3780	20,3	95	24	4200	11,3	95	15,7	4263	7,4	95	8,7	4263	4,1	95	90 B5
72,3	39	3600	15,4	95	19	4000	8,5	95	12,4	4060	5,6	95	6,9	4060	3,1	95	80 B5

Pt_N [kW]	tous le rapports *todas la relaciones* todas as relaçònes
	32.0

N.B. Pour les réducteurs caractérisés par le double bord dans la colonne des puissances, il est nécessaire de vérifier l'échange thermique du réducteur (A-1.5). Pour toute autre information, contacter notre Service Technique.

Nota: Para los reductores que se evidencian por el doble borde en la columna de las potencias es necesario verificar el intercambio térmico del reductor (A-1.5). Para mayores informaciones, contactar nuestra oficina técnica.

OBS. Para os redutores evidenciados com duplo contorno na coluna das potências é necessário controlar a sua troca térmica (A-1.5). Para maiores informações contate o nosso dep.to técnico.

N.B.
Les poids indiqués sont à titre indicatif et ils peuvent varier en fonction de la version du réducteur.

Nota:
Los pesos indicados son ilustrativos y pueden variar en función de la versión del reductor.

OBS.
Os pesos indicados são indicativos e podem variar em função da versão do redutor.

1.6 Performances réducteurs OR *1.6 Prestaciones reductores OR* 1.6 Prestações redudores OR

OR 150

Kg 120

ir	n_1 = 2800 min^{-1}				n_1 = 1400 min^{-1}				n_1 = 900 min^{-1}				n_1 = 500 min^{-1}				IEC
	n_2	T_{2M}	P	RD	n_2	T_{2M}	P	RD	n_2	T_{2M}	P	RD	n_2	T_{2M}	P	RD	
	min^{-1}	Nm	kW	%	min^{-1}	Nm	kW	%	min^{-1}	Nm	kW	%	min^{-1}	Nm	kW	%	
15.7	178.2	2430.0	48.8	93.0	89.1	2700.0	27.1	93.0	57.3	2740.5	17.7	93.0	31.8	2740.5	9.8	93.0	
18.6	150.3	2880.0	48.7	93.0	75.1	3200.0	27.1	93.0	48.3	3248.0	17.7	93.0	26.8	3248.0	9.8	93.0	
21.6	129.9	3510.0	51.3	93.0	65.0	3900.0	28.5	93.0	41.8	3958.5	18.6	93.0	23.2	3958.5	10.3	93.0	
22.9	122.5	3780.0	52.1	93.0	61.2	4200.0	29.0	93.0	39.4	4263.0	18.9	93.0	21.9	4263.0	10.5	93.0	
25.9	108.3	4050.0	49.4	93.0	54.2	4500.0	27.4	93.0	34.8	4567.5	17.9	93.0	19.3	4567.5	9.9	93.0	
30.3	92.4	4500.0	46.8	93.0	46.2	5000.0	26.0	93.0	29.7	5075.0	17.0	93.0	16.5	5075.0	9.4	93.0	
34.5	81.2	4500.0	41.1	93.0	40.6	5000.0	22.9	93.0	26.1	5075.0	14.9	93.0	14.5	5075.0	8.3	93.0	
36.9	75.8	4500.0	38.4	93.0	37.9	5000.0	21.3	93.0	24.4	5075.0	13.9	93.0	13.5	5075.0	7.7	93.0	
42.6	65.7	4500.0	33.3	93.0	32.8	5000.0	18.5	93.0	21.1	5075.0	12.1	93.0	11.7	5075.0	6.7	93.0	200 B5
46.0	60.8	4500.0	30.8	93.0	30.4	5000.0	17.1	93.0	19.5	5075.0	11.2	93.0	10.9	5075.0	6.2	93.0	180 B5
54.3	51.6	4500.0	26.1	93.0	25.8	5000.0	14.5	93.0	16.6	5075.0	9.5	93.0	9.2	5075.0	5.3	93.0	160 B5
59.4	47.2	4500.0	23.9	93.0	23.6	5000.0	13.3	93.0	15.2	5075.0	8.7	93.0	8.4	5075.0	4.8	93.0	132 B5
66.7	42.0	4500.0	21.3	93.0	21.0	5000.0	11.8	93.0	13.5	5075.0	7.7	93.0	7.5	5075.0	4.3	93.0	112 B5
78.7	35.6	4500.0	18.0	93.0	17.8	5000.0	10.0	93.0	11.4	5075.0	6.5	93.0	6.4	5075.0	3.6	93.0	100 B5
86.0	32.5	4500.0	16.5	93.0	16.3	5000.0	9.2	93.0	10.5	5075.0	6.0	93.0	5.8	5075.0	3.3	93.0	
94.6	29.6	4500.0	15.0	93.0	14.8	5000.0	8.3	93.0	9.5	5075.0	5.4	93.0	5.3	5075.0	3.0	93.0	
101.7	27.5	4500.0	13.9	93.0	13.8	5000.0	7.7	93.0	8.8	5075.0	5.1	93.0	4.9	5075.0	2.8	93.0	
109.8	25.5	4500.0	12.9	93.0	12.8	5000.0	7.2	93.0	8.2	5075.0	4.7	93.0	4.6	5075.0	2.6	93.0	
129.5	21.6	4500.0	11.0	93.0	10.8	5000.0	6.1	93.0	7.0	5075.0	4.0	93.0	3.9	5075.0	2.2	93.0	
141.6	19.8	4500.0	10.0	93.0	9.9	5000.0	5.6	93.0	6.4	5075.0	3.6	93.0	3.5	5075.0	2.0	93.0	
155.7	18.0	4500.0	9.1	93.0	9.0	5000.0	5.1	93.0	5.8	5075.0	3.3	93.0	3.2	5075.0	1.8	93.0	
185.5	15.1	4320.0	7.3	93.0	7.5	4800.0	4.1	93.0	4.9	4872.0	2.7	93.0	2.7	4872.0	1.5	93.0	
204.2	13.7	4140.0	6.4	93.0	6.9	4600.0	3.6	93.0	4.4	4669.0	2.3	93.0	2.4	4669.0	1.3	93.0	

Pt_N [kW]	tous le rapports *todas la relaciones* todas as relaçònes
	28.0

N.B. Pour les réducteurs caractérisés par le double bord dans la colonne des puissances, il est nécessaire de vérifier l'échange thermique du réducteur (A-1.5). Pour toute autre information, contacter notre Service Technique.

Nota: Para los reductores que se evidencian por el doble borde en la columna de las potencias es necesario verificar el intercambio térmico del reductor (A-1.5). Para mayores informaciones, contactar nuestra oficina técnica.

OBS. Para os redutores evidenciados com duplo contorno na coluna das potências é necessário controlar a sua troca térmica (A-1.5). Para maiores informações contate o nosso dep.to técnico.

N.B.
Les poids indiqués sont à titre indicatif et ils peuvent varier en fonction de la version du réducteur.

Nota:
Los pesos indicados son ilustrativos y pueden variar en función de la versión del reductor.

OBS.
Os pesos indicados são indicativos e podem variar em função da versão do redutor.

1.6 Performances réducteurs OR *1.6 Prestaciones reductores OR* 1.6 Prestações redudores OR

OR 160

Kg 170

ir	n_1 = 2800 min^{-1}				n_1 = 1400 min^{-1}				n_1 = 900 min^{-1}				n_1 = 500 min^{-1}				IEC
	n_2	T_{2M}	P	RD	n_2	T_{2M}	P	RD	n_2	T_{2M}	P	RD	n_2	T_{2M}	P	RD	
	min^{-1}	Nm	kW	%	min^{-1}	Nm	kW	%	min^{-1}	Nm	kW	%	min^{-1}	Nm	kW	%	
5.2	542.6	4140	247.6	95	271.3	4600	137.6	95	174.4	5008.9	96.3	95	96.9	5008.9	53.5	95	
7.6	369.0	6120	248.9	95	184.5	6800	138.3	95	118.6	7404.4	96.8	95	65.9	7404.4	53.8	95	
10.3	272.2	6750	202.5	95	136.1	7500	112.5	95	87.5	8166.7	78.8	95	48.6	8166.7	43.8	95	
11.2	250.0	6750	186.0	95	125.0	7500	103.3	95	80.3	8166.7	72.3	95	44.6	8166.7	40.2	95	
12.3	228.4	6750	169.9	95	114.2	7500	94.4	95	73.4	8166.7	66.1	95	40.8	8166.7	36.7	95	280 B5
13.5	207.6	6480	148.2	95	103.8	7200	82.4	95	66.7	7840.0	57.7	95	37.1	7840.0	32.0	95	250 B5
16.9	165.2	6750	122.9	95	82.6	7500	68.3	95	53.1	8166.7	47.8	95	29.5	8166.7	26.6	95	225 B5
18.5	151.7	6750	112.9	95	75.9	7500	62.7	95	48.8	8166.7	43.9	95	27.1	8166.7	24.4	95	200 B5
20.2	138.7	6750	103.2	95	69.3	7500	57.3	95	44.6	8166.7	40.1	95	24.8	8166.7	22.3	95	180 B5
22.2	126.0	6750	93.7	95	63.0	7500	52.1	95	40.5	8166.7	36.5	95	22.5	8166.7	20.3	95	160 B5
24.6	113.7	6120	76.7	95	56.9	6800	42.6	95	36.6	7404.4	29.8	95	20.3	7404.4	16.6	95	132 B5
28.0	99.9	4500	49.6	95	50.0	5000	27.5	95	32.1	5444.4	19.3	95	17.8	5444.4	10.7	95	
30.5	91.8	4860	49.2	95	45.9	5400	27.3	95	29.5	5880.0	19.1	95	16.4	5880.0	10.6	95	
33.4	83.9	5400	49.9	95	41.9	6000	27.7	95	27.0	6533.3	19.4	95	15.0	6533.3	10.8	95	
36.7	76.2	5850	49.1	95	38.1	6500	27.3	95	24.5	7077.8	19.1	95	13.6	7077.8	10.6	95	
40.7	68.8	6120	46.4	95	34.4	6800	25.8	95	22.1	7404.4	18.0	95	12.3	7404.4	10.0	95	

Pt_N [kW]	tous le rapports *todas la relaciones* todas as relaçònes
	51.0

N.B. Pour les réducteurs caractérisés par le double bord dans la colonne des puissances, il est nécessaire de vérifier l'échange thermique du réducteur (A-1.5). Pour toute autre information, contacter notre Service Technique.

Nota: Para los reductores que se evidencian por el doble borde en la columna de las potencias es necesario verificar el intercambio térmico del reductor (A-1.5). Para mayores informaciones, contactar nuestra oficina técnica.

OBS. Para os redutores evidenciados com duplo contorno na coluna das potências é necessário controlar a sua troca térmica (A-1.5). Para maiores informações contate o nosso dep.to técnico.

N.B.
Les poids indiqués sont à titre indicatif et ils peuvent varier en fonction de la version du réducteur.

Nota:
Los pesos indicados son ilustrativos y pueden variar en función de la versión del reductor.

OBS.
Os pesos indicados são indicativos e podem variar em função da versão do redutor.

1.6 Performances réducteurs OR *1.6 Prestaciones reductores OR* 1.6 Prestações redudores OR

OR 170

Kg 180

ir	n_1 = 2800 min^{-1}				n_1 = 1400 min^{-1}				n_1 = 900 min^{-1}				n_1 = 500 min^{-1}				IEC
	n_2	T_{2M}	P	RD	n_2	T_{2M}	P	RD	n_2	T_{2M}	P	RD	n_2	T_{2M}	P	RD	
	min^{-1}	Nm	kW	%	min^{-1}	Nm	kW	%	min^{-1}	Nm	kW	%	min^{-1}	Nm	kW	%	
15.5	180.9	4140.0	84.3	93.0	90.4	4600.0	46.8	93.0	58.1	4669.0	30.6	94.0	32.3	4669.0	17.0	93.0	
17.5	160.1	4500.0	81.1	93.0	80.1	5000.0	45.1	93.0	51.5	5075.0	29.4	94.0	28.6	5075.0	16.3	93.0	
18.6	150.3	5040.0	85.3	93.0	75.2	5600.0	47.4	93.0	48.3	5684.0	30.9	94.0	26.8	5684.0	17.2	93.0	
23.7	118.1	6300.0	83.8	93.0	59.1	7000.0	46.6	93.0	38.0	7105.0	30.4	94.0	21.1	7105.0	16.9	93.0	
25.2	110.9	6750.0	84.3	93.0	55.4	7500.0	46.8	93.0	35.6	7612.5	30.6	94.0	19.8	7612.5	17.0	93.0	
28.8	97.2	6750.0	73.9	93.0	48.6	7500.0	41.0	93.0	31.2	7612.5	26.8	94.0	17.4	7612.5	14.9	93.0	
30.9	90.7	6750.0	69.0	93.0	45.4	7500.0	38.3	93.0	29.2	7612.5	25.0	94.0	16.2	7612.5	13.9	93.0	
35.7	78.4	6750.0	59.6	93.0	39.2	7500.0	33.1	93.0	25.2	7612.5	21.6	94.0	14.0	7612.5	12.0	93.0	
41.8	66.9	6750.0	50.9	93.0	33.5	7500.0	28.3	93.0	21.5	7612.5	18.4	94.0	12.0	7612.5	10.2	93.0	225 B5
45.6	61.5	6750.0	46.7	93.0	30.7	7500.0	26.0	93.0	19.8	7612.5	16.9	94.0	11.0	7612.5	9.4	93.0	200 B5
49.8	56.2	6750.0	42.7	93.0	28.1	7500.0	23.7	93.0	18.1	7612.5	15.5	94.0	10.0	7612.5	8.6	93.0	
54.3	51.6	6750.0	39.2	93.0	25.8	7500.0	21.8	93.0	16.6	7612.5	14.2	94.0	9.2	7612.5	7.9	93.0	180 B5
64.0	43.7	6750.0	33.2	93.0	21.9	7500.0	18.5	93.0	14.1	7612.5	12.0	94.0	7.8	7612.5	6.7	93.0	160 B5
68.9	40.6	6750.0	30.9	93.0	20.3	7500.0	17.2	93.0	13.1	7612.5	11.2	94.0	7.3	7612.5	6.2	93.0	132 B5
75.0	37.3	6750.0	28.4	93.0	18.7	7500.0	15.8	93.0	12.0	7612.5	10.3	94.0	6.7	7612.5	5.7	93.0	
81.7	34.3	6750.0	26.0	93.0	17.1	7500.0	14.5	93.0	11.0	7612.5	9.4	94.0	6.1	7612.5	5.2	93.0	112 B5
89.4	31.3	6750.0	23.8	93.0	15.7	7500.0	13.2	93.0	10.1	7612.5	8.6	94.0	5.6	7612.5	4.8	93.0	100 B5
98.4	28.5	6750.0	21.6	93.0	14.2	7500.0	12.0	93.0	9.1	7612.5	7.8	94.0	5.1	7612.5	4.4	93.0	
113.9	24.6	6750.0	18.7	93.0	12.3	7500.0	10.4	93.0	7.9	7612.5	6.8	94.0	4.4	7612.5	3.8	93.0	
124.1	22.6	6750.0	17.2	93.0	11.3	7500.0	9.5	93.0	7.3	7612.5	6.2	94.0	4.0	7612.5	3.5	93.0	
135.8	20.6	6750.0	15.7	93.0	10.3	7500.0	8.7	93.0	6.6	7612.5	5.7	94.0	3.7	7612.5	3.2	93.0	
149.4	18.7	6750.0	14.2	93.0	9.4	7500.0	7.9	93.0	6.0	7612.5	5.2	94.0	3.3	7612.5	2.9	93.0	
162.7	17.2	6750.0	13.1	93.0	8.6	7500.0	7.3	93.0	5.5	7612.5	4.7	94.0	3.1	7612.5	2.6	93.0	
178.1	15.7	6210.0	11.0	93.0	7.9	6900.0	6.1	93.0	5.1	7003.5	4.0	94.0	2.8	7003.5	2.2	93.0	
196.0	14.3	5940.0	9.6	93.0	7.1	6600.0	5.3	93.0	4.6	6699.0	3.5	94.0	2.6	6699.0	1.9	93.0	

Pt_N [kW]	tous le rapports *todas la relaciones* todas as relaçònes
	34.0

N.B. Pour les réducteurs caractérisés par le double bord dans la colonne des puissances, il est nécessaire de vérifier l'échange thermique du réducteur (A-1.5). Pour toute autre information, contacter notre Service Technique.

Nota: Para los reductores que se evidencian por el doble borde en la columna de las potencias es necesario verificar el intercambio térmico del reductor (A-1.5). Para mayores informaciones, contactar nuestra oficina técnica.

OBS. Para os redutores evidenciados com duplo contorno na coluna das potências é necessário controlar a sua troca térmica (A-1.5). Para maiores informações contate o nosso dep.to técnico.

N.B.
Les poids indiqués sont à titre indicatif et ils peuvent varier en fonction de la version du réducteur.

Nota:
Los pesos indicados son ilustrativos y pueden variar en función de la versión del reductor.

OBS.
Os pesos indicados são indicativos e podem variar em função da versão do redutor.

1.6 Performances réducteurs OR *1.6 Prestaciones reductores OR* 1.6 Prestações redudores OR

OR 180

Kg 240

ir	n_1 = 2800 min^{-1}				n_1 = 1400 min^{-1}				n_1 = 900 min^{-1}				n_1 = 500 min^{-1}				IEC
	n_2	T_{2M}	P	RD	n_2	T_{2M}	P	RD	n_2	T_{2M}	P	RD	n_2	T_{2M}	P	RD	
	min^{-1}	Nm	kW	%	min^{-1}	Nm	kW	%	min^{-1}	Nm	kW	%	min^{-1}	Nm	kW	%	
5.2	542.6	5400	323.0	95	271.3	6000	179.4	95	174.4	6533	125.6	95	96.9	6533	69.8	95	
7.6	369.0	7920	322.1	95	184.5	8800	179.0	95	118.6	9582	125.3	95	65.9	9582	69.6	95	
10.3	272.2	9450	283.5	95	136.1	10500	157.5	95	87.5	11433	110.3	95	48.6	11433	61.3	95	
11.2	250.0	9450	260.4	95	125.0	10500	144.6	95	80.3	11433	101.3	95	44.6	11433	56.3	95	280 B5
12.3	228.4	9450	237.9	95	114.2	10500	132.2	95	73.4	11433	92.5	95	40.8	11433	51.4	95	250 B5
13.5	207.6	8820	201.8	95	103.8	9800	112.1	95	66.7	10671	78.5	95	37.1	10671	43.6	95	225 B5
16.9	165.2	8640	157.4	95	82.6	9600	87.4	95	53.1	10453	61.2	95	29.5	10453	34.0	95	200 B5
18.5	151.7	9450	158.1	95	75.9	10500	87.8	95	48.8	11433	61.5	95	27.1	11433	34.1	95	180 B5
20.2	138.7	9450	144.4	95	69.3	10500	80.2	95	44.6	11433	56.2	95	24.8	11433	31.2	95	160 B5
22.2	126.0	9450	131.2	95	63.0	10500	72.9	95	40.5	11433	51.0	95	22.5	11433	28.4	95	132 B5
24.6	113.7	8550	107.2	95	56.9	9500	59.5	95	36.6	10344	41.7	95	20.3	10344	23.2	95	
30.5	91.8	6660	67.4	95	45.9	7400	37.4	95	29.5	8058	26.2	95	16.4	8058	14.6	95	
33.4	83.9	7290	67.4	95	41.9	8100	37.4	95	27.0	8820	26.2	95	15.0	8820	14.6	95	
36.7	76.2	8010	67.3	95	38.1	8900	37.4	95	24.5	9691	26.2	95	13.6	9691	14.5	95	
40.7	68.8	8820	66.9	95	34.4	9800	37.1	95	22.1	10671	26.0	95	12.3	10671	14.4	95	

Pt_N [kW]	tous le rapports *todas la relaciones* todas as relaçònes
	65.0

N.B. Pour les réducteurs caractérisés par le double bord dans la colonne des puissances, il est nécessaire de vérifier l'échange thermique du réducteur (A-1.5). Pour toute autre information, contacter notre Service Technique.

Nota: Para los reductores que se evidencian por el doble borde en la columna de las potencias es necesario verificar el intercambio térmico del reductor (A-1.5). Para mayores informaciones, contactar nuestra oficina técnica.

OBS. Para os redutores evidenciados com duplo contorno na coluna das potências é necessário controlar a sua troca térmica (A-1.5). Para maiores informações contate o nosso dep.to técnico.

N.B.
Les poids indiqués sont à titre indicatif et ils peuvent varier en fonction de la version du réducteur.

Nota:
Los pesos indicados son ilustrativos y pueden variar en función de la versión del reductor.

OBS.
Os pesos indicados são indicativos e podem variar em função da versão do redutor.

1.6 Performances réducteurs OR *1.6 Prestaciones reductores OR* 1.6 Prestações redudores OR

OR 190

Kg 250

ir	n_1 = 2800 min^{-1}				n_1 = 1400 min^{-1}				n_1 = 900 min^{-1}				n_1 = 500 min^{-1}				IEC
	n_2	T_{2M}	P	RD	n_2	T_{2M}	P	RD	n_2	T_{2M}	P	RD	n_2	T_{2M}	P	RD	
	min^{-1}	Nm	kW	%	min^{-1}	Nm	kW	%	min^{-1}	Nm	kW	%	min^{-1}	Nm	kW	%	
15.5	180.9	5796.0	118.0	93.0	90.4	6440.0	65.6	93.0	58.1	6537	42.8	93.0	32.3	6537	23.8	93.0	
17.5	160.1	6300.0	113.6	93.0	80.1	7000.0	63.1	93.0	51.5	7105	41.2	93.0	28.6	7105	22.9	93.0	
18.6	150.3	7056.0	119.4	93.0	75.2	7840.0	66.4	93.0	48.3	7958	43.3	93.0	26.8	7958	24.1	93.0	
23.7	118.1	8640.0	114.9	93.0	59.1	9600.0	63.8	93.0	38.0	9744	41.7	93.0	21.1	9744	23.1	93.0	
25.2	110.9	8820.0	110.1	93.0	55.4	9800.0	61.2	93.0	35.6	9947	39.9	93.0	19.8	9947	22.2	93.0	
28.8	97.2	9000.0	98.5	93.0	48.6	10000.0	54.7	93.0	31.2	10150	35.7	93.0	17.4	10150	19.8	93.0	
30.9	90.7	9225.0	94.2	93.0	45.4	10250.0	52.4	93.0	29.2	10404	34.2	93.0	16.2	10404	19.0	93.0	
35.7	78.4	9450.0	83.5	93.0	39.2	10500.0	46.4	93.0	25.2	10658	30.3	93.0	14.0	10658	16.8	93.0	
41.8	66.9	9450.0	71.2	93.0	33.5	10500.0	39.6	93.0	21.5	10658	25.8	93.0	12.0	10658	14.3	93.0	
45.6	61.5	9450.0	65.4	93.0	30.7	10500.0	36.3	93.0	19.8	10658	23.7	93.0	11.0	10658	13.2	93.0	250 B5
49.8	56.2	9450.0	59.8	93.0	28.1	10500.0	33.2	93.0	18.1	10658	21.7	93.0	10.0	10658	12.0	93.0	225 B5
54.3	51.6	9450.0	54.9	93.0	25.8	10500.0	30.5	93.0	16.6	10658	19.9	93.0	9.2	10658	11.1	93.0	200 B5
64.0	43.7	9450.0	46.5	93.0	21.9	10500.0	25.8	93.0	14.1	10658	16.9	93.0	7.8	10658	9.4	93.0	
68.9	40.6	9450.0	43.2	93.0	20.3	10500.0	24.0	93.0	13.1	10658	15.7	93.0	7.3	10658	8.7	93.0	180 B5
75.0	37.3	9450.0	39.7	93.0	18.7	10500.0	22.1	93.0	12.0	10658	14.4	93.0	6.7	10658	8.0	93.0	160 B5
81.7	34.3	9450.0	36.5	93.0	17.1	10500.0	20.3	93.0	11.0	10658	13.2	93.0	6.1	10658	7.3	93.0	132 B5
89.4	31.3	9450.0	33.3	93.0	15.7	10500.0	18.5	93.0	10.1	10658	12.1	93.0	5.6	10658	6.7	93.0	
97.9	28.6	9450.0	30.4	93.0	14.3	10500.0	16.9	93.0	9.2	10658	11.0	93.0	5.1	10658	6.1	93.0	
113.9	24.6	9450.0	26.2	93.0	12.3	10500.0	14.5	93.0	7.9	10658	9.5	93.0	4.4	10658	5.3	93.0	
124.1	22.6	9450.0	24.0	93.0	11.3	10500.0	13.3	93.0	7.3	10658	8.7	93.0	4.0	10658	4.8	93.0	
135.8	20.6	9450.0	21.9	93.0	10.3	10500.0	12.2	93.0	6.6	10658	8.0	93.0	3.7	10658	4.4	93.0	
147.8	18.9	9450.0	20.2	93.0	9.5	10500.0	11.2	93.0	6.1	10658	7.3	93.0	3.4	10658	4.1	93.0	
162.7	17.2	9450.0	18.3	93.0	8.6	10500.0	10.2	93.0	5.5	10658	6.6	93.0	3.1	10658	3.7	93.0	
178.1	15.7	9225.0	16.3	93.0	7.9	10250.0	9.1	93.0	5.1	10404	5.9	93.0	2.8	10404	3.3	93.0	
196.0*	14.3	9000.0	14.5	93.0	7.1	10000.0	8.0	93.0	4.6	10150	5.2	93.0	2.6	10150	2.9	93.0	

Pt_N [kW]	tous le rapports *todas la relaciones* todas as relaçònes
	43.0

* Dans le cas des rapports marqués la version sortie avec arbre creux n'est pas disponible.

** En las relaciones marcadas, no está disponible la versión salida con eje hueco.*

* Nas relações marcadas não está disponível a versão com eixo oco.

N.B. Pour les réducteurs caractérisés par le double bord dans la colonne des puissances, il est nécessaire de vérifier l'échange thermique du réducteur (A-1.5). Pour toute autre information, contacter notre Service Technique.

Nota: Para los reductores que se evidencian por el doble borde en la columna de las potencias es necesario verificar el intercambio térmico del reductor (A-1.5). Para mayores informaciones, contactar nuestra oficina técnica.

OBS. Para os redutores evidenciados com duplo contorno na coluna das potências é necessário controlar a sua troca térmica (A-1.5). Para maiores informações contate o nosso dep.to técnico.

N.B.
Les poids indiqués sont à titre indicatif et ils peuvent varier en fonction de la version du réducteur.

Nota:
Los pesos indicados son ilustrativos y pueden variar en función de la versión del reductor.

OBS.
Os pesos indicados são indicativos e podem variar em função da versão do redutor.

1.7 Performances motoréducteurs

1.7 Prestaciones motorreductores

1.7 Desempenhos motoredutores

0.09 kW — n_1= 860 min^{-1} — 63B 6

n_2 min^{-1}	ir	T2 Nm	FS'	OM-OC	
44	19.5	18	14.0	**63**	63B 6
31	27.5	25	10.5	**63**	63B 6
28	31.2	28	9.3	**63**	63B 6
24	35.8	32	8.1	**63**	63B 6
19.3	44.6	40	6.5	**63**	63B 6
16.4	52.4	47	5.5	**63**	63B 6
12.5	69.0	62	4.2	**63**	63B 6
10.8	79.5	71	3.6	**63**	63B 6
9.5	90.6	82	3.1	**63**	63B 6
8.3	103.8	93	2.7	**63**	63B 6
6.7	129.3	116	2.2	**63**	63B 6
5.7	151.9	137	1.9	**63**	63B 6
4.8	179.6	162	3.2	**71**	63B 6
4.4	193.6	174	3.0	**71**	63B 6
4.3	200.1	180	1.4	**63**	63B 6
3.9	220.8	199	2.6	**71**	63B 6
3.5	243.3	219	1.2	**63**	63B 6
3.4	253.4	228	2.3	**71**	63B 6
3.1	280.4	252	1.1	**63**	63B 6
3.0	286.0	257	2.0	**71**	63B 6
2.5	342.9	308	1.7	**71**	63B 6
2.5	346.4	312	0.9	**63**	63B 6
2.2	387.0	348	1.5	**71**	63B 6

0.13 kW — n_1= 1360 min^{-1}, n_1= 860 min^{-1} — 63A 4, 63C 6

n_2 min^{-1}	ir	T2 Nm	FS'	OM-OC	
57	23.7	20	12.3	**63**	63A 4
50	27.5	23	10.6	**63**	63A 4
44	30.6	25	18.3	**71**	63A 4
44	31.2	26	9.3	**63**	63A 4
38	35.8	29	8.5	**63**	63A 4
31	44.6	37	6.8	**63**	63A 4
26	52.4	43	5.8	**63**	63A 4
19.7	69.0	57	4.4	**63**	63A 4
17.1	79.5	65	3.8	**63**	63A 4
15.0	90.6	74	3.1	**63**	63A 4
13.1	103.8	85	2.8	**63**	63A 4
10.5	129.3	106	2.3	**63**	63A 4
9.0	151.9	125	2.0	**63**	63A 4
8.1	168.0	138	3.3	**71**	63A 4
7.6	179.6	148	3.1	**71**	63A 4
7.0	193.6	159	2.9	**71**	63A 4
6.8	200.1	164	1.5	**63**	63A 4
6.5	209.4	172	2.7	**71**	63A 4
6.2	220.8	181	2.5	**71**	63A 4
5.6	243.3	200	1.3	**63**	63A 4
5.4	253.4	208	2.2	**71**	63A 4
4.8	280.4	230	1.1	**63**	63A 4
4.6	298.8	245	1.9	**71**	63A 4
4.0	342.9	282	1.6	**71**	63A 4
3.9	346.4	285	0.9	**63**	63A 4
3.5	387.0	318	1.4	**71**	63A 4
2.9	298.8	388	1.4	**71**	63C 6
2.5	342.9	445	1.2	**71**	63C 6
2.2	387.0	503	1.0	**71**	63C 6

0.18 kW — n_1= 1370 min^{-1}, n_1= 870 min^{-1} — 63B 4, 71A 6

n_2 min^{-1}	ir	T2 Nm	FS'	OM-OC	
92	14.8	17	13.1	**63**	63B 4
80	17.2	19	11.4	**63**	63B 4
70	19.5	22	10.4	**63**	63B 4
58	23.7	27	9.0	**63**	63B 4
50	27.5	31	7.7	**63**	63B 4
44	31.2	35	6.8	**63**	63B 4
38	35.8	40	6.2	**63**	63B 4
31	44.6	50	5.0	**63**	63B 4
26	52.4	59	4.2	**63**	63B 4
19.9	69.0	78	3.2	**63**	63B 4
17.2	79.5	90	2.8	**63**	63B 4
15.1	90.6	102	2.2	**63**	63B 4
13.2	103.8	117	2.0	**63**	63B 4
11.1	123.5	139	3.3	**71**	63B 4
10.6	129.3	146	1.6	**63**	63B 4
9.6	143.1	162	2.8	**71**	63B 4
9.0	151.9	172	1.4	**63**	63B 4
8.9	154.8	175	2.6	**71**	63B 4
8.2	168.0	190	2.4	**71**	63B 4
7.6	179.6	203	2.3	**71**	63B 4
7.1	193.6	219	2.1	**71**	63B 4
6.8	200.1	226	1.1	**63**	63B 4
6.5	209.4	236	1.9	**71**	63B 4
6.2	220.8	249	1.8	**71**	63B 4
5.6	243.3	275	0.9	**63**	63B 4
5.4	253.4	286	1.6	**71**	63B 4
4.9	280.4	317	0.8	**63**	63B 4
4.8	286.0	323	1.4	**71**	63B 4
4.6	298.8	337	1.4	**71**	63B 4
4.0	342.9	387	1.2	**71**	63B 4
3.5	387.0	437	1.1	**71**	63B 4
3.0	294.9	524	2.0	**90**	71A 6
2.9	298.8	531	1.0	**71**	71A 6
2.8	309.6	551	1.9	**90**	71A 6
2.6	338.1	601	1.7	**90**	71A 6
2.5	342.9	610	0.9	**71**	71A 6
2.2	390.0	694	1.5	**90**	71A 6

0.22 kW — n_1= 1400 min^{-1} — 63C 4

n_2 min^{-1}	ir	T2 Nm	FS'	OM-OC	
122	11.5	15	12.3	**63**	63C 4
105	13.3	18	12.3	**63**	63C 4
94	14.8	20	11.0	**63**	63C 4
82	17.2	23	9.5	**63**	63C 4
72	19.5	26	8.7	**63**	63C 4
59	23.7	32	7.5	**63**	63C 4
51	27.5	37	6.5	**63**	63C 4
45	31.2	42	5.7	**63**	63C 4
39	35.8	48	5.2	**63**	63C 4
31	44.6	60	4.2	**63**	63C 4
27	52.4	71	3.5	**63**	63C 4
20	69.0	93	2.7	**63**	63C 4
17.6	79.5	107	2.3	**63**	63C 4
15.4	90.6	122	1.9	**63**	63C 4

0.22 kW — n_1= 1400 min^{-1} — 63C 4

n_2 min^{-1}	ir	T2 Nm	FS'	OM-OC	
13.5	103.8	140	1.7	**63**	63C 4
11.3	123.5	167	2.8	**71**	63C 4
10.8	129.3	175	1.4	**63**	63C 4
9.8	143.1	193	2.4	**71**	63C 4
9.2	151.9	205	1.2	**63**	63C 4
9.0	154.8	209	2.2	**71**	63C 4
8.3	168.0	227	2.0	**71**	63C 4
7.8	179.6	243	1.9	**71**	63C 4
7.2	193.6	262	1.8	**71**	63C 4
7.0	200.1	270	0.9	**63**	63C 4
6.7	209.4	283	1.6	**71**	63C 4
6.3	220.8	298	1.5	**71**	63C 4
5.5	253.4	343	1.3	**71**	63C 4
4.9	286.0	386	1.2	**71**	63C 4
4.7	298.8	404	1.1	**71**	63C 4
4.1	342.9	463	1.0	**71**	63C 4
3.6	387.0	523	0.9	**71**	63C 4

0.25 kW — n_1= 1370 min^{-1}, n_1= 870 min^{-1} — 71A 4, 71B 6

n_2 min^{-1}	ir	T2 Nm	FS'	OM-OC	
173	7.9	12	13.7	**63**	71A 4
133	10.3	16	11.5	**63**	71A 4
119	11.5	18	10.6	**63**	71A 4
103	13.3	21	10.6	**63**	71A 4
92	14.8	23	9.5	**63**	71A 4
80	17.2	27	8.2	**63**	71A 4
70	19.5	31	7.5	**63**	71A 4
58	23.7	37	6.4	**63**	71A 4
50	27.5	43	5.6	**63**	71A 4
44	31.2	49	4.9	**63**	71A 4
38	35.8	56	4.5	**63**	71A 4
31	44.6	70	3.6	**63**	71A 4
26	52.4	82	3.0	**63**	71A 4
19.9	69.0	108	2.3	**63**	71A 4
17.2	79.5	125	2.0	**63**	71A 4
15.7	87.4	137	3.4	**71**	71A 4
15.1	90.6	142	1.6	**63**	71A 4
13.9	98.6	155	3.0	**71**	71A 4
13.2	103.8	163	1.4	**63**	71A 4
12.7	107.6	169	2.7	**71**	71A 4
11.1	123.5	194	2.4	**71**	71A 4
10.6	129.3	203	1.2	**63**	71A 4
9.0	151.9	238	1.0	**63**	71A 4
8.9	154.8	243	1.9	**71**	71A 4
8.2	168.0	263	1.7	**71**	71A 4
7.6	179.6	282	1.6	**71**	71A 4
6.5	209.4	328	1.4	**71**	71A 4
6.4	212.6	333	2.7	**90**	71A 4
6.2	220.8	346	1.3	**71**	71A 4
5.9	234.1	367	2.5	**90**	71A 4
5.4	253.4	397	1.2	**71**	71A 4
5.1	268.3	421	2.2	**90**	71A 4
4.8	286.0	449	1.0	**71**	71A 4
4.6	294.9	463	2.0	**90**	71A 4
4.6	298.8	469	1.0	**71**	71A 4
4.4	309.6	486	1.9	**90**	71A 4

1.7 Performances motoréducteurs

n_2 min^{-1}	ir	T2 Nm	FS'	OM-OC	
0.25 kW			n_1= 1370 min^{-1} n_1= 870 min^{-1}		71A 4 71B 6
4.1	338.1	530	1.7	**90**	71A 4
4.0	342.9	538	0.9	**71**	71A 4
3.5	390.0	612	1.5	**90**	71A 4
3.4	253.4	626	0.8	**71**	71B 6
3.0	294.9	728	1.4	**90**	71B 6
2.8	309.6	765	1.4	**90**	71B 6
2.6	338.1	835	1.2	**90**	71B 6
2.2	390.0	963	1.1	**90**	71B 6
0.37 kW			n_1= 2790 min^{-1} n_1= 1380 min^{-1} n_1= 910 min^{-1} n_1= 880 min^{-1}		63C 2 71B 4 80A 6 71C 6
271	10.3	12	12.8	**63**	63C 2
243	11.5	13	11.9	**63**	63C 2
210	13.3	15	11.6	**63**	63C 2
188	14.8	17	10.6	**63**	63C 2
174	7.9	18	9.3	**63**	71B 4
163	17.2	20	9.5	**63**	63C 2
143	19.5	22	8.5	**63**	63C 2
134	10.3	24	7.8	**63**	71B 4
120	11.5	26	7.2	**63**	71B 4
104	13.3	31	7.2	**63**	71B 4
93	14.8	34	6.4	**63**	71B 4
80	17.2	40	5.6	**63**	71B 4
71	19.5	45	5.1	**63**	71B 4
58	23.7	55	4.4	**63**	71B 4
50	27.5	63	3.8	**63**	71B 4
44	31.2	72	3.3	**63**	71B 4
39	35.8	82	3.0	**63**	71B 4
31	44.6	103	2.4	**63**	71B 4
26	52.4	121	2.1	**63**	71B 4
20	69.0	159	1.6	**63**	71B 4
19	73,2	178	3,1	**80**	71 B4
18.1	76.1	175	2.6	**71**	71B 4
17.4	79.5	183	1.4	**63**	71B 4
15.8	87.4	201	2.3	**71**	71B 4
15.2	90.6	209	1.1	**63**	71B 4
14.0	98.6	227	2.0	**71**	71B 4
13.3	103.8	239	1.0	**63**	71B 4
12.8	107.6	248	1.9	**71**	71B 4
11.3	122.3	282	3.2	**90**	71B 4
11.2	123.5	285	1.6	**71**	71B 4
10.7	129.3	298	0.8	**63**	71B 4
10.1	87.4	316	1.7	**71**	71C 6
8.9	154.8	357	1.3	**71**	71B 4
8.4	165.2	381	2.4	**90**	71B 4
8.2	168.0	387	1.2	**71**	71B 4
7.7	179.6	414	1.1	**71**	71B 4
7.1	193.6	446	1.0	**71**	71B 4
6.6	209.4	483	1.0	**71**	71B 4
6.5	212.6	490	1.9	**90**	71B 4
6.2	220.8	509	0.9	**71**	71B 4
5.9	234.1	539	1.7	**90**	71B 4
5.4	253.4	584	0.8	**71**	71B 4
5.1	268.3	618	1.5	**90**	71B 4
4.9	179.6	649	0.8	**71**	71C 6
4.7	294.9	680	1.3	**90**	71B 4

1.7 Prestaciones motorreductores

n_2 min^{-1}	ir	T2 Nm	FS'	OM-OC	
0.37 kW			n_1= 2790 min^{-1} n_1= 1380 min^{-1} n_1= 910 min^{-1} n_1= 880 min^{-1}		63C 2 71B 4 80A 6 71C 6
4.5	309.6	713	1.3	**90**	71B 4
4.1	338.1	779	1.2	**90**	71B 4
4.1	223.5	781	2.4	**112**	80A 6
3.7	247.9	866	2.2	**112**	80A 6
3.5	390.0	899	1.0	**90**	71B 4
2.8	309.6	1119	0.9	**90**	71C 6
2.4	375.3	1311	1.3	**112**	80A 6
0.55 kW			n_1= 2800 min^{-1} n_1= 1380 min^{-1} n_1= 1390 min^{-1} n_1= 910 min^{-1}		71B 2 71C 4 80A 4 80B 6
354	7.9	13	10.5	**63**	71B 2
272	10.3	17	8.6	**63**	71B 2
244	11.5	19	8.0	**63**	71B 2
211	13.3	22	7.8	**63**	71B 2
174	7.9	27	6.3	**63**	71C 4
134	10.3	35	5.3	**63**	71C 4
120	11.5	39	4.8	**63**	71C 4
104	13.3	46	4.8	**63**	71C 4
93	14.8	51	4.3	**63**	71C 4
80	17.2	59	3.7	**63**	71C 4
71	19.5	67	3.4	**63**	71C 4
58	23.7	81	3.0	**63**	71C 4
50	27.5	94	2.6	**63**	71C 4
44	31.2	107	2.2	**63**	71C 4
39	35.8	123	2.0	**63**	71C 4
32	42.6	146	3.2	**71**	71C 4
31	44.6	153	1.6	**63**	71C 4
28	49.3	169	2.7	**71**	71C 4
27	51,0	185	3,0	**80**	71 C4
26	52.4	179	1.4	**63**	71C 4
26	53.4	183	2.5	**71**	71C 4
24	57,0	206	2,4	**80**	71 C4
24	57.9	198	2.3	**71**	71C 4
20	69.0	236	1.1	**63**	71C 4
18,9	73,2	265	2,1	**80**	71 C4
18.1	76.1	261	1.8	**71**	71C 4
17.4	79.5	272	0.9	**63**	71C 4
15.8	87.4	299	1.5	**71**	71C 4
14.9	92.5	317	2.9	**90**	71C 4
14.0	98.6	338	1.4	**71**	71C 4
12.9	106.7	366	2.5	**90**	71C 4
12.8	107.6	369	1.2	**71**	71C 4
11.3	122.3	419	2.2	**90**	71C 4
11.2	123.5	423	1.1	**71**	71C 4
10.5	131.1	449	2.0	**90**	71C 4
9.6	143.1	490	0.9	**71**	71C 4
9.1	151.9	520	1.7	**90**	71C 4
8.9	154.8	530	0.9	**71**	71C 4
8.4	166.0	565	3.1	**112**	80A 4
8.4	165.2	566	1.6	**90**	71C 4
8.2	168.0	575	0.8	**71**	71C 4
7.1	194.9	663	2.6	**112**	80A 4
6.5	212.6	728	1.2	**90**	71C 4
6.2	223.5	760	2.3	**112**	80A 4
5.9	234.1	802	1.1	**90**	71C 4
5.1	268.3	919	1.0	**90**	71C 4

1.7 Desempenhos motoredutores

n_2 min^{-1}	ir	T2 Nm	FS'	OM-OC	
0.55 kW			n_1= 2800 min^{-1} n_1= 1380 min^{-1} n_1= 1390 min^{-1} n_1= 910 min^{-1}		71B 2 71C 4 80A 4 80B 6
5.1	272.4	926	1.9	**112**	80A 4
5.1	271.4	950	2.8	**125**	71C 4
4.7	298.1	1014	1.7	**112**	80A 4
4.5	309.6	1060	0.9	**90**	71C 4
4.1	342.9	1166	1.5	**112**	80A 4
3.7	375.3	1276	1.4	**112**	80A 4
0.75 kW			n_1= 2800 min^{-1} n_1= 1390 min^{-1} n_1= 910 min^{-1}		71C 2 80B 4 80C 6
354	7.9	18	7.7	**63**	71C 2
272	10.3	24	6.3	**63**	71C 2
244	11.5	26	5.9	**63**	71C 2
211	13.3	31	5.7	**63**	71C 2
176	7.9	37	4.6	**63**	80B 4
135	10.3	48	3.9	**63**	80B 4
121	11.5	53	3.6	**63**	80B 4
105	13.3	61	3.6	**63**	80B 4
94	14.8	69	3.2	**63**	80B 4
81	17.2	80	2.8	**63**	80B 4
71	19.5	91	2.5	**63**	80B 4
59	23.7	110	2.2	**63**	80B 4
51	27.5	127	1.9	**63**	80B 4
45	30.6	142	3.2	**71**	80B 4
44	31.2	145	1.7	**63**	80B 4
39	35.8	166	1.5	**63**	80B 4
37	37.1	172	2.7	**71**	80B 4
35	39,8	195	2,8	**80**	80 B4
33	42.6	197	2.3	**71**	80B 4
31	44.6	207	1.2	**63**	80B 4
28	49.3	229	2.0	**71**	80B 4
27	51,0	250	2,2	**80**	80 B4
27	52.4	243	1.0	**63**	80B 4
26	53.4	247	1.9	**71**	80B 4
24	57,0	279	1,8	**80**	80 B4
23	59.5	276	3.3	**90**	80B 4
20	69.0	320	0.8	**63**	80B 4
19,0	73,2	358	2,8	**100**	80 B4
19.0	73,2	358	1,5	**80**	80 B4
19.0	73.3	340	2.7	**90**	80B 4
18.3	76.1	353	1.3	**71**	80B 4
17.2	80.7	374	2.4	**90**	80B 4
15.9	87.4	405	1.1	**71**	80B 4
15.0	92.5	429	2.1	**90**	80B 4
14.1	98.6	457	1.0	**71**	80B 4
13.0	106.7	495	1.8	**90**	80B 4
12.9	107.6	499	0.9	**71**	80B 4
11.4	122.3	567	1.6	**90**	80B 4
11.3	123.5	573	0.8	**71**	80B 4
10.6	131.1	608	1.5	**90**	80B 4
10.2	135.6	629	2.8	**112**	80B 4
9.2	151.9	704	1.3	**90**	80B 4
9.0	154.8	718	2.4	**112**	80B 4
8.4	165.2	766	1.2	**90**	80B 4
8.4	166.0	770	2.3	**112**	80B 4
7.1	194.9	904	1.9	**112**	80B 4
6.5	212.6	986	0.9	**90**	80B 4

C

1.7 Performances motoréducteurs

n_2 min^{-1}	ir	T2 Nm	FS'	OM-OC	

0.75 kW — n_1= 2800 min^{-1} 71C 2; n_1= 1390 min^{-1} 80B 4; n_1= 910 min^{-1} 80C 6

6.2	223.5	1036	1.7	**112**	80B 4
5.9	234.1	1086	0.8	**90**	80B 4
5.6	247.9	1149	1.5	**112**	80B 4
5.1	272.4	1263	1.4	**112**	80B 4
4.7	298.1	1383	1.3	**112**	80B 4
4.1	342.9	1590	1.1	**112**	80B 4
3.7	375.3	1740	1.0	**112**	80B 4

0.88 kW — n_1= 1350 min^{-1} 80C 4

171	7.9	44	3.8	**63**	80C 4
131	10.3	58	3.2	**63**	80C 4
118	11.5	64	3.0	**63**	80C 4
102	13.3	74	3.0	**63**	80C 4
91	14.8	83	2.6	**63**	80C 4
79	17.2	96	2.3	**63**	80C 4
69	19.5	109	2.1	**63**	80C 4
59	22.9	128	3.3	**71**	80C 4
57	23.7	133	1.8	**63**	80C 4
50	27.1	152	3.0	**71**	80C 4
49	27.5	154	1.6	**63**	80C 4
44	31,0	183	3,0	**80**	80 C4
38	35.8	200	1.2	**63**	80C 4
36	37.1	208	2.2	**71**	80C 4
34	39,8	235	2,3	**80**	80 C4
32	42.6	238	1.9	**71**	80C 4
30	44.6	250	1.0	**63**	80C 4
27	49.3	276	1.7	**71**	80C 4
26	51,0	302	1,8	**80**	80 C4
26	52.4	293	3.1	**90**	80C 4
26	52.4	293	0.9	**63**	80C 4
24	57,0	337	1,5	**80**	80 C4
23	57.9	324	1.4	**71**	80C 4
23	58,0	343	2,9	**100**	80 C4
23	59.5	333	2.7	**90**	80C 4
18,4	73,2	433	2,3	**100**	80 C4
18,4	73,2	433	1,3	**80**	80 C4
18.4	73.3	411	2.2	**90**	80C 4
17.7	76.1	427	1.1	**71**	80C 4
16.7	80.7	452	2.0	**90**	80C 4
15.5	87.4	489	0.9	**71**	80C 4
14.6	92.5	518	1.8	**90**	80C 4
14.4	93.9	526	3.3	**112**	80C 4
12.7	106.7	598	1.5	**90**	80C 4
12.2	110.9	621	2.8	**112**	80C 4
10.3	131.1	735	1.2	**90**	80C 4
10.0	135.6	760	2.3	**112**	80C 4
8.9	151.9	851	1.1	**90**	80C 4
8.7	154.8	868	2.0	**112**	80C 4
8.2	165.2	896	1.0	**90**	80C 4
8.1	166.0	830	1.9	**112**	80C 4
6.9	194.9	1092	1.6	**112**	80C 4
6.0	223.5	1252	1.4	**112**	80C 4
5.0	272.4	1526	1.1	**112**	80C 4
3.9	342.9	1921	0.9	**112**	80C 4

1.7 Prestaciones motorreductores

n_2 min^{-1}	ir	T2 Nm	FS'	OM-OC	

1.1 kW — n_1= 2830 min^{-1} 80B 2; n_1= 1390 min^{-1} 80D 4; n_1= 920 min^{-1} 90L 6

549	5,2	18	15,6	**80**	80 B2
358	7,9	26	5,3	**63**	80B 2
275	10,3	34	4,4	**63**	80B 2
247	11,5	38	4	**63**	80B 2
213	13,3	44	3,9	**63**	80B 2
191	14,8	50	3,6	**63**	80B 2
176	7,9	54	3,2	**63**	80D 4
165	17,2	57	3,2	**63**	80B 2
145	19,5	65	2,9	**63**	80B 2
135	10,3	70	2,6	**63**	80D 4
121	11,5	78	2,4	**63**	80D 4
105	13,3	90	2,4	**63**	80D 4
94	14,8	101	2,2	**63**	80D 4
81	17,2	117	1,9	**63**	80D 4
74	18,7	127	3,2	**71**	80D 4
71	19,5	133	1,7	**63**	80D 4
61	22,9	156	2,8	**71**	80D 4
59	23,7	161	1,5	**63**	80D 4
51	27,5	187	1,3	**63**	80D 4
51	27,1	184	2,5	**71**	80D 4
45	30,6	208	2,2	**71**	80D 4
45	31,0	223	2,5	**80**	80 D4
44	31,2	213	1,1	**63**	80D 4
39	35,8	243	1	**63**	80D 4
39	73,2	258	2,0	**80**	80 B2
37	37,1	252	1,8	**71**	80D 4
35	39,8	286	1,9	**80**	80 D4
33	42,6	290	1,6	**71**	80D 4
33	42,2	287	3,2	**90**	80D 4
31	44,6	303	0,8	**63**	80D 4
28	49,3	336	1,4	**71**	80D 4
27	51,0	367	1,5	**80**	80 D4
27	52,4	356	2,6	**90**	80D 4
26	53,4	363	1,3	**71**	80D 4
24	57,0	409	1,2	**80**	80 D4
24	57,9	394	1,2	**71**	80D 4
24	58,0	417	2,4	**100**	80 D4
23	59,5	404	2,3	**90**	80D 4
19,0	73,3	498	1,8	**90**	80D 4
19,0	73,2	526	1,9	**100**	80 D4
19,0	73,2	526	1,0	**80**	80 D4
18,3	76,1	518	0,9	**71**	80D 4
18,0	51,0	554	2,1	**100**	90 L6
18,0	51,0	554	1,0	**80**	90 L6
18,0	77	524	3,3	**112**	80D 4
17,2	80,7	549	1,7	**90**	80D 4
16,3	85,4	581	3	**112**	80D 4
16,1	57,0	619	0,8	**80**	90 L6
15,9	87,4	594	0,8	**71**	80D 4
15,9	58,0	629	1,6	**100**	90 L6
14,8	93,9	639	2,7	**112**	80D 4
14,7	94,4	642	1,4	**90**	80D 4
13,5	102,8	699	2,5	**112**	80D 4
13,0	106,7	726	1,3	**90**	80D 4
12,6	73,2	794	1,3	**100**	90 L6
12,5	110,9	754	2,3	**112**	80D 4
12,2	75,4	818	2,5	**125**	90 L6
11,4	122,3	832	1,1	**90**	80D 4
11,1	125,2	852	2,1	**112**	80D 4

1.7 Desempenhos motoredutores

n_2 min^{-1}	ir	T2 Nm	FS'	OM-OC	

1.1 kW — n_1= 2830 min^{-1} 80B 2; n_1= 1390 min^{-1} 80D 4; n_1= 920 min^{-1} 90L 6

10,6	131,1	892	1	90	80D 4
10,2	135,6	923	1,9	112	80D 4
9,2	151,9	1033	0,9	90	80D 4
9,0	154,8	1053	1,7	112	80D 4
8,4	109,4	1174	3,0	132	90 L6
8,4	166	1129	1,5	112	80D 4
8,4	165,2	1124	0,8	90	80D 4
7,3	125,5	1347	2,6	132	90 L6
7,1	194,9	1326	1,3	112	80D 4
6,7	136,7	1467	2,4	132	90 L6
6,2	223,5	1520	1,2	112	80D 4
6,2	149,5	1605	2,2	132	90 L6
5,6	247,9	1686	1	112	80D 4
5,6	164,6	1766	2,0	132	90 L6
5,1	180,0	1932	1,8	132	90 L6
5,1	272,4	1853	0,9	112	80D 4
4,7	298,1	2028	0,9	112	80D 4

1.7 Performances motoréducteurs

n_2 min^{-1}	ir	T2 Nm	FS'	OM-OC	
1.5 kW				n_1= 2830 min^{-1} n_1= 1400 min^{-1} n_1= 925 min^{-1}	80C 2 90L 4 90LB 6
549	5,2	24,8	11,5	**80**	80 C2
412	6,9	31	7	**71**	80C 2
358	7,9	36	3,9	**63**	80C 2
337	8,4	38	6,5	**71**	80C 2
275	10,3	47	3,2	**63**	80C 2
247	11,5	52	3,0	**63**	80C 2
213	13,3	61	2,9	**63**	80C 2
191	14,8	68	2,7	**63**	80C 2
177	7,9	73	2,3	**63**	90L 4
165	17,2	78	2,4	**63**	80C 2
145	19,5	89	2,1	**63**	80C 2
136	10,3	95	2,0	**63**	90L 4
123	11,4	105	3,2	**71**	90L 4
122	11,5	106	1,8	**63**	90L 4
105	13,3	122	1,8	**63**	90L 4
100	13,9	128	3,1	**71**	90L 4
94	14,8	137	1,6	**63**	90L 4
85	16,5	152	2,6	**71**	90L 4
82	17,2	158	1,4	**63**	90L 4
75	18,7	172	2,4	**71**	90L 4
72	19,5	180	1,3	**63**	90L 4
66	21,2	206	2,9	**80**	90 L 4
61	22,9	211	2,0	**71**	90L 4
59	23,7	219	1,1	**63**	90L 4
58	24,2	235	2,6	**80**	90 L 4
52	27,1	249	1,8	**71**	90L 4
51	27,5	253	0,9	**63**	90L 4
46	30,6	282	1,6	**71**	90L 4
45	31,0	302	1,8	**80**	90 L 4
45	31,2	288	0,8	**63**	90L 4
43	32,5	300	3,0	**90**	90L 4
38	36,9	340	2,7	**90**	90L 4
38	37,1	342	1,3	**71**	90L 4
35	39,8	387	1,4	**80**	90 L 4
35	40,5	393	2,7	**100**	90 L 4
33	42,2	388	2,3	**90**	90L 4
33	42,6	392	1,2	**71**	90L 4
31	45,2	416	2,2	**90**	90L 4
28	49,3	454	1,0	**71**	90L 4
27	51,0	496	2,3	**100**	90 L 4
27	51,0	496	1,1	**80**	90 L 4
27	52,4	482	1,9	**90**	90L 4
26	53,4	491	0,9	**71**	90L 4
25	57,0	554	0,9	**80**	90 L 4
24	58,0	564	1,8	**100**	90 L 4
24	57,2	527	3,3	**112**	90L 4
24	59,5	548	1,7	**90**	90L 4
24	57,9	533	0,9	**71**	90L 4
22	64,6	594	2,9	**112**	90L 4
19,1	73,2	712	1,4	**100**	90 L 4
19,1	73,2	712	0,8	**80**	90 L 4
19,1	73,3	675	1,3	**90**	90L 4
18,6	75,4	733	2,7	**125**	90 L 4
18,2	77	709	2,5	**112**	90L 4
17,4	80,7	743	1,2	**90**	90L 4
16,4	85,4	787	2,2	**112**	90L 4
15,1	92,5	852	1,1	**90**	90L 4
14,9	93,9	865	2,0	**112**	90L 4

1.7 Prestaciones motorreductores

n_2 min^{-1}	ir	T2 Nm	FS'	OM-OC	
1.5 kW				n_1= 2830 min^{-1} n_1= 1400 min^{-1} n_1= 925 min^{-1}	80C 2 90L 4 90LB 6
13,6	102,8	946	1,8	**112**	90L 4
13,1	106,7	983	0,9	**90**	90L 4
12,8	109,4	1052	3,3	**132**	90 L 4
12,6	110,9	1021	1,7	**112**	90L 4
11,4	122,3	1126	0,8	**90**	90L 4
11,2	125,2	1153	1,5	**112**	90L 4
11,2	125,5	1207	2,9	**132**	90 L 4
10,3	135,6	1249	1,4	**112**	90L 4
10,2	136,7	1314	2,7	**132**	90 L 4
9,4	149,5	1438	2,4	**132**	90 L 4
9,0	154,8	1426	1,2	**112**	90L 4
8,5	164,6	1583	2,2	**132**	90 L 4
8,4	166	1529	1,1	**112**	90L 4
7,8	180,0	1732	2,0	**132**	90 L 4
7,2	194,9	1795	1,0	**112**	90L 4
6,8	136,7	1989	1,8	**132**	90LB 6
6,3	223,5	2058	0,9	**112**	90L 4
6,2	149,5	2176	1,6	**132**	90LB 6
5,6	164,6	2396	1,5	**132**	90LB 6
5,1	180,0	2621	1,4	**132**	90LB 6
1.8 kW				n_1= 2770 min^{-1} n_1= 1400 min^{-1} n_1= 940 min^{-1}	80D 2 90LB 4 100B 6
538	5,2	30,4	9,3	**80**	80 D2
404	6,9	38	5,7	**71**	80D 2
350	7,9	44	3,2	**63**	80D 2
279	9,9	55	4,7	**71**	80D 2
269	10,3	57	2,6	**63**	80D 2
241	11,5	64	2,4	**63**	80D 2
208	13,3	74	2,4	**63**	80D 2
187	14,8	83	2,2	**63**	80D 2
177	7,9	87	1,9	**63**	90LB 4
167	8,4	93	3,2	**71**	90LB 4
141	9,9	110	2,9	**71**	90LB 4
136	10,3	114	1,6	**63**	90LB 4
123	11,4	126	2,7	**71**	90LB 4
122	11,5	127	1,5	**63**	90LB 4
105	13,3	147	1,5	**63**	90LB 4
100	13,9	154	2,6	**71**	90LB 4
94	14,8	164	1,3	**63**	90LB 4
85	16,5	182	2,2	**71**	90LB 4
82	17,2	190	1,2	**63**	90LB 4
75	18,7	207	2	**71**	90LB 4
72	19,5	216	1,1	**63**	90LB 4
66	21,2	247	2,4	**80**	90 LB4
61	23	254	3,2	**90**	90LB 4
61	22,9	253	1,7	**71**	90LB 4
59	23,7	262	0,9	**63**	90LB 4
58	24,2	282	2,1	**80**	90 LB4
55	25,7	284	3,2	**90**	90LB 4
52	27,1	299	1,5	**71**	90LB 4
51	27,5	304	0,8	**63**	90LB 4
49	28,8	319	2,9	**90**	90LB 4
46	30,6	338	1,4	**71**	90LB 4
45	31,0	362	3,0	**100**	90 LB4
45	31,0	362	1,5	**80**	90 LB4
43	32,5	360	2,5	**90**	90LB 4

1.7 Desempenhos motoredutores

n_2 min^{-1}	ir	T2 Nm	FS'	OM-OC	
1.8 kW				n_1= 2770 min^{-1} n_1= 1400 min^{-1} n_1= 940 min^{-1}	80D 2 90LB 4 100B 6
38	37,1	410	1,1	**71**	90LB 4
35	39,8	464	1,2	**80**	90 LB4
35	40,5	472	2,2	**100**	90 LB4
33	42,2	466	2	**90**	90LB 4
33	42,6	470	1	**71**	90LB 4
31	45,2	500	1,8	**90**	90LB 4
28	49,3	545	0,8	**71**	90LB 4
27	51,0	595	1,9	**100**	90 LB4
27	51,0	595	0,9	**80**	90 LB4
26	53,4	590	3	**112**	90LB 4
26	53,4	590	0,8	**71**	90LB 4
25	57,0	665	0,8	**80**	90 LB4
24	58,0	677	3,0	**125**	90 LB4
24	58,0	677	1,5	**100**	90 LB4
24	57,2	632	2,8	**112**	90LB 4
24	59,5	657	1,4	**90**	90LB 4
22	64,6	713	2,5	**112**	90LB 4
19,1	73,2	854	1,2	**100**	90 LB4
19,1	73,3	810	1,1	**90**	90LB 4
18,6	75,4	879	2,3	**125**	90 LB4
18,2	77	851	2,1	**112**	90LB 4
17,4	80,7	892	1	**90**	90LB 4
16,4	85,4	944	1,9	**112**	90LB 4
15,4	90,8	1048	3,3	**132**	90LB 4
15,1	92,5	1022	0,9	**90**	90LB 4
14,9	93,9	1038	1,7	**112**	90LB 4
14,1	99,4	1147	3,1	**132**	90LB 4
13,6	102,8	1136	1,5	**112**	90LB 4
12,8	109,4	1263	2,8	**132**	90LB 4
12,6	110,9	1226	1,4	**112**	90LB 4
11,2	125,2	1384	1,3	**112**	90LB 4
11,2	125,5	1449	2,4	**132**	90LB 4
10,9	86,0	1479	3,4	**150**	100B 6
10,3	135,6	1499	1,2	**112**	90LB 4
10,2	136,7	1577	2,2	**132**	90LB 4
9,9	94,6	1626	3,1	**150**	100B 6
9,4	149,5	1726	2,0	**132**	90LB 4
9,2	101,7	1748	2,9	**150**	100B 6
9	154,8	1711	1	**112**	90LB 4
8,6	109,8	1887	2,7	**150**	100B 6
8,5	164,6	1899	1,8	**132**	90LB 4
8,4	166	1835	1	**112**	90LB 4
7,8	180,0	2078	1,7	**132**	90LB 4
7,3	129,5	2226	2,3	**150**	100B 6
7,2	194,9	2154	0,8	**112**	90LB 4
6,9	135,8	2334	3,3	**170**	100B 6
6,9	136,7	2349	1,5	**132**	100B 6
6,6	141,6	2434	2,1	**150**	100B 6
6,3	149,4	2568	3,0	**170**	100B 6
6,3	149,5	2570	1,4	**132**	100B 6
6,0	155,7	2676	1,9	**150**	100B 6
5,8	162,7	2797	2,7	**170**	100B 6
5,7	164,6	2829	1,3	**132**	100B 6
5,3	178,1	3061	2,3	**170**	100B 6
5,2	180,0	3095	1,1	**132**	100B 6
5,1	185,5	3189	1,5	**150**	100B 6
4,8	196,0	3368	2,0	**170**	100B 6
4,6	204,2	3510	1,3	**150**	100B 6

1.7 Performances motoréducteurs

n_2 min^{-1}	ir	T2 Nm	FS'	OM-OC	
2.2 kW			n_1= 2840 min^{-1} n_1= 1410 min^{-1} n_1= 940 min^{-1}		90L 2 100A 4 100BL 6
551	5.2	36	7.8	**80**	90L 2
414	6.9	46	4.8	**71**	90L 2
359	7.9	53	2.7	**63**	90L 2
338	8.4	56	4.5	**71**	90L 2
286	9.9	66	3.9	**71**	90L 2
276	10.3	68	2.2	**63**	90L 2
250	11.4	76	3.7	**71**	90L 2
248	11.5	76	2	**63**	90L 2
214	13.3	88	2	**63**	90L 2
206	6.9	92	2.9	**71**	100A 4
192	14.8	99	1.8	**63**	90L 2
182	5.2	109	2.9	**80**	100BL 6
178	7.9	106	1.6	**63**	100A 4
168	8.4	113	2.7	**71**	100A 4
142	9.9	133	2.4	**71**	100A 4
137	10.3	138	1.3	**63**	100A 4
132	7.1	151	2.6	**80**	100BL 6
124	11.4	153	2.2	**71**	100A 4
123	11.5	154	1.2	**63**	100A 4
109	13	174	3.1	**90**	100A 4
106	13.3	178	1.2	**63**	100A 4
101	14	188	3.1	**90**	100A 4
101	13.9	187	2.1	**71**	100A 4
96	14.6	207	2.9	**80**	100A 4
95	14.8	199	1.1	**63**	100A 4
86	16.5	221	1.8	**71**	100A 4
85	16.7	236	2.5	**80**	100A 4
82	17.2	230	1	**63**	100A 4
79	17.7	238	3.2	**90**	100A 4
75	18.7	251	1.6	**71**	100A 4
72	19.5	262	0.9	**63**	100A 4
70	20.1	270	2.9	**90**	100A 4
66	21.2	300	2.0	**80**	100A 4
61	23	308	2.7	**90**	100A 4
61	22.9	308	1.4	**71**	100A 4
58	24.2	342	1.8	**80**	100A 4
55	25.7	344	2.6	**90**	100A 4
52	27.1	363	1.3	**71**	100A 4
49	28.8	387	2.4	**90**	100A 4
46	30.6	410	1.1	**71**	100A 4
45	31.0	439	2.5	**100**	100A 4
45	31.0	439	1.3	**80**	100A 4
43	32.5	436	2.1	**90**	100A 4
38	36.9	495	1.8	**90**	100A 4
38	37.1	497	0.9	**71**	100A 4
35	39.8	563	1.0	**80**	100A 4
35	40.5	573	1.8	**100**	100A 4
33	42.2	565	1.6	**90**	100A 4
33	42.6	571	0.8	**71**	100A 4
31	45.2	606	1.5	**90**	100A 4
30	46.8	627	2.8	**112**	100A 4
28	51.0	723	1.6	**100**	100A 4
28	51.0	723	0.8	**80**	100A 4
27	52.4	702	1.3	**90**	100A 4
27	52.6	744	3.1	**125**	100A 4
26	53.4	716	2.4	**112**	100A 4
25	57.2	768	2.3	**112**	100A 4
24	58.0	821	2.4	**125**	100A 4
24	58.0	821	1.2	**100**	100A 4

1.7 Prestaciones motorreductores

n_2 min^{-1}	ir	T2 Nm	FS'	OM-OC	
2.2 kW			n_1= 2840 min^{-1} n_1= 1410 min^{-1} n_1= 940 min^{-1}		90L 2 100A 4 100BL 6
24	59.5	797	1.1	**90**	100A 4
22	64.6	866	2	**112**	100A 4
19.3	73.2	1036	1.0	**100**	100A 4
19.2	73.3	983	0.9	**90**	100A 4
18.7	75.4	1067	1.9	**125**	100A 4
18.5	76.3	1068	3.3	**132**	100A 4
18.4	51.0	1084	1.1	**100**	100BL 6
18.3	77	1033	1.7	**112**	100A 4
17.9	52.6	1116	2.1	**125**	100BL 6
17.5	80.7	1082	0.8	**90**	100A 4
17.0	83.0	1163	3.0	**132**	100A 4
16.5	85.4	1146	1.5	**112**	100A 4
16.2	58.0	1232	1.6	**125**	100BL 6
16.2	58.0	1232	0.8	**100**	100BL 6
15.5	90.8	1272	2.8	**132**	100A 4
15	93.9	1259	1.4	**112**	100A 4
14.2	99.4	1392	2.5	**132**	100A 4
13.7	102.8	1378	1.3	**112**	100A 4
13.0	72.3	1536	2.6	**140**	100BL 6
12.9	109.4	1532	2.3	**132**	100A 4
12.8	109.8	1538	3.3	**150**	100A 4
12.7	110.9	1487	1.2	**112**	100A 4
12.5	75.4	1601	1.3	**125**	100BL 6
11.9	78.7	1653	3.1	**150**	100BL 6
11.3	125.2	1679	1	**112**	100A 4
11.2	125.5	1758	2.0	**132**	100A 4
10.9	129.5	1813	2.8	**150**	100A 4
10.4	135.6	1819	1	**112**	100A 4
10.3	136.7	1914	1.8	**132**	100A 4
10.0	141.6	1983	2.5	**150**	100A 4
9.4	149.5	2094	1.7	**132**	100A 4
9.2	101.7	2137	2.4	**150**	100BL 6
9.1	154.8	2076	0.8	**112**	100A 4
9.1	155.7	2181	2.3	**150**	100A 4
8.7	162.7	2279	3.3	**170**	100A 4
8.6	164.6	2305	1.5	**132**	100A 4
8.5	166	2227	0.8	**112**	100A 4
7.9	178.1	2494	2.8	**170**	100A 4
7.8	180.0	2522	1.4	**132**	100A 4
7.6	185.5	2599	1.8	**150**	100A 4
7.6	124.1	2607	2.9	**170**	100BL 6
7.2	196.0	2745	2.4	**170**	100A 4
6.9	204.2	2860	1.6	**150**	100A 4
6.9	136.7	2871	1.2	**132**	100BL 6
6.6	141.6	2974	1.7	**150**	100BL 6
6.3	149.4	3139	2.4	**170**	100BL 6
6.3	149.5	3141	1.1	**132**	100BL 6
6.0	155.7	3271	1.6	**150**	100BL 6
5.8	162.7	3419	2.2	**170**	100BL 6
5.7	164.6	3458	1.0	**132**	100BL 6
5.3	178.1	3741	1.9	**170**	100BL 6
5.2	180.0	3783	0.9	**132**	100BL 6
5.1	185.5	3898	1.2	**150**	100BL 6
4.8	196.0	4117	1.6	**170**	100BL 6
4.6	204.2	4290	1.1	**150**	100BL 6

1.7 Desempenhos motoredutores

n_2 min^{-1}	ir	T2 Nm	FS'	OM-OC	
3 kW			n_1= 2840 min^{-1} n_1= 1420 min^{-1} n_1= 940 min^{-1}		90LB 2 100B 4 112B 6
551	5.2	49.4	5.8	**80**	90LB 2
414	6.9	62	3.5	**71**	90LB 2
359	7.9	72	1.9	**63***	90LB 2
338	8.4	76	3.3	**71**	90LB 2
286	9.9	90	2.9	**71**	90LB 2
276	10.3	93	1.6	**63***	90LB 2
276	5.2	99	3.1	**80**	100B 4
250	11.4	103	2.7	**71**	90LB 2
248	11.5	104	1.5	**63***	90LB 2
214	13.3	121	1.5	**63***	90LB 2
207	6.9	125	2.2	**71**	100B 4
200	7.1	136	2.8	**80**	100B 4
197	7.2	131	3.3	**90**	100B 4
192	14.8	135	1.3	**63***	90LB 2
180	7.9	144	1.2	**63***	100B 4
169	8.4	153	2	**71**	100B 4
157	9	164	2.7	**90**	100B 4
143	9.9	180	1.8	**71**	100B 4
142	10.0	191	2.6	**80**	100B 4
140	10.1	184	2.7	**90**	100B 4
138	10.3	187	1	**63***	100B 4
125	11.4	207	1.6	**71**	100B 4
124	11.5	208	2.5	**90**	100B 4
124	11.5	208	0.9	**63***	100B 4
119	11.9	229	2.4	**80**	100B 4
109	13	236	2.3	**90**	100B 4
107	13.3	241	0.9	**63***	100B 4
102	13.9	253	1.6	**71**	100B 4
101	14	254	2.3	**90**	100B 4
97	14.6	281	2.1	**80**	100B 4
96	14.8	269	0.8	**63***	100B 4
90	15.7	285	2.5	**90**	100B 4
86	16.5	299	1.3	**71**	100B 4
85	16.7	320	1.9	**80**	100B 4
80	17.7	322	2.3	**90**	100B 4
76	18.7	340	1.2	**71**	100B 4
71	20.1	366	2.2	**90**	100B 4
68	20.9	380	3.4	**112**	100B 4
67	21.2	407	2.8	**100**	100B 4
67	21.2	407	1.5	**80**	100B 4
62	23	418	2	**90**	100B 4
62	22.9	416	1	**71**	100B 4
60	23.6	429	3.1	**112**	100B 4
59	24.2	463	1.3	**80**	100B 4
58	24.6	471	2.5	**100**	100B 4
55	25.6	465	3	**112**	100B 4
55	25.7	466	1.9	**90**	100B 4
52	27.1	492	0.9	**71**	100B 4
49	28.8	524	1.7	**90**	100B 4
48	29.4	534	3.3	**112**	100B 4
46	30.6	555	0.8	**71**	100B 4
46	31.0	595	1.9	**100**	100B 4
46	31.0	595	0.9	**80**	100B 4
44	32.5	591	1.5	**90**	100B 4
43	32.8	595	2.9	**112**	100B 4
37	38.2	694	2.5	**112**	100B 4
35	40.5	775	2.6	**125**	100B 4
35	40.5	775	1.4	**100**	100B 4

1.7 Performances motoréducteurs

n_2 min^{-1}	ir	T2 Nm	FS'	OM-OC	
3 kW				n_1= 2840 min^{-1} n_1= 1420 min^{-1} n_1= 940 min^{-1}	90LB 2 100B 4 112B 6
34	42.2	766	1.2	**90**	100B 4
33	43.2	784	2.2	**112**	100B 4
31	45.2	821	1.1	**90**	100B 4
30	46.8	849	2.1	**112**	100B 4
28	51.0	978	1.2	**100**	100B 4
27	52.6	1008	2.3	**125**	100B 4
27	53.4	969	1.8	**112**	100B 4
27	52.4	951	1	**90**	100B 4
25	57.2	1039	1.7	**112**	100B 4
25	57.3	1087	3.2	**132**	100B 4
24	58.0	1112	1.8	**125**	100B 4
24	58.0	1112	0.9	**100**	100B 4
24	59.5	1080	0.8	**90**	100B 4
22	64.6	1172	1.5	**112**	100B 4
22	65.1	1235	2.8	**132**	100B 4
20	72.3	1386	2.9	**140**	100B 4
18.8	75.4	1445	1.4	**125**	100B 4
18.6	76.3	1446	2.4	**132**	100B 4
18.4	51.0	1478	0.8	**100**	112B 6
18.4	77	1399	1.3	**112**	100B 4
18.3	51.3	1485	3.1	**140**	112B 6
18.0	78.7	1492	3.4	**150**	100B 4
17.9	52.6	1522	1.5	**125**	112B 6
17.1	83.0	1575	2.2	**132**	100B 4
16.6	85.4	1551	1.1	**112**	100B 4
16.5	86.0	1632	3.1	**150**	100B 4
16.4	57.4	1662	2.6	**140**	112B 6
16.2	58.0	1680	1.2	**125**	112B 6
15.6	90.8	1723	2.0	**132**	100B 4
15.1	93.9	1705	1	**112**	100B 4
15.0	94.6	1794	2.8	**150**	100B 4
14.3	99.4	1885	1.9	**132**	100B 4
14.0	101.7	1929	2.6	**150**	100B 4
13.8	102.8	1866	0.9	**112**	100B 4
13.0	72.3	2094	1.9	**140**	112B 6
13.0	109.4	2075	1.7	**132**	100B 4
12.9	109.8	2082	2.4	**150**	100B 4
12.8	110.9	2014	0.9	**112**	100B 4
12.5	75.4	2183	0.9	**125**	112B 6
11.4	124.1	2353	3.2	**170**	100B 4
11.3	125.5	2381	1.5	**132**	100B 4
11.0	129.5	2455	2.0	**150**	100B 4
10.5	135.8	2575	2.9	**170**	100B 4
10.4	136.7	2592	1.4	**132**	100B 4
10.0	141.6	2685	1.9	**150**	100B 4
9.5	149.4	2834	2.6	**170**	100B 4
9.5	149.5	2835	1.2	**132**	100B 4
9.1	155.7	2953	1.7	**150**	100B 4
8.7	162.7	3086	2.4	**170**	100B 4
8.6	164.6	3121	1.1	**132**	100B 4
8.0	178.1	3377	2.0	**170**	100B 4
7.9	180.0	3415	1.0	**132**	100B 4
7.7	185.5	3519	1.4	**150**	100B 4
7.2	196.0	3716	1.8	**170**	100B 4
7.0	204.2	3873	1.2	**150**	100B 4
6.9	135.8	3890	2.0	**170**	112B 6
6.9	136.7	3915	0.9	**132**	112B 6
6.6	141.6	4056	1.3	**150**	112B 6

1.7 Prestaciones motorreductores

n_2 min^{-1}	ir	T2 Nm	FS'	OM-OC	
3 kW				n_1= 2840 min^{-1} n_1= 1420 min^{-1} n_1= 940 min^{-1}	90LB 2 100B 4 112B 6
6.3	149.4	4281	1.8	170	112B 6
6.3	149.5	4283	0.8	132	112B 6
6.0	155.7	4461	1.1	150	112B 6
5.8	162.7	4662	1.6	170	112B 6
5.7	164.6	4715	0.8	132	112B 6
5.3	178.1	5101	1.4	170	112B 6
5.1	185.5	5316	0.9	150	112B 6
4.8	196.0	5614	1.2	170	112B 6
4.6	204.2	5850	0.8	150	112B 6
4 kW				n_1= 2860 min^{-1} n_1= 1410 min^{-1}	100B 2 100BL 4
555	5.2	65	4.3	**80**	100 B2
417	6.9	82	2.7	**71***	100B 2
362	7.9	95	1.5	**63***	100B 2
340	8.4	101	2.5	**71***	100B 2
317	9	109	3.2	**90**	100B 2
288	9.9	119	2.2	**71***	100B 2
282	10.1	122	2.9	**90**	100B 2
278	10.3	124	1.2	**63***	100B 2
274	5.2	133	2.3	**80**	100 BL4
251	11.4	137	2	**71***	100B 2
249	11.5	138	1.1	**63***	100B 2
220	13	156	2.6	**90**	100B 2
206	6.9	167	1.6	**71***	100BL 4
198	7.1	183	2.1	**80**	100 BL4
195	7.2	176	2.4	**90**	100BL 4
178	7.9	193	0.9	**63***	100BL 4
172	16.7	212	2.6	**80**	100 B2
168	8.4	205	1.5	**71***	100BL 4
159	8.9	217	3.3	**112**	100BL 4
156	9	220	2	**90**	100BL 4
142	9.9	242	1.3	**71***	100BL 4
141	10.0	257	1.9	**80**	100 BL4
139	10.1	247	2	**90**	100BL 4
124	11.4	277	1.2	**71***	100BL 4
123	11.5	279	1.9	**90**	100BL 4
120	11.8	287	3	**112**	100BL 4
118	11.9	307	1.8	**80**	100 BL4
109	13	317	1.7	**90**	100BL 4
108	13.1	320	2.8	**112**	100BL 4
101	14	341	1.7	**90**	100BL 4
101	13.9	340	1.2	**71***	100BL 4
96	14.6	377	3.1	**100**	100 BL4
96	14.6	377	1.6	**80**	100 BL4
90	15.7	383	1.9	**90**	100BL 4
88	16.1	393	3	**112**	100BL 4
86	16.5	401	1	**71***	100BL 4
85	16.7	429	1.4	**80**	100 BL4
83	17.0	437	2.7	**100**	100 BL4
79	17.9	438	2.8	**112**	100BL 4
79	17.7	433	1.7	**90**	100BL 4
75	18.7	456	0.9	**71***	100BL 4
70	20.1	491	1.6	**90**	100BL 4
67	20.9	510	2.5	**112**	100BL 4
66	21.2	546	2.1	**100**	100 BL4

1.7 Desempenhos motoredutores

n_2 min^{-1}	ir	T2 Nm	FS'	OM-OC	
4 kW				n_1= 2860 min^{-1} n_1= 1410 min^{-1}	100B 2 100BL 4
66	21.2	546	1.1	**80**	100 BL4
63	22.3	543	3.2	**112**	100BL 4
61	23	561	1.5	**90**	100BL 4
60	23.6	576	2.3	**112**	100BL 4
58	24.2	622	1.0	**80**	100 BL4
57	24.6	633	1.9	**100**	100 BL4
55	25.6	624	2.2	**112**	100BL 4
55	25.7	626	1.4	**90**	100BL 4
49	28.8	703	1.3	**90**	100BL 4
48	29.4	717	2.4	**112**	100BL 4
45	31.0	798	1.4	**100**	100 BL4
44	31.9	822	2.7	**125**	100 BL4
43	32.8	800	2.2	**112**	100BL 4
43	32.5	793	1.1	**90**	100BL 4
38	36.9	900	1	**90**	100BL 4
37	38.2	932	1.9	**112**	100BL 4
35	40.5	1041	2.0	**125**	100 BL4
35	40.5	1041	1.0	**100**	100 BL4
34	41.7	1063	3.3	**132**	100BL 4
33	43.2	1053	1.7	**112**	100BL 4
33	42.2	1028	0.9	**90**	100BL 4
31	44.9	1144	3.1	**132**	100BL 4
31	45.2	1102	0.8	**90**	100BL 4
30	46.8	1140	1.5	**112**	100BL 4
28	51.0	1314	0.9	**100**	100 BL4
27	52.6	1353	1.7	**125**	100 BL4
27	52.6	1340	2.6	**132**	100BL 4
26	53.4	1301	1.3	**112**	100BL 4
25	57.3	1459	2.4	**132**	100BL 4
25	57.4	1477	2.8	**140**	100 BL4
24	58.0	1493	1.3	**125**	100 BL4
24	59.4	1512	3.3	**150**	100BL 4
22	64.6	1574	1.1	**112**	100BL 4
22	65.1	1659	2.1	**132**	100BL 4
21	66.7	1699	2.9	**150**	100BL 4
19	72.3	1861	2.1	**140**	100 BL4
19	75.4	1940	1.0	**125**	100 BL4
18.5	76.3	1942	1.8	**132**	100BL 4
18.3	77	1878	0.9	**112**	100BL 4
17.9	78.7	2003	2.5	**150**	100BL 4
17.0	83.0	2115	1.7	**132**	100BL 4
16.5	85.4	2083	0.8	**112**	100BL 4
16.4	86.0	2191	2.3	**150**	100BL 4
15.8	89.4	2277	3.3	**170**	100BL 4
15.5	90.8	2313	1.5	**132**	100BL 4
14.9	94.6	2409	2.1	**150**	100BL 4
14.3	98.4	2506	3.0	**170**	100BL 4
14.2	99.4	2532	1.4	**132**	100BL 4
13.9	101.7	2590	1.9	**150**	100BL 4
12.9	109.4	2786	1.3	**132**	100BL 4
12.8	109.8	2796	1.8	**150**	100BL 4
12.4	113.9	2901	2.6	**170**	100BL 4
11.4	124.1	3160	2.4	**170**	100BL 4
11.2	125.5	3197	1.1	**132**	100BL 4
10.9	129.5	3297	1.5	**150**	100BL 4
10.4	135.8	3457	2.2	**170**	100BL 4
10.3	136.7	3480	1.0	**132**	100BL 4
10.0	141.6	3605	1.4	**150**	100BL 4

1.7 Performances motoréducteurs

n_2 min^{-1}	ir	T2 Nm	FS'	OM-OC	

4 kW — n_1= 2860 min^{-1}, n_1= 1410 min^{-1} — 100B 2, 100BL 4

9.4	149.4	3805	2.0	**170**	100BL 4
9.4	149.5	3807	0.9	**132**	100BL 4
9.1	155.7	3965	1.3	**150**	100BL 4
8.7	162.7	4144	1.8	**170**	100BL 4
8.6	164.6	4191	0.8	**132**	100BL 4
7.9	178.1	4534	1.5	**170**	100BL 4
7.8	180.0	4585	0.8	**132**	100BL 4
7.6	185.5	4725	1.0	**150**	100BL 4
7.2	196.0	4990	1.3	**170**	100BL 4
6.9	204.2	5200	0.9	**150**	100BL 4

5.5 kW — n_1= 2880 min^{-1}, n_1= 1400 min^{-1} — 112B 2, 112BL 4

559	5.2	89	3.2	**80**	112 B2
420	6.9	113	2	**71***	112B 2
405	7.1	123	2.8	**80**	112 B2
399	7.2	118	2.7	**90**	112B 2
343	8.4	138	1.8	**71***	112B 2
319	9	148	2.4	**90**	112B 2
290	9.9	163	1.6	**71***	112B 2
289	10.0	173	2.7	**80**	112 B2
284	10.1	167	2.1	**90**	112B 2
272	5.2	184	2.7	**100**	112BL4
272	5.2	184	1.7	**80**	112BL4
253	11.4	187	1.5	**71***	112B 2
251	11.5	188	2.1	**90**	112B 2
204	6.9	232	1.2	**71***	112BL4
197	7.1	253	1.5	**80**	112BL4
197	14.6	254	2.2	**80**	112 B2
194	7.2	244	1.8	**90**	112BL4
189	7.4	264	2.9	**100**	112BL4
183	7.7	258	2.6	**112**	112BL4
173	16.7	289	1.9	**80**	112 B2
167	8.4	284	1.1	**71***	112BL4
157	8.9	300	2.4	**112**	112BL4
155	9	305	1.5	**90**	112BL4
141	9.9	335	1	**71***	112BL4
140	10.0	355	2.8	**100**	112BL4
140	10.0	355	1.4	**80**	112BL4
138	10.1	343	1.5	**90**	112BL4
123	11.4	384	0.9	**71***	112BL4
122	11.5	387	1.3	**90**	112BL4
119	11.8	397	2.1	**112**	112BL4
117	11.9	426	1.3	**80**	112BL4
117	24.6	426	2.6	**100**	112 B2
115	12.2	434	2.3	**100**	112BL4
108	13	439	1.2	**90**	112BL4
107	13.1	443	2	**112**	112BL4
100	14	472	1.2	**90**	112BL4
100	13.9	471	0.8	**71***	112BL4
96	14.6	522	2.2	**100**	112BL4
96	14.6	522	1.2	**80**	112BL4
89	15.7	531	1.4	**90**	112BL4
87	16.1	544	2.1	**112**	112BL4
84	16.7	594	1.0	**80**	112BL4
83	17.0	605	2.0	**100**	112BL4
79	17.7	599	1.3	**90**	112BL4

1.7 Prestaciones motorreductores

n_2 min^{-1}	ir	T2 Nm	FS'	OM-OC	

5.5 kW — n_1= 2880 min^{-1}, n_1= 1400 min^{-1} — 112B 2, 112BL 4

78	17.9	633	2.8	**132**	112BL4
78	17.9	606	2	**112**	112BL4
70	20.1	680	1.2	**90**	112BL4
69	20.3	714	2.8	**132**	112BL4
67	20.9	706	1.8	**112**	112BL4
66	21.2	756	2.8	**125**	112BL4
66	21.2	756	1.5	**100**	112BL4
66	21.2	756	0.8	**80**	112BL4
65	21.7	764	2.9	**132**	112BL4
63	22.3	751	2.3	**112**	112BL4
61	23	776	1.1	**90**	112BL4
59	23.6	798	1.7	**112**	112BL4
58	24.3	858	2.7	**132**	112BL4
57	24.6	876	2.6	**125**	112BL4
57	24.6	876	1.4	**100**	112BL4
55	25.6	864	1.6	**112**	112BL4
55	25.7	866	1	**90**	112BL4
51	27.5	968	2.8	**132**	112BL4
49	28.8	974	0.9	**90**	112BL4
48	29.4	993	1.8	**112**	112BL4
45	31.0	1106	1.0	**100**	112BL4
45	31.2	1100	2.9	**132**	112BL4
44	31.9	1139	2.0	**125**	112BL4
43	32.8	1107	1.6	**112**	112BL4
43	32.5	1099	0.8	**90**	112BL4
39	36.3	1280	2.7	**132**	112BL4
37	38.2	1291	1.4	**112**	112BL4
35	40.5	1442	1.4	**125**	112BL4
34	40.7	1451	2.8	**140**	112BL4
34	41.7	1472	2.4	**132**	112BL4
33	42.6	1504	3.3	**150**	112BL4
32	43.2	1458	1.2	**112**	112BL4
31	44.9	1585	2.2	**132**	112BL4
30	46.0	1624	3.1	**150**	112BL4
30	46.8	1579	1.1	**112**	112BL4
27	51.3	1828	2.5	**140**	112BL4
27	52.6	1874	1.2	**125**	112BL4
27	52.6	1856	1.9	**132**	112BL4
26	53.4	1802	1	**112**	112BL4
26	54.3	1914	2.6	**150**	112BL4
25	113.9	1953	3.5	**170**	112B 2
24	57.3	2021	1.7	**132**	112BL4
24	57.4	2046	2.1	**140**	112BL4
24	58.0	2068	1.0	**125**	112BL4
24	57.2	1933	0.9	**112**	112BL4
22	64.6	2180	0.8	**112**	112BL4
21	65.1	2297	1.5	**132**	112BL4
21	66.7	2353	2.1	**150**	112BL4
20	68.9	2430	3.1	**170**	112BL4
19	72.3	2578	1.6	**140**	112BL4
18.7	75.0	2646	2.8	**170**	112BL4
18.4	76.3	2690	1.3	**132**	112BL4
17.1	81.7	2882	2.6	**170**	112BL4
16.9	83.0	2928	1.2	**132**	112BL4
16.3	86.0	3034	1.6	**150**	112BL4
15.7	89.4	3154	2.4	**170**	112BL4
15.4	90.8	3204	1.1	**132**	112BL4
14.8	94.6	3336	1.5	**150**	112BL4
14.1	99.4	3506	1.0	**132**	112BL4

1.7 Desempenhos motoredutores

n_2 min^{-1}	ir	T2 Nm	FS'	OM-OC	

5.5 kW — n_1= 2880 min^{-1}, n_1= 1400 min^{-1} — 112B 2, 112BL 4

13.8	101.7	3587	1.4	**150**	112BL4
12.8	109.4	3858	0.9	**132**	112BL4
12.8	109.8	3872	1.3	**150**	112BL4
11.3	124.1	4375	1.7	**170**	112BL4
11.2	125.5	4427	0.8	**132**	112BL4
9.9	141.6	4993	1.0	**150**	112BL4
7.9	178.1	6279	1.1	**170**	112BL4

1.7 Performances motoréducteurs

n_2 min^{-1}	ir	T2 Nm	FS'	OM-OC	
7.5 kW			n_1= 2860 min^{-1} n_1= 1440 min^{-1}		112BL 2 132M 4
555	5.2	122.6	2.3	**80**	112BL2
417	6.9	155	1.4	**71***	112BL 2
402	7.1	169.2	2.1	**80**	112BL2
396	7.2	163	2	**90***	112BL 2
374	7.7	172	3.1	**112**	112BL 2
340	8.4	189	1.3	**71***	112BL 2
322	8.9	200	2.9	**112**	112BL 2
317	9	204	1.7	**90***	112BL 2
288	9.9	224	1.2	**71***	112BL 2
287	10.0	237.1	1.9	**80**	112BL2
282	10.1	229	1.6	**90***	112BL 2
280	5.2	243.4	2.1	**100**	132M4
251	11.4	256	1.1	**71***	112BL 2
250	11.5	258	1.5	**90***	112BL 2
243	11.8	265	2.6	**112**	112BL 2
239	11.9	284.1	1.8	**80**	112BL2
220	13	293	1.4	**90***	112BL 2
218	13.1	295	2.4	**112**	112BL 2
205	13.9	314	1	**71***	112BL 2
200	7.2	323	1.3	**90***	132M 4
195	14.6	348.2	3.0	**100**	112BL2
195	14.6	348.2	1.6	**80**	112BL2
194	7.4	350.4	2.2	**100**	132M4
188	7.7	343	2	**112**	132M 4
178	16.1	363	2.6	**112**	112BL 2
172	16.7	396.7	1.4	**80**	112BL2
169	17.0	403.6	2.7	**100**	112BL2
162	8.9	398	1.8	**112**	132M 4
159	9	404	1.1	**90***	132M 4
144	10.0	471.0	2.1	**100**	132M4
142	10.1	454	1.1	**90***	132M 4
135	21.2	504.7	2.1	**100**	112BL2
135	21.2	504.7	1.1	**80**	112BL2
126	11.5	513	1	**90***	132M 4
122	11.8	526	1.6	**112**	132M 4
118	12.2	574.8	1.7	**100**	132M4
111	13	582	0.9	**90***	132M 4
110	13.1	587	1.5	**112**	132M 4
103	14	626	0.9	**90***	132M 4
98	14.6	691.6	1.7	**100**	132M4
92	15.7	704	1	**90***	132M 4
90	16.0	747	2.3	**132**	132M 4
89	16.1	721	1.6	**112**	132M 4
85	17.0	802	2.9	**125**	132M4
85	17.0	802	1.5	**100**	132M4
81	17.7	794	0.9	**90***	132M 4
80	17.9	839	2.1	**132**	132M 4
80	17.9	803	1.6	**112**	132M 4
72	20.1	901	0.9	**90***	132M 4
71	20.3	947	2.1	**132**	132M 4
69	20.9	937	1.4	**112**	132M 4
68	21.2	1002	2.1	**125**	132M4
68	21.2	1002	1.1	**100**	132M4
67	21.7	1012	2.2	**132**	132M 4
65	22.3	996	1.8	**112**	132M 4
63	23	1029	0.8	**90***	132M 4
61	23.6	1058	1.3	**112**	132M 4
59	24.3	1137	2.0	**132**	132M 4
59	24.6	1162	2.0	**125**	132M4

1.7 Prestaciones motorreductores

n_2 min^{-1}	ir	T2 Nm	FS'	OM-OC	
7.5 kW			n_1= 2860 min^{-1} n_1= 1440 min^{-1}		112BL 2 132M 4
59	24.6	1162	1.0	**100**	132M4
56	25.6	1146	1.2	**112**	132M 4
56	25.7	1149	0.8	**90***	132M 4
52	27.5	1283	2.1	**132**	132M 4
51	28.0	1324	3.8	**160**	132M4
49	29.4	1317	1.3	**112**	132M 4
48	30.3	1416	3.5	**150**	132M 4
47	30.5	1442	5.1	**180**	132M4
47	30.5	1442	3.7	**160**	132M4
46	31.0	1466	0.8	**100**	132M4
46	31.2	1458	2.2	**132**	132M 4
45	31.9	1509	1.5	**125**	132M4
44	32.8	1468	1.2	**112***	132M 4
43	33.4	1578	5.1	**180**	132M4
43	33.4	1578	3.8	**160**	132M4
43	33.4	1578	2.8	**140**	132M4
42	34.5	1613	3.1	**150**	132M 4
40	36.3	1697	2.1	**132**	132M 4
39	36.7	1736	5.1	**180**	132M4
39	36.7	1736	3.7	**160**	132M4
39	36.9	1726	2.9	**150**	132M 4
38	38.2	1711	1	**112***	132M 4
36	40.5	1912	1.1	**125**	132M4
35	40.7	1924	5.1	**180**	132M4
35	40.7	1924	3.5	**160**	132M4
35	40.7	1924	2.1	**140**	132M4
35	41.7	1951	1.8	**132**	132M 4
34	42.6	1994	2.5	**150**	132M 4
33	43.2	1933	0.9	**112**	132M 4
32	44.9	2101	1.7	**132**	132M 4
32	45.6	2130	3.5	**170**	132M 4
31	46.0	2152	2.3	**150**	132M 4
29	49.8	2331	3.2	**170**	132M 4
28	51.3	2423	1.9	**140**	132M4
27	52.6	2484	0.9	**125**	132M4
27	52.6	2461	1.4	**132**	132M 4
27	54.3	2538	2.0	**150**	132M 4
27	54.3	2538	3.0	**170**	132M 4
25	57.3	2679	1.3	**132**	132M 4
25	57.4	2712	1.5	**140**	132M4
24	59.4	2775	1.8	**150**	132M 4
22	64.0	2994	3.5	**190**	132M 4
22	64.0	2994	2.5	**170**	132M 4
22	65.1	3045	1.1	**132**	132M 4
22	66.7	3119	1.6	**150**	132M 4
21	68.9	3222	3.3	**190**	132M 4
21	68.9	3222	2.3	**170**	132M 4
20	72.3	3417	1.2	**140**	132M4
19.2	75.0	3508	2.1	**170**	132M 4
19.2	75.0	3508	3.0	**190**	132M 4
18.9	76.3	3566	1.0	**132**	132M 4
18.3	78.7	3678	1.4	**150**	132M 4
17.6	81.7	3821	2.7	**190**	132M 4
17.6	81.7	3821	2.0	**170**	132M 4
17.3	83.0	3882	0.9	**132**	132M 4
16.7	86.0	4022	1.2	**150**	132M 4
16.1	89.4	4181	2.5	**190**	132M 4
16.1	89.4	4181	1.8	**170**	132M 4
15.9	90.8	4247	0.8	**132**	132M 4

1.7 Desempenhos motoredutores

n_2 min^{-1}	ir	T2 Nm	FS'	OM-OC	
7.5 kW			n_1= 2860 min^{-1} n_1= 1440 min^{-1}		112BL 2 132M 4
15.2	94.6	4423	1.1	**150**	132M 4
14.7	97.9	4575	2.3	**190**	132M 4
14.6	98.4	4601	1.6	**170**	132M 4
14.5	99.4	4648	0.8	**132**	132M 4
14.2	101.7	4755	1.1	**150**	132M 4
13.2	109.4	5115	0.7	**132**	132M 4
13.1	109.8	5134	1.0	**150**	132M 4
12.6	113.9	5327	2.0	**190**	132M 4
12.6	113.9	5327	1.4	**170**	132M 4
11.6	124.1	5801	1.3	**170**	132M 4
11.6	124.1	5801	1.8	**190**	132M 4
11.1	129.5	6053	0.8	**150**	132M 4
10.6	135.8	6348	1.7	**190**	132M 4
10.6	135.8	6348	1.2	**170**	132M 4
10.2	141.6	6619	0.8	**150**	132M 4
9.7	147.8	6913	1.5	**190**	132M 4
9.6	149.4	6986	1.1	**170**	132M 4
9.2	155.7	7280	0.7	**150**	132M 4
8.9	162.7	7607	1.4	**190**	132M 4
8.9	162.7	7607	1.0	**170**	132M 4
8.1	178.1	8325	1.2	**190**	132M 4
8.1	178.1	8325	0.8	**170**	132M 4
7.3	196.0	9162	1.1	**190**	132M 4
7.3	196.0	9162	0.7	**170**	132M 4

9.2 kW

n_1= 1450 min^{-1} 132ML 4

n_2 min^{-1}	ir	T2 Nm	FS'	OM-OC	
281	5.2	293	1.7	**100**	132ML4
201	7.2	393	1.1	**90***	132ML 4
196	7.4	422	3.1	**125**	132ML4
196	7.4	422	1.8	**100**	132ML4
189	7.7	417	1.6	**112**	132ML 4
163	8.9	485	1.5	**112**	132ML 4
161	9	492	0.9	**90***	132ML 4
145	10.0	568	1.7	**100**	132ML4
143	10.1	553	0.9	**90***	132ML 4
143	10.2	579	3.1	**125**	132ML4
127	11.5	625	0.8	**90***	132ML 4
123	11.8	641	1.3	**112**	132ML 4
119	12.2	693	2.7	**125**	132ML4
119	12.2	693	1.4	**100**	132ML4
111	13.1	715	1.2	**112**	132ML 4
99	14.6	834	2.6	**125**	132ML4
99	14.6	834	1.4	**100**	132ML4
92	15.7	895	3.0	**150**	132ML 4
92	15.7	857	0.8	**90***	132ML 4
91	16.0	910	1.9	**132**	132ML 4
90	16.1	878	1.3	**112**	132ML 4
85	17.0	966	2.4	**125**	132ML4
85	17.0	966	1.2	**100**	132ML4
82	17.7	968	0.8	**90***	132ML 4
81	17.9	979	1.3	**112**	132ML 4
81	17.9	1022	1.8	**132**	132ML 4
78	18.6	1061	3.0	**150**	132ML 4
72	20.3	1153	1.7	**132**	132ML 4
69	20.9	1141	1.1	**112**	132ML 4
68	21.2	1208	1.8	**125**	132ML4
68	21.2	1208	1.0	**100**	132ML4
67	21.6	1228	3.2	**150**	132ML 4
67	21.7	1233	1.8	**132**	132ML 4
63	22.9	1302	3.2	**150**	132ML 4
61	23.6	1288	1	**112**	132ML 4
60	24.3	1385	1.7	**132**	132ML 4
59	24.6	1400	1.6	**125**	132ML4
59	24.6	1400	0.9	**100**	132ML4
59	24.6	1402	3.1	**140**	132ML4
57	25.6	1395	1	**112**	132ML 4
56	25.9	1472	3.1	**150**	132ML 4
53	27.5	1563	1.7	**132**	132ML 4
52	28.0	1596	3.1	**160**	132ML4
49	29.4	1604	1.1	**112**	132ML 4
48	30.3	1725	2.9	**150**	132ML 4
48	30.5	1738	4.3	**180**	132ML4
48	30.5	1738	3.1	**160**	132ML4
47	31.2	1776	1.8	**132**	132ML 4
45	31.9	1819	1.2	**125**	132ML4
44	32.8	1788	1	**112**	132ML 4
43	33.4	1902	4.3	**180**	132ML4
43	33.4	1902	3.2	**160**	132ML4
43	33.4	1902	2.3	**140**	132ML4
42	34.5	1964	2.5	**150**	132ML 4
40	36.3	2067	1.7	**132**	132ML 4
39	36.7	2093	4.3	**180**	132ML4
39	36.7	2093	3.1	**160**	132ML4
39	36.9	2103	2.4	**150**	132ML 4
38	38.2	2085	0.8	**112**	132ML 4
36	40.5	2304	0.9	**125**	132ML4

9.2 kW

n_1= 1450 min^{-1} 132ML 4

n_2 min^{-1}	ir	T2 Nm	FS'	OM-OC	
36	40.7	2319	4.2	**180**	132ML4
36	40.7	2319	2.9	**160**	132ML4
36	40.7	2319	1.8	**140**	132ML4
35	41.7	2377	1.5	**132**	132ML 4
35	41.8	2383	3.1	**170**	132ML 4
34	42.6	2429	2.1	**150**	132ML 4
32	44.9	2559	1.4	**132**	132ML 4
32	45.6	2595	2.9	**170**	132ML 4
31	46.0	2622	1.9	**150**	132ML 4
29	49.8	2839	2.6	**170**	132ML 4
28	51.3	2921	1.5	**140**	132ML4
28	52.6	2994	0.8	**125**	132ML4
28	52.6	2997	1.2	**132**	132ML 4
27	54.3	3092	1.6	**150**	132ML 4
27	54.3	3092	3.4	**190**	132ML 4
27	54.3	3092	2.4	**170**	132ML 4
25	57.3	3263	1.1	**132**	132ML 4
25	57.4	3270	1.3	**140**	132ML4
24	59.4	3381	1.5	**150**	132ML 4
23	64.0	3648	2.9	**190**	132ML 4
23	64.0	3648	2.1	**170**	132ML 4
22	65.1	3709	0.9	**132**	132ML 4
22	66.7	3800	1.3	**150**	132ML 4
21	68.9	3925	2.7	**190**	132ML 4
21	68.9	3925	1.9	**170**	132ML 4
20	72.3	4119	1.0	**140**	132ML4
19.3	75.0	4274	1.8	**170**	132ML 4
19	75.0	4274	2.5	**190**	132ML 4
19.0	76.3	4344	0.8	**132**	132ML 4
18.4	78.7	4481	1.1	**150**	132ML 4
17.7	81.7	4654	2.3	**190**	132ML 4
18	81.7	4654	1.6	**170**	132ML 4
17.5	83.0	4730	0.7	**132**	132ML 4
16.9	86.0	4900	1.0	**150**	132ML 4
16.2	89.4	5093	2.1	**190**	132ML 4
16.2	89.4	5093	1.5	**170**	132ML 4
16.0	90.8	5174	0.7	**132**	132ML 4
15.3	94.6	5389	0.9	**150**	132ML 4
14.8	97.9	5574	1.9	**190**	132ML 4
14.7	98.4	5605	1.3	**170**	132ML 4
14.3	101.7	5793	0.9	**150**	132ML 4
13.2	109.8	6254	0.8	**150**	132ML 4
12.7	113.9	6489	1.6	**190**	132ML 4
12.7	113.9	6489	1.2	**170**	132ML 4
11.7	124.1	7066	1.1	**170**	132ML 4
11.7	124.1	7066	1.5	**190**	132ML 4
11.2	129.5	7374	0.7	**150**	132ML 4
10.7	135.8	7733	1.4	**190**	132ML 4
10.7	135.8	7733	1.0	**170**	132ML 4
9.8	147.8	8421	1.2	**190**	132ML 4
9.7	149.4	8510	0.9	**170**	132ML 4
8.9	162.7	9268	1.1	**190**	132ML 4
8.9	162.7	9268	0.8	**170**	132ML 4
8.1	178.1	10141	1.0	**190**	132ML 4
8.1	178.1	10141	0.7	**170**	132ML 4
7.4	196.0	11161	0.9	**190**	132ML 4

n_2 min^{-1}	ir	T2 Nm	FS'	OM-OC	

1.7 Performances motoréducteurs

n_2 min^{-1}	ir	T2 Nm	FS'	OM-OC	
11 kW			n_1= 2940 min^{-1} n_1= 1455 min^{-1}		132M 2 160M 4
571	5.2	175	2.6	**100**	132M2
407	7.2	232	1.4	**90***	132M 2
397	7.4	252	2.8	**100**	132M2
384	7.7	246	2.2	**112***	132M 2
331	8.9	286	2	**112***	132M 2
326	9	290	1.2	**90***	132M 2
295	10.0	338	2.7	**100**	132M2
290	10.1	326	1.1	**90***	132M 2
282	5.2	353	2.8	**125**	160M4
257	11.5	368	1.1	**90***	132M 2
250	11.8	378	1.8	**112***	132M 2
242	12.2	413	2.2	**100**	132M2
226	13	418	1	**90***	132M 2
224	13.1	422	1.7	**112***	132M 2
210	14	450	1.2	**90***	132M 2
201	14.6	497	2.1	**100**	132M2
196	7.4	509	2.6	**125**	160M4
190	7.7	497	1.3	**112***	160M 4
173	17.0	576	1.9	**100**	132M2
164	8.9	578	1.2	**112***	160M 4
146	20.1	647	0.9	**90***	132M 2
143	10.2	697	2.6	**125**	160M4
139	21.2	720	2.7	**125**	132M2
139	21.2	720	1.5	**100**	132M2
132	22.3	716	1.9	**112***	132M 2
124	11.8	764	1.1	**112***	160M 4
120	12.2	834	2.3	**125**	160M4
120	24.6	834	2.5	**125**	132M2
120	24.6	834	1.3	**100**	132M2
111	13.1	852	1	**112***	160M 4
99	14.6	1004	2.1	**125**	160M4
95	31.0	1053	1.0	**100**	132M2
93	15.7	1066	2.5	**150**	160M 4
92	31.9	1084	1.9	**125**	132M2
91	16.0	1084	1.6	**132**	160M 4
90	16.1	1046	1.1	**112***	160M 4
86	17.0	1163	2.0	**125**	160M4
81	17.9	1218	1.5	**132**	160M 4
81	17.9	1166	1.1	**112***	160M 4
78	18.6	1264	2.5	**150**	160M 4
72	20.2	1385	3.0	**140**	160M4
72	20.3	1374	1.5	**132**	160M 4
70	20.9	1360	0.9	**112***	160M 4
69	21.2	1455	1.5	**125**	160M4
68	21.6	1463	2.7	**150**	160M 4
67	21.7	1469	1.5	**132**	160M 4
65	22.3	1446	1.2	**112***	160M 4
64	22.9	1552	2.7	**150**	160M 4
62	23.6	1535	0.9	**112***	160M 4
60	24.3	1650	1.4	**132**	160M 4
59	24.6	1686	1.4	**125**	160M4
59	24.6	1689	2.5	**140**	160M4
57	25.6	1663	0.8	**112***	160M 4
56	25.9	1755	2.6	**150**	160M 4
53	27.5	1863	1.4	**132**	160M 4
52	28.0	1922	2.6	**160**	160M4
51	28.8	1955	3.8	**170**	160M 4
49	29.4	1912	0.9	**112***	160M 4
48	30.3	2056	2.4	**150**	160M 4
48	30.5	2093	3.5	**180**	160M4

1.7 Prestaciones motorreductores

n_2 min^{-1}	ir	T2 Nm	FS'	OM-OC	
11 kW			n_1= 2940 min^{-1} n_1= 1455 min^{-1}		132M 2 160M 4
48	30.5	2093	2.6	**160**	160M4
47	30.9	2094	3.6	**170**	160M 4
47	31.2	2116	1.5	**132**	160M 4
46	31.9	2191	1.0	**125**	160M4
44	32.8	2131	0.8	**112***	160M 4
44	33.4	2290	3.5	**180**	160M4
44	33.4	2290	2.6	**160**	160M4
44	33.4	2290	1.9	**140**	160M4
42	34.5	2341	2.1	**150**	160M 4
41	35.7	2423	3.1	**170**	160M 4
41	72.3	2455	1.5	**140**	132M2
40	36.3	2463	1.4	**132**	160M 4
40	36.7	2520	3.5	**180**	160M4
40	36.7	2520	2.6	**160**	160M4
39	36.9	2506	2.0	**150**	160M 4
36	40.7	2792	3.5	**180**	160M4
36	40.7	2792	2.4	**160**	160M4
36	40.7	2792	1.5	**140**	160M4
35	41.7	2832	1.2	**132**	160M 4
35	41.8	2839	3.7	**190**	160M 4
35	41.8	2839	2.6	**170**	160M 4
34	42.6	2894	1.7	**150**	160M 4
32	44.9	3050	1.1	**132**	160M 4
32	45.6	3092	3.4	**190**	160M 4
32	45.6	3092	2.4	**170**	160M 4
32	46.0	3124	1.6	**150**	160M 4
29	49.8	3383	3.1	**190**	160M 4
29	49.8	3383	2.2	**170**	160M 4
28	51.3	3518	1.3	**140**	160M4
28	52.6	3572	1.0	**132**	160M 4
27	54.3	3684	1.4	**150**	160M 4
27	54.3	3684	2.9	**190**	160M 4
27	54.3	3684	2.0	**170**	160M 4
25	57.3	3888	0.9	**132**	160M 4
25	57.4	3937	1.1	**140**	160M4
25	59.4	4028	1.2	**150**	160M 4
23	64.0	4346	2.4	**190**	160M 4
23	64.0	4346	1.7	**170**	160M 4
22	65.1	4420	0.8	**132**	160M 4
22	66.7	4528	1.1	**150**	160M 4
21	68.9	4677	2.2	**190**	160M 4
21	68.9	4677	1.6	**170**	160M 4
20	72.3	4960	0.8	**140**	160M4
19.4	75.0	5093	1.5	**170**	160M 4
19.4	75.0	5093	2.1	**190**	160M 4
19.1	76.3	5176	0.7	**132**	160M 4
18.5	78.7	5339	0.9	**150**	160M 4
17.8	81.7	5546	1.9	**190**	160M 4
17.8	81.7	5546	1.4	**170**	160M 4
16.9	86.0	5838	0.9	**150**	160M 4
16.3	89.4	6069	1.7	**190**	160M 4
16.3	89.4	6069	1.2	**170**	160M 4
15.4	94.6	6421	0.8	**150**	160M 4
14.9	97.9	6641	1.6	**190**	160M 4
14.8	98.4	6679	1.1	**170**	160M 4
14.3	101.7	6902	0.7	**150**	160M 4
13.3	109.8	7452	0.7	**150**	160M 4
12.8	113.9	7732	1.4	**190**	160M 4
12.8	113.9	7732	1.0	**170**	160M 4
11.7	124.1	8420	0.9	**170**	160M 4

1.7 Desempenhos motoredutores

n_2 min^{-1}	ir	T2 Nm	FS'	OM-OC	
11 kW			n_1= 2940 min^{-1} n_1= 1455 min^{-1}		132M 2 160M 4
11.7	124.1	8420	1.2	**190**	160M 4
10.7	135.8	9214	1.1	**190**	160M 4
10.7	135.8	9214	0.8	**170**	160M 4
9.8	147.8	10034	1.0	**190**	160M 4
9.7	149.4	10140	0.7	**170**	160M 4
8.9	162.7	11043	1.0	**190**	160M 4
8.9	162.7	11043	0.7	**170**	160M 4
8.2	178.1	12084	0.8	**190**	160M 4
7.4	196.0	13299	0.8	**190**	160M 4

1.7 Performances motoréducteurs

n_2 min^{-1}	ir	T2 Nm	FS'	OM-OC	
15 kW			n_1= 2900 min^{-1} n_1= 1455 min^{-1}		132ML 2 160L 4
563	5.2	242	1.9	**100***	132ML2
402	7.2	321	1	**90***	132ML 2
391	7.4	348	2.0	**100***	132ML2
379	7.7	340	1.6	**112***	132ML 2
326	8.9	395	1.5	**112***	132ML 2
321	9	401	0.9	**90***	132ML 2
291	10.0	468	1.9	**100***	132ML2
286	10.1	451	0.8	**90***	132ML 2
282	5.2	482	2.1	**125**	160L4
253	11.5	509	0.8	**90***	132ML 2
247	11.8	523	1.3	**112***	132ML 2
238	12.2	571	3.0	**125**	132ML2
238	12.2	571	1.6	**100***	132ML2
221	13.1	583	1.2	**112***	132ML 2
207	14	622	0.8	**90***	132ML 2
198	14.6	687	2.9	**125**	132ML2
198	14.6	687	1.5	**100***	132ML2
196	7.4	693	1.9	**125**	160L4
190	7.7	678	1	**112***	160L 4
185	15.7	729	3.4	**150**	132ML 2
182	16.0	742	2.1	**132**	132ML 2
171	17.0	796	2.6	**125**	132ML2
171	17.0	796	1.4	**100***	132ML2
164	8.9	788	0.9	**112***	160L 4
162	17.9	833	2.0	**132**	132ML 2
156	18.6	865	3.4	**150**	132ML 2
143	10.2	950	1.9	**125**	160L4
143	20.3	940	1.9	**132**	132ML 2
139	20.9	930	1.1	**112***	132ML 2
137	21.2	995	2.0	**125**	132ML2
137	21.2	995	1.1	**100***	132ML2
134	21.7	1005	2.0	**132**	132ML 2
130	22.3	989	1.4	**112***	132ML 2
124	11.8	1042	0.8	**112***	160L 4
120	12.2	1138	1.7	**125**	160L4
119	24.3	1129	1.9	**132**	132ML 2
118	24.6	1154	1.8	**125**	132ML2
118	24.6	1154	1.0	**100***	132ML2
113	25.6	1138	1	**112***	132ML 2
112	25.9	1200	3.4	**150**	132ML 2
106	27.5	1275	1.9	**132**	132ML 2
99	14.6	1369	1.6	**125**	160L4
97	14.9	1398	3.0	**140**	160L4
95	30.5	1431.6	3.4	**160**	132ML2
94	15.5	1433	3.2	**170**	160L 4
93	15.7	1454	1.9	**150**	160L 4
91	16.0	1478	1.2	**132**	160L 4
90	16.1	1427	0.8	**112***	160L 4
87	33.4	1567	3.4	**160**	132ML2
86	17.0	1587	1.4	**125**	160L4
83	17.5	1618	3.1	**170**	160L 4
81	17.9	1660	1.1	**132**	160L 4
81	17.9	1590	0.8	**112***	160L 4
79	36.7	1724	3.4	**160**	132ML2
78	18.6	1724	3.2	**170**	160L 4
78	18.6	1724	1.9	**150**	160L 4
72	20.2	1889	2.2	**140**	160L4
72	20.3	1874	1.1	**132**	160L 4
71	40.7	1910	3.2	**160**	132ML2
69	21.2	1984	1.1	**125**	160L4
68	21.6	1995	2.0	**150**	160L 4
67	21.7	2004	1.1	**132**	160L 4
65	22.3	1972	0.9	**112***	160L 4
64	22.9	2116	2.0	**150**	160L 4
61	23.7	2194	3.2	**170**	160L 4

1.7 Prestaciones motorreductores

n_2 min^{-1}	ir	T2 Nm	FS'	OM-OC	
15 kW			n_1= 2900 min^{-1} n_1= 1455 min^{-1}		132ML 2 160L 4
60	24.3	2251	1.0	**132**	160L 4
59	24.6	2299	1.0	**125**	160L4
59	24.6	2303	3.0	**160**	160L4
59	24.6	2303	1.9	**140**	160L4
58	25.2	2337	3.2	**170**	160L 4
56	25.9	2393	1.9	**150**	160L 4
53	27.5	2540	1.1	**132**	160L 4
52	28.0	2620	1.9	**160**	160L4
51	28.8	2665	2.8	**170**	160L 4
48	30.3	2803	1.8	**150**	160L 4
48	30.5	2853	2.6	**180**	160L4
48	30.5	2853	1.9	**160**	160L4
47	30.9	2856	3.6	**190**	160L 4
47	30.9	2856	2.6	**170**	160L 4
47	31.2	2885	1.1	**132**	160L 4
46	31.9	2988	0.8	**125**	160L4
44	33.4	3122	2.6	**180**	160L4
44	33.4	3122	1.9	**160**	160L4
44	33.4	3122	1.4	**140**	160L4
42	34.5	3192	1.6	**150**	160L 4
41	35.7	3304	3.2	**190**	160L 4
41	35.7	3304	2.3	**170**	160L 4
40	36.3	3358	1.0	**132**	160L 4
40	36.7	3436	2.6	**180**	160L4
40	36.7	3436	1.9	**160**	160L4
39	36.9	3417	1.5	**150**	160L 4
36	40.7	3807	2.6	**180**	160L4
36	40.7	3807	1.8	**160**	160L4
36	40.7	3807	1.1	**140**	160L4
35	41.7	3862	0.9	**132**	160L 4
35	41.8	3871	2.7	**190**	160L 4
35	41.8	3871	1.9	**170**	160L 4
34	42.6	3946	1.3	**150**	160L 4
32	44.9	4159	0.8	**132**	160L 4
32	45.6	4216	2.5	**190**	160L 4
32	45.6	4216	1.8	**170**	160L 4
32	46.0	4260	1.2	**150**	160L 4
29	49.8	4613	2.3	**190**	160L 4
29	49.8	4613	1.6	**170**	160L 4
28	51.3	4797	0.9	**140**	160L4
28	52.6	4870	0.7	**132**	160L 4
27	54.3	5024	1.0	**150**	160L 4
27	54.3	5024	2.1	**190**	160L 4
27	54.3	5024	1.5	**170**	160L 4
25	57.3	5302	0.7	**132**	160L 4
25	57.4	5369	0.8	**140**	160L4
25	59.4	5493	0.9	**150**	160L 4
23	64.0	5927	1.8	**190**	160L 4
23	64.0	5927	1.3	**170**	160L 4
22	66.7	6175	0.8	**150**	160L 4
21	68.9	6377	1.6	**190**	160L 4
21	68.9	6377	1.2	**170**	160L 4
19.4	75.0	6945	1.1	**170**	160L 4
19.4	75.0	6945	1.5	**190**	160L 4
18.5	78.7	7281	0.7	**150**	160L 4
17.8	81.7	7563	1.4	**190**	160L 4
17.8	81.7	7563	1.0	**170**	160L 4
16.3	89.4	8276	1.3	**190**	160L 4
16.3	89.4	8276	0.9	**170**	160L 4
14.9	97.9	9056	1.2	**190**	160L 4
14.8	98.4	9108	0.8	**170**	160L 4
12.8	113.9	10544	1.0	**190**	160L 4
12.8	113.9	10544	0.7	**170**	160L 4
11.7	124.1	11482	0.7	**170**	160L 4
11.7	124.1	11482	0.9	**190**	160L 4

1.7 Desempenhos motoredutores

n_2 min^{-1}	ir	T2 Nm	FS'	OM-OC	
15 kW			n_1= 2900 min^{-1} n_1= 1455 min^{-1}		132ML 2 160L 4
10.7	135.8	12564	0.8	**190**	160L 4
9.8	147.8	13683	0.8	**190**	160L 4
8.9	162.7	15058	0.7	**190**	160L 4

1.7 Performances motoréducteurs

n_2 min^{-1}	ir	T2 Nm	FS'	OM-OC	
18.5 kW			n_1= 2910 min^{-1} n_1= 1460 min^{-1} n_1= 970 min^{-1}		160L 2 180M 4 200L 6
565	5.2	297	3.1	**125**	160L 2
392	7.4	428	2.8	**125**	160L 2
380	7.7	418	1.3	**112***	160L 2
327	8.9	486	1.2	**112***	160L 2
286	10.2	586	2.8	**125**	160L 2
283	5.2	608	1.6	**125**	180M 4
247	11.8	643	1.1	**112***	160L 2
239	12.2	702	2.5	**125**	160L 2
222	13.1	716	1	**112***	160L 2
199	14.6	844	2.3	**125**	160L 2
197	7.4	875	1.5	**125**	180M 4
185	15.7	897	2.8	**150**	160L 2
182	16.0	912	1.7	**132**	160L 2
181	16.1	880	1.1	**112***	160L 2
172	17.0	978	2.2	**125**	160L 2
162	17.9	1024	1.6	**132**	160L 2
162	17.9	981	1	**112***	160L 2
156	18.6	1063	2.8	**150**	160L 2
144	10.2	1199	1.5	**125**	180M 4
144	20.3	1156	1.6	**132**	160L 2
137	21.2	1223	1.6	**125**	160L 2
135	21.6	1230	2.9	**150**	160L 2
134	21.7	1236	1.6	**132**	160L 2
127	22.9	1305	2.9	**150**	160L 2
123	23.6	1291	0.9	**112***	160L 2
120	12.2	1436	1.3	**125**	180M 4
120	24.3	1388	1.5	**132**	160L 2
119	12.3	1447	2.8	**140**	180M 4
118	24.6	1418	1.5	**125**	160L 2
118	24.6	1420	2.8	**140**	160L 2
114	25.6	1398	0.8	**112***	160L 2
113	25.9	1475	2.8	**150**	160L 2
106	27.5	1567	1.6	**132**	160L 2
104	28.0	1616	2.8	**160**	160L 2
100	14.6	1728	1.2	**125**	180M 4
99	29.4	1608	0.9	**112***	160L 2
98	14.9	1765	2.4	**140**	180M 4
96	30.3	1729	2.6	**150**	160L 2
95	30.5	1760	2.8	**160**	160L 2
94	15.5	1808	3.6	**190**	180M 4
94	15.5	1808	2.5	**170**	180M 4
93	15.7	1835	1.5	**150**	180M 4
91	16.0	1866	0.9	**132**	180M 4
87	33.4	1926	2.8	**160**	160L 2
86	17.0	2003	1.1	**125**	180M 4
83	17.5	2043	3.4	**190**	180M 4
83	17.5	2043	2.4	**170**	180M 4
81	17.9	2096	0.9	**132**	180M 4
78	18.6	2176	3.6	**190**	180M 4
78	18.6	2176	2.6	**170**	180M 4
78	18.6	2176	1.5	**150**	180M 4
72	20.2	2384	3.1	**160**	180M 4
72	20.2	2384	1.8	**140**	180M 4
72	20.3	2366	0.8	**132**	180M 4
69	21.2	2504	0.9	**125**	180M 4
68	21.6	2518	1.5	**150**	180M 4
67	21.7	2529	0.9	**132**	180M 4
66	22.2	2624	2.9	**160**	180M 4
64	22.9	2671	1.6	**150**	180M 4

1.7 Prestaciones motorreductores

n_2 min^{-1}	ir	T2 Nm	FS'	OM-OC	
18.5 kW			n_1= 2910 min^{-1} n_1= 1460 min^{-1} n_1= 970 min^{-1}		160L 2 180M 4 200L 6
62	23.7	2769	3.5	**190**	180M 4
62	23.7	2769	2.5	**170**	180M 4
60	24.3	2841	0.8	**132**	180M 4
59	24.6	2902	0.8	**125**	180M 4
59	24.6	2907	3.3	**180**	180M 4
59	24.6	2907	2.3	**160**	180M 4
59	24.6	2907	1.5	**140**	180M 4
58	25.2	2950	3.3	**190**	180M 4
58	25.2	2950	2.5	**170**	180M 4
56	25.9	3020	1.5	**150**	180M 4
53	27.5	3207	0.8	**132**	180M 4
52	28.0	3308	1.5	**160**	180M 4
51	28.8	3365	3.0	**190**	180M 4
51	28.8	3365	2.2	**170**	180M 4
48	30.3	3539	1.4	**150**	180M 4
48	30.5	3602	2.1	**180**	180M 4
48	30.5	3602	1.5	**160**	180M 4
47	30.9	3605	2.8	**190**	180M 4
47	30.9	3605	2.1	**170**	180M 4
47	31.2	3642	0.9	**132**	180M 4
44	33.4	3942	2.1	**180**	180M 4
44	33.4	3942	1.5	**160**	180M 4
44	33.4	3942	1.1	**140**	180M 4
42	34.5	4029	1.2	**150**	180M 4
41	35.7	4171	2.5	**190**	180M 4
41	35.7	4171	1.8	**170**	180M 4
40	36.3	4239	0.8	**132**	180M 4
40	36.7	4338	2.1	**180**	180M 4
40	36.7	4338	1.5	**160**	180M 4
40	36.9	4313	1.2	**150**	180M 4
36	40.7	4806	2.0	**180**	180M 4
36	40.7	4806	1.4	**160**	180M 4
36	40.7	4806	0.9	**140**	180M 4
35	41.7	4875	0.7	**132**	180M 4
35	41.8	4887	2.1	**190**	180M 4
35	41.8	4887	1.5	**170**	180M 4
34	42.6	4981	1.0	**150**	180M 4
32	44.9	5250	0.7	**132**	180M 4
32	45.6	5322	2.0	**190**	180M 4
32	45.6	5322	1.4	**170**	180M 4
32	30.5	5422	1.5	**180**	200L 6
32	30.5	5422	1.1	**160**	200L 6
32	46.0	5378	0.9	**150**	180M 4
29	49.8	5824	1.8	**190**	180M 4
29	49.8	5824	1.3	**170**	180M 4
29	33.4	5933	1.5	**180**	200L 6
29	33.4	5933	1.1	**160**	200L 6
27	54.3	6342	0.8	**150**	180M 4
27	54.3	6342	1.7	**190**	180M 4
27	54.3	6342	1.2	**170**	180M 4
26	36.7	6529	1.5	**180**	200L 6
26	36.7	6529	1.1	**160**	200L 6
25	59.4	6934	0.7	**150**	180M 4
24	40.7	7234	1.5	**180**	200L 6
24	40.7	7234	1.0	**160**	200L 6
23	64.0	7481	1.4	**190**	180M 4
23	64.0	7481	1.0	**170**	180M 4
21	68.9	8050	1.3	**190**	180M 4
21	68.9	8050	0.9	**170**	180M 4

1.7 Desempenhos motoredutores

n_2 min^{-1}	ir	T2 Nm	FS'	OM-OC	
18.5 kW			n_1= 2910 min^{-1} n_1= 1460 min^{-1} n_1= 970 min^{-1}		160L 2 180M 4 200L 6
19.5	75.0	8766	0.9	**170**	180M 4
19.5	75.0	8766	1.2	**190**	180M 4
17.9	81.7	9547	1.1	**190**	180M 4
17.9	81.7	9547	0.8	**170**	180M 4
16.3	89.4	10447	1.0	**190**	180M 4
16.3	89.4	10447	0.7	**170**	180M 4
14.9	97.9	11432	0.9	**190**	180M 4
14.8	98.4	11497	0.7	**170**	180M 4
12.8	113.9	13309	0.8	**190**	180M 4
11.8	124.1	14494	0.7	**190**	180M 4
10.8	135.8	15861	0.7	**190**	180M 4

1.7 Performances motoréducteurs

n_2 min^{-1}	ir	T2 Nm	FS'	OM-OC	
22 kW			n_1= 2925 min^{-1} n_1= 1460 min^{-1} n_1= 975 min^{-1}		180M 2 180L 4 200L 6
568	5.2	351	2.6	**125***	180M 2
394	7.4	506	2.4	**125***	180M 2
288	10.2	693	2.4	**125***	180M 2
283	5.2	704	1.4	**125***	180L 4
240	12.2	830	2.1	**125***	180M 2
200	14.6	999	2.0	**125***	180M 2
197	7.4	1014	1.3	**125***	180L 4
196	14.9	1020	3.8	**140**	180M 2
189	15.5	1045	4.0	**170**	180M 2
186	15.7	1061	2.3	**150**	180M 2
183	16.0	1078	1.4	**132**	180M 2
172	17.0	1157	1.8	**125***	180M 2
167	17.5	1181	3.9	**170**	180M 2
163	17.9	1211	1.4	**132**	180M 2
157	18.6	1258	2.3	**150**	180M 2
145	20.2	1378	2.8	**140**	180M 2
144	20.3	1367	1.3	**132**	180M 2
144	10.2	1389	1.3	**125***	180L 4
142	10.3	1406	2.8	**140**	180L 4
138	21.2	1447	1.4	**125***	180M 2
136	21.6	1455	2.5	**150**	180M 2
135	21.7	1462	1.4	**132**	180M 2
128	22.9	1544	2.5	**150**	180M 2
123	23.7	1600	4.0	**170**	180M 2
120	24.3	1642	1.3	**132**	180M 2
120	12.2	1663	1.1	**125***	180L 4
119	12.3	1676	2.4	**140**	180L 4
119	24.6	1678	1.3	**125***	180M 2
119	24.6	1680	2.3	**140**	180M 2
116	25.2	1705	4.0	**170**	180M 2
113	25.9	1746	2.4	**150**	180M 2
107	27.5	1853	1.3	**132**	180M 2
104	28.0	1912	2.4	**160**	180M 2
102	28.8	1945	3.5	**170**	180M 2
100	14.6	2001	1.1	**125***	180L 4
98	14.9	2043	2.1	**140**	180L 4
96	30.5	2082	3.2	**180**	180M 2
96	30.5	2082	2.3	**160**	180M 2
94	15.5	2094	3.1	**190**	180L 4
94	15.5	2094	2.2	**170**	180L 4
93	15.7	2125	1.3	**150**	180L 4
93	15.7	2125	1.3	**150**	180L 4
92	31.9	2180	0.9	**125***	180M 2
91	16.0	2161	0.8	**132**	180L 4
91	16.0	2161	0.8	**132**	180L 4
88	33.4	2278	1.8	**140**	180M 2
86	16.9	2316	3.2	**160**	180L 4
86	17.0	2319	1.0	**125***	180L 4
83	17.5	2365	3.0	**190**	180L 4
83	17.5	2365	3.0	**190**	180L 4
83	17.5	2365	3.0	**190**	180L 4
83	17.5	2365	2.1	**170**	180L 4
83	17.5	2365	2.1	**170**	180L 4
83	17.5	2365	2.1	**170**	180L 4
81	17.9	2427	0.7	**132**	180L 4
81	17.9	2427	0.7	**132**	180L 4
81	17.9	2427	0.7	**132**	180L 4
79	18.5	2523	3.0	**160**	180L 4
78	18.6	2519	3.1	**190**	180L 4

1.7 Prestaciones motorreductores

n_2 min^{-1}	ir	T2 Nm	FS'	OM-OC	
22 kW			n_1= 2925 min^{-1} n_1= 1460 min^{-1} n_1= 975 min^{-1}		180M 2 180L 4 200L 6
78	18.6	2519	3.1	**190**	180L 4
78	18.6	2519	3.1	**190**	180L 4
78	18.6	2519	2.2	**170**	180L 4
78	18.6	2519	2.2	**170**	180L 4
78	18.6	2519	2.2	**170**	180L 4
78	18.6	2520	1.3	**150**	180L 4
78	18.6	2520	1.3	**150**	180L 4
78	18.6	2520	1.3	**150**	180L 4
72	20.2	2760	2.7	**160**	180L 4
72	20.2	2760	1.5	**140**	180L 4
72	20.3	2739	0.7	**132**	180L 4
72	20.3	2739	0.7	**132**	180L 4
72	20.3	2739	0.7	**132**	180L 4
72	40.7	2778	1.4	**140**	180M 2
68	21.6	2915	1.3	**150**	180L 4
68	21.6	2915	1.3	**150**	180L 4
68	21.6	2915	1.3	**150**	180L 4
67	21.7	2929	0.8	**132**	180L 4
67	21.7	2929	0.8	**132**	180L 4
66	22.2	3038	3.5	**180**	180L 4
66	22.2	3038	2.5	**160**	180L 4
64	22.9	3093	1.4	**150**	180L 4
64	22.9	3093	1.4	**150**	180L 4
64	22.9	3093	1.4	**150**	180L 4
62	23.7	3206	3.0	**190**	180L 4
62	23.7	3206	3.0	**190**	180L 4
62	23.7	3206	2.2	**170**	180L 4
62	23.7	3206	2.2	**170**	180L 4
62	23.7	3206	2.2	**170**	180L 4
60	24.3	3290	0.7	**132**	180L 4
60	24.3	3290	0.7	**132**	180L 4
59	24.6	3366	2.8	**180**	180L 4
59	24.6	3366	2.0	**160**	180L 4
59	24.6	3366	1.3	**140**	180L 4
58	25.2	3415	2.9	**190**	180L 4
58	25.2	3415	2.9	**190**	180L 4
58	25.2	3415	2.2	**170**	180L 4
58	25.2	3415	2.2	**170**	180L 4
57	51.3	3499	1.2	**140**	180M 2
56	25.9	3497	1.3	**150**	180L 4
56	25.9	3497	1.3	**150**	180L 4
56	25.9	3497	1.3	**150**	180L 4
53	27.5	3713	0.7	**132**	180L 4
53	27.5	3713	0.7	**132**	180L 4
52	28.0	3830	1.3	**160**	180L 4
51	57.4	3917	1.0	**140**	180M 2
51	28.8	3896	2.6	**190**	180L 4
51	28.8	3896	2.6	**190**	180L 4
51	28.8	3896	1.9	**170**	180L 4
51	28.8	3896	1.9	**170**	180L 4
48	30.3	4098	1.2	**150**	180L 4
48	30.3	4098	1.2	**150**	180L 4
48	30.5	4171	1.8	**180**	180L 4
48	30.5	4171	1.3	**160**	180L 4
47	30.9	4174	2.5	**190**	180L 4
47	30.9	4174	2.5	**190**	180L 4
47	30.9	4174	1.8	**170**	180L 4
47	30.9	4174	1.8	**170**	180L 4
47	31.2	4217	0.7	**132**	180L 4

1.7 Desempenhos motoredutores

n_2 min^{-1}	ir	T2 Nm	FS'	OM-OC	
22 kW			n_1= 2925 min^{-1} n_1= 1460 min^{-1} n_1= 975 min^{-1}		180M 2 180L 4 200L 6
47	31.2	4217	0.7	**132**	180L 4
44	33.4	4564	1.8	**180**	180L 4
44	33.4	4564	1.3	**160**	180L 4
44	33.4	4564	1.0	**140**	180L 4
42	34.5	4666	1.1	**150**	180L 4
41	35.7	4829	2.2	**190**	180L 4
41	35.7	4829	1.6	**170**	180L 4
40	36.3	4908	0.7	**132**	180L 4
40	36.3	4908	0.7	**132**	180L 4
40	36.7	5023	1.8	**180**	180L 4
40	36.7	5023	1.3	**160**	180L 4
40	36.9	4994	1.0	**150**	180L 4
40	36.9	4994	1.0	**150**	180L 4
36	40.7	5565	1.8	**180**	180L 4
36	40.7	5565	1.2	**160**	180L 4
35	41.8	5658	1.9	**190**	180L 4
35	41.8	5658	1.9	**190**	180L 4
35	41.8	5658	1.3	**170**	180L 4
35	41.8	5658	1.3	**170**	180L 4
34	42.6	5768	0.9	**150**	180L 4
34	42.6	5768	0.9	**150**	180L 4
32	45.6	6162	1.7	**190**	180L 4
32	45.6	6162	1.2	**170**	180L 4
32	45.6	6162	1.2	**170**	180L 4
32	30.5	6245	1.3	**180**	200L 6
32	30.5	6245	0.9	**160**	200L 6
32	46.0	6227	0.8	**150**	180L 4
29	49.8	6743	1.6	**190**	180L 4
29	49.8	6743	1.6	**190**	180L 4
29	49.8	6743	1.1	**170**	180L 4
29	33.4	6834	1.3	**180**	200L 6
29	33.4	6834	1.0	**160**	200L 6
27	54.3	7343	0.7	**150**	180L 4
27	54.3	7343	0.7	**150**	180L 4
27	54.3	7343	1.4	**190**	180L 4
27	54.3	7343	1.4	**190**	180L 4
27	54.3	7343	1.0	**170**	180L 4
27	54.3	7343	1.0	**170**	180L 4
27	36.7	7521	1.3	**180**	200L 6
27	36.7	7521	0.9	**160**	200L 6
24	40.7	8333	1.3	**180**	200L 6
24	40.7	8333	0.9	**160**	200L 6
23	64.0	8663	1.2	**190**	180L 4
23	64.0	8663	0.9	**170**	180L 4
23	64.0	8663	0.9	**170**	180L 4
21	68.9	9321	1.1	**190**	180L 4
21	68.9	9321	1.1	**190**	180L 4
21	68.9	9321	0.8	**170**	180L 4
19.5	75.0	10151	0.7	**170**	180L 4
19.5	75.0	10151	0.7	**170**	180L 4
19.5	75.0	10151	1.0	**190**	180L 4
19.5	75.0	10151	1.0	**190**	180L 4
17.9	81.7	11054	0.9	**190**	180L 4
17.9	81.7	11054	0.7	**170**	180L 4
17.9	81.7	11054	0.7	**170**	180L 4
16.3	89.4	12096	0.9	**190**	180L 4
14.9	97.9	13237	0.8	**190**	180L 4
12.8	113.9	15411	0.7	**190**	180L 4
12.8	113.9	15411	0.7	**190**	180L 4

1.7 Performances motoréducteurs

n_2 min^{-1}	ir	T2 Nm	FS'	OM-OC	

30 kW — n_1= 2945 min^{-1}, n_1= 1465 min^{-1} — 200L 2, 200L 4

571	5.2	476.9	8.7	**160**	200L 2
388	7.6	701.3	5.2	**140**	200L 2
286	10.3	950.7	3.9	**140**	200L 2
240	12.3	1133	3.3	**140**	200L 2
197	14.9	1381	2.8	**140**	200L 2
193	7.6	1410	2.8	**140**	200L 4
190	15.5	1416	3.0	**170**	200L 2
187	15.7	1437	1.7	**150***	200L 2
168	17.5	1599	2.9	**170**	200L 2
158	18.6	1703	3.0	**170**	200L 2
158	18.6	1704	1.7	**150***	200L 2
146	20.2	1866	2.1	**140**	200L 2
142	10.3	1911	2.1	**140**	200L 4
137	21.6	1971	1.8	**150***	200L 2
133	22.2	2054	3.3	**160**	200L 2
129	22.9	2091	1.8	**150***	200L 2
124	23.7	2168	3.0	**170**	200L 2
120	24.6	2275	1.7	**140**	200L 2
120	12.3	2277	3.3	**160**	200L 4
120	12.3	2277	1.8	**140**	200L 4
117	25.2	2309	3.0	**170**	200L 2
114	25.9	2364	1.7	**150***	200L 2
109	13.5	2506	2.9	**160**	200L 4
102	28.8	2634	3.5	**190**	200L 2
102	28.8	2634	2.6	**170**	200L 2
98	14.9	2777	1.5	**140**	200L 4
95	15.5	2846	2.3	**190**	200L 4
95	15.5	2846	1.6	**170**	200L 4
93	15.7	2888	0.9	**150***	200L 4
88	33.4	3085	1.3	**140**	200L 2
86	16.9	3148	3.0	**180**	200L 4
86	16.9	3148	2.4	**160**	200L 4
84	17.5	3214	2.2	**190**	200L 4
84	17.5	3214	1.6	**170**	200L 4
79	18.5	3428	3.1	**180**	200L 4
79	18.5	3428	2.2	**160**	200L 4
79	18.6	3424	2.3	**190**	200L 4
79	18.6	3424	1.6	**170**	200L 4
79	18.6	3425	0.9	**150***	200L 4
73	20.2	3751	2.8	**180**	200L 4
73	20.2	3751	2.0	**160**	200L 4
73	20.2	3751	1.1	**140**	200L 4
72	40.7	3762	1.0	**140**	200L 2
68	21.6	3962	1.0	**150***	200L 4
66	22.2	4129	2.5	**180**	200L 4
66	22.2	4129	1.8	**160**	200L 4
64	22.9	4203	1.0	**150***	200L 4
62	23.7	4357	2.2	**190**	200L 4
62	23.7	4357	1.6	**170**	200L 4
60	24.6	4574	2.1	**180**	200L 4
60	24.6	4574	1.5	**160**	200L 4
60	24.6	4574	0.9	**140**	200L 4
58	25.2	4641	2.1	**190**	200L 4
58	25.2	4641	1.6	**170**	200L 4
57	51.3	4740	0.9	**140**	200L 2
57	25.9	4752	0.9	**150***	200L 4
52	28.0	5205	1.0	**160**	200L 4
51	57.4	5305	0.7	**140**	200L 2

1.7 Prestaciones motorreductores

n_2 min^{-1}	ir	T2 Nm	FS'	OM-OC	

30 kW — n_1= 2945 min^{-1}, n_1= 1465 min^{-1} — 200L 2, 200L 4

51	28.8	5295	1.9	**190**	200L 4
51	28.8	5295	1.4	**170**	200L 4
48	30.3	5569	0.9	**150***	200L 4
48	30.5	5668	1.3	**180**	200L 4
48	30.5	5668	1.0	**160**	200L 4
47	30.9	5673	1.8	**190**	200L 4
47	30.9	5673	1.3	**170**	200L 4
44	33.4	6202	1.3	**180**	200L 4
44	33.4	6202	1.0	**160**	200L 4
44	33.4	6202	0.7	**140**	200L 4
42	34.5	6340	0.8	**150***	200L 4
41	35.7	6563	1.6	**190**	200L 4
41	35.7	6563	1.1	**170**	200L 4
40	36.7	6826	1.3	**180**	200L 4
40	36.7	6826	1.0	**160**	200L 4
40	36.9	6787	0.7	**150***	200L 4
36	40.7	7563	1.3	**180**	200L 4
36	40.7	7563	0.9	**160**	200L 4
35	41.8	7690	1.4	**190**	200L 4
35	41.8	7690	1.0	**170**	200L 4
32	45.6	8374	1.3	**190**	200L 4
32	45.6	8374	0.9	**170**	200L 4
29	49.8	9164	1.1	**190**	200L 4
29	49.8	9164	0.8	**170**	200L 4
27	54.3	9979	1.1	**190**	200L 4
27	54.3	9979	0.8	**170**	200L 4
23	64.0	11773	0.9	**190**	200L 4
21	68.9	12667	0.8	**190**	200L 4
20	75.0	13794	0.8	**190**	200L 4
17.9	81.7	15022	0.7	**190**	200L 4

37 kW — n_1= 2950 min^{-1}, n_1= 1475 min^{-1} — 200L 2, 225S 4

572	5.2	587.2	7.1	**160**	200L 2
389	7.6	863	4.2	**140***	200L 2
287	10.3	1170	3.1	**140***	200L 2
241	12.3	1395	2.7	**140***	200L 2
197	14.9	1701	2.3	**140***	200L 2
191	15.5	1743	3.4	**190**	200L 2
191	15.5	1743	2.4	**170***	200L 2
188	15.7	1769	1.4	**150***	200L 2
169	17.5	1969	3.3	**190**	200L 2
169	17.5	1969	2.3	**170***	200L 2
160	18.5	2100	3.2	**160**	200L 2
158	18.6	2097	3.4	**190**	200L 2
158	18.6	2097	2.4	**170***	200L 2
158	18.6	2098	1.4	**150***	200L 2
146	20.2	2298	1.7	**140***	200L 2
137	21.6	2427	1.5	**150***	200L 2
132	11.2	2549	2.9	**160**	225S 4
129	22.9	2575	1.5	**150***	200L 2
124	23.7	2669	3.3	**190**	200L 2
124	23.7	2669	2.4	**170***	200L 2
120	12.3	2790	2.7	**160**	225S 4
120	24.6	2802	1.4	**140***	200L 2
117	25.2	2843	3.2	**190**	200L 2

1.7 Desempenhos motoredutores

n_2 min^{-1}	ir	T2 Nm	FS'	OM-OC	

37 kW — n_1= 2950 min^{-1}, n_1= 1475 min^{-1} — 200L 2, 225S 4

117	25.2	2843	2.4	**170***	200L 2
114	25.9	2911	1.4	**150***	200L 2
109	13.5	3070	3.2	**180**	225S 4
109	13.5	3070	2.3	**160**	225S 4
102	28.8	3243	2.8	**190**	200L 2
102	28.8	3243	2.1	**170***	200L 2
95	15.5	3486	1.8	**190**	225S 4
95	15.5	3486	1.3	**170***	225S 4
88	33.4	3799	1.1	**140***	200L 2
87	16.9	3856	2.5	**180**	225S 4
87	16.9	3856	1.9	**160**	225S 4
84	17.5	3938	1.8	**190**	225S 4
84	17.5	3938	1.3	**170***	225S 4
80	18.5	4199	2.5	**180**	225S 4
80	18.5	4199	1.8	**160**	225S 4
79	18.6	4194	1.9	**190**	225S 4
79	18.6	4194	1.3	**170***	225S 4
73	20.2	4595	2.3	**180**	225S 4
73	20.2	4595	1.6	**160**	225S 4
72	40.7	4632	0.8	**140***	200L 2
66	22.2	5057	2.1	**180**	225S 4
66	22.2	5057	1.5	**160**	225S 4
62	23.7	5338	1.8	**190**	225S 4
62	23.7	5338	1.3	**170***	225S 4
60	24.6	5603	1.7	**180**	225S 4
60	24.6	5603	1.2	**160**	225S 4
58	25.2	5686	1.7	**190**	225S 4
58	25.2	5686	1.3	**170***	225S 4
58	51.3	5836	0.7	**140***	200L 2
53	28.0	6376	0.8	**160**	225S 4
51	28.8	6486	1.5	**190**	225S 4
51	28.8	6486	1.2	**170***	225S 4
48	30.5	6943	1.1	**180**	225S 4
48	30.5	6943	0.8	**160**	225S 4
48	30.9	6949	1.5	**190**	225S 4
44	33.4	7598	1.1	**180**	225S 4
44	33.4	7598	0.8	**160**	225S 4
41	35.7	8039	1.3	**190**	225S 4
41	35.7	8039	0.9	**170***	225S 4
40	36.7	8362	1.1	**180**	225S 4
40	36.7	8362	0.8	**160**	225S 4
36	40.7	9264	1.1	**180**	225S 4
36	40.7	9264	0.7	**160**	225S 4
35	41.8	9420	1.1	**190**	225S 4
35	41.8	9420	0.8	**170***	225S 4
32	45.6	10258	1.0	**190**	225S 4
32	45.6	10258	0.7	**170***	225S 4
30	49.8	11225	0.9	**190**	225S 4
30	49.8	11225	0.7	**170***	225S 4
27	54.3	12224	0.9	**190**	225S 4
23	64.0	14421	0.7	**190**	225S 4
21	68.9	15517	0.7	**190**	225S 4

1.7 Performances motoréducteurs

n_2 min^{-1}	ir	T2 Nm	FS'	OM-OC	
45 kW		n_1= 2945 min^{-1} n_1= 1475 min^{-1}			225M 2 225M 4
571	5.2	707.8	5.8	**160**	225M 2
388	7.6	1041	5.9	**160**	225M 2
286	5.2	1413	3.3	**160**	225M 4
194	7.6	2078	3.3	**160**	225M 4
190	15.5	2123	2.8	**190***	225M 2
190	15.5	2123	2.0	**170***	225M 2
168	17.5	2399	2.7	**190***	225M 2
168	17.5	2399	1.9	**170***	225M 2
158	18.6	2555	2.8	**190***	225M 2
158	18.6	2555	2.0	**170***	225M 2
143	10.3	2817	2.7	**160**	225M 4
132	11.2	3068	3.4	**180**	225M 4
132	11.2	3068	2.4	**160**	225M 4
124	23.7	3251	2.7	**190***	225M 2
124	23.7	3251	2.0	**170***	225M 2
120	12.3	3357	3.1	**180**	225M 4
120	12.3	3357	2.2	**160**	225M 4
117	25.2	3463	2.6	**190***	225M 2
117	25.2	3463	2.0	**170***	225M 2
109	13.5	3695	2.7	**180**	225M 4
109	13.5	3695	1.9	**160**	225M 4
102	28.8	3951	2.3	**190***	225M 2
102	28.8	3951	1.7	**170***	225M 2
95	15.5	4240	1.5	**190***	225M 4
95	15.5	4240	1.1	**170***	225M 4
87	16.9	4641	2.1	**180**	225M 4
87	16.9	4641	1.6	**160**	225M 4
84	17.5	4789	1.5	**190***	225M 4
84	17.5	4789	1.0	**170***	225M 4
80	18.5	5054	1.5	**160**	225M 4
79	18.6	5101	1.5	**190***	225M 4
79	18.6	5101	1.1	**170***	225M 4
73	20.2	5530	1.9	**180**	225M 4
73	20.2	5530	1.4	**160**	225M 4
66	22.2	6086	1.7	**180**	225M 4
66	22.2	6086	1.2	**160**	225M 4
62	23.7	6492	1.5	**190***	225M 4
62	23.7	6492	1.1	**170***	225M 4
60	24.6	6743	1.4	**180**	225M 4
60	24.6	6743	1.0	**160**	225M 4
58	25.2	6915	1.4	**190***	225M 4
58	25.2	6915	1.1	**170***	225M 4
53	28.0	7673	0.7	**160**	225M 4
51	28.8	7888	1.3	**190***	225M 4
51	28.8	7888	1.0	**170***	225M 4
48	30.5	8355	0.9	**180**	225M 4
48	30.9	8451	1.2	**190***	225M 4
48	30.9	8451	0.9	**170***	225M 4
44	33.4	9143	0.9	**180**	225M 4
44	33.4	9143	0.7	**160**	225M 4
41	35.7	9777	1.1	**190***	225M 4
41	35.7	9777	0.8	**170***	225M 4
40	36.7	10062	0.9	**180**	225M 4
36	40.7	11149	0.9	**180**	225M 4
35	41.8	11456	0.9	**190***	225M 4
35	41.8	11456	0.7	**170***	225M 4
32	45.6	12476	0.8	**190***	225M 4
30	49.8	13652	0.8	**190***	225M 4
27	54.3	14867	0.7	**190***	225M 4

1.7 Prestaciones motorreductores

n_2 min^{-1}	ir	T2 Nm	FS'	OM-OC	
55 kW		n_1= 2950 min^{-1} n_1= 1475 min^{-1}			250M 2 250M 4
572	5.2	863.6	4.8	**160***	250M 2
389	7.6	1270	4.8	**160***	250M 2
286	5.2	1727	3.5	**180**	250M 4
286	5.2	1727	2.7	**160***	250M 4
263	11.2	1875	3.6	**160***	250M 2
241	12.3	2052	3.3	**160***	250M 2
219	13.5	2258	2.9	**160***	250M 2
194	7.6	2540	3.5	**180**	250M 4
194	7.6	2540	2.7	**160***	250M 4
191	15.5	2591	2.3	**190***	250M 2
174	16.9	2836	3.0	**180**	250M 2
174	16.9	2836	2.4	**160***	250M 2
169	17.5	2927	2.2	**190***	250M 2
160	18.5	3088	3.1	**180**	250M 2
160	18.5	3088	2.2	**160***	250M 2
158	18.6	3117	2.3	**190***	250M 2
143	10.3	3443	3.0	**180**	250M 4
143	10.3	3443	2.2	**160***	250M 4
132	11.2	3750	2.8	**180**	250M 4
132	11.2	3750	2.0	**160***	250M 4
124	23.7	3967	2.2	**190***	250M 2
120	12.3	4103	2.6	**180**	250M 4
120	12.3	4103	1.8	**160***	250M 4
117	25.2	4226	2.1	**190***	250M 2
109	13.5	4516	2.2	**180**	250M 4
109	13.5	4516	1.6	**160***	250M 4
102	28.8	4820	1.9	**190***	250M 2
95	15.5	5182	1.2	**190***	250M 4
87	16.9	5672	1.7	**180**	250M 4
87	16.9	5672	1.3	**160***	250M 4
84	17.5	5853	1.2	**190***	250M 4
80	18.5	6177	1.7	**180**	250M 4
80	18.5	6177	1.2	**160***	250M 4
79	18.6	6235	1.3	**190***	250M 4
73	20.2	6759	1.6	**180**	250M 4
73	20.2	6759	1.1	**160***	250M 4
66	22.2	7439	1.4	**180**	250M 4
66	22.2	7439	1.0	**160***	250M 4
62	23.7	7934	1.2	**190***	250M 4
60	24.6	8242	1.2	**180**	250M 4
60	24.6	8242	0.8	**160***	250M 4
58	25.2	8451	1.2	**190***	250M 4
51	28.8	9641	1.0	**190***	250M 4
48	30.9	10330	1.0	**190***	250M 4
41	35.7	11950	0.9	**190***	250M 4
35	41.8	14002	0.7	**190***	250M 4
32	45.6	15248	0.7	**190***	250M 4

N.B.
Toutes les puissances se réfèrent à la puissance mécanique des réducteurs.
Pour les réducteurs avec (*) il convient de vérifier la puissance à la limite thermique selon les indications du par. A-1.5.

1.7 Desempenhos motoredutores

n_2 min^{-1}	ir	T2 Nm	FS'	OM-OC	
75 kW		n_1= 2975 min^{-1} n_1= 1470 min^{-1}			280S 2 280S 4
577	5.2	1168	3.5	160*	280S 2
392	7.6	1717	3.6	160*	280S 2
285	5.2	2363	2.5	180*	280S 4
285	5.2	2363	1.9	160*	280S 4
266	11.2	2535	2.7	160*	280S 2
243	12.3	2774	3.4	180*	280S 2
243	12.3	2774	2.4	160*	280S 2
221	13.5	3053	2.9	180*	280S 2
221	13.5	3053	2.1	160*	280S 2
194	7.6	3475	2.5	180*	280S 4
194	7.6	3475	2.0	160*	280S 4
176	16.9	3835	2.3	180*	280S 2
176	16.9	3835	1.8	160*	280S 2
161	18.5	4176	2.3	180*	280S 2
161	18.5	4176	1.6	160*	280S 2
143	10.3	4711	2.2	180*	280S 4
143	10.3	4711	1.6	160*	280S 4
131	11.2	5130	2.0	180*	280S 4
131	11.2	5130	1.5	160*	280S 4
120	12.3	5614	1.9	180*	280S 4
120	12.3	5614	1.3	160*	280S 4
109	13.5	6179	1.6	180*	280S 4
109	13.5	6179	1.2	160*	280S 4
98	30.5	6904	1.0	180*	280S 2
98	30.5	6904	0.7	160*	280S 2
87	16.9	7761	1.2	180*	280S 4
87	16.9	7761	1.0	160*	280S 4
80	18.5	8451	1.2	180*	280S 4
80	18.5	8451	0.9	160*	280S 4
73	20.2	9248	1.1	180*	280S 4
73	20.2	9248	0.8	160*	280S 4
66	22.2	10178	1.0	180*	280S 4
66	22.2	10178	0.7	160*	280S 4
60	24.6	11277	0.8	180*	280S 4

Nota:
Todas las potencias indicadas se refieren a la potencia mecánica de los reductores.
*Para los reductores marcados con **(*)** se recomienda efectuar el control de la potencia límite térmico según las*

OBS.
Todas as potências indicadas referem-se à potência mecânica dos redutores.
Para redutores marcados com **(*)** é oportuno efetuar o controle da potência do limite térmico segundo as indicações do par. A-1.5

Dimensions réducteurs
Dimensiones reductores
Dimensões redutores

OM 63 - 71 - 90 - 112

OMP (63)

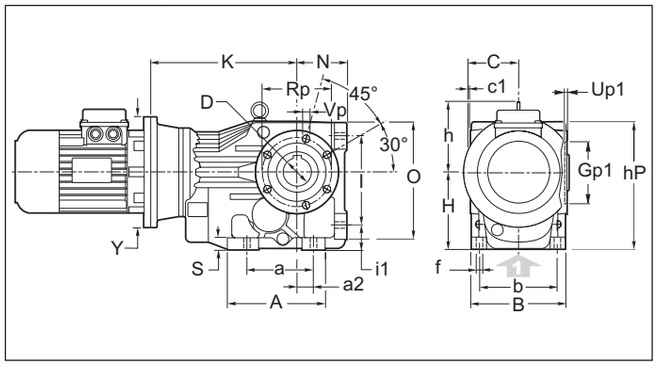

OMP (71 - 90 - 112)

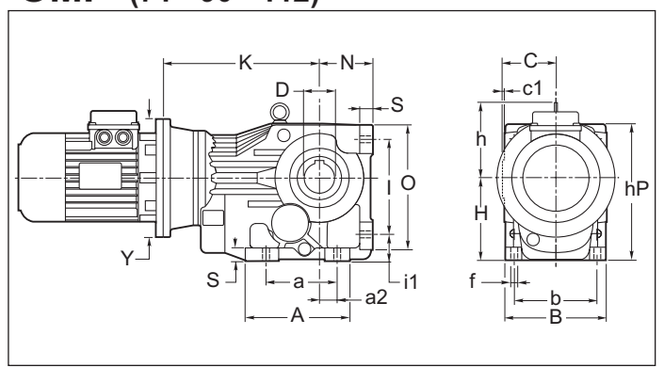

OMP P (63)

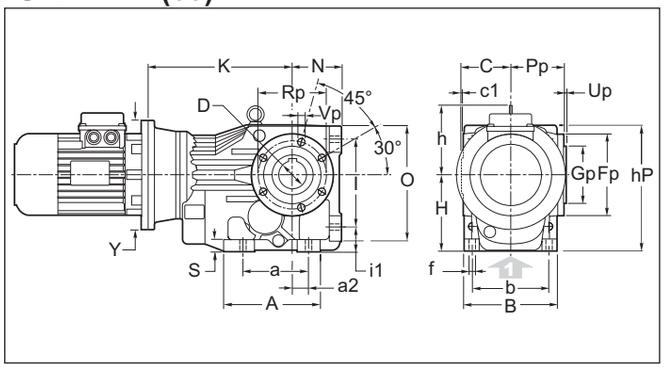

OMF P (71 - 90 - 112)

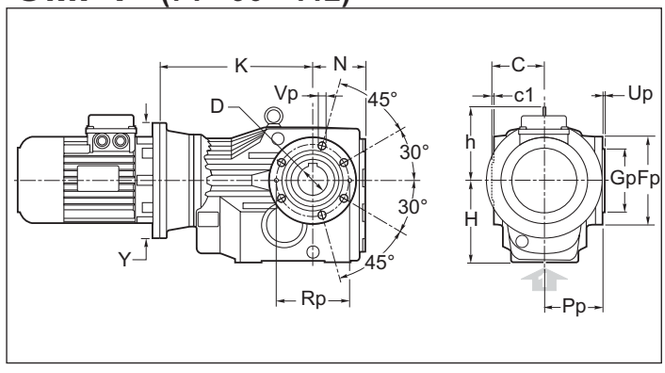

Détail des trous dous la bride - "P" / *Detalles de los orificios en la brida "P"* / Detalhe dos foros na flange "P"

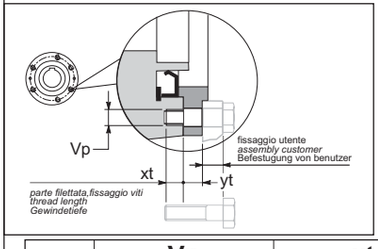

Pour fixer le réducteur avec trous « Vp » considérer la longueur des vis appropriées, et que la cote « yt » n'est pas filetée (voir le dessin).

Para la fijación al reductor con orificios "Vp" considerar la longitud de los tornillos adecuados, y que la cota "yt" no sea roscada (ver dibujo).

Para a fixação ao redutor com os furos "Vp" considere o comprimento dos parafusos adequados, e que a quota "yt" não é roscada (veja o desenho).

	Vp	xt	yt
63	N°6 M6	12	11,5
71	N°6 M8	15	11
90	N°6 M12	18	12
112	N°6 M14	23	14

OMF (71 - 90 - 112)

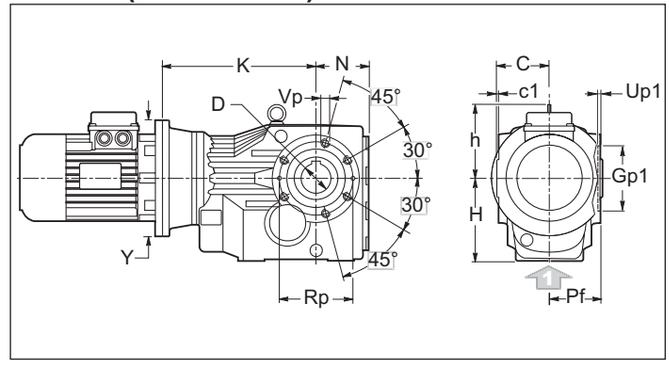

OMP F1 - F2 (63)

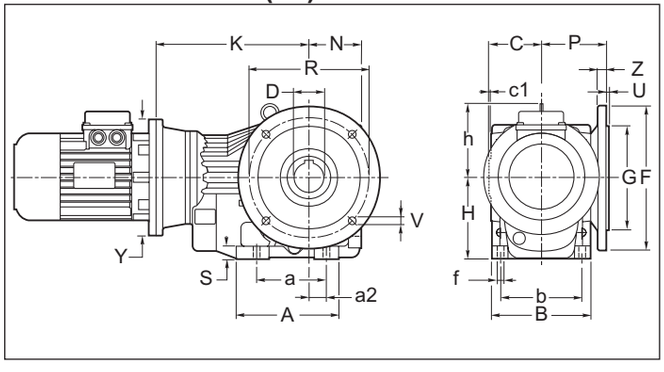

OMF F1 - F2 (71 - 90 - 112)

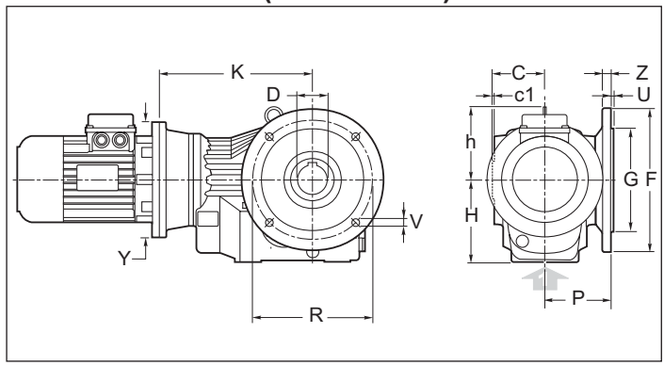

1.8 Dimensions — *1.8 Dimensiones* — 1.8 Dimensões

OM.	a	A	a2	b	B	C	c1	D H7	f	h	H	hP	l	i1	N	O	Pf	S
63	110	147	28	100	120	60	2,5	30 (25) (28)	11	100	100	170	115	32	63	150	57.5	14
71	130	165	35	120	142	75	3	35 (30) (32)	11	108	112	183	130	37	71	170	72	18
90	120	182	30	140	170	90	3.5	40 (42) (45) (48)	14	129	140	232	160	45	90	212	86.5	22
112	150	215	40	165	200	105	4	50 (55)	17.5	151	180	294	200	55	112	264	101	25

C

OM.	Gp g6	Gp1 H7	Fp	Pp	Rp	Up	Up1	Vp	F		G g6	P	R	U	V	Z
63	80	75	105	69	90	3	3.5	N°6 M6x12	**F1**	160	110	84	130	3.5	N°4 ϕ 9	10
									F2	-	-		-	-	-	-
71	80	80	120	83	100	3	3.5	N°6 M8x15	**F1**	200	130	100	165	3.5	N°4 ϕ 11	12
									F2	160	110		130	3.5	N°4 ϕ 9x5	10
90	105	100	150	98.5	125	3.5	3.5	N°6 M12x18	**F1**	250	180	113	215	4	N°4 ϕ 13.5	15
									F2	-	-		-	-	-	-
112	125	125	175	115	150	3.5	4	N°6 M14x18	**F1**	300	230	142	265	4	N°4 ϕ 13.5	16
									F2	-	-		-	-	-	-

	IEC	Y	63	71	90	112
			K	K	K	K
OM	**63 B5**	140	193.5	217	-	-
	71 B5	160			249	
	80 B5	200	213.5	237	264	308.5
	80 B14	120				-
	90 B5	200	213.5	237	264	308.5
	90 B14	140				-
	100-112 B5	250	223.5	247	274	318.5
	100-112 B14	160				-
	132 B5	300	-		298	339.5
	132 B14	200				-
	160 B5	350		-	-	369.5

Les dimensions K se réfèrent aux combinaisons arbre/bride B5 et B14 standard.
Pour les dimensions relatives aux combinaisons arbre/bride sur demande, contacter notre Service Technique.

Las dimensiones K se refieren a las combinaciones eje/brida B5 y B14, estándar.
Para las dimensiones relativas a combinaciones eje/brida sobre pedido, contactar nuestro servicio técnico.

As dimensões K referem-se às combinações eixo/flange B5 e B14, standard.
Para dimensões relativas às combinações eixo/flange sob encomenda, contacte o nosso serviço técnico.

PIÈCE DU CORPS EN VERSION BRIDÉE

Pour fixer le réducteur on peut également utiliser les 4 trous « t_F » dans le plan inférieur du corps bridé avec entraxe **X** et **Z**.

DETALLE CUERPO EN VERSIÓN CON BRIDA

*Para una fijación del reductor se pueden usar también los 4 orificios "t_F" en el plano inferior del cuerpo con brida con distancia entre ejes **X** y **Z**.*

DETALHE DO CORPO NA VERSÃO FLANGEADA

Para uma fixação do redutor, também podem ser utilizados os 4 furos "t_F" no plano inferior do corpo flangeado com distância entre eixos **X** e **Z**.

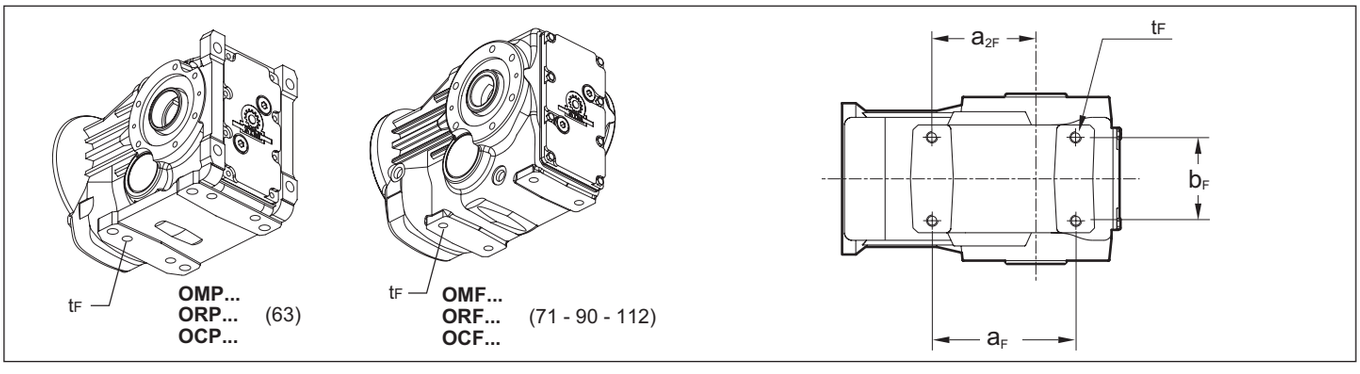

	t_F	b_F	a_F	a_{2F}
63	N°4 M10 x 15	60	117	82
71	N°4 M10 x 15	70	140	100
90	N°4 M12 x 20	88	152	110
112	N°4 M16 x 24	102	170	122

Dimensions réducteurs
Dimensiones reductores
Dimensões redutores

OC 63 - 71 - 90 - 112

OCP (63)

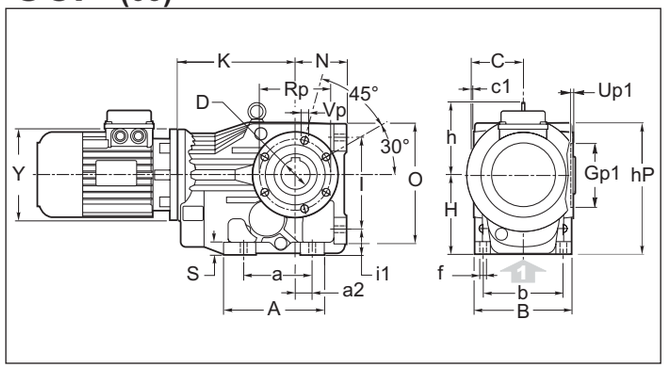

OCP (71 - 90 - 112)

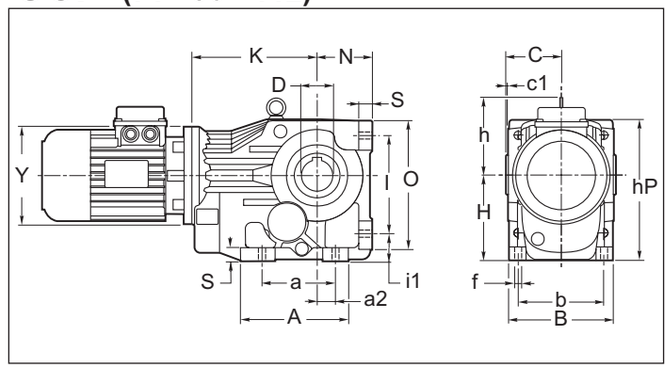

OCP P (63)

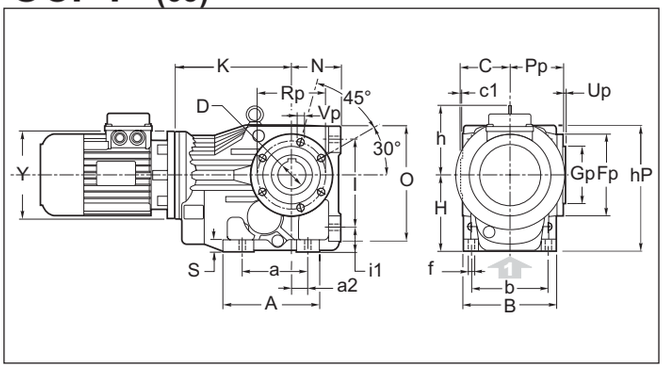

OCF P (71 - 90 - 112)

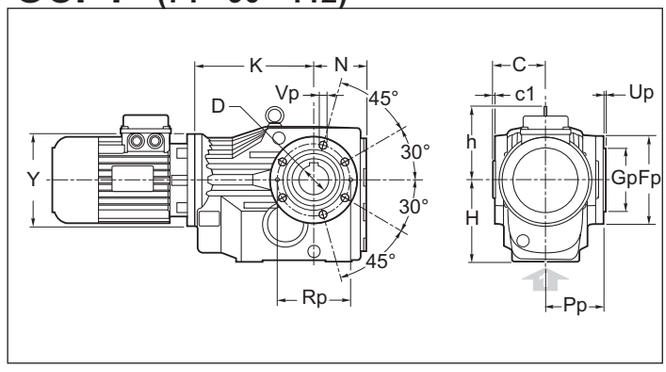

Détail des trous dous la bride - "P" / *Detalles de los orificios en la brida "P"* / Detalhe dos foros na flange "P"

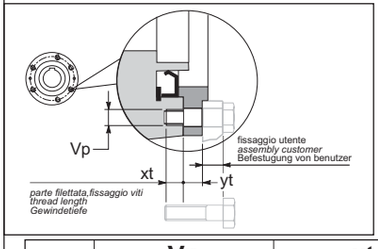

Pour fixer le réducteur avec trous « Vp » considérer la longueur des vis appropriées, et que la cote « yt » n'est pas filetée (voir le dessin)

Para la fijación al reductor con orificios "Vp" considerar la longitud de los tornillos adecuados, y que la cota "yt" no sea roscada (ver dibujo).

Para a fixação ao redutor com os furos "Vp" considere o comprimento dos parafusos adequados, e que a quota "yt" não é roscada (veja o desenho).

	Vp	xt	yt
63	N°6 M6	12	11,5
71	N°6 M8	15	11
90	N°6 M12	18	12
112	N°6 M14	23	14

OCF (71 - 90 - 112)

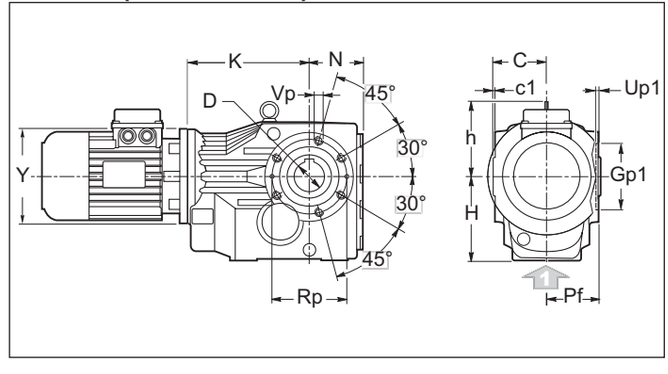

OCP F1 - F2 (63)

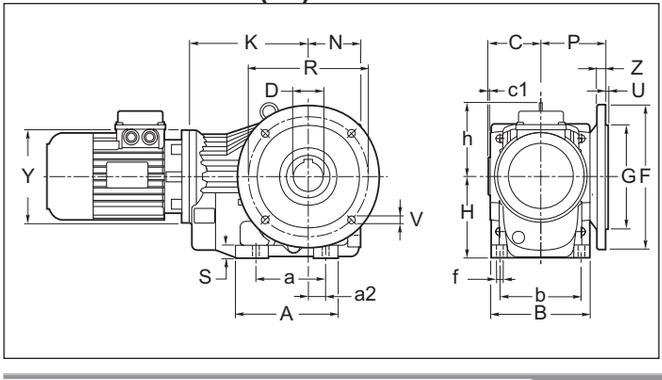

OCF F1 - F2 (71 - 90 - 112)

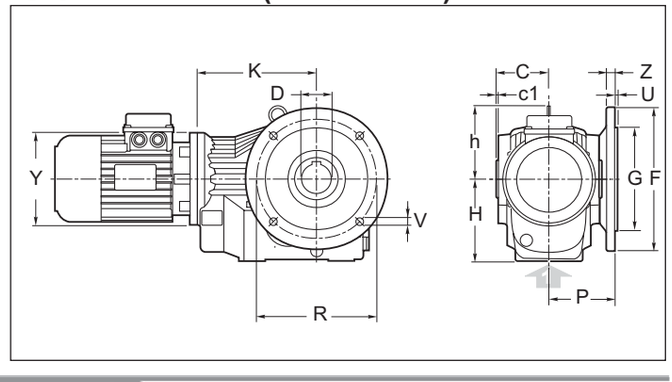

1.8 Dimension

1.8 Dimensiones

1.8 Dimensões

OC.	a	A	a2	b	B	C	c1	D H7	f	h	H	hP	l	i1	N	O	Pf	S
63	110	147	28	100	120	60	2,5	30 (25) (28)	11	100	100	170	115	32	63	150	57.5	14
71	130	165	65	120	142	75	3	35 (30) (32)	11	108	112	183	130	37	71	170	72	18
90	120	182	30	140	170	90	3.5	40 (42) (45) (48)	14	129	140	232	160	45	90	212	86.5	22
112	150	215	40	165	200	105	4	50 (55)	17.5	151	180	294	200	55	112	264	101	25

C

OC.	Gp g6	Gp1 H7	Fp	Pp	Rp	Up	Up1	Vp	F		G g6	P	R	U	V	Z
63	80	75	105	69	90	3	3.5	N°6 M6x12	**F1**	160	110	84	130	3.5	N°4 ϕ 9	10
									F2	-	-		-	-	-	-
71	80	80	120	83	100	3	3.5	N°6 M8x15	**F1**	200	130	100	165	3.5	N°4 ϕ 11	12
									F2	160	110		130	3.5	N°4 ϕ 9x5	10
90	105	100	150	98.5	125	3.5	3.5	N°6 M12x18	**F1**	250	180	113	215	4	N°4 ϕ 13.5	15
									F2	-	-		-	-	-	-
112	125	125	175	115	150	3.5	4	N°6 M14x18	**F1**	300	230	142	265	4	N°4 ϕ 13.5	16
									F2	-	-		-	-	-	-

OC.	63		71		90		112	
	Y	K	Y	K	Y	K	Y	K
	140	154	140	178	160	205	200	252

PIÈCE DU CORPS EN VERSION BRIDÉE

Pour fixer le réducteur on peut également utiliser les 4 trous « t_F » dans le plan inférieur du corps bridé avec entraxe **X** et **Z**.

DETALLE CUERPO EN VERSIÓN CON BRIDA

*Para una fijación del reductor se pueden usar también los 4 orificios "t_F" en el plano inferior del cuerpo con brida con distancia entre ejes **X** y **Z**.*

DETALHE DO CORPO NA VERSÃO FLANGEADA

Para uma fixação do redutor, também podem ser utilizados os 4 furos "t_F" no plano inferior do corpo flangeado com distância entre eixos **X** e **Z**.

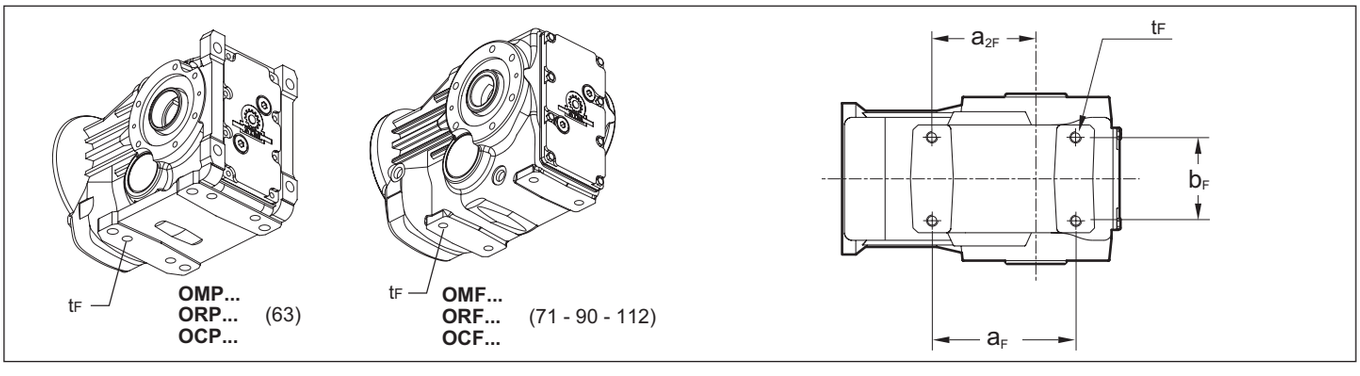

	t_F	b_F	a_F	a_{2F}
63	N°4 M10 x 15	60	117	82
71	N°4 M10 x 15	70	140	100
90	N°4 M12 x 20	88	152	110
112	N°4 M16 x 24	102	170	122

Dimensions réducteurs
Dimensiones reductores
Dimensões redutores

OR 63 - 71 - 90 - 112

ORP (63)

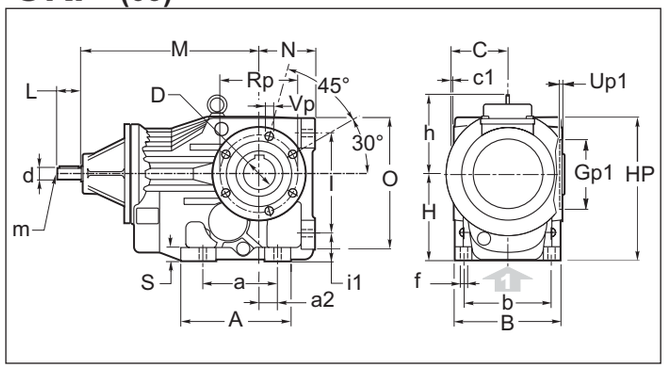

ORP (71 - 90 - 112)

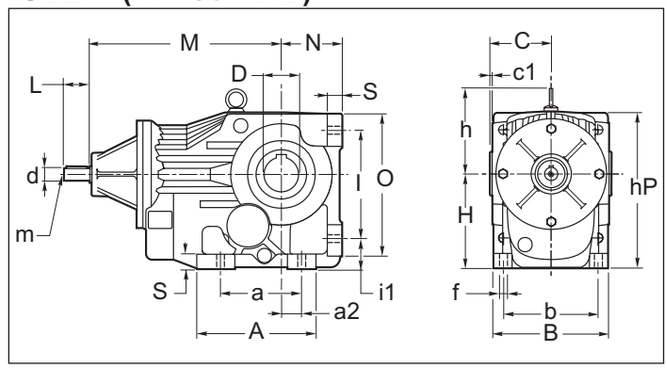

ORP P (63)

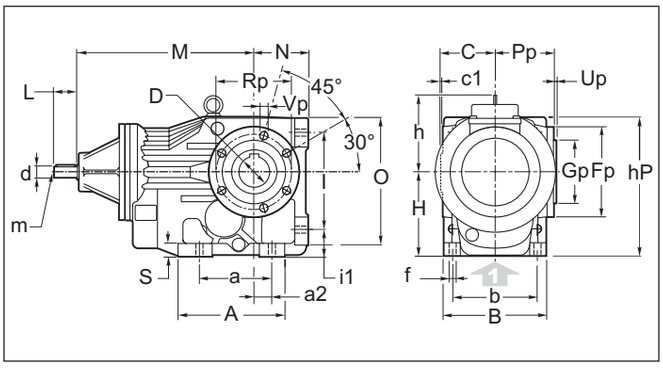

ORF P (71 - 90 - 112)

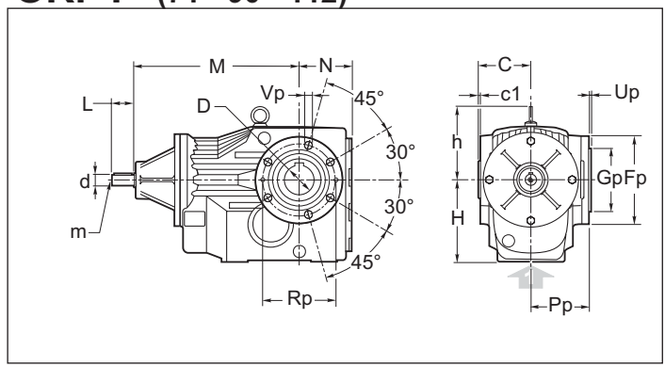

Détail des trous dous la bride - "P" / *Detalles de los orificios en la brida "P"* / Detalhe dos foros na flange "P"

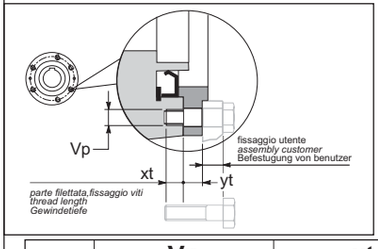

Pour fixer le réducteur avec trous « Vp » considérer la longueur des vis appropriées, et que la cote « yt » n'est pas filetée (voir le dessin)

Para la fijación al reductor con orificios "Vp" considerar la longitud de los tornillos adecuados, y que la cota "yt" no sea roscada (ver dibujo).

Para a fixação ao redutor com os furos "Vp" considere o comprimento dos parafusos adequados, e que a quota "yt" não é roscada (veja o desenho).

	Vp	xt	yt
63	N°6 M6	12	11,5
71	N°6 M8	15	11
90	N°6 M12	18	12
112	N°6 M14	23	14

ORF (71 - 90 - 112)

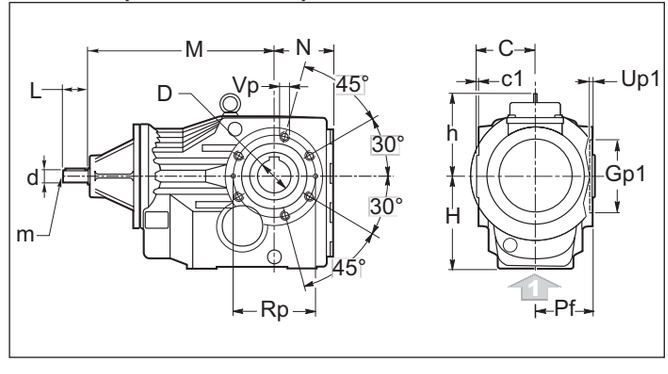

ORP F1 - F2 (63)

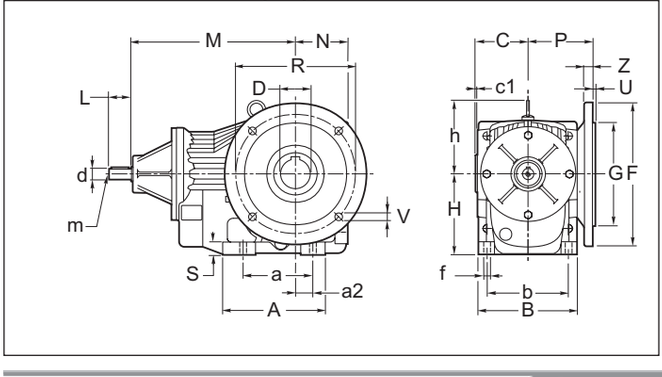

ORF F1 - F2 (71 - 90 - 112)

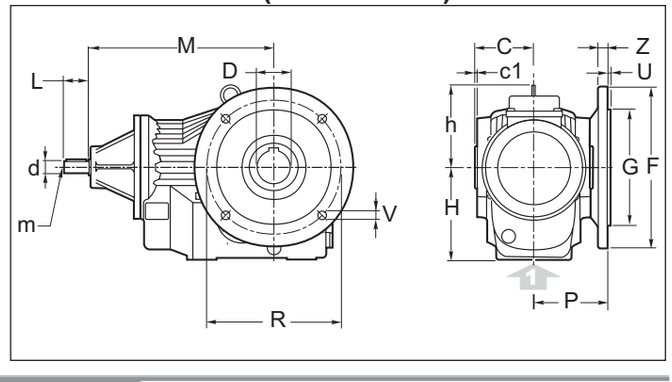

1.8 Dimension

1.8 Dimensiones

1.8 Dimensões

OR.	a	A	a2	b	B	C	c1	D H7	d j6	f	h	H	hP	l	i1	L	m	M	N	O	Pf	S
63	110	147	28	100	120	60	2,5	30 (25) (28)	16	11	100	100	170	115	32	40	M6	222.5	63	150	57.5	14
71	130	165	35	120	142	75	3	35 (30) (32)	16	11	108	112	183	130	37	40	M6	246	71	170	72	18
90	120	182	30	140	170	90	3.5	40 (42) (45) (48)	19	14	129	140	232	160	45	40	M6	283	90	212	86.5	22
112	150	215	40	165	200	105	4	50 (55)	24	17.5	151	180	294	200	55	50	M8	328	112	264	101	25

C

OR.	Gp g6	Gp1 H7	Fp	Pp	Rp	Up	Up1	Vp	F		G g6	P	R	U	V	Z
63	80	75	105	69	90	3	3.5	N°6 M6x12	**F1**	160	110	84	130	3.5	N°4 ϕ 9	10
									F2	-	-		-	-	-	-
71	80	80	120	83	100	3	3.5	N°6 M8x15	**F1**	200	130	100	165	3.5	N°4 ϕ 11	12
									F2	160	110		130	3.5	N°4 ϕ 9x5	10
90	105	100	150	98.5	125	3.5	3.5	N°6 M12x18	**F1**	250	180	113	215	4	N°4 ϕ 13.5	15
									F2	-	-		-	-	-	-
112	125	125	175	115	150	3.5	4	N°6 M14x18	**F1**	300	230	142	265	4	N°4 ϕ 13.5	16
									F2	-	-		-	-	-	-

PIÈCE DU CORPS EN VERSION BRIDÉE

Pour fixer le réducteur on peut également utiliser les 4 trous « t_F » dans le plan inférieur du corps bridé.

DETALLE CUERPO EN VERSIÓN CON BRIDA

Para una fijación del reductor se pueden usar también los 4 orificios "t_F" en el plano inferior del cuerpo con brida.

DETALHE DO CORPO NA VERSÃO FLANGEADA

Para uma fixação do redutor, também podem ser utilizados os 4 furos "t_F" no plano inferior do corpo flangeado.

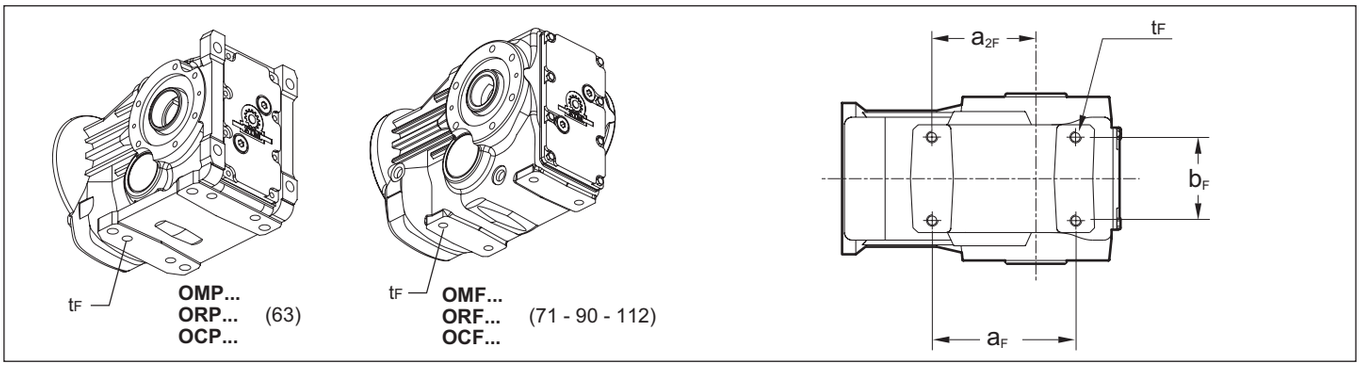

	t_F	b_F	a_F	a_{2F}
63	N°4 M10 x 15	60	117	82
71	N°4 M10 x 15	70	140	100
90	N°4 M12 x 20	88	152	110
112	N°4 M16 x 24	102	170	122

Dimensions réducteurs
Dimensiones reductores
Dimensões redutores

OM 80-100-125-140-160-180

OMP

80-100
125-140
160-180

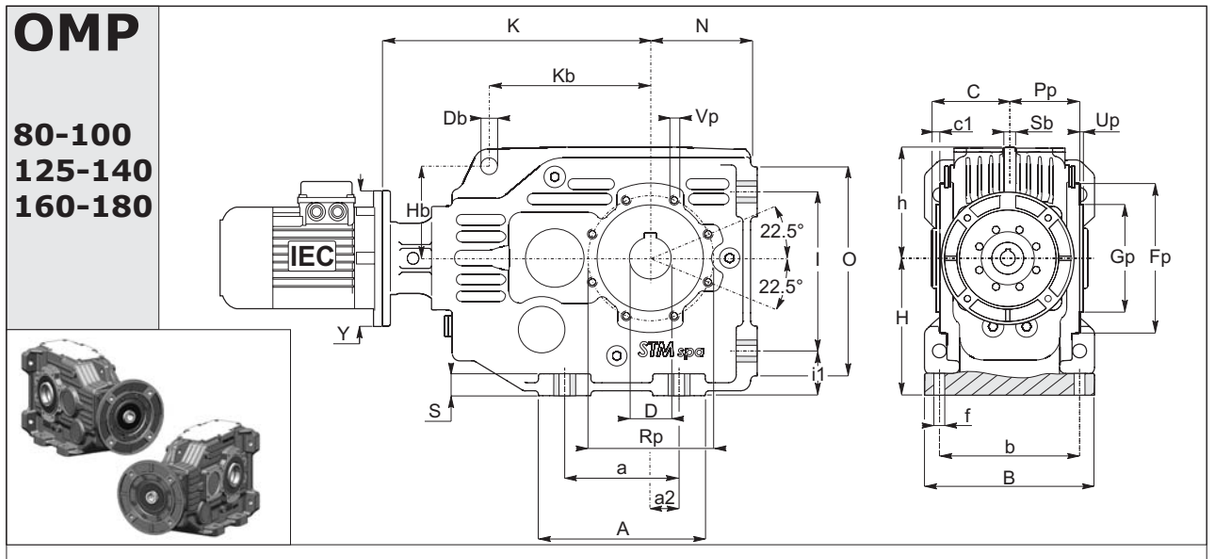

OMF

80-100
125-140
160-180

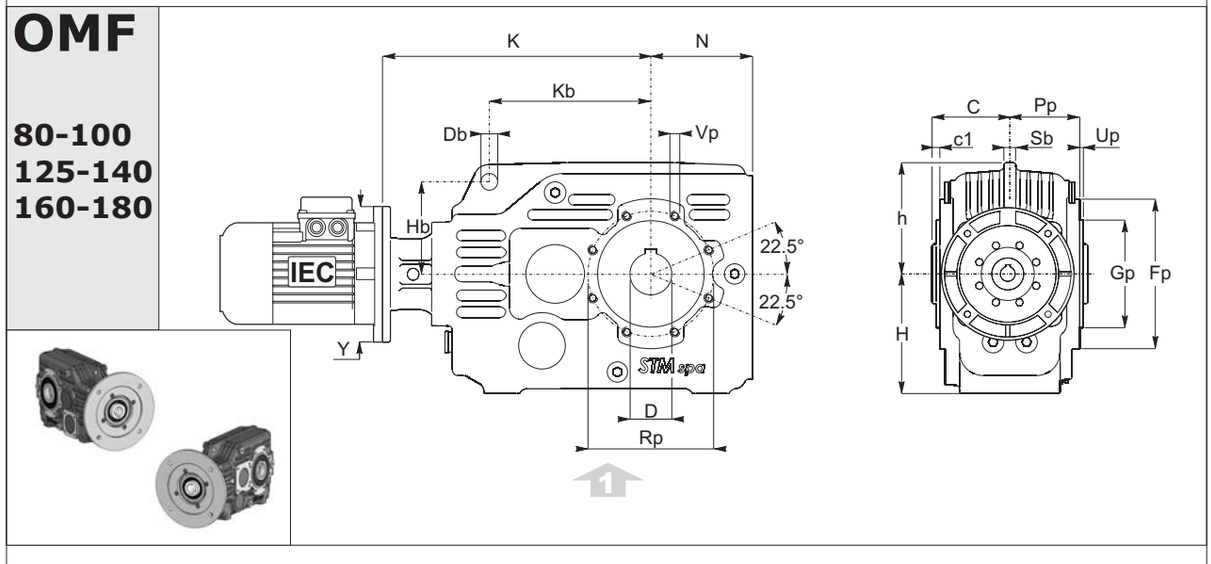

OMF F1-F2

80-100
125-140
160-180

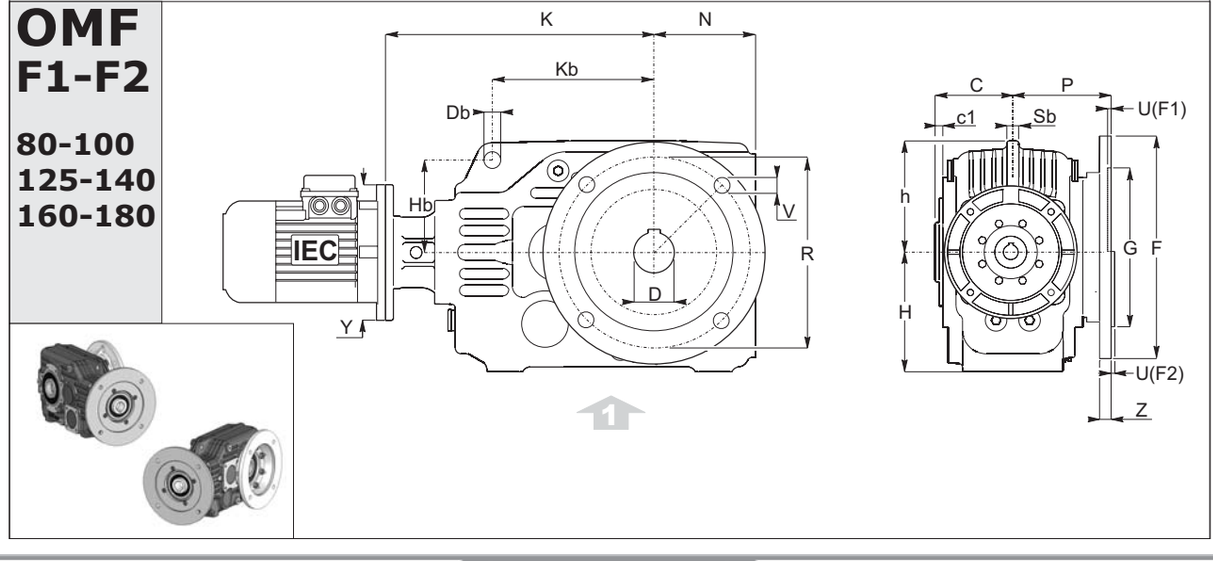

1.8 Dimension *1.8 Dimensiones* 1.8 Dimensões

OM	a	A	a2	b	B	C	c1	D H7	f	h	H OM F	H OM P	i1	l	N OMF	N OM P	O	S		Db	Kb	Hb	Sb
80	*					65	6,5	32 (30) (35)	*	93	100	*			85,5	*				13	135	77	10
100	120	175	30	140	170	77,5	7,0	45 (40) (50)	14	113	120	140	45	160	105,5	112	210	22		13	170	95	13
125	150	215	40	165	200	90	9,0	55 (50) (60)	18	140	145	180	55	200	140,5	132	265	25		16	215	118	15
140	270	325	90	210	260	110	6,5	70 (60)	22	182	190	212	62	260	175,5	160	315	26		26	275	150	18
160	315	378	110	240	290	151	6	90	22	198	190	245	55	295	193	200	355	30		26	290	155	18
180	355	425	125	270	330	170	5	100	26	209	206	275	75	325	208	225	395	35		32	320	155	25

OM	Gp	Fp	Pp	Rp	Up	Vp
80	90 - g6	125	58,5	105	3	M8
100	110 - g6	150	70,5	125	3	M8
125	135 - g6	180	81,0	150	3	M10
140	170 - g6	230	103,5	200	4	M12
160	180 - H7	280	145	225	7	M 16
180	200 - H7	302	165	250	7	M 18

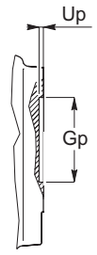

Only-Size 160-180

F		G F8	P	R	U	V	Z
F1	200	130	100	165	4,5	N°4 ø11	11
F1	250	180	125	215	5	N°4 ø13	14
F1	300	230	150	265	5	N°4 ø15	16
F2	350	250 (g6)	150	300	5	N°4 ø18	18
F1	350	250	180	300	6	N°4 ø17	25
F1	400	300	183.5	350	5	N°4 ø 18	18
F2	450	350	183.5	400	5	N°8 ø 18	25
F3	350	250	183.5	300	5	N°4 ø18	20
F1	550	450	221	500	5	N°8 ø 18	25

	IEC	Y	80 K	100 K	125 K	140 K	160 K	180 K
OM	**71 B5**	160	244	-	-	-	-	
	80 B5	200	244	311	362	411		
	80 B14	120		-	-	-		
	90 B5	200	244	311	362	411		
	90 B14	140		-	-	-		
	100-112 B5	250	244	311	362	411		
	100-112 B14	160		-	-	-		
	132 B5	300	-	311	362	411	495	533
	132 B14	200					-	-
	160 B5	350		-	405	469	504	542
	180 B5	350			405	469	504	542
	200 B5	400			-	474	509	547
	225 B5	450				-	550.25	588.25
	250 B5	550					550.25	588.25
	280 B5	550					550.25	588.25

Les dimensions K se réfèrent aux combinaisons arbre/bride B5 et B14 standard.
Pour les dimensions relatives aux combinaisons arbre/bride sur demande, contacter notre Service Technique.

Las dimensiones K se refieren a las combinaciones eje/brida B5 y B14, estándar.
Para las dimensiones relativas a combinaciones eje/brida sobre pedido, contactar nuestro servicio técnico.

As dimensões K referem-se às combinações eixo/flange B5 e B14, standard.
Para dimensões relativas às combinações eixo/flange sob encomenda, contacte o nosso serviço técnico.

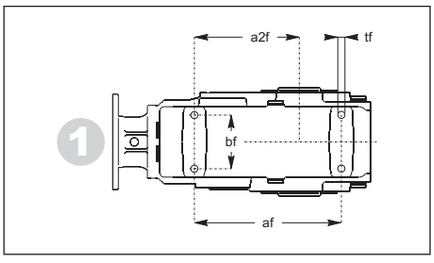

Pièce du corps en version bridée / *Detalle cuerpo en versión con brida* Detalhe do corpo na versão flangeada

OM	af	a2f	bf	tf
80	175	125	64	M10
100	230	159	73	M12
125	300	210	88	M14
140	390	270	130	M18
160	-	-	-	-
180	-	-	-	-

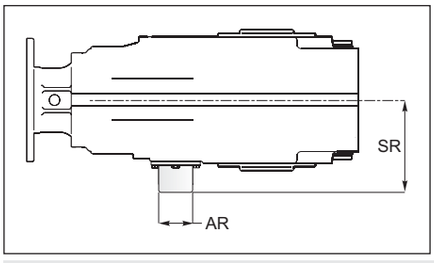

Antiretour / *Antiretroceso* / Contra recuo

	AR	SR
80	50	72
100	55	93,5
125	60	110
140	80	124,5
160	118	210
180	130	251

*Contacter notre service technique / *Contactar con nuestro servicio técnico*/ Contacte o nosso serviço técnico

Dimensions réducteurs
Dimensiones reductores
Dimensões redutores

OR 80-100-125-140-160-180

ORP

80-100
125-140
160-180

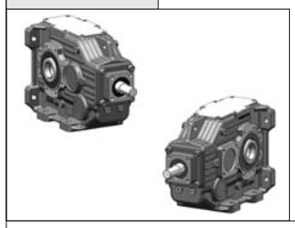

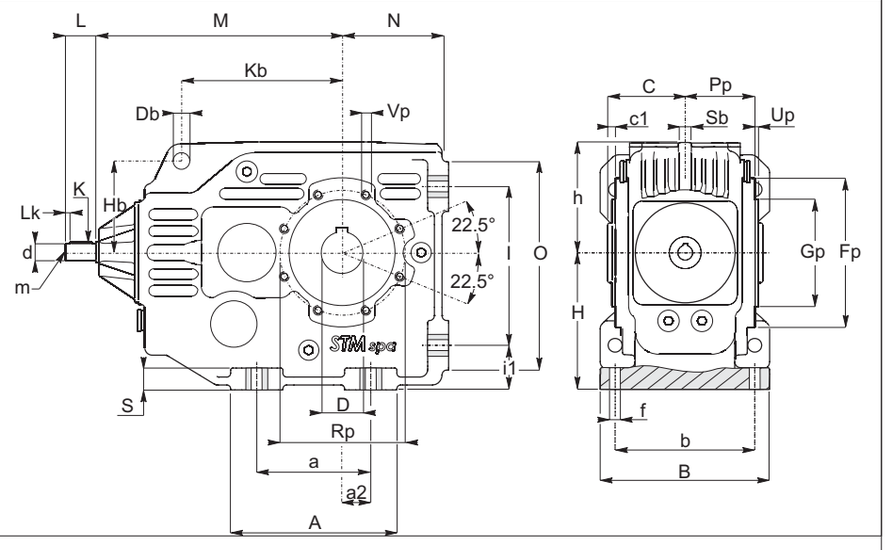

ORF

80-100
125-140
160-180

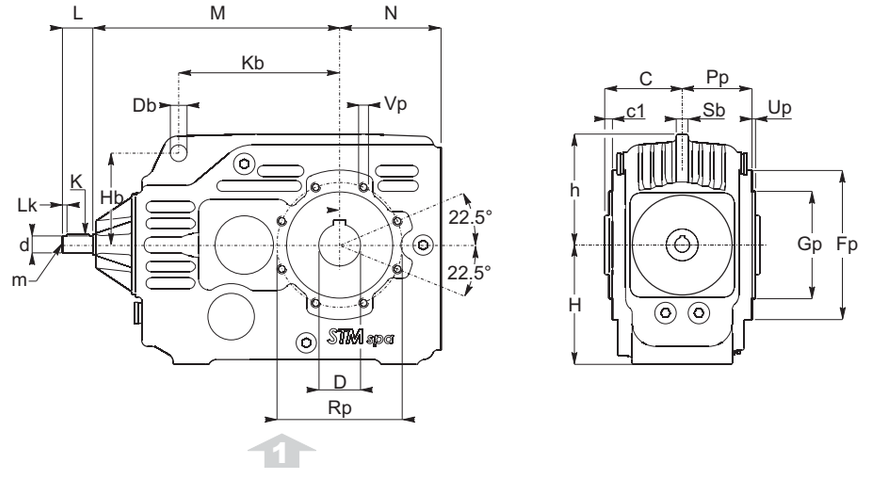

ORF F1-F2

80-100
125-140
160-180

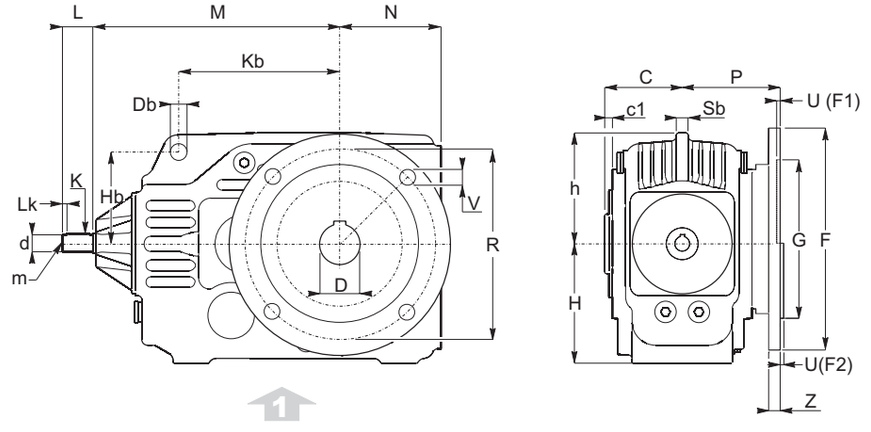

1.8 Dimension *1.8 Dimensiones* 1.8 Dimensões

OM	a	A	a2	b	B	C	c1	D H7	f	h	H OM F	H OM P	i1	l	N OMF	N OM P	O	S		Db	Kb	Hb	Sb
80	*					65	6,5	32 (30) (35)	*	93	100	*			85,5	*				13	135	77	10
100	120	175	30	140	170	77,5	7,0	45 (40) (50)	14	113	120	140	45	160	105,5	112	210	22		13	170	95	13
125	150	215	40	165	200	90	9,0	55 (50) (60)	18	140	145	180	55	200	140,5	132	265	25		16	215	118	15
140	270	325	90	210	260	110	6,5	70 (60)	22	182	190	212	62	260	175,5	160	315	26		26	275	150	18
160	315	378	110	240	290	151	6	90	22	198	190	245	55	295	193	200	355	30		26	290	155	18
180	355	425	125	270	330	170	5	100	26	209	206	275	75	325	208	225	395	35		32	320	155	25

OM	Gp	Fp	Pp	Rp	Up	Vp
80	90 - g6	125	58,5	105	3	M8
100	110 - g6	150	70,5	125	3	M8
125	135 - g6	180	81,0	150	3	M10
140	170 - g6	230	103,5	200	4	M12
160	180 - H7	280	145	225	7	M 16
180	200 - H7	302	165	250	7	M 18

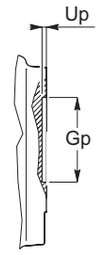

Only-Size 160-180

F		G F8	P	R	U	V	Z
F1	200	130	100	165	4,5	N°4 ø11	11
F1	250	180	125	215	5	N°4 ø13	14
F1	300	230	150	265	5	N°4 ø15	16
F2	350	250 (g6)	150	300	5	N°4 ø18	18
F1	350	250	180	300	6	N°4 ø17	25
F1	400	300	183.5	350	5	N°4 ø 18	18
F2	450	350	183.5	400	5	N°8 ø 18	25
F3	350	250	183.5	300	5	N°4 ø18	20
F1	550	450	221	500	5	N°8 ø 18	25

C

OR	d	m	M	K	Lk	L
80	19 j6	M6	210	6x6x30	5	40
100	24 j6	M8	260	8x7x40	5	50
125	28 j6	M8	317	8x7x50	5	60
140	38 k6	M10	400	10x8x70	5	80
160	48 j6	M12	480	14x9x100	5	110
180	55 j6	M12	518	16x10x100	5	110

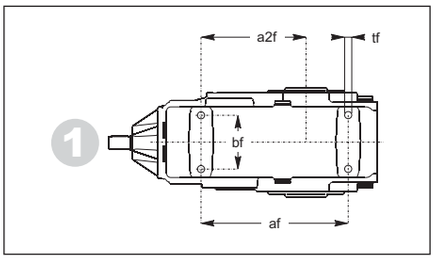

Pièce du corps en version bridée / *Detalle cuerpo en versión con brida* Detalhe do corpo na versão flangeada				
OM	**af**	**a2f**	**bf**	**tf**
80	175	125	64	M10
100	230	159	73	M12
125	300	210	88	M14
140	390	270	130	M18
160	-	-	-	-
180	-	-	-	-

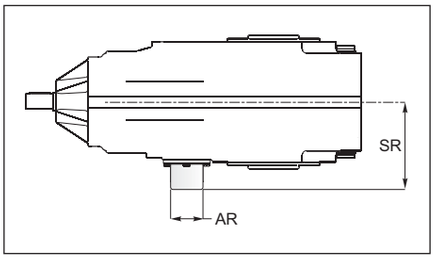

Antiretour / *Antiretroceso* / Contra recuo		
	AR	**SR**
80	50	72
100	55	93,5
125	60	110
140	80	124,5
160	118	210
180	130	251

*Contacter notre service technique / *Contactar con nuestro servicio técnico*/ Contacte o nosso serviço técnico

Dimensions réducteurs
Dimensiones reductores
Dimensões redutores

OM 132-150-170-190

OMP

132
150
170
190

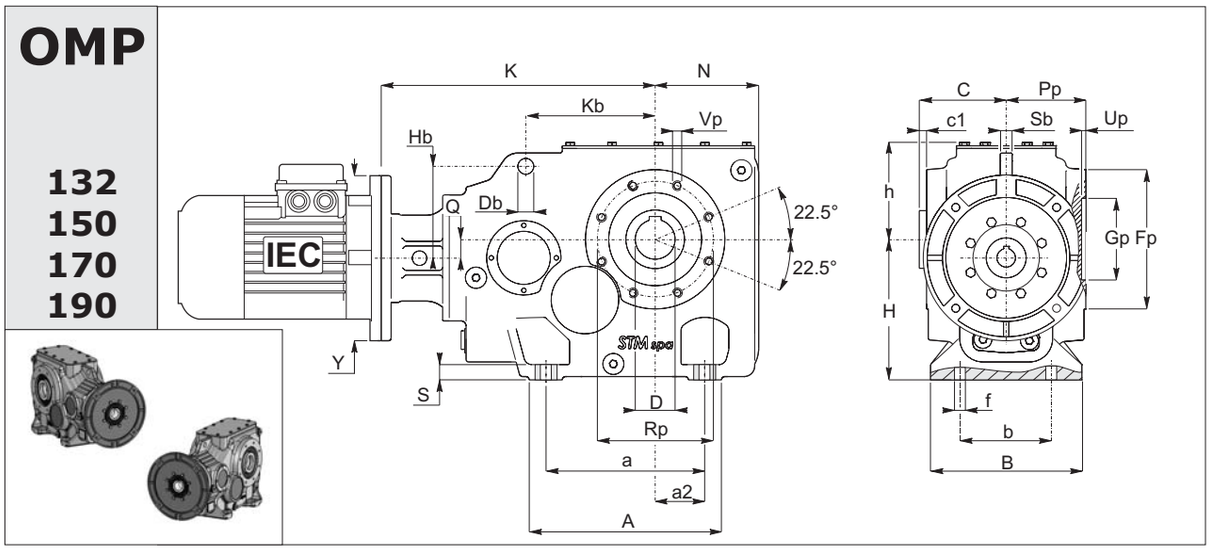

OMF

132
150
170
190

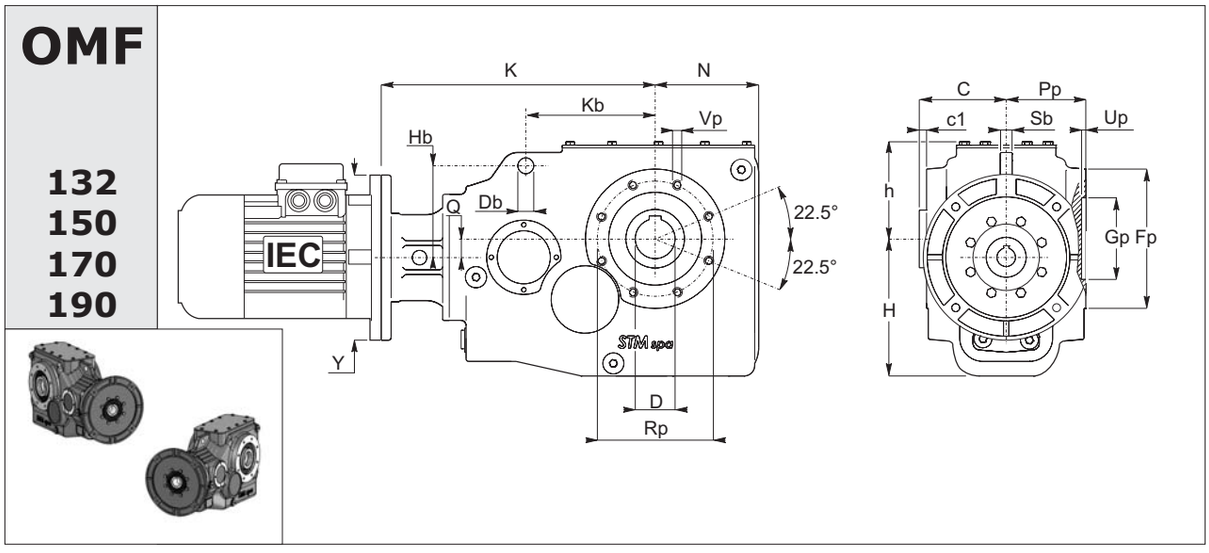

OMF F1-F2

132
150
170
190

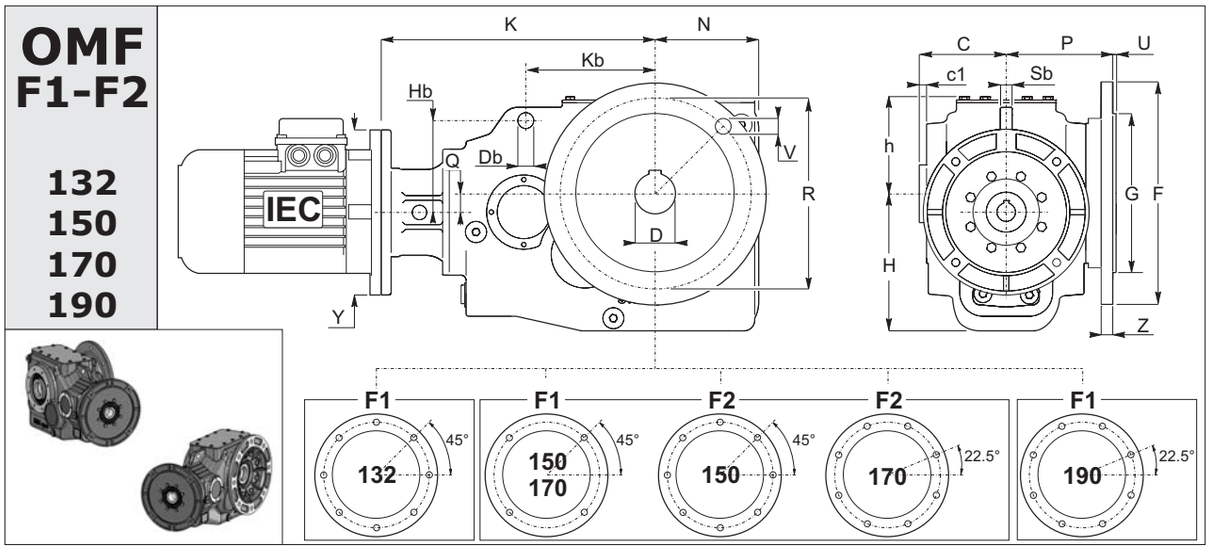

1.8 Dimension

1.8 Dimensiones

1.8 Dimensões

OM	a	A	a2	b	B	C	c1	D H7	f	h	H OMP	H OMF	N	Q	S		Db	Kb	Hb	Sb
132	240	290	75	190	228	121	1	60 (70)	22	147	212	207	156	28	23		24	195	138	18
150	270	325	90	210	255	137	4.5	70 (80)	22	170	245	240	183	30	27		26	220	155	22
170	315	375	110	240	280	151	6	90	22	188	275	270	210	35	30		32	240	175	25
190	355	425	125	270	320	170	5	100	26	208.5	315	308	236	38	35		38	276	155	30

C

OM	Gp H7	Fp	Pp	Rp	Up	Vp		F		G g6	P	R	U	V	Z
132	140	210	120	175	7	N° 8 M12 x 24		**F1**	350	250	160	300	5	N° 8 ϕ 18	17
150	160	240	132.5	200	7	N° 8 M14 x 28		**F1**	400	300	174.5	350	5	N°4 ϕ 18	18
								F2	450	350	174.5	400	5	N°8 ϕ 19	18
170	180	275	145	225	7	N°8 M16 x 32		**F1**	400	300	183.5	350	5	N°4 ϕ 18	18
								F2	450	350	183.5	400	5	N°8 ϕ 18	25
								F3	350	250	183.5	300	5	N° 4 ø 18	20
190	200	310	165	250	7	N°8 M18 x 36		**F1**	550	450	221	500	5	N°8 ϕ 19	25

	IEC B5 IEC B14	132		150		170		190	
		Y	K	Y	K	Y	K	Y	K
OM	**90**	200	413	-	-	-	-	-	-
	100-112	250	413	250	455	250	484.5	-	-
	132	300	413	300	453	300	482.5	300	527.4
	160-180	350	456	350	512	350	562.5	350	586.4
	200	-	-	400	517	400	567.6	400	591.4
	225	-	-	-	-	450	576.5	450	632.4
	250	-	-	-	-	-	-	550	632.4

Les dimensions K se réfèrent aux combinaisons arbre/bride B5 et B14 standard.
Pour les dimensions relatives aux combinaisons arbre/bride sur demande, contacter notre Service Technique.

Las dimensiones K se refieren a las combinaciones eje/brida B5 y B14, estándar.
Para las dimensiones relativas a combinaciones eje/brida sobre pedido, contactar nuestro servicio técnico.

As dimensões K referem-se às combinações eixo/flange B5 e B14, standard.
Para dimensões relativas às combinações eixo/flange sob encomenda, contacte o nosso serviço técnico.

Dispositif antiretour:

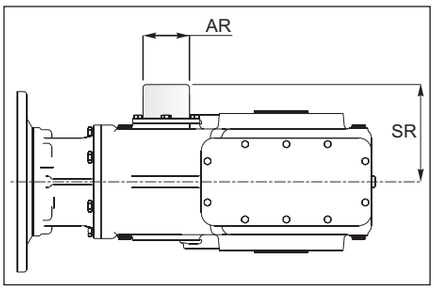

Dispositivo antiretroceso:

	AR	SR
132	80	155
150	90	178.5
170	100	181.75
190	110	199

Dispositivo contra recuo:

Dimensions réducteurs
Dimensiones reductores
Dimensões redutores

OR 132-150-170-190

ORP

132
150
170
190

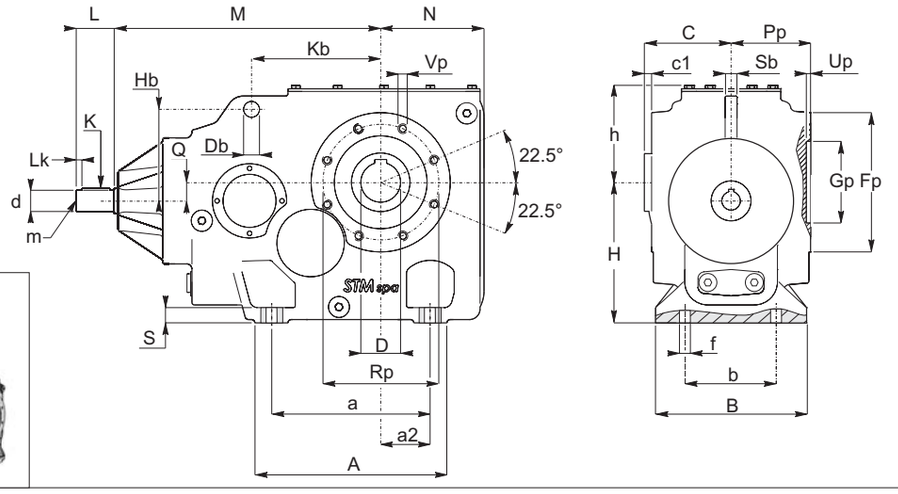

ORF

132
150
170
190

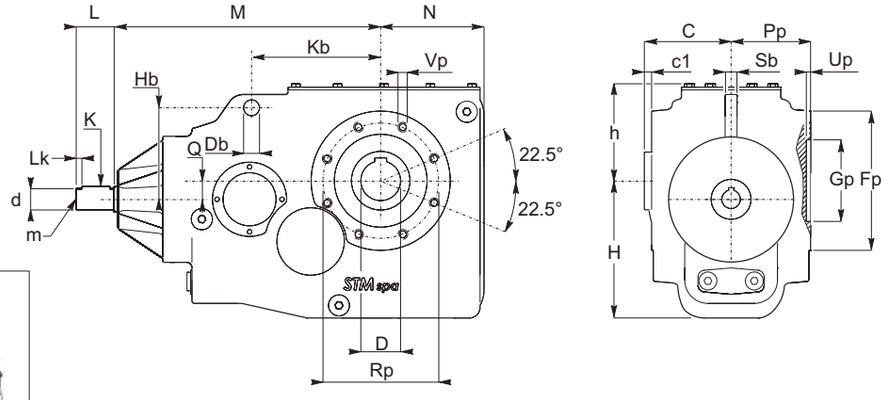

ORF F1-F2

132
150
170
190

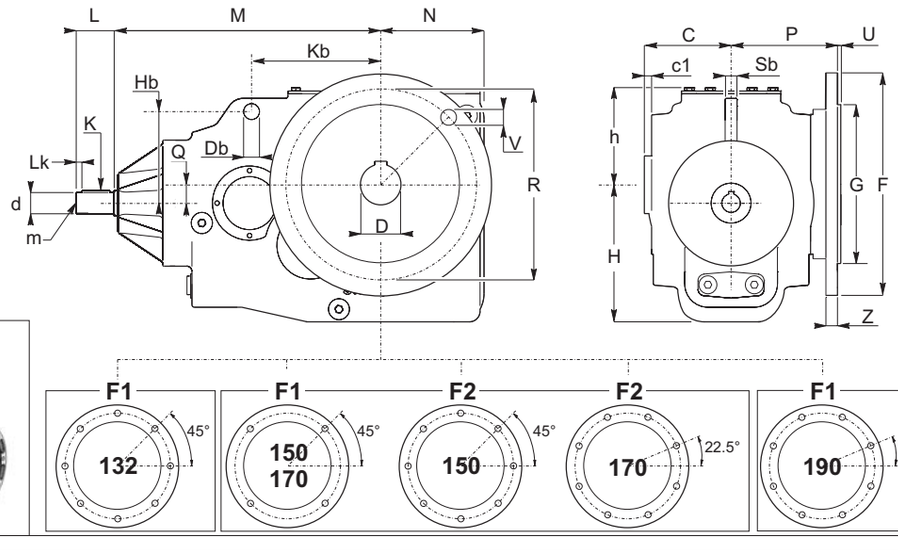

1.8 Dimension

1.8 Dimensiones

1.8 Dimensões

OR	a	A	a2	b	B	C	c1	D H7	f	h	H ORP	H ORF	N	Q	S		Db	Kb	Hb	Sb
132	240	290	75	190	228	121	1	60 (70)	22	147	212	207	156	28	23		24	195	138	18
150	270	325	90	210	255	137	4.5	70 (80)	22	170	245	240	183	30	27		26	220	155	22
170	315	375	110	240	280	151	6	90	22	188	275	270	210	35	30		32	240	175	25
190	355	425	125	270	320	170	5	100	26	208.5	315	308	236	38	35		38	276	155	30

OM	Gp H7	Fp	Pp	Rp	Up	Vp		F		G g6	P	R	U	V	Z
132	140	210	120	175	7	N° 8 M12 x 24		**F1**	350	250	160	300	5	N° 8 ϕ 18	17
150	160	240	132.5	200	7	N° 8 M14 x 28		**F1**	400	300	174.5	350	5	N°4 ϕ 18	18
								F2	450	350	174.5	400	5	N°8 ϕ 19	18
170	180	275	145	225	7	N°8 M16 x 32		**F1**	400	300	183.5	350	5	N°4 ϕ 18	18
								F2	450	350	183.5	400	5	N°8 ϕ 18	25
								F3	350	250	183.5	300	5	N° 4 ø 18	20
190	200	310	165	250	7	N°8 M18 x 36		**F1**	550	450	221	500	5	N°8 ϕ 19	25

OR	d j6	m	M	K	Lk	L
132	32	M10	390	10x8x50	5	60
150	42	M12	445	12x8x70	5	80
170	50	M12	495	14x9x90	5	100
190	60	M16	550	18x11x100	10	120

Dispositif antiretour:

Dispositivo antiretroceso:

Dispositivo contra recuo:

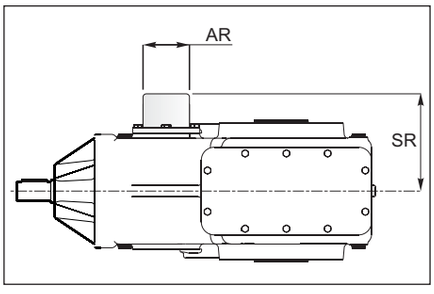

	AR	SR
132	80	155
150	90	178.5
170	100	181.75
190	110	199

Page Blanche
Página blanca
Página em branco

EXTRÉMITÉ SORTIE - Accessoires - Options
EXTREMIDAD SALIDA - Accesorios - Opciones
EXTREMIDADE DE SAÍDA - Acessórios - Opções

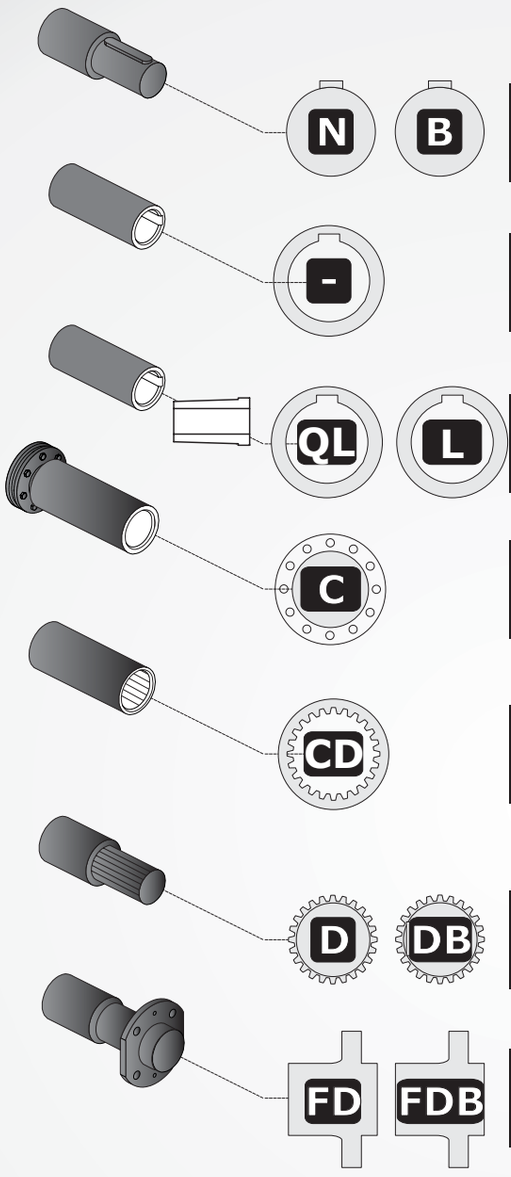

Output shaft Double integral output shaft	C60
Hollow shaft with keyway	C61
Quick Locking Adjustement "Quick Locking"	C64
Hollow shaft with shrink disk	C66
Splined hollow shaft	C69
Splined output shaft Double splined shaft	C70
Broached flange Double broached flange	C72

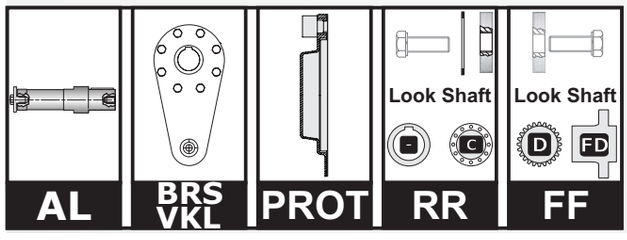

OPT - ACC. - Accessories - Options	C74

1.8.1 - ARBRES COTE SORTIE *1.8.1 - EJES LENTOS* 1.8.1 - EIXO LENTO

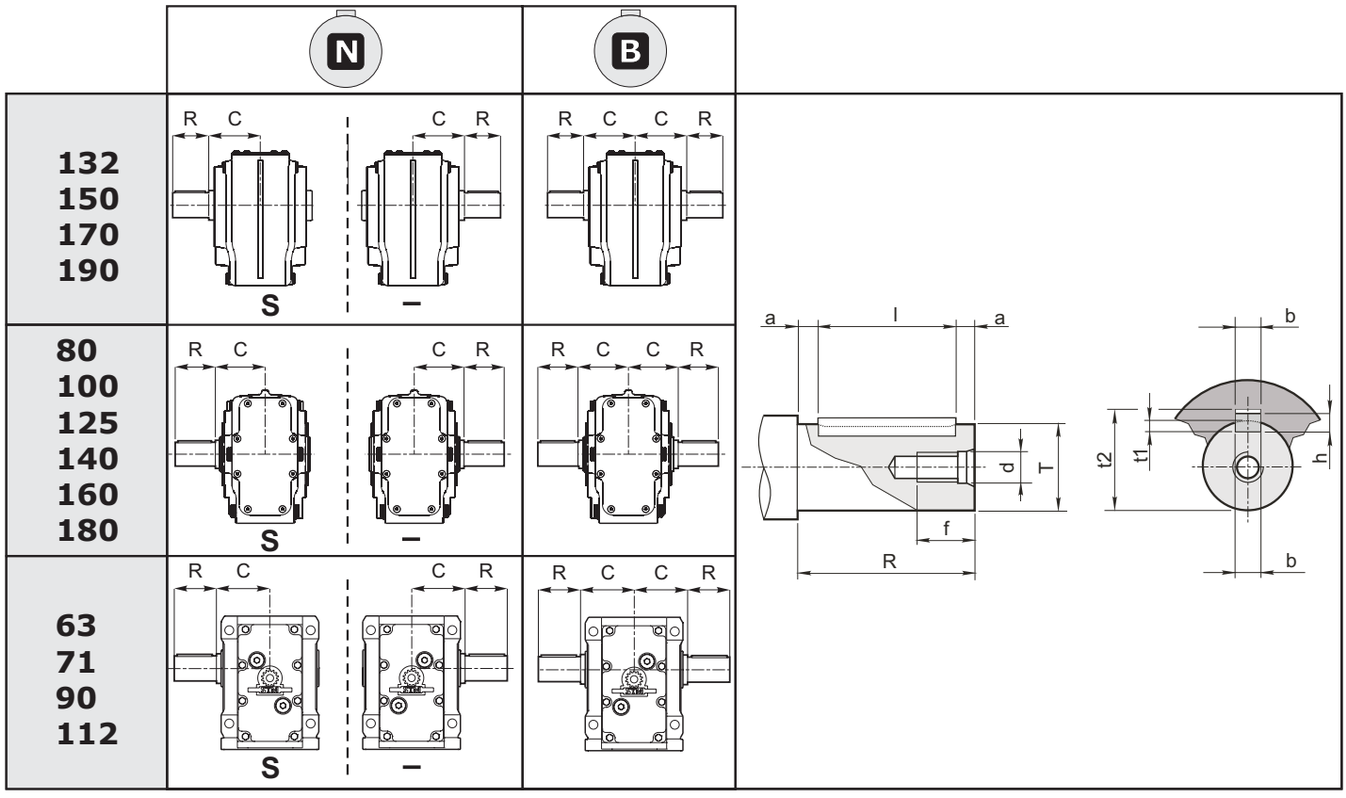

	Ø Arbre *Ø Eje* Ø Eixo		Trou taraudé tête *Agujero rosc. cabeza* Furo sulcado		Rainure *Ranura* Fossa			Bout d'arbre *Extremidad de eje* Extremidade do eixo		Languette *Chaveta* Linguetta
	T	**C**	**d**	**f**	**b**	**t1**	**t2**	**R**	**a**	**bxhxl**
63	30 g6	60	M 10	25	8	4	33.3	60	5	8X7X50
71	35 g6	75	M 10	25	10	5	38.3	70	5	10x8x60
80	32 k6	71	M8	22	10	5	35.3	60	5	10x8x50
90	40 g6	90	M 10	25	12	5	43.3	80	5	12x8x70
100	45 g6	77.5	M 10	25	14	5.5	48.8	90	5	14x9x80
112	50 g6	105 - N 106 - B	M 12	32	14	5.5	53.8	100	5	14x9x90
125	55 g6	90	M 12	32	16	6	59.3	110	5	16x10x100
132	60 m6	121	M 12	35	18	7	64.4	112	6	18x11x100
	70 m6		M 16	39	20	7.5	74.9	125	7.5	20x12x110
140	70 m6	122	M16	39	20	7.5	74.9	125	7.5	20x12x110
150	70 m6	137	M 16	39	20	7.5	74.9	125	7.5	20x12x110
	80 m6		M 16	39	22	9	85.4	140	7.5	22x14x125
160 **170**	90 m6	151	M 16	39	25	9	95.4	160	10	25x14x140
180 **190**	100 m6	170	M 20	46	28	10	106.4	180	10	28x16x160

1.8.1 - ARBRES COTE SORTIE *1.8.1 - EJES LENTOS* 1.8.1 - EIXO LENTO

63
71
90
112

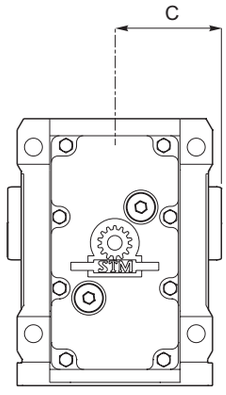

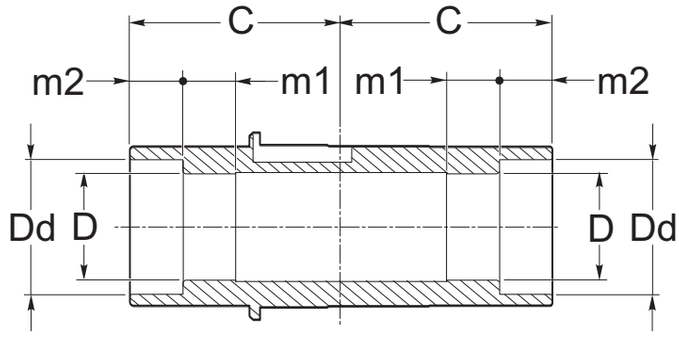

	63	71	90	112
C	60	75	90	105
D H7	30 (25) (28)	35 (30) (32)	40 (42) (45) (48)	50 (55)
m1	15	30	35	35
m2	15	15	20	25
Dd	38	43	55	61

Axe machine / *Perno máquina* / Perno máquina

	d1 h6	m3	Lm	m	H	L min	P	R	Ra	Rb
63	30 (25) (28)	20	25 (25) (25)	M 10 (M 8) (M 10)	88	50	29.8 (24.8) (27.8)	36		
71	35 (30) (32)	35	25	M 10	118	60	34.8 (29.8) (31.8)	42.5		
90	40 (42) (45) (48)	40	25	M 10	138	90	39.8 (41.8) (44.8) (47.8)	54.5		
112	50 (55)	35	32	M 12	158	110	49.8 (54.8)	60		

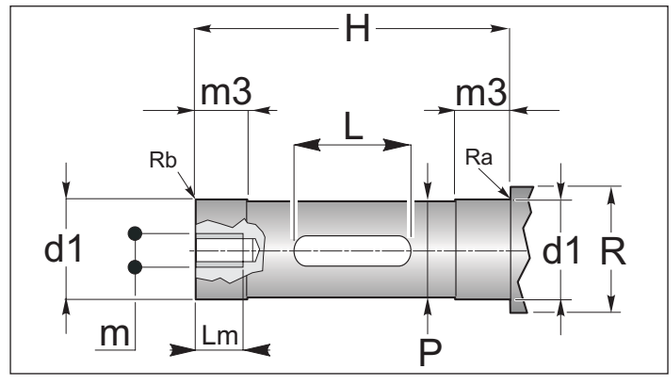

1.8.1 - ARBRES COTE SORTIE *1.8.1 - EJES LENTOS* 1.8.1 - EIXO LENTO

80
100
125
140

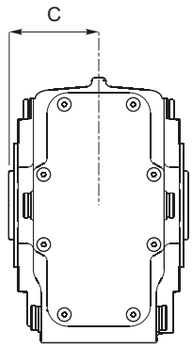

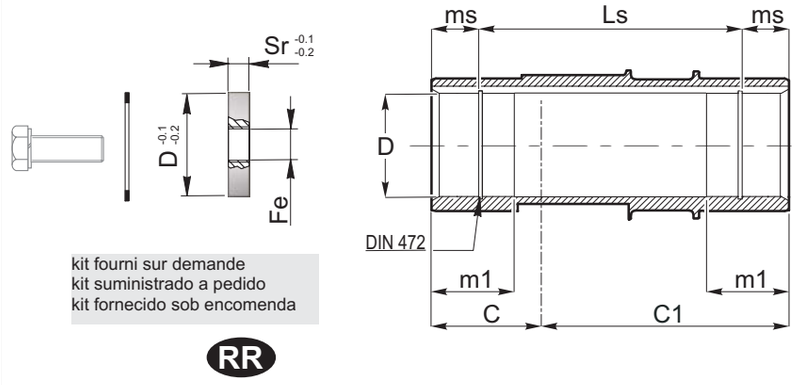

	80	100	125	140
C	65	77,5	90	110
D H7	32 (30) (35)	45 (40) (50)	55 (50) (60)	70 (60)
m1	35	42.5	55	60
ms	15	15	17.5	17.5
Ls	100	125	145	185

Axe machine / *Perno máquina* / Perno máquina

	d1 h6	m3	m3s	Lm	m	H	L min	P	R	Ra	Rb		Sr	Fe
80	32 (30) (35)	30	30	25	M10	119	70	31.8 (29.8) (34.8)	42 (40) (45)				-	-
100	45 (50) (40)	45	15	25 (32) (25)	M 10 (M 12) (M 10)	125	80	44.8 (49.8) (39.8)	55 (60) (50)				10	M14
125	55 (60) (50)	60	20	32	M 12	142	110	54.8 (59.8) (49.8)	65 (70) (60)				15	M14
140	70 (60)	40	40	40 (35)	M20 (M12)	198	150	69.8 (59.8)	80 (70)				-	-

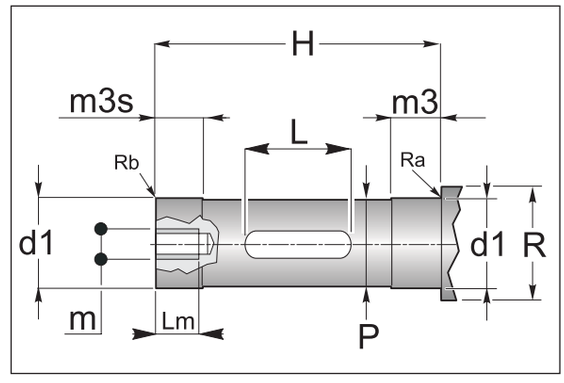

1.8.1 - ARBRES COTE SORTIE *1.8.1 - EJES LENTOS* 1.8.1 - EIXO LENTO

132
150
170
190

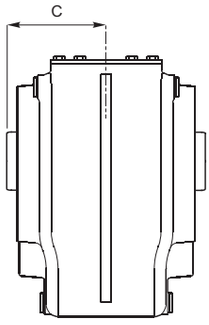

160
180

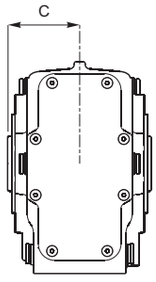

kit fourni sur demande
kit suministrado a pedido
kit fornecido sob encomenda

RR

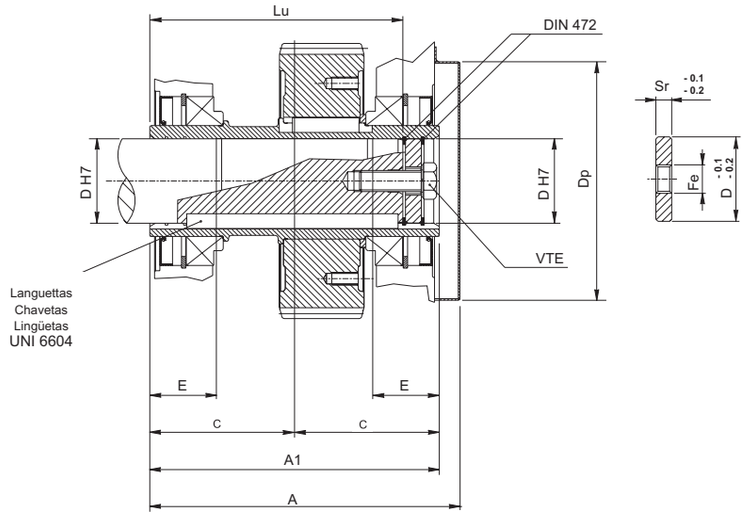

C

	132	150	160-170	180-190
A	269	302	332	379
A1	242	274	302	340
C	121	137	151	170
D	60 (70)	70 (80)	90	100
Dp	183	226	226	260
E	56	63	70	80
Lu	207.5	239.5	261	299
Sr	15	15	18	18
Fe	M27	M27	M30	M30
VTE	M20x60	M20x60	M24x75	M24x75

Axe machine / *Perno máquina* / Perno máquina

	B	C	D	E	F	G	L	Lu	VTE
132	26.5	4	60 (70)	61	120	25	180	207.5	M20
150	33.5	4.5	70 (80)	68	138	36	200	239.5	M20
160 170	36	5	90	77	148	37	220	261	M24
180 190	44	5.5	100	85	170	43	250	299	M24

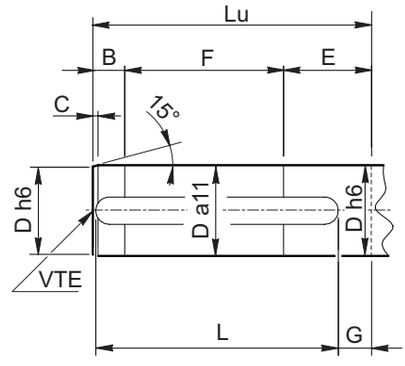

1.8.1 - ARBRES COTE SORTIE *1.8.1 - EJES LENTOS* 1.8.1 - EIXO LENTO

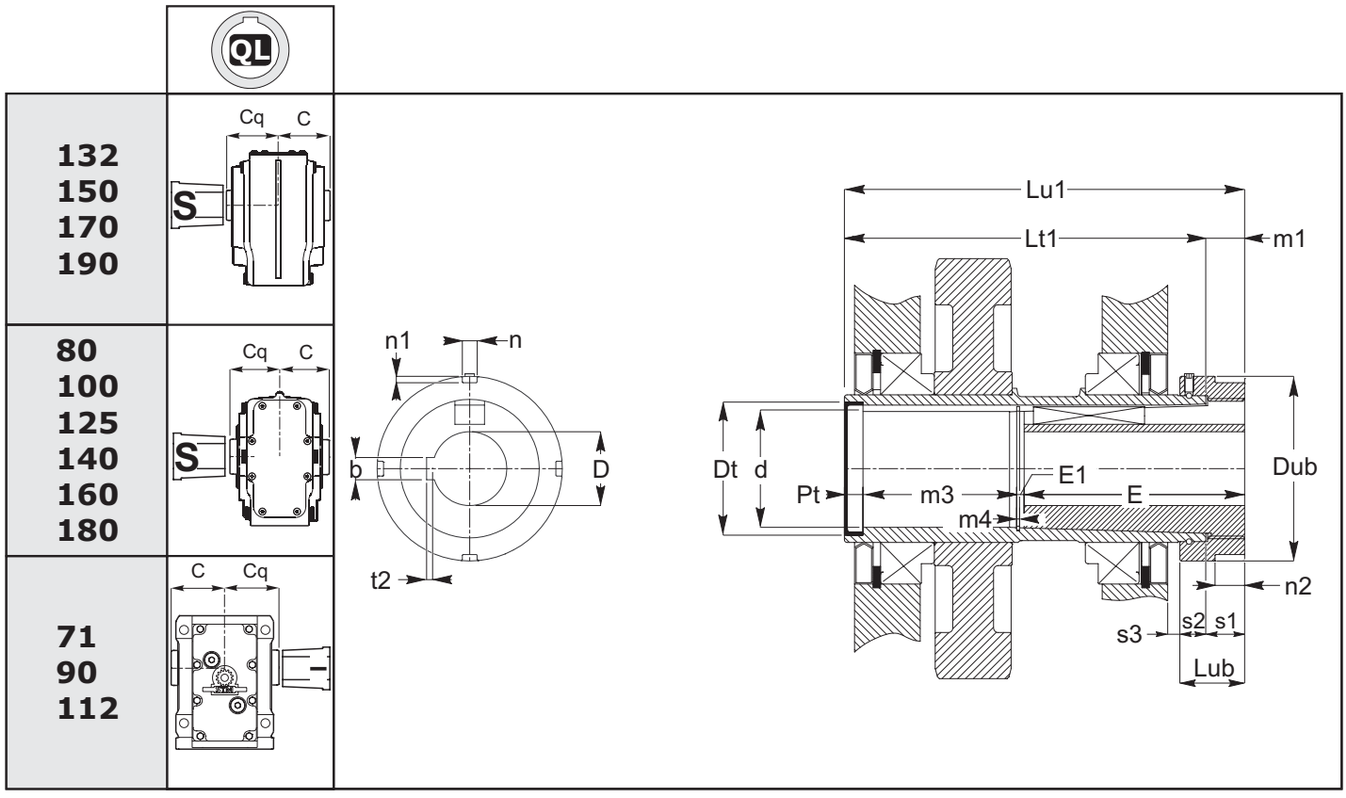

	71	80	90	100	112	125	132	140	150	160-170	180-190
C	75	65	90	77,5	105	90	121	110	137	151	170
Cq	111	101	126	113.5	141	126	157	146	173	187	206
d	35.2	35.2	49.2	49.2	54.2	60.2	70.2	69.2	80.2	90.2	100.2
Dt	47	47	62	62	65	72	85	85	100	110	120
Dub	70	70	85	85	90	100	105	115	120	135	145
E	91	91	121	121	131	131	141	141	161	181	201
E1	3.5	3.5	3.5	3.5	3.5	3.5	4.2	4.2	4.2	4.2	5.2
Lt1	165	145	195	170	225	195	257	235	289	317	355
Lu1	186	166	216	191	246	216	278	256	310	338	376
Lub	35	35	35	35	35	35	35	35	35	35	35
m1	21	21	21	21	21	21	21	21	21	21	21
m3	84.5	64.5	83.5	58.5	101.5	71.5	120.8	98.8	132.8	140.8	157.8
m4	1.7	1.7	1.7	1.7	1.7	1.7	2.2	2.2	2.2	2.2	2.7
n2	15	15	15.5	15.5	15.5	16	16	16	17	17	17
Pt	On request										
s1	21	21	21	21	21	21	21	21	21	21	21
s2	14	14	14	14	14	14	14	14	14	14	14
s3	8	4.5	8	5	8.5	6.5	10	6	13	17	15
D H7	20 25 30	20 25 30	25 30 35 38 40 42 45 48	25 30 35 38 40 42 45 48	30 35 40 45 50	35 40 45 48 50 55	40 45 50 55 60 65	40 45 50 55 60 65	45 50 55 60 65 70 75	55 60 65 70 75 80	70 75 80 85 90
n	6	6	7	7	7	8	8	8	10	10	10
n1	2.5	2.5	3	3	3	3.5	3.5	3.5	4	4	4
b	**UNI 6604**										
t2											

1.8.1 - ARBRES COTE SORTIE *1.8.1 - EJES LENTOS* 1.8.1 - EIXO LENTO

Axe machine / *Perno máquina* / Perno máquina

	C	de h6	G	L	Lu	R	b1	t1
71	1	(20) (25) (30)	10	40 50 60	90	5	**UNI 6604**	
80	1	(20) (25) (30)	10	40 50 60	90	5		
90	1.5	(25) (30) (35) (38) (40) (42) (45) (48)	10 10 10 10 5 5 5 5	50 60 70 70 80 80 90 90	120	5		
100	1.5	(25) (30) (35) (38) (40) (42) (45) (48)	10 10 10 10 5 5 5 5	50 60 70 70 80 80 90 90	120	5		
112	1.5	(30) (35) (40) (45) (50)	10 10 10 5 5	60 70 80 90 100	130	5		
125	1.5	(35) (40) (45) (48) (50) (55)	10 10 10 10 5 5	70 80 90 90 100 100	130	5		
132	1.5	(40) (45) (50) (55) (60) (65)	10 10 10 5 5 5	80 90 100 100 120 120	140	7.5		
140	1.5	(40) (45) (50) (55) (60) (65)	10 10 10 5 5 5	80 90 100 100 120 120	140	7.5		
150	2	(45) (50) (55) (60) (65) (70) (75)	10 10 10 5 5 5 5	90 100 100 120 120 120 140	160	7.5		
160 **170**	2	(55) (60) (65) (70) (75) (80)	10 10 10 5 5 5	100 120 120 120 150 150	180	7.5		
180 **190**	2	(70) (75) (80) (85) (90)	10 10 10 5 5	120 150 150 170 170	200	10		

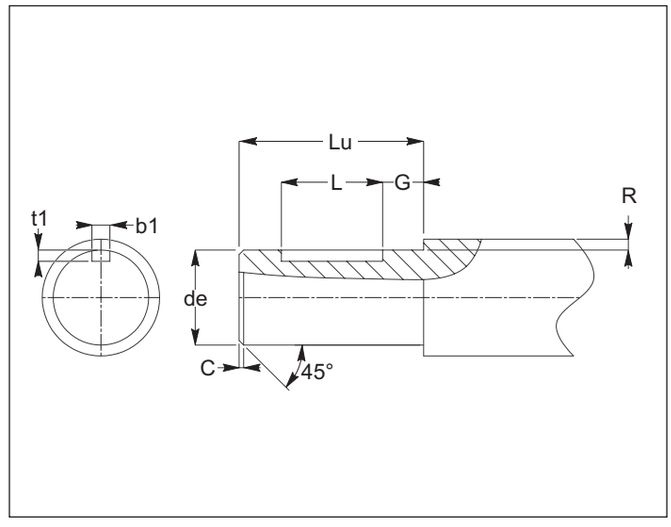

1.8.1 - ARBRES COTE SORTIE *1.8.1 - EJES LENTOS* 1.8.1 - EIXO LENTO

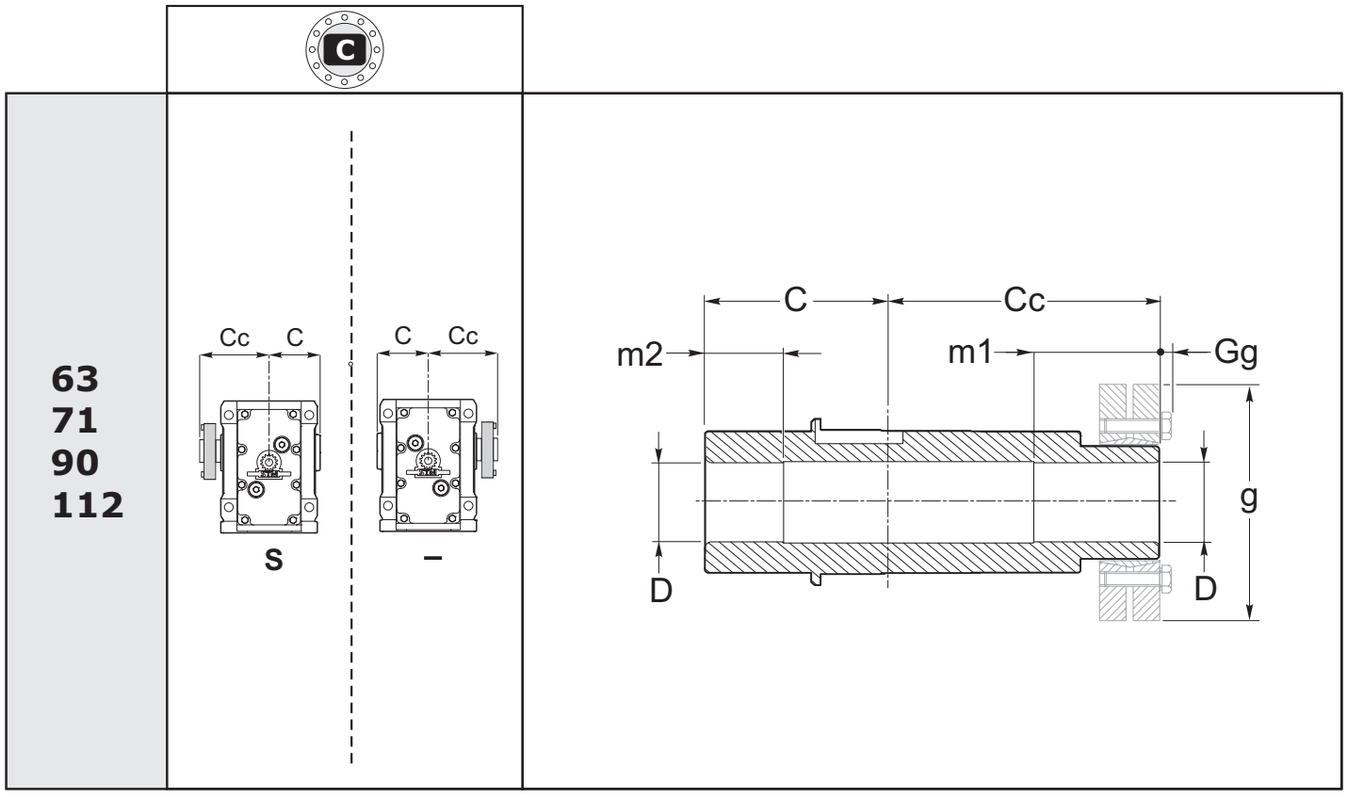

	63	71	90	112
C	60	75	90	105
Cc	85	100	120	140
D H7	30	35	40	50
m1	40	40	50	55
m2	25	25	30	40
g	72	80	90	110
Gg	4	4	6	1

Axe machine / *Perno máquina* / Perno máquina

	d1 h6	H	m3	m4	P	R	Ra	Rb
63	30	145	45	30	29.8	36		
71	35	175	45	30	34.8	42.5		
90	40	210	55	35	39.8	54.5		
112	50	245	60	45	49.8	60		

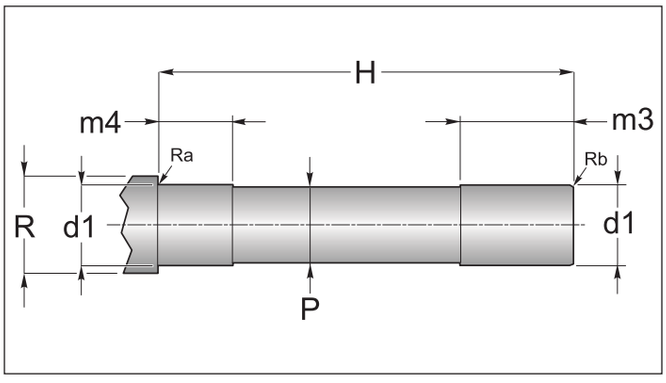

1.8.1 - ARBRES COTE SORTIE *1.8.1 - EJES LENTOS* 1.8.1 - EIXO LENTO

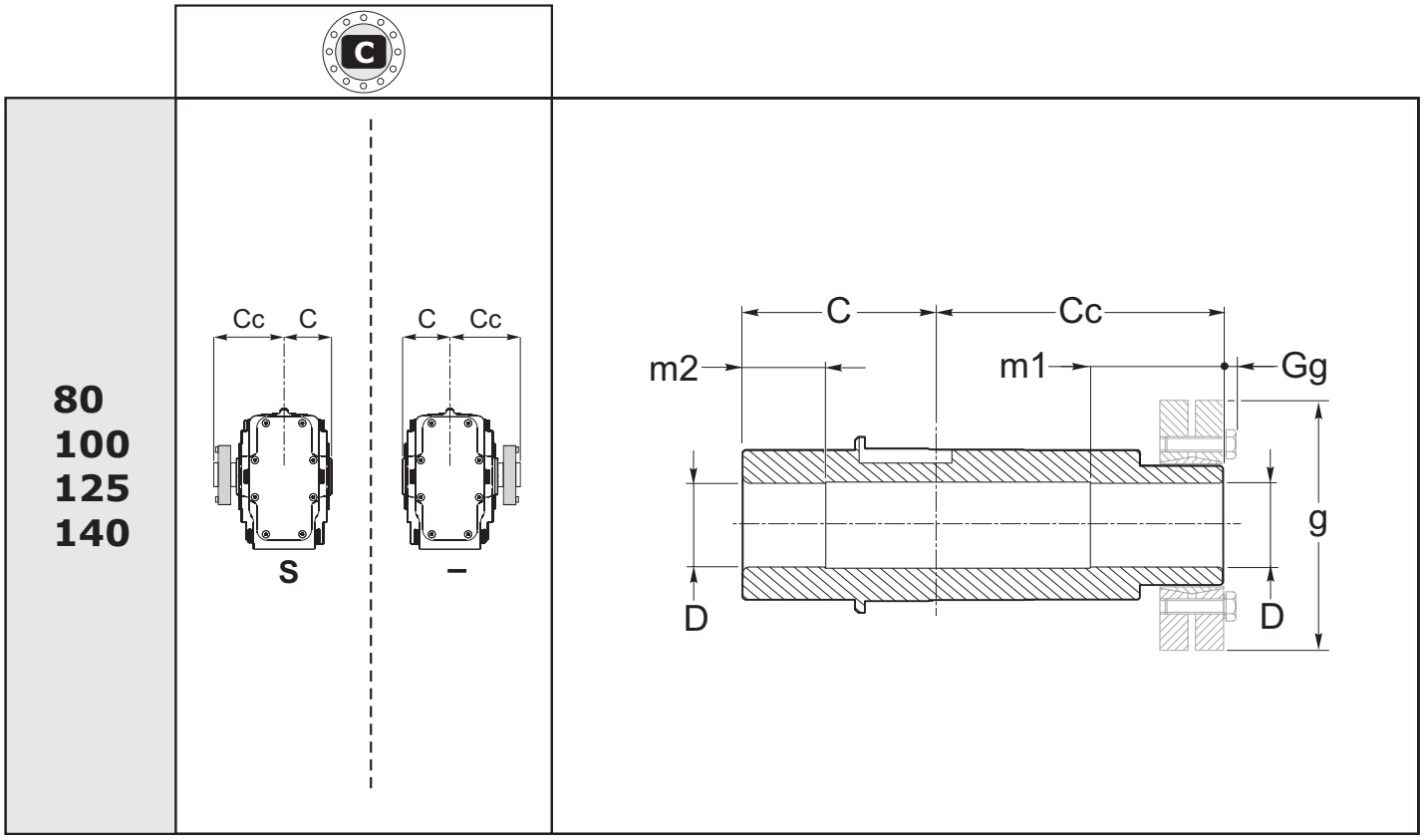

	80	100	125	140
C	65	77,5	90	110
Cc	95	107.5	125	154
D H7	35	45	55	70
m1	40	50	60	70
m2	30	30	50	60
g	80	100	115	155
Gg	-	4	4	-

Axe machine / *Perno máquina* / Perno máquina

	d1 h6	H	m3	m4	P	R	Ra	Rb
80	35	160	45	35	34.8	45	0.5	0.5
100	45	185	55	35	44.8	55	0.5	1.0
125	55	215	65	55	54.8	65	0.5	1.0
140	70	264	80	60	69.8	80	0.5	1.0

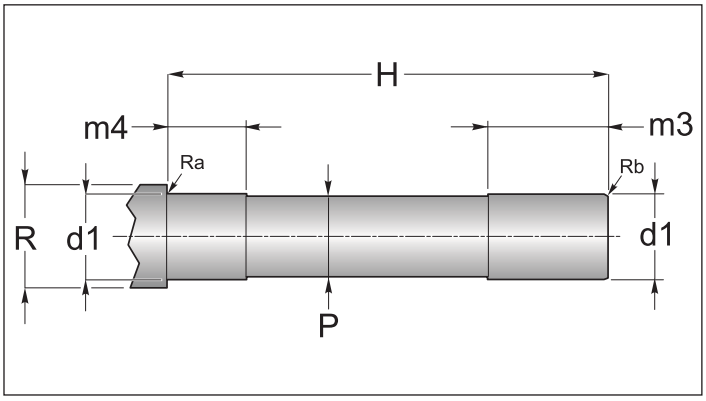

1.8.1 - ARBRES COTE SORTIE *1.8.1 - EJES LENTOS* 1.8.1 - EIXO LENTO

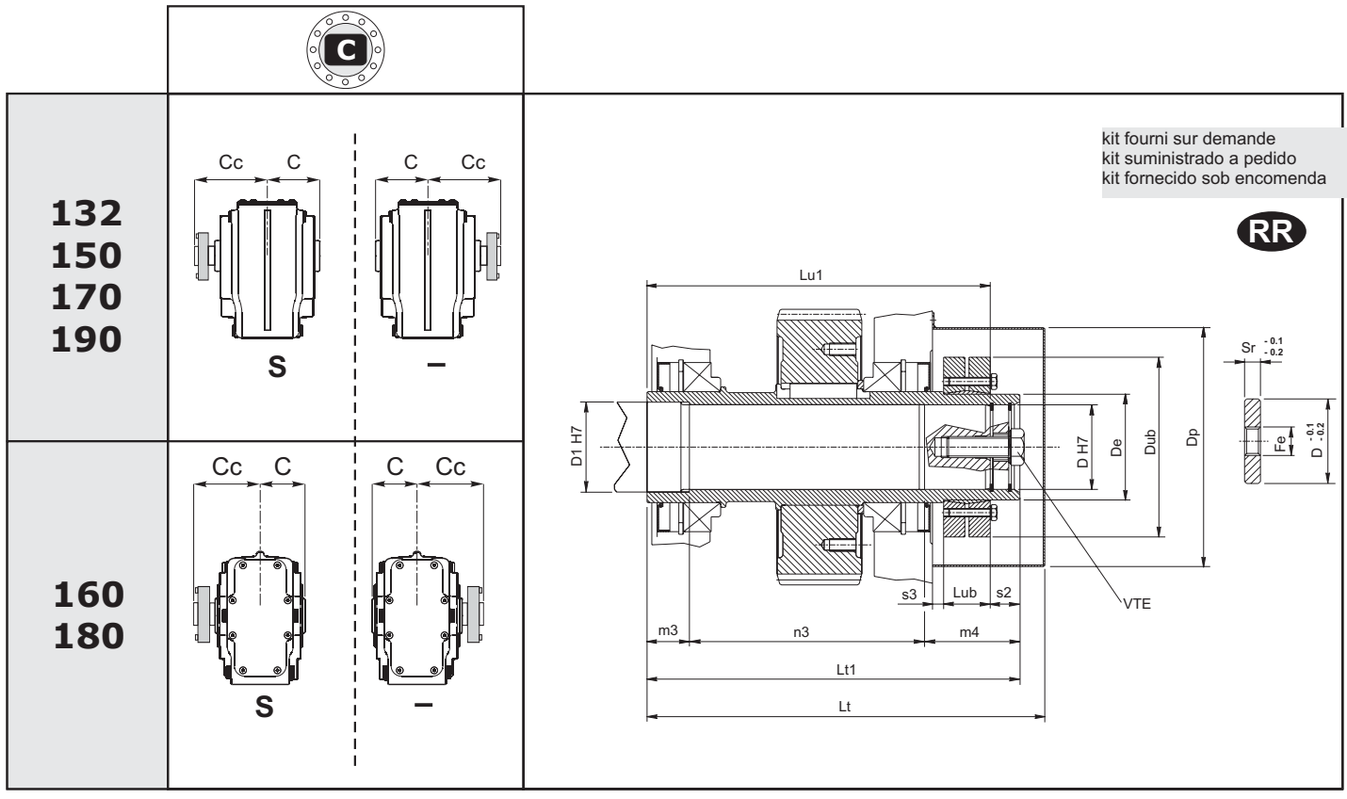

	132		150		160-170	180-190
Lt	334.5		375.5		405.5	452.5
Lt1	313		352		397	436
m3	35		40		45	50
n3	198		222		252	276
m4	80		90		100	110
Lu1	286		324		364	402
Dp	183		226		226	260
Dub	145	155	155	170	215	215
Lub	32.5	39	39	44	54	54
s2	30	27	30	28	33	34
C	121		137		151	170
Cc	192		215		246	266
D	**60**	70 (opz)	**70**	80 (opz)	**90**	**100**
D1	65	75	75	85	95	110
De	80	90	90	100	120	130
Sr	15		15		18	18
Fe	M27		M27		M30	M30
VTE	M20x60		M20x60		M24x75	M24x75

Arbre machine / *Eje máquina* / Eixo máquina

	132	150	160 170	180 190
B	58	67	72	81
C	4	4.5	5	5.5
D	**60** (70)	**70** (80)	90	100
D1	65 (75)	75 (85)	95	110
E	30	32	35	40
F	198	225	257	281
Lu1	286	324	364	402
M	M20	M20	M24	M24
R	2.2	2.5	2.5	3

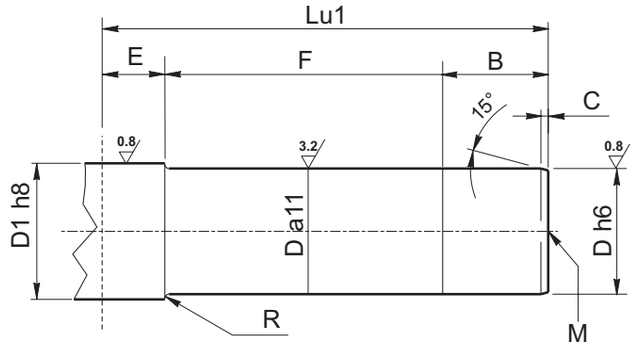

1.8.1 - ARBRES COTE SORTIE *1.8.1 - EJES LENTOS* 1.8.1 - EIXO LENTO

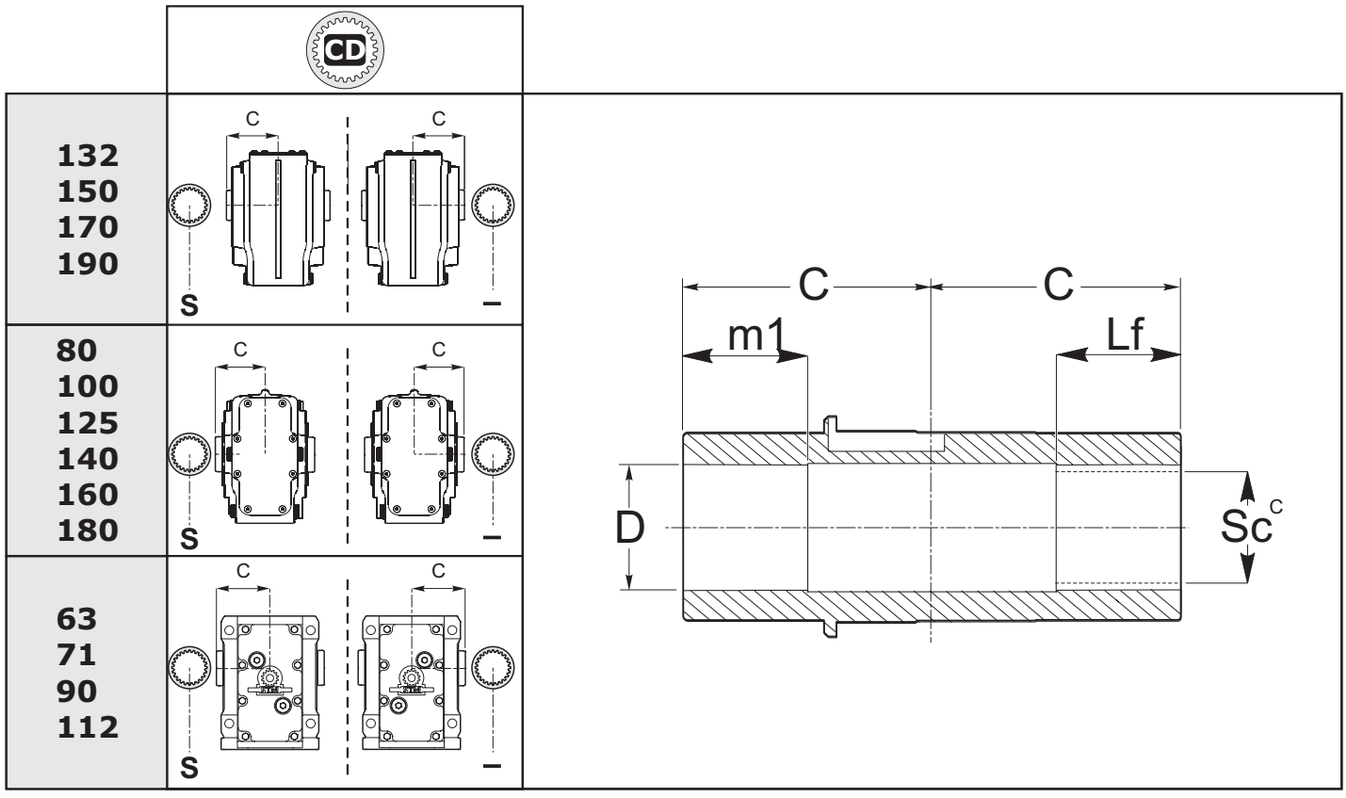

	63	71	80	90	100	112	125	132	140	150	160 170	180 190
C	60	75	65	90	77.5	105	90	121	110	137	151	170
D H7	30	37	37	45	47	55	57	72	72	82	92	102
m1	35	40	40	55	55	60	60	70	70	90	90	110
Lf	35	45	40	55	55	65	60	70	70	90	90	110
Sc	28 x 25 DIN 5482	35 x 31 DIN 5482	35 x 31 DIN 5482	40 x 36 DIN 5482	45 x 41 DIN 5482	50 x 45 DIN 5482	55 x 50 DIN 5482	70 x 64 DIN 5482	70 x 64 DIN 5482	80 x 74 DIN 5482	90 x 84 DIN 5482	100 x 94 DIN 5482

Arbre machine / *Eje máquina* / Eixo máquina

	d1 h6	m 3	H	P	R	R a	Rb		Sc	F	Lf	Lm	m
63	30	30	117	29	40	0.5	1x45°			45	35	20	M8
71	37	35	147	36	48	0.5	1x45°			50	40	25	M10
80	37	35	127	36	48	0.5	1x45°			50	40	25	M10
90	45	50	177	42	55	0.5	1x45°			65	55	25	M10
100	47	50	155	46	60	1	1.5x45°			65	55	25	M10
112	55	55	210	52	65	1	1.5x45°			75	65	35	M12
125	57	55	175	56	75	1	1.5x45°			70	60	35	M12
132	72	65	238	71	85	2	1.5x45°			80	70	39	M16
140	72	65	217	71	85	2	1.5x45°			80	70	39	M16
150	82	85	270	81	100	3	2x45°			100	90	39	M16
160 170	92	85	299	91	115	2	2x45°			100	90	39	M16
180 190	102	105	337	101	125	2	2x45°			120	110	39	M16

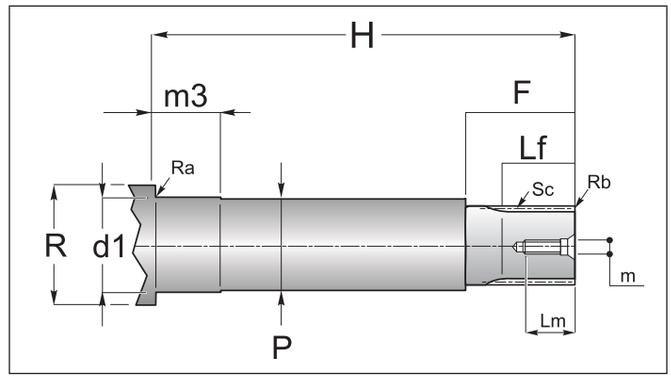

1.8.1 - ARBRES COTE SORTIE / *1.8.1 - EJES LENTOS* / 1.8.1 - EIXO LENTO

	D	DB
132 150 170 190	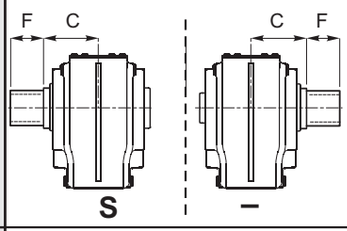	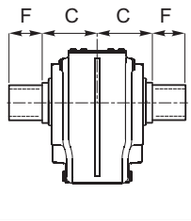
80 100 125 140 160 180	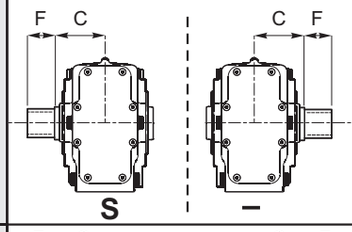	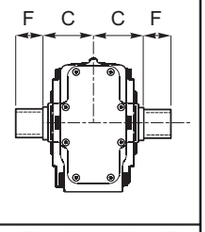
63 71 90 112	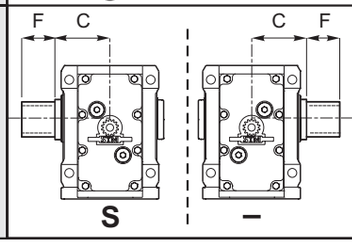	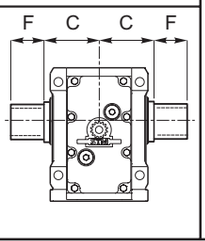

	C	de (h10)	F	Produit rainuré / *Producto acanalado* / Produto estriado					
				Sc	Z	mn	α	dc (f7)	Sp
63	60	Look Drawing		35 x 31 DIN 5482				Look Drawing	
71	75			35 x 31 DIN 5482					
80	71			40 x 36 DIN 5482					
90	90			40 x 36 DIN 5482					
100	77.5			58 x 53 DIN 5482					
112	105			58 x 53 DIN 5482					
125	90			70 x 64 DIN 5482					
132	121	69.3	69	FIAT 70	26	2.58	30°	70	25
140	122	69.3	69	FIAT 70	26	2.58	30°	70	25
150	137	79.3	69	FIAT 80	27	2.82	30°	80	20
160 170	151	94.3	74	FIAT 95	31	2.97	30°	95	25
180 190	170	104.4	79	D. 105 DIN 5480	34	3	30°	106	25

63-71

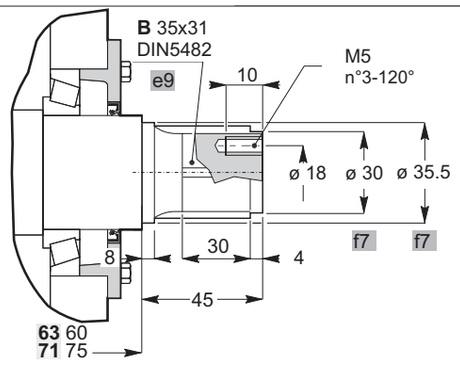

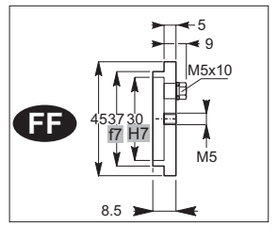

FF - kit fourni sur demande
kit suministrado a pedido
kit fornecido sob encomenda

80-90

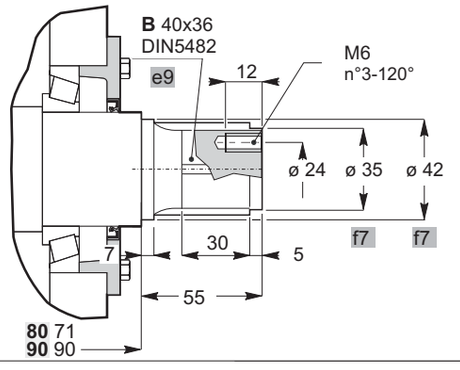

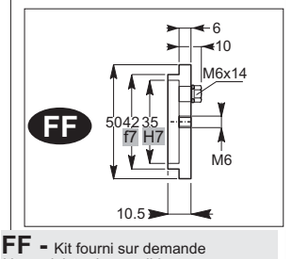

FF - Kit fourni sur demande
kit suministrado a pedido
kit fornecido sob encomenda

1.8.1 - ARBRES COTE SORTIE *1.8.1 - EJES LENTOS* 1.8.1 - EIXO LENTO

100-112

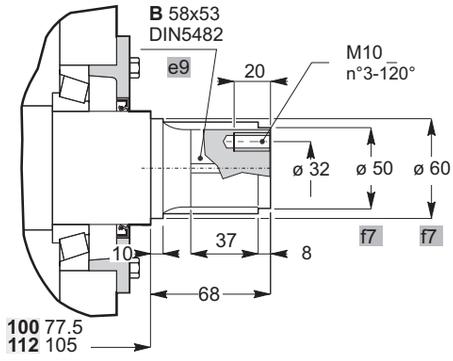

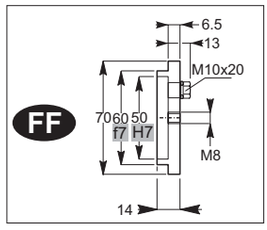

FF - kit fourni sur demande
kit suministrado a pedido
kit fornecido sob encomenda

125

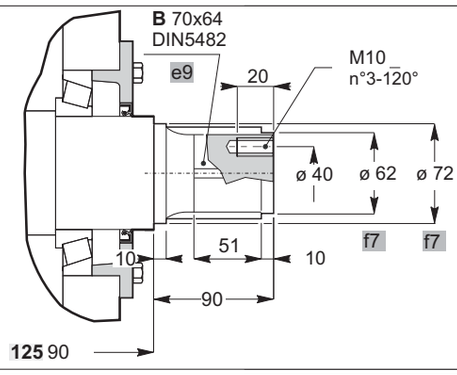

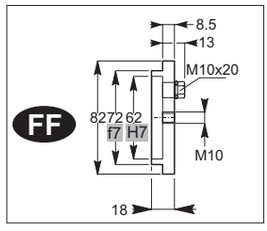

FF - kit fourni sur demande
kit suministrado a pedido
kit fornecido sob

132-140-150 160-170 180-190

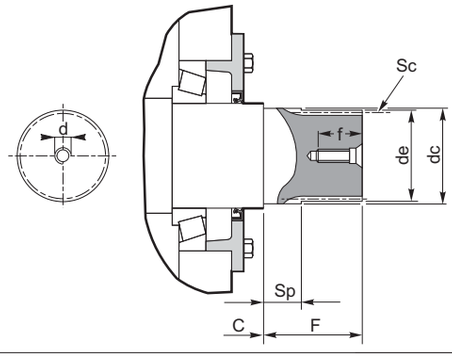

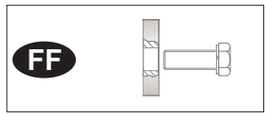

FF - kit fourni sur demande
kit suministrado a pedido
kit fornecido sob encomenda

C

1.8.1 - ARBRES COTE SORTIE *1.8.1 - EJES LENTOS* 1.8.1 - EIXO LENTO

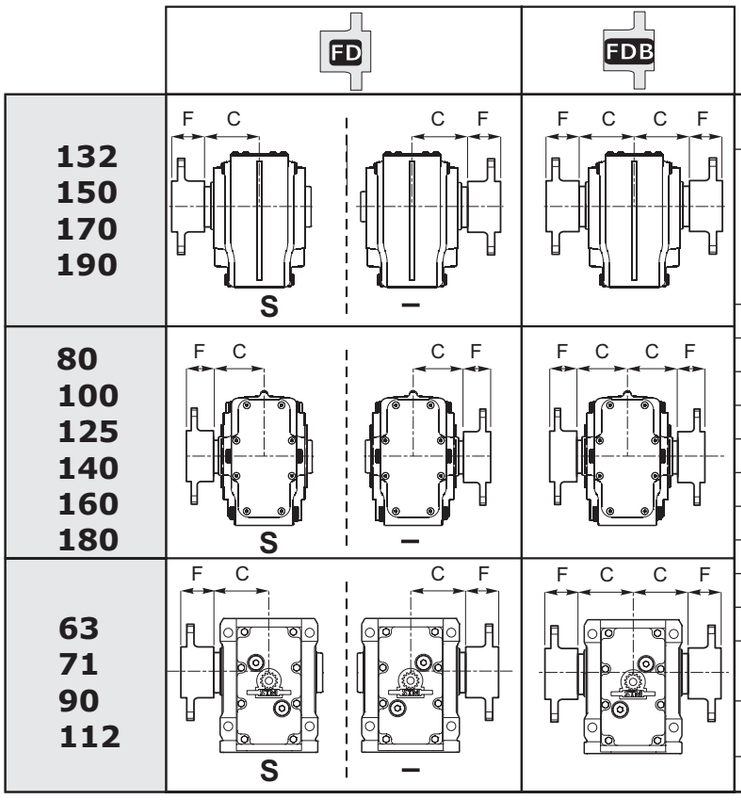

	Dimensions générales / *Dimensiones generales* / Dimensões gerais												
	de	∅ A	∅ B	C	∅ Ce f8	N° *holes*	∅ D	E	F	G	H	I	N h9
63	Look Drawing			60	Look Drawing								
71				75									
80				71									
90				90									
100				77.5									
112				105									
125				90									
132	70	200	160	121	100	4	17.5	M10	70	43	11	16	180
140	70	200	160	122	100	4	17.5	M10	70	43	11	16	180
150	80	220	180	137	110	4	19.5	M10	70	40	12	18	200
160 170	95	240	190	151	130	8	19.5	M10	75	40	15	20	220
180 190	105	250	200	170	145	8	21.5	M12	80	40	20	20	230

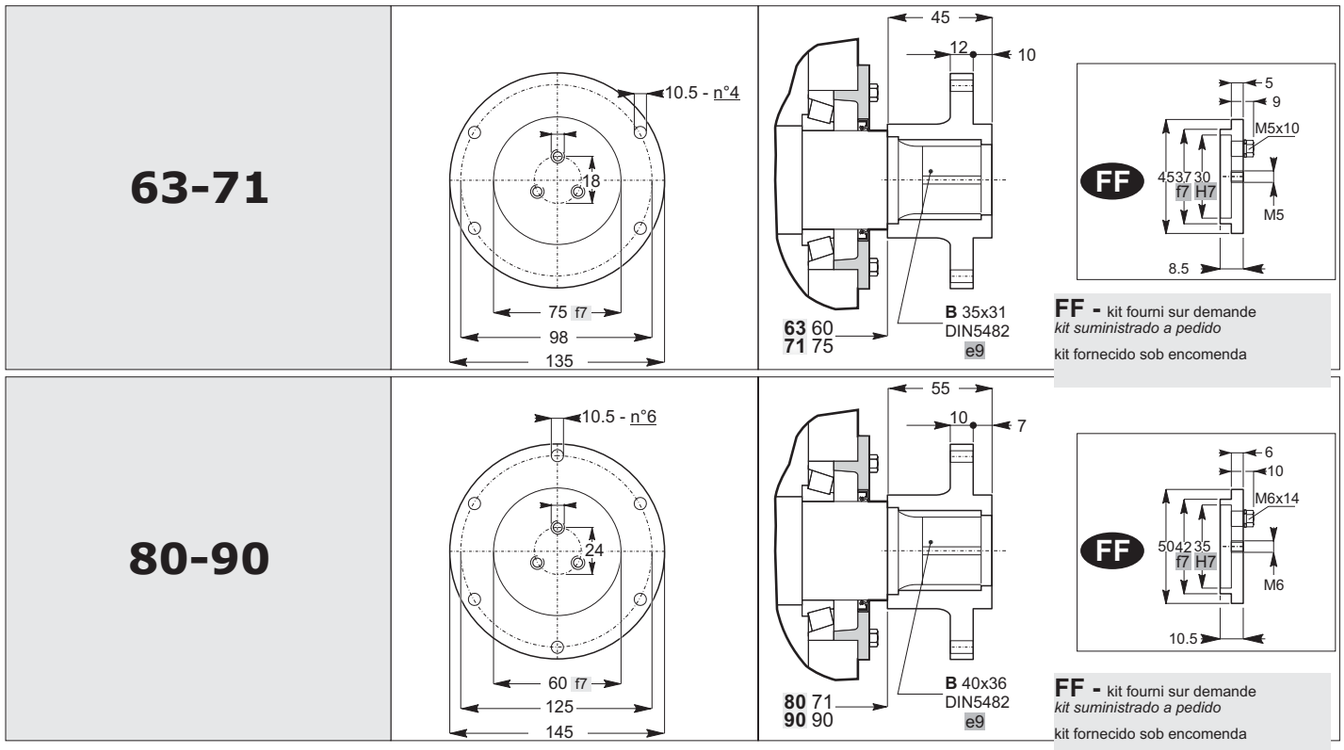

1.8.1 - ARBRES COTE SORTIE | ***1.8.1 - EJES LENTOS*** | **1.8.1 - EIXO LENTO**

100-112

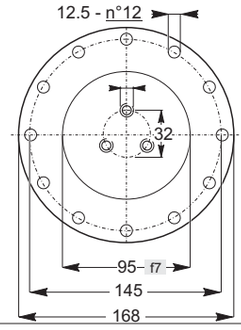

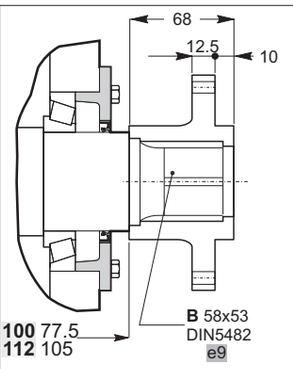

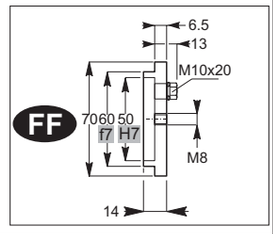

FF - kit fourni sur demande
kit suministrado a pedido
kit fornecido sob encomenda

125

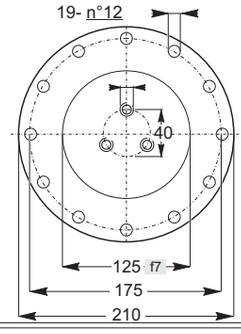

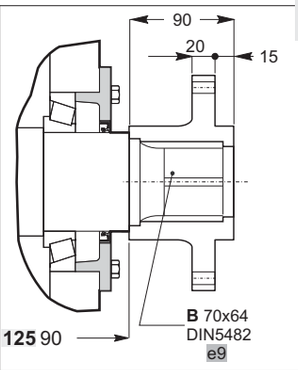

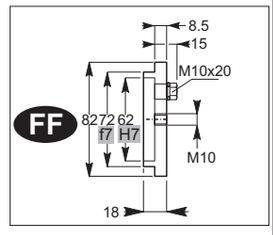

FF - kit fourni sur demande
kit suministrado a pedido
kit fornecido sob encomenda

132-140-150

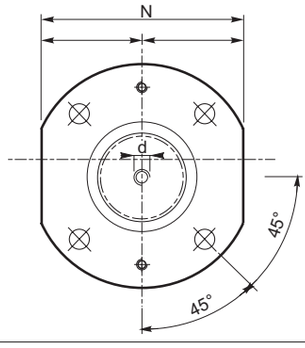

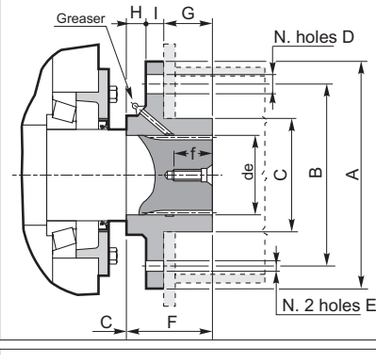

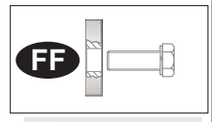

FF - kit fourni sur demande
kit suministrado a pedido
kit fornecido sob encomenda

160-170
180-190

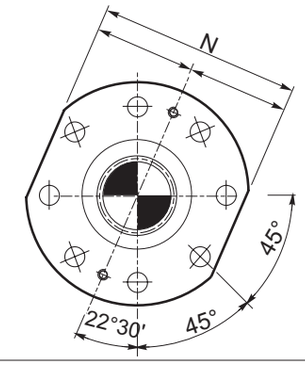

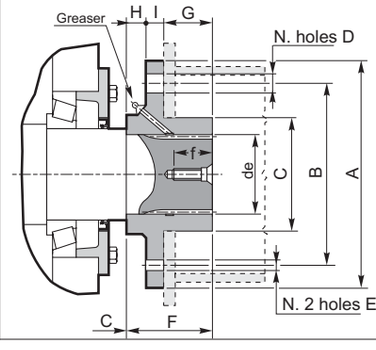

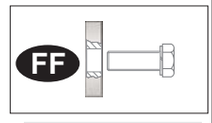

FF - kit fourni sur demande
kit suministrado a pedido
kit fornecido sob encomenda

1.9 OPT - ACC. - Accessoires options

1.9 OPT - ACC. - Accesorios opciones

1.9 OPT - ACC. Acessórios opcionais

BRS_VKL

BRS_VKL - BRAS DE TORSION

Pour la fixation du réducteur au moyen d'un tirant, on fournit le bras de torsion spécial avec une douille Vulkolan dont le montage est possible dans les deux positions “A” ou “B”.

BRS_VKL - BRAZO DE REACCIÓN

Para fijar el reductor mediante tirante, se suministra adjuntado el específico brazo de reacción con casquillo Vulkolan, que se puede montar en las dos posiciones “A” o “B”.

BRS_VKL - BRAÇO DE REAÇÃO

Para a fixagem do redutor com tirante, é fornecido o braço de reação adeguado com anel Vulkolan, disponível para a montagem nas posições “A“ ou “B“.

63 - 71 -90 -112

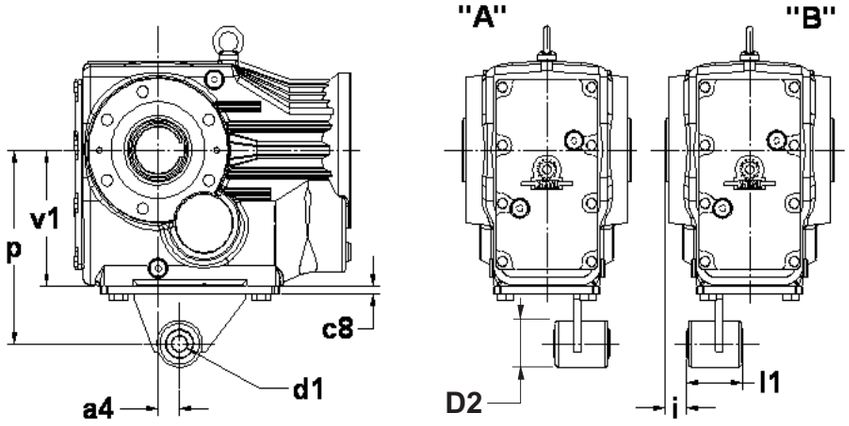

	a4	c8	D2	i	p	v1	d1	l1	viti
63	23.5	6	36	20	140	100	10 ± 0.1	34	N° 4TE M10x30 + N° 4 DADI
71	30	6	36	20	160	112	10 ± 0.1	34	N° 4TE M10x25
90	45	8	48	25	200	140	16 ± 0.1	60	N° 4TE M12x25
112	52.5	10	48	25	250	180	16 ± 0.1	60	N° 4TE M16x30

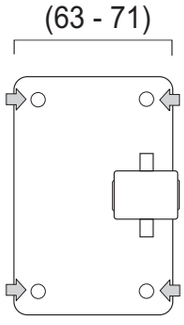

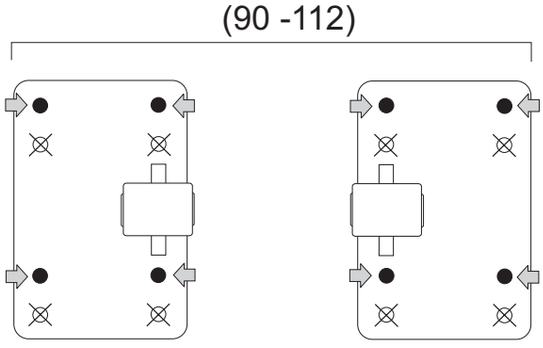

N.B.
Pour la fixation du bras de torsion au corps, se référer à C 45 - 47 - 49

N.B.
Para fijar el brazo de reacción al cuerpo, ver la C 45 - 47 - 49.

N.B.
Para a fixagem do braço de reação na estrutura Veja C 45 - 47 - 49.

Remarque
BRS_VKL
Il est possible d’installer le bras de torsion seulement sur les versions avec bride.

Nota
BRS_VKL
Se puede montar el brazo de reacción solo en las versiones con brida.

Nota
BRS_VKL
É possível montar o braço de reação apenas nas versões flangeadas.

BRS_VKL

BRS_VKL - BRAS DE TORSION | *BRS_VKL - BRAZO DE REACCIÓN* | BRS_VKL - BRAÇO DE REAÇÃO

80 - 100 - 125 - 140 - 160 - 180

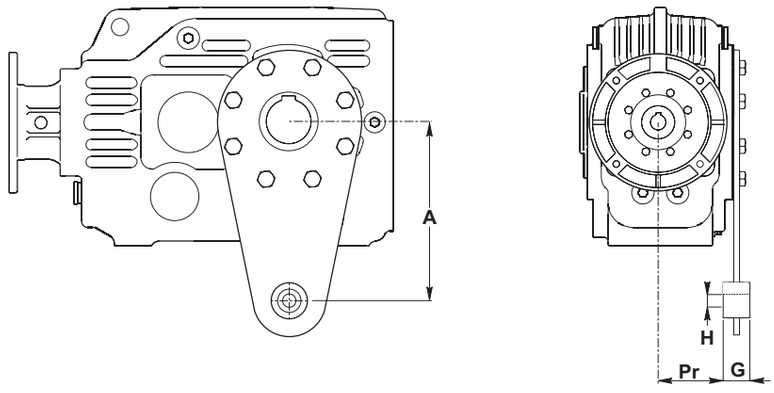

	A	G	H	Pr
80	200	25	20	49
100	200	25	20	61
125	250	30	25	69
140	300	35	35	91
160	450	35	35	132.5
180	450	35	35	152.5

BRS_VKL

BRS_VKL - BRAS DE TORSION | *BRS_VKL - TBRAZO DE REACCIÓN* | BRS_VKL - BRAÇO DE REAÇÃO

132 - 150 - 170 - 190

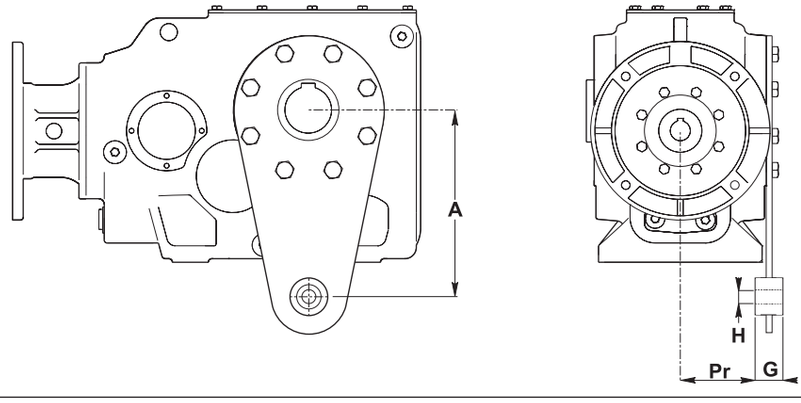

	A	G	H	Pr
132	300	30	25	108
150	350	30	25	120.5
170	450	35	35	132.5
190	450	35	35	152.5

1.9 OPT - ACC. - Accessoires options

1.9 OPT - ACC. - Accesorios opciones

1.9 OPT - ACC. Acessórios opcionais

AL — AL - Arbre côté sortie à extension simple

Tous les réducteurs sont fournis avec un arbre côté sortie creux. Sur demande, on peut fournir des kits de montage pour arbres à extension munis de languettes, rondelles et vis de fixation. Les dimensions des languettes sont conformes aux normes UNI 6604-69.

AL - Eje lento saliente

Todos los reductores se suministran con eje lento hueco. Sobre pedido, se puede suministrar kit de montaje para ejes salientes con chavetas, arandelas y tornillos de fijación. Las dimensiones de las chavetas cumplen con las normas UNI 6604-69.

AL - Eixo lento saliente

Todos os redutores são fornecidos com eixo lento oco. Sob encomenda, podem ser fornecidos kits de montagem para eixos salientes disponíveis com linguetas, anéis isolantes e parafusos de fixagem. As dimensões das lingüetas estão conforme as normas UNI 6604-69.

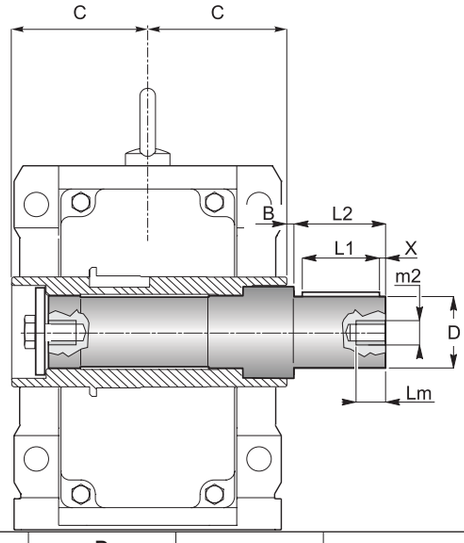

	B	C	D g6	m_2	L_1	L_2	L_m	X
63*	1	60	30	M10	50	60	25	5
71*	0	75	35	M10	60	70	25	5
90*	1	90	40	M10	70	80	25	5
112*	1	105	50	M12	90	100	32	5

*ATTENTION
L'arbre côté sortie saillant est fourni pour être installé sur la version du réducteur avec arbre **CREUX** doté de diamètre **STANDARD**.

** ATENCIÓN*
*El eje lento saliente se suministra para ser instalado en la versión del reductor con eje **CAVO** con diámetro **ESTÁNDAR**.*

* ATENÇÃO
O eixo lento saliente é fornecido para ser instalado na versão do redutor com eixo **OCO**, com diâmetro **STANDARD**.

PROT — PROT. - Couvercle de protection

PROT. - Tapa de protección

PROT - Cobertura de proteção

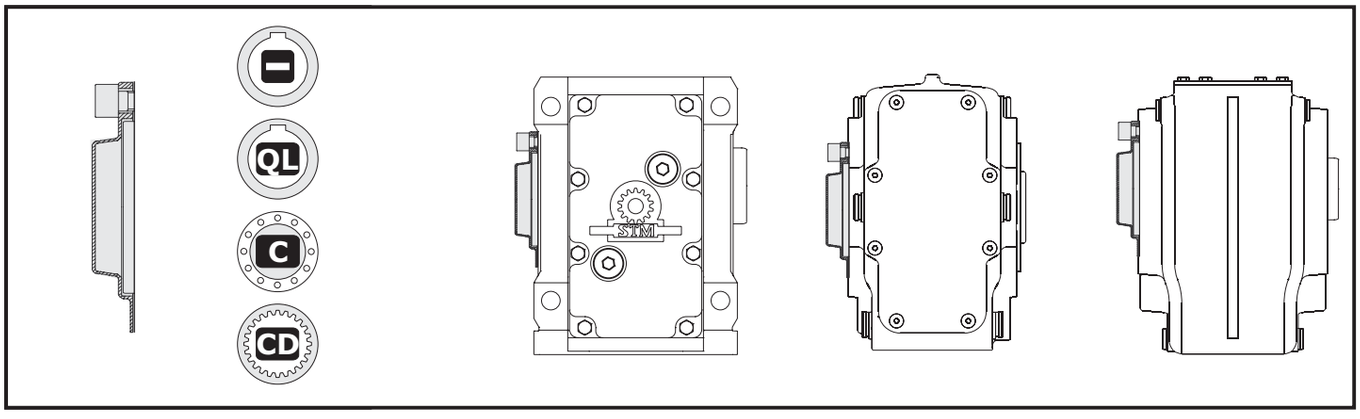

1.10 Languettes

1.10 Chavetas

1.10 Lingüetas

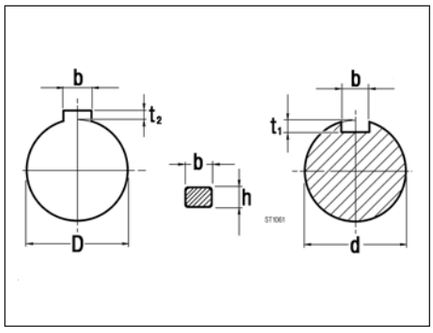

Arbre côté entrée
Eje entrada
Eixo entrada

d	bxh	t1	
16	5x5	3	0/ +0.1
19	6x6	3.5	
24	8x7	4	0/ +0.2
28	8X7	4	
32	10X8	5	
35	10X8	5	
40	12X8	5	
50	14X9	5.5	

Arbre côté sortie
Eje salida
Eixo saída

D	bxh	t2	
25	8x7	3.3	0/ +0.2
28	8x7	3.3	
30	8x7	3.3	
32	10x8	3.3	
35	10x8	3.3	
40	12x8	3.3	
42	12x8	3.3	
45	14x9	3.8	
48	14x9	3.8	
50	14x9	3.8	
55	16x10	4.3	
60	18X11	4.4	
70	20X12	4.9	
80	22X14	5.4	
90	25X14	5.4	
100	28X16	6.4	

1.0 REDUCTEURS - MOTOREDUCTEURS ORTHOGONAUX A AXES GAUCHES S
1.0 REDUCTORES - MOTORREDUCTORES ORTOGONALES CON EJES OBLICUO S
1.0 REDUTORES - MOTOREDUTORES ORTOGONAIS COM EIXOS OBLÍQUO S

D

1.1	Caractéristiques techniques	*Características técnicas*	Características técnicas	D1
1.2	Dénomination	*Designación*	Designação	D2
1.4	Lubrification	*Lubricación*	Lubrificação	D6
1.5	Charges radiales et axiales	*Cargas radiales y axiales*	Cargas radiais e axiais	D7
1.6	Performances réducteurs	*Prestaciones reductores*	Desempenhos redutores	D8
1.7	Performances motoréducteurs	*Prestaciones motorreductores*	Desempenhos motoredutores	D10
1.8	Dimensions	*Dimensiones*	Dimensões	D14
1.9	Accessoires	*Accesorios*	Acessórios	D19
1.10	Languettes	*Chavetas*	Lingüetas	D20

D

25 - 35 - 45

1.1 Caractéristiques techniques

Le créneau de basse puissance, qui n'est actuellement pas couvert par la gamme de réducteurs orthogonaux, est à présent disponible grâce à un réducteur inédit dont le système cinématique est breveté. Ce produit à engrenages hélicoïdaux et axes obliques, de toute nouvelle conception, réunit dans une seule machine l'avantage économique de la vis sans fin et le rendement élevé des axes orthogonaux à couple conique.
Les 3 tailles couvrent une fourchette de couple allant de 100 Nm à 250 Nm et fournissent le produit approprié à chaque application pour optimiser le rapport couple/coût.

1.1 Características técnicas

El sector de baja potencia no cubierto por la actual gama de reductores ortogonales, ahora está disponible con un inédito reductor del sistema cinemático patentado. Este producto de novísima concepción con engranajes helicoidales y ejes sesgados, resume en una sola máquina el costo reducido del tornillo sin fin junto al alto rendimiento de los ortogonales con par cónico.
Los 3 tamaños cubren un rango de par de 100 Nm a 250 Nm, proporcionando a cada aplicación el producto adecuado para obtener la relación ideal entre par y costes.

1.1 Características técnicas

A faixa de baixa potência não coberta pela atual gama de redutores ortogonais a partir de hoje está disponível com um inédito redutor de cinematismo patenteado. Este produto de nova conceção de engrenagens helicoidais com eixos cruzados, resume em uma única máquina a economia do parafuso sem fim e o alto rendimento dos ortogonais de engrenagens cónicas.
Os 3 tamanhos cobrem uma gama de binário de 100 Nm a 250 Nm, fornecendo à cada aplicação o produto certo para otimizar a relação binário/custo.

1.2 Dénomination

1.2 Designación

1.2 Designação

Maschine	Input Version	Size	Output Flange	Mounting Position Output Flange	Output Shaft	Shaft Diameter	Mounting Shaft	Reduction ratio	Input Shaft	Dénomination Moteurs *Designación Motores* Designação motores	Input double extension	Mounting positions	Position Terminal Box	WEB: Reference Designation / CODE: Example of Order
00 M	01 IV	02 SIZE	03 OF	04 MPOF	05 OS	07 SD	08 MS	09 IR	11 IS		12 BE	13 MP	15 PMT	
S		25 35 45	— F1 F2 F3 FL FA FB	— S	— C B	— Aucune indication diamètre standard *Ninguna indicación diámetro estándar* Nenhuma indicação do diâmetro padrão Ø… Diamètre trou optionnel *Diámetro agujero opcional* Diâmetro furo opcional	— S	voir tableaux performances *consultar tablas prestaciones* Veja tabelas dos desempenos	80B5 80B14 …	—	— B	M1 M2 M3 M4 M5 M6	1 2 3 4	SM 45 1:10 80B5
	M								—	Look *CT 18*				SM 45 1:10 T 80 B 4 B5
	-								—					S 45 1:10

00 M - Machine

M - Máquina

M - Máquina

S

01 IV - Version d'entrée

IV - Versión Entrada

IV - Versão Entrada

M	—	
		25
		35
		45

Disponible / *Disponible* / Disponivel

02 SIZE - Grandeur

SIZE - Tamaños

SIZE - Dimensão

25	35	45

Sens de Rotation
Sentido de rotación
Sentido de rotação

03 OF - Bride de sortie

OF - Brida Salida

OF - Flange de saída

—	F.
Sans Bride *Sin Brida* Sem Flange	Bride de sortie F. / *Brida Salida F./* Flange de saída *F.*

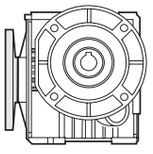

25	35	45
F1	FA	F1
F2	FB	F2
F3	-	FL
FL	-	-
*FA	-	-

(*) Sur Demande / *Sobre pedido* / Sob encomenda

1.2 Dénomination

04 MPOF - Bride de sortie

— Aucune indication = bride de sortie avec montage droit.
S = brides de sortie avec montage gauche.

1.2 Designación

MPOF - Brida en salida

— *Ninguna indicación = brida salida con montaje derecho.*
***S** = bridas salida con montaje izquierdo*

1.2 Designação

MPOF - Flange em saída

— Nenhuma indicação = flange de saída com montagem à direita.
S = flange de saída com montagem esquerda.

—	Bride de sortie à droite Brida en salida a la derecha Flange em saída à direita	
S	Bride de sortie à gauche Brida en salida a la izquierda Flange em saída à esquerda	

D

05 OS - Extrémité sortie

OS - Extremidad salida

OS - Extremidade de saída

— Aucune indication = Arbre Foré ;
C = arbre creux avec frette de serrage
B = arbre bilatéral intégral

— *Ninguna indicación = Eje Perforado*
***C** = eje perforado con acoplador*
***B** = eje de doble saliente integral*

— Nenhuma indicação **=** Eixo Furado
C = eixo oco com anel de fixação
B = eixo bi-saliente integral

07 SD - Diamètre Arbre

— Aucune indication = diamètre standard
diamètre trou optionnel = voir tableau.

SD - Diámetro Eje

— *Ninguna indicación = diámetro estándar*
***diámetro agujero opcional** = ver tabla*.

SD - Diâmetro Eixo

— Nenhuma indicação = diâmetro standard
diâmetro furo opcional = veja tabela.

	Standard	Optional	Standard	Optional	Standard	Optional
	—	**Ø...**	**—**	**Ø...**	**—**	**Ø...**
25	(∅ 19)	∅ **20** ∅ **24**	(∅ 19)	**not available**	∅ 19	**not available**
35	(∅ 25)	∅ **28** ∅ **30**	(∅ 25)		∅ 25	
45	(∅ 30)	∅ **28** ∅ **25**	(∅ 30)		∅ 30	

08 MS - Position Frette

— Aucune indication = côté droit (standard);
S = côté gauche, montage du côté opposé (optionnel).

MS - Posición Ensamblador

Ninguna indicación = lado derecho (estándar);
***S** = lado izquierdo, mantaje en la parte opuesta(opcional).*

MS - Posição Encaixe

Nenhuma indicação = lado direito (standard);
S = lado esquerdo, montagem pela parte oposta(opcional).

Arbre foré avec frette de serrage *Eje perforado con ensamblador* Eixo furado com encaixe	C	**S** 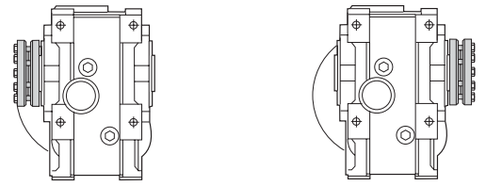 **—**

1.2 Dénomination

09 IR- Rapport de réduction

(Voir performances). Toutes les valeurs des rapports sont approximatives. Pour les applications qui nécessitent la valeur exacte, merci de contacter notre service technique.

1.2 Designación

IR - Relación de reducción

(Ver prestaciones). Todos los valores de las relaciones son aproximativos. Para las aplicaciones que requieren el valor exacto, consultar con nuestro servicio técnico.

1.2 Designação

IR - Relação de redução

((Veja os desempenhos). Todos os valores das relações são aproximativos. Para aplicações onde se necessita do valor exato, consulte o nosso serviço técnico.

11 IS - Arbre d'entrée

Le tab. indique les tailles des moteurs qui peuvent être raccordés (IEC) et les dimensions arbre/bride moteur standard.
Lègende:
11/140 (B5): combinaisons arbre/bride standard
11/120 : combinaisons arbre/bride sur demande

IS - Eje Entrada

En la tab. se indican los tamaños de motores acoplables (IEC) junto con las dimensiones eje/brida motor estándar
Leyenda:
11/140 (B5): *combinación eje/brida estándar*
11/120: combinación eje/brida estándar a pedido

IS - Eixo Entrada

Na tabela são mostradas as dimensões de motor acopláveis (IEC) junto com as dimensões de eixo/flange do motor padrão
Legenda:
11/140 (B5) : combinações eixo/flange padrão
11/120 : combinações eixo/flange sob encomenda

Possibilités d'accouplement avec des moteurs IEC -*Posibles acoplamientos con motores IEC* - Possíveis acoplamentos com motores IEC

		SM	
	IEC		Type d'entrée *Tipo entrada* Tipo entrada
SM25	90 (2)	**24/200** (B5) **- 24/140** (B14) 24/160 - 24/120 - 24/105• - 24/90•	Without coupling **ir** (Only 8-10-14)
	80 (1)	**19/200** (B5) - **19/120** (B14) 19/160 - 19/140 - 19/105• - 19/90•	With coupling **ir** (Tout / *Todos* / Todos)
	71	**14/160** (B5) - **14/105•** (B14) 14/200 - 14/140 - 14/120 - 14/90•	
	63	**11/140** (B5) - **11/90•** (B14) - 11/200 - 11/160 - 11/120 - 11/105•	
SM 35	**90** (1)	**24/200** (B5) **- 24/140** (B14) 24/160 - 24/120 - 24/105•	With coupling **ir** (Tout / *Todos* / Todos)
	80	**19/200** (B5) - **19/120** (B14) 19/160 - 19/140 - 19/105•	
	71	**14/160** (B5) - **14/105•** (B14) 14/200 - 14/140 - 14/120	

(1) **ATTENTION!-*ATENCIÓN*-ATENÇÃO!** (Voir par. 1.12-Sectiòn A)/(*Ver pàr. 1.12-Secciòn A*)/(Veja o par.1.12-secção A)

(2) Sur demande / *Sobre pedido* / Sob encomenda

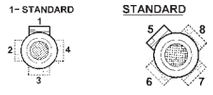

Position plaque à bornes - Voir - 15 - PMT - Page D5
Posición caja de bornes - Ver - 15 - PMT - Página D5
Posição da placa de bornes - Veja - 15 - PMT - Página D5

Désignation moteur électrique En cas de demande d'un motoréducteur avec un moteur, il est nécessaire d'indiquer la désignation de ce dernier. À cet égard, consulter notre catalogue des moteurs électriques Electronic Line	*Designación motor eléctrico* *Si se solicita un motorreductor equipado con motor, es necesario indicar la designación de este último. Para ello consultar nuestro catálogo de motores eléctricos Electronic line.*	Designação do motor elétrico Se for pedido um motorredutor com motor, é necessário indicar a designação deste último. Para tal fim, consulte o nosso catálogo dos motores elétricos Eletronic Line.

1.2 Dénomination

12 BE - Configuration bilatérale Entrée

Aucune indication = entrée sans configuration bilatérale ;
B = entrée avec configuration bilatérale.

13 MP - Position de montage

[M2, M3, M4, M5, M6] Positions de montage avec l'indication des bouchons de niveau, remplissage et vidange ; sauf autrement spécifié, la position **M1** est à considérer standard (voir par. 1.4)

14 OPT-ACC. - Options

1.2 Designación

BE - Doble saliente Entrada

Ninguna indicación = entrada sin doble saliente;
***B** = entrada con doble saliente.*

MP - Posiciones de montaje

***[M2, M3, M4, M5, M6]** Posiciones de montaje con indicaciones de los tapones de nivel, carga y descarga; si no se especifica, se consideran estánd\ar las posiciones **M1** (ver párr. 1.4)*

OPT-ACC - Opciones

1.2 Designação

BE - Bi-saliência Entrada

Nenhuma indicação = entrada sem bi-saliência;
B = entrada com bi-saliência.

MP - OBS

[M2, M3, M4, M5, M6] posição de montagem com a indicação dos tampos de nível, carga e descarga; caso não for especificado, considere padrão a posição **M1** (veja o par. 1.4)

OPT-ACC. - Opções

voir par. 1.9 *ver párr. 1.9* veja o par. 1.9	**ACC1**	**AL**	Arbres côté sortie - AL	Ejes lentos - AL	Eixos lentos - EL
		PROT.	Couvercle de protection	Tapa de protección	Cobertura de proteção
	ACC3	**BRS**	Bras de Torsion Simple	Brazo Reacción Simple	Braço de Reação Simples
		BRS_VKL	Bras de Torsion Simple_avec douille_VKL	Brazo Reacción Simple_con casquillo_VKL	Braço de Reação Simples_com anel_VKL

voir Section A-1.12 *ver Sección A-1.12* veja a Secção A-1.12	**OPT.**	**OPT**	Matériau des bagues d'étanchéité	Materiales de los anillos de estanqueidad	Material dos anéis de vedação
		OPT1	État de fourniture huile	Estado suministro aceite	Estado de fornecimento do óleo
		OPT2	Peinture	Pintura	Pintura

15 PMT - Positions de la Plaque à bornes

[2, 3, 4] Position de la plaque à bornes du moteur si différente de celle standard (1).

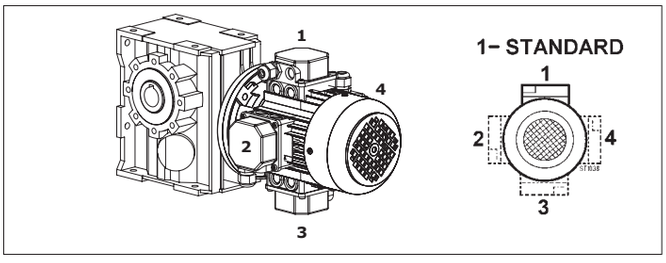

N.B.
La configuration standard de la bride de fixation moteur prévoit 4 trous à 45°.

Pour les brides marquées du symbole (•) (**voir page D4**), les trous de fixation moteur sont disposés en parcours croisé (exemple +). Il s'avère donc nécessaire d'évaluer l'encombrement de la
plaque à bornes du moteur qui sera installée car elle sera orientée à 45° par rapport aux axes. Pour le choix de la position de la plaque à bornes par rapport aux axes, se référer au schéma suivant (où la position 5 est celle standard) :

PMT - Posiciones de la Caja de bornes

***[2, 3, 4]** Posiciones de la Caja de bornes del motor si es diferente a la estándar (1).*

N.B.
La configuración estándar de la brida de conexión al motor prevé 4 orificios de 45°

*Para las bridas marcadas con el símbolo (•) (**ver página D4**) los orificios para la fijación al motor se disponen en cruz (ejemplo +). Por lo tanto, es conveniente evaluar la dimensión de la caja de bornes del motor que se instalará ya que la misma se orientará a 45° con respecto a los ejes. Para la elección de la posición de la caja de bornes con respecto a los ejes, consultar el esquema a continuación (donde la posición 5 es la posición estándar):*

PMT - Posições da Placa de Bornes

[2, 3, 4] Posição da placa de bornes do motor, se for diversa da padrão (1).

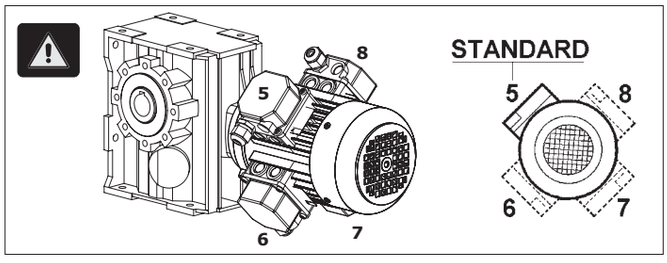

N.B.
A configuração padrão da flange de conexão ao motor prevê 4 furos a 45°.

Para flanges marcadas com o símbolo (•) (**veja a página D4**), os furos para fixagem ao motor são dispostos em cruz (exemplo +). Por isso, é oportuno medir a dimensão da placa de bornes do motor que será instalada, enquanto esta deverá estar a 45° dos eixos. Para escolher a posição da placa de bornes em relação aos eixos, veja o esquema seguinte (no qual a posição 5 é a padrão):

1.4 Lubrification

1.4 Lubricaciòn

1.4 Lubrificação

Positions de montage
Posiciones de montaje
Posições de montagem

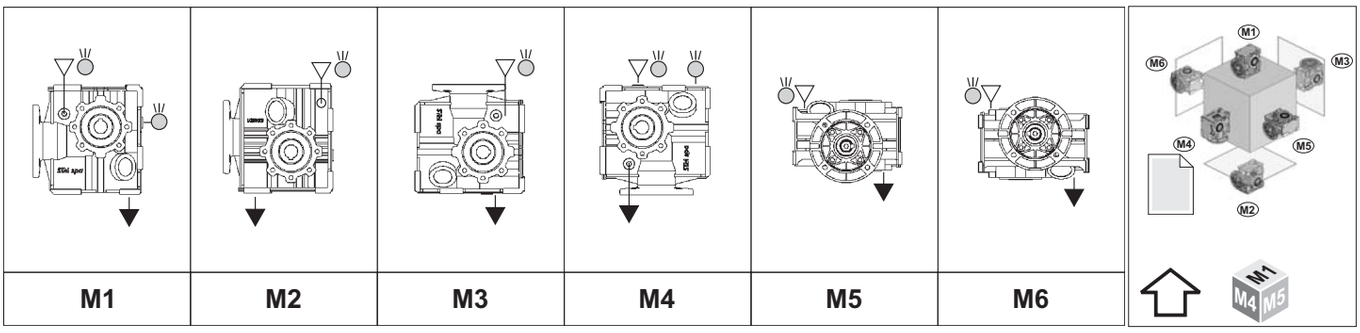

▽ Remplissage / *Carga* / Carga
◒ Niveau / *Nivel* / Nível
▼ Vidange / *Descarga* / Descarga
Reniflard / A*livio* / Ventilado

SM	Positions de montage - *Posiciones de montaje* - Posições de montagem		
		Positions *Posiciones* Posições	Prescriptions à indiquer au moment de la commande *Indicaciones para la fase de pedido* Prescrições a indicar na fase de ordem
	25	**M1-M2**	**Nécessaire** ***Necesaria*** **Necessária**
	35	**M3-M4**	
	45	**M5-M6**	

PLAQUETTE - RÉDUCTEUR

PAS NÉCESSAIRE
Toujours indiquée sur la plaquette du réducteurla position de montage « M1 ».

NÉCESSAIRE
La position demandée est indiquée sur la plaquette du réducteure.

TARJETA - REDUCTOR

NO NECESARIAS
e indica siempre en la tarjeta del reductorla posición de montaje "M1".

NECESARIAS
La posición solicitada se indica en la tarjeta del reductor

PLACA - REDUTOR

NÃO NECESSÁRIA
Indicada sempre na placa do redutora posição de montagem "M1".

NECESSÁRIA
A posição pedida está indicada na placa do redutore

Lub	Quantité de lubrifiant -*Cantidad de lubricante* - Quantidade de librificante - [Kg]								OPT1	Bouchons-Tapones-Tampas		
			M1	M2	M3	M4	M5	M6		N°	Diameter	Type
SM	25		0.300	0.480	0.480	0.480	0.480	0.480	INOIL_STD	2	1/8"	▼ ▽
	35		0.400	0.580	0.580	0.580	0.580	0.580		2	1/8"	
	45		0.500	0.850	0.800	0.800	0.800	0.800		3	1/4"	

Attention ! :
Le bouchon reniflard est inclus sur toutes les grandeurs de réducteurs

Remarque : Si lors de la commande la position de montage est omise, le réducteur sera fourni avec les bouchons prédisposés pour la position M1.

Toute fourniture avec des prédispositions des bouchons différentes de celle indiquée dans le tableau sont à convenir.

¡ Atención !:
El tapón de alivio se incorpora a todos los tamaños de reductores

Nota: *Si en la fase de pedido, se omite la posición de montaje, el reductor se suministrará con los tapones predispuestos para la posición M1.*

Los eventuales suministros con predisposiciones de los tapones diferentes a la indicada en la tabla, deberán ser acordados.

Atenção!
A tampa de purga é incluída em todos os tamanhos de redutores.

Nota: Se na fase de encomenda a posição de montagem for omitida, o redutor será fornecido com as tampas preparadas para a posição M1.

Eventuais fornecimentos com preparações das tampas diferentes da indicada na tabela, deverão ser concordadas.

1.5 Charges radiales et axiales

Quand la transmission du mouvement se fait au moyen de mécanismes qui engendrent des charges radiales sur l'extrémité de l'arbre, il est nécessaire de vérifier que les valeurs résultantes n'excèdent pas celles indiquées dans les tableaux.

Le Tab. 2.6 indique les valeurs des charges radiales admissibles pour l'arbre côté entrée (Fr_2). Comme charge axiale admissible simultanée on a:

$$Fa_2 = 0.2 \times Fr_2$$

1.5 Cargas radiales y axiales

Cuando la transmisión del movimiento se realiza por medio de mecanismos que generan cargas radiales en la extremidad del eje, es necesario verificar que los valores resultantes no excedan los indicados en las tablas.

En la Tab. 2.6 se indican los valores de las cargas radiales admisibles para el eje veloz (Fr_2). Como carga axial admisible contemporánea se tiene

$$Fa_2 = 0.2 \times Fr_2$$

1.5 Cargas radiais e axiais

Se a transmissão de movimento acontece por mecanismos que gerem cargas radiais na extremidade do eixo, controle para que os valores resultantes não excedam aos das tabelas.

Na Tab. 2.6 são indicados os valores das cargas radiais admissíveis para o eixo rápido (Fr_2).
A carga axial contemporânea admissível será:

$$Fa_2 = 0.2 \times Fr_2$$

Tab. 2.6

n_2 [min^{-1}]	Fr_2 [N]		
	SM 25	**SM 35**	**SM 45**
400	1000	1250	1500
320	1000	1250	1750
260	1050	1313	1950
200	1100	1375	2050
160	1300	1625	2250
125	1300	1625	2400
90	1800	2250	2750
60	1800	2250	2900
40	1800	2250	3300
25	2300	2875	4000
16	2300	2875	4500
10	2800	3500	5300
5	3000	3750	6400

Les charges radiales indiquées dans les tableaux sont appliquées à mi-extension de l'arbre et elles se réfèrent aux réducteurs agissant avec facteur de service 1.
Pour les charges qui n'agissent pas sur la ligne médiane de l'arbre côté sortie ou côté entrée on a:

à 0.3 de l'extension:
$Fr_x = 1.25 \times F_{r1-2}$
à 0.8 de l'extension:
$Fr_x = 0.8 \times F_{r1-2}$

Las cargas radiales indicadas en las tablas se entienden aplicadas en la mitad de la saliente del eje y se refieren a los reductores que operan con factor de servicio 1.
Para las cargas que no operan en el centro del eje lento o veloz se tiene:

a 0.3 de la saliente:
$Fr_x = 1.25 \times F_{r1-2}$
a 0.8 de la saliente:
$Fr_x = 0.8 \times F_{r1-2}$

As cargas radiais indicadas nas tabelas são aplicadas na metade da saliência do eixo e referem-se aos redutores operantes com fator de serviço 1.
Para cargas não agem no centro do eixo lento ou rápido tem-se:

a 0.3 da saliência:
$Fr_x = 1.25 \times F_{r1-2}$
a 0.8 da saliência:
$Fr_x = 0.8 \times F_{r1-2}$

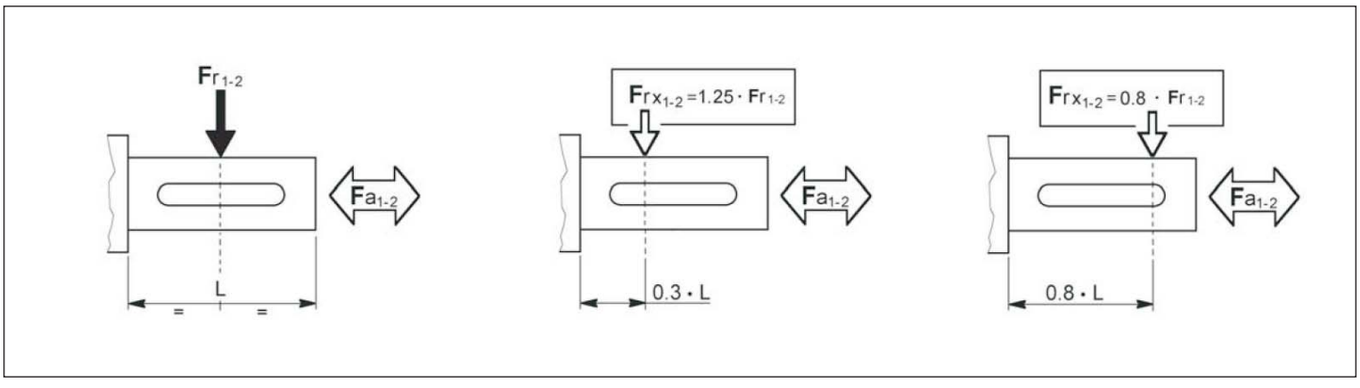

1.6 Performances réducteurs SM *1.6 Prestaciones reductores SM* 1.6 Prestações redudores SM

SM 25

Kg 5

ir	n_1 = 2800 min^{-1}				n_1 = 1400 min^{-1}				n_1 = 900 min^{-1}				IEC
	n_2	T_{2M}	P	RD	n_2	T_{2M}	P	RD	n_2	T_{2M}	P	RD	
	min^{-1}	Nm	kW	%	min^{-1}	Nm	kW	%	min^{-1}	Nm	kW	%	
8	350	67	2,71	90	175	70	1,43	90	113	74	0,96	90	90 B5 90 B14 80 B5 80 B14 71 B5 71 B14 63 B5 63 B14
10	280	81	2,63	90	140	85	1,38	90	90	89	0,93	90	
14	200	95	2,21	90	100	100	1,16	90	64	105	0,79	90	
18	156	95	1,72	90	78	100	0,90	90	50	105	0,61	90	
20	140	95	1,55	90	70	100	0,81	90	45	105	0,55	90	
25	112	95	1,24	90	56	100	0,65	90	36	105	0,44	90	
35	80	95	0,88	90	40	100	0,47	90	26	105	0,31	90	
45	62	95	0,69	90	31	100	0,36	90	20	105	0,24	90	
50	56	95	0,62	90	28	100	0,33	90	18	105	0,22	90	
56	50	95	0,55	90	25	100	0,29	90	16	105	0,20	90	
72	39	95	0,43	90	19	100	0,23	90	13	105	0,15	90	
80	35	95	0,39	90	18	100	0,20	90	11	105	0,14	90	
90	31	95	0,34	90	16	100	0,18	90	10	105	0,12	90	
100	28	95	0,31	90	14	100	0,16	90	9	105	0,11	90	

Pt_N [kW]	Tous les rapports *Todos los informes* Todos os relatòrios
	1.6

SM 35

Kg 7.5

ir	n_1 = 2800 min^{-1}				n_1 = 1400 min^{-1}				n_1 = 900 min^{-1}				IEC
	n_2	T_{2M}	P	RD	n_2	T_{2M}	P	RD	n_2	T_{2M}	P	RD	
	min^{-1}	Nm	kW	%	min^{-1}	Nm	kW	%	min^{-1}	Nm	kW	%	
8	350	86	3,48	90	175	90	1,83	90	113	95	1,24	90	90 B5 90 B14 80 B5 80 B14 71 B5 71 B14
10	280	109	3,56	90	140	115	1,87	90	90	121	1,26	90	
12,5	224	138	3,59	90	112	145	1,89	90	72	152	1,28	90	
14	200	138	3,21	90	100	145	1,69	90	64	152	1,14	90	
18	156	138	2,49	90	78	145	1,31	90	50	152	0,89	90	
20	140	138	2,24	90	70	145	1,18	90	45	152	0,80	90	
25	112	166	2,17	90	56	175	1,14	90	36	180	0,75	90	
29.75	94	162	1,77	90	47	170	0,93	90	30	180	0,63	90	
35	80	166	1,55	90	40	175	0,81	90	26	180	0,54	90	
45	62	157	1,13	90	31	165	0,60	90	20	173	0,40	90	
50	56	157	1,02	90	28	165	0,54	90	18	173	0,36	90	
56	50	157	0,91	90	25	165	0,48	90	16	173	0,32	90	
63	44	157	0,81	90	22	165	0,43	90	14	173	0,29	90	
70	40	157	0,73	90	20	165	0,38	90	13	173	0,26	90	
80	35	157	0,64	90	18	165	0,34	90	11	173	0,23	90	
95.20	29	157	0,54	90	15	165	0,28	90	9	173	0,19	90	
108	26	157	0,47	90	13	165	0,25	90	8	173	0,17	90	
120	23	157	0,43	90	12	165	0,22	90	8	173	0,15	90	
142.8	19	157	0,35	90	10	165	0,19	90	6	173	0,13	90	

Pt_N [kW]	Tous les rapports *Todos los informes* Todos os relatòrios
	1.9

N.B. Pour les réducteurs caractérisés par le double bord dans la colonne des puissances, il est nécessaire de vérifier l'échange thermique du réducteur ().

N.B.
Les poids indiqués sont à titre indicatif et ils peuvent varier en fonction de la version du réducteur.

Nota: Para los reductores que se evidencian por el doble borde en la columna de las potencias es necesario verificar el intercambio térmico del reductor ().

Nota:
Los pesos indicados son ilustrativos y pueden variar en función de la versión del reductor.

OBS. Para os redutores evidenciados com duplo contorno na coluna das potências é necessário controlar a sua troca térmica ().

OBS.
Os pesos indicados são indicativos e podem variar em função da versão do redutor.

1.6 Performances réducteurs SM *1.6 Prestaciones reductores SM* 1.6 Prestações redudores SM

SM 45

Kg 10

ir	n_1 = 2800 min^{-1}				n_1 = 1400 min^{-1}				n_1 = 900 min^{-1}				IEC
	n_2	T_{2M}	P	RD	n_2	T_{2M}	P	RD	n_2	T_{2M}	P	RD	
	min^{-1}	Nm	kW	%	min^{-1}	Nm	kW	%	min^{-1}	Nm	kW	%	
8	350	100	4,07	90	175	110	2,24	90	113	130	1,70	90	100-112 B14 90 B5 90 B14 80 B5 80 B14 71 B5 71 B14
10	280	120	3,91	90	140	145	2,36	90	90	160	1,68	90	
14	200	180	4,19	90	100	200	2,33	90	64	225	1,68	90	
16	175	195	3,97	90	88	230	2,34	90	56	250	1,64	90	
17.5	160	200	3,72	90	80	230	2,14	90	51	230	1,38	90	
20	140	215	3,50	90	70	250	2,04	90	45	260	1,36	90	
25	112	220	2,87	90	56	250	1,63	90	36	260	1,09	90	
28	100	220	2,56	90	50	250	1,45	90	32	250	0,93	90	
32	88	230	2,34	90	44	250	1,27	90	28	260	0,85	90	
35	80	220	2,05	90	40	250	1,16	90	26	245	0,73	90	
40	70	230	1,87	90	35	250	1,02	90	23	260	0,68	90	
50	56	220	1,43	90	28	250	0,81	90	18	260	0,54	90	
56	50	220	1,28	90	25	250	0,73	90	16	260	0,49	90	
62	45	210	1,10	90	23	245	0,64	90	15	245	0,41	90	
70	40	220	1,02	90	20	250	0,58	90	13	260	0,39	90	
86,8	32	220	0,83	90	16	245	0,46	90	10	245	0,30	90	
100	28	200	0,65	90	14	240	0,39	90	9	260	0,27	90	
124	23	200	0,53	90	11	240	0,32	90	7	260	0,22	90	
148,8	19	200	0,44	90	9	240	0,26	90	6	245	0,17	90	

Pt_N [kW]	Tous les rapports *Todos los informes* Todos os relatòrios
	2.5

N.B. Pour les réducteurs caractérisés par le double bord dans la colonne des puissances, il est nécessaire de vérifier l'échange thermique du réducteur ().

N.B.
Les poids indiqués sont à titre indicatif et ils peuvent varier en fonction de la version du réducteur.

Nota: Para los reductores que se evidencian por el doble borde en la columna de las potencias es necesario verificar el intercambio térmico del reductor

Nota:
Los pesos indicados son ilustrativos y pueden variar en función de la versión del reductor.

OBS. Para os redutores evidenciados com duplo contorno na coluna das potências é necessário controlar a sua troca térmica ().

OBS.
Os pesos indicados são indicativos e podem variar em função da versão do redutor.

D

1.7 Performances motoréducteurs

n_2 min^{-1}	ir	T2 Nm	FS'	SM	
0.09 kW			n_1= 860 min^{-1}		63B 6
108	8.0	7.2	10.3	**SM 25**	63B 6
86	10.0	9.0	9.9	**SM 25**	63B 6
61	14.0	12.6	8.3	**SM 25**	63B 6
48	18.0	16.2	6.5	**SM 25**	63B 6
43	20.0	18.0	5.8	**SM 25**	63B 6
34	25.0	22	4.7	**SM 25**	63B 6
25	35.0	31	3.3	**SM 25**	63B 6
19.1	45.0	40	2.6	**SM 25**	63B 6
17.2	50.0	45	2.3	**SM 25**	63B 6
15.4	56.0	50	2.1	**SM 25**	63B 6
11.9	72.0	65	1.6	**SM 25**	63B 6
10.8	80.0	72	1.5	**SM 25**	63B 6
9.6	90.0	81	1.3	**SM 25**	63B 6
8.6	100.0	90	1.2	**SM 25**	63B 6

0.13 kW			n_1= 1360 min^{-1} n_1= 860 min^{-1}		63A 4 63C 6
170	8.0	6.6	10.7	**SM 25**	63A4
136	10.0	8.2	10.3	**SM 25**	63A4
97	14.0	11.5	8.7	**SM 25**	63A4
76	18.0	14.8	6.8	**SM 25**	63A4
68	20.0	16.4	6.1	**SM 25**	63A4
54	25.0	21	4.9	**SM 25**	63A4
48	18.0	23	4.5	**SM 25**	63C6
43	20.0	26	4.0	**SM 25**	63C6
39	35.0	29	3.5	**SM 25**	63A4
30	45.0	37	2.7	**SM 25**	63A4
27	50.0	41	2.4	**SM 25**	63A4
24	56.0	46	2.2	**SM 25**	63A4
18.9	72.0	59	1.7	**SM 25**	63A4
17.0	80.0	66	1.5	**SM 25**	63A4
15.1	90.0	74	1.4	**SM 25**	63A4
13.6	100.0	82	1.2	**SM 25**	63A4
11.9	72.0	94	1.1	**SM 25**	63C6
10.8	80.0	104	1.0	**SM 25**	63C6
9.6	90.0	117	0.90	**SM 25**	63C6
8.6	100.0	130	0.81	**SM 25**	63C6

1.7 Prestaciones motorreductores

n_2 min^{-1}	ir	T2 Nm	FS'	SM	
0.18 kW			n_1= 1370 min^{-1} n_1= 870 min^{-1}		63B 4 71A 6
171	8.0	9.0	7.7	**SM 25**	63B4
137	10.0	11.3	7.5	**SM 25**	63B4
109	8.0	14.2	5.2	**SM 25**	71A6
98	14.0	15.8	6.3	**SM 25**	63B4
76	18.0	20	4.9	**SM 25**	63B4
69	20.0	23	4.4	**SM 25**	63B4
55	25.0	28	3.5	**SM 25**	63B4
48	18.0	32	3.3	**SM 25**	71A6
44	20.0	36	3.0	**SM 25**	71A6
39	35.0	40	2.5	**SM 25**	63B4
35	25.0	44	2.4	**SM 25**	71A6
30	45.0	51	2.0	**SM 25**	63B4
27	50.0	56	1.8	**SM 25**	63B4
24	56.0	63	1.6	**SM 25**	63B4
19.0	72.0	81	1.2	**SM 25**	63B4
17.1	80.0	90	1.1	**SM 25**	63B4
15.2	90.0	102	0.98	**SM 25**	63B4
13.7	100.0	113	0.89	**SM 25**	63B4
12.4	70.0	124	2.1	**SM 45**	71A6
12.4	70.0	124	1.4	**SM 35**	71A6
12.1	72.0	128	0.82	**SM 25**	71A6
10.9	80.0	142	1.2	**SM 35**	71A6
10.0	86.8	154	1.6	**SM 45**	71A6
9.1	95.2	169	1.0	**SM 35**	71A6
8.7	100.0	178	1.5	**SM 45**	71A6
8.1	108.0	192	0.90	**SM 35**	71A6
7.3	120.0	213	0.81	**SM 35**	71A6
7.0	124.0	221	1.2	**SM 45**	71A6
5.8	148.8	265	0.93	**SM 45**	71A6

0.22 kW			n_1= 1400 min^{-1}		63C 4
175	8.0	10.8	6.5	**SM 25**	63C 4
140	10.0	13.5	6.3	**SM 25**	63C 4
100	14.0	18.9	5.3	**SM 25**	63C 4
78	18.0	24	4.1	**SM 25**	63C 4
70	20.0	27	3.7	**SM 25**	63C 4
56	25.0	34	3.0	**SM 25**	63C 4
40	35.0	47	2.1	**SM 25**	63C 4
31	45.0	61	1.6	**SM 25**	63C 4
28	50.0	68	1.5	**SM 25**	63C 4
25	56.0	76	1.3	**SM 25**	63C 4
19.4	72.0	97	1.0	**SM 25**	63C 4
17.5	80.0	108	0.93	**SM 25**	63C 4
15.6	90.0	122	0.82	**SM 25**	63C 4

1.7 Desempenhos motoredutores

n_2 min^{-1}	ir	T2 Nm	FS'	SM	
0.25 kW			n_1= 1370 min^{-1} n_1= 870 min^{-1}		71A 4 71B 6
199	14.0	10.8	8.8	**SM 25**	63B2
171	8.0	12.5	5.6	**SM 25**	71A4
155	18.0	13.9	6.9	**SM 25**	63B2
140	20.0	15.4	6.2	**SM 25**	63B2
137	10.0	15.7	5.4	**SM 25**	71A4
112	25.0	19.3	4.9	**SM 25**	63B2
110	12.5	19.6	7.4	**SM 35**	71A4
98	14.0	22	4.6	**SM 25**	71A4
76	18.0	28	3.5	**SM 25**	71A4
69	20.0	31	3.2	**SM 25**	71A4
62	14.0	35	3.0	**SM 25**	71B6
55	25.0	39	2.6	**SM 25**	71A4
50	56.0	43	2.2	**SM 25**	63B2
46	29.8	47	3.6	**SM 35**	71A4
39	35.0	55	3.2	**SM 35**	71A4
39	35.0	55	1.8	**SM 25**	71A4
34	40.0	63	4.0	**SM 45**	71A4
30	45.0	71	2.3	**SM 35**	71A4
30	45.0	71	1.4	**SM 25**	71A4
27	50.0	78	3.2	**SM 45**	71A4
27	50.0	78	2.1	**SM 35**	71A4
27	50.0	78	1.3	**SM 25**	71A4
24	56.0	88	2.8	**SM 45**	71A4
24	56.0	88	1.9	**SM 35**	71A4
24	56.0	88	1.1	**SM 25**	71A4
22	62.0	97	2.5	**SM 45**	71A4
22	63.0	99	1.7	**SM 35**	71A4
19.6	70.0	110	2.3	**SM 45**	71A4
19.6	70.0	110	1.5	**SM 35**	71A4
19.0	72.0	113	0.89	**SM 25**	71A4
17.1	80.0	125	1.3	**SM 35**	71A4
17.1	80.0	125	0.80	**SM 25**	71A4
15.8	86.8	136	1.8	**SM 45**	71A4
14.4	95.2	149	1.1	**SM 35**	71A4
13.7	100.0	157	1.5	**SM 45**	71A4
12.7	108.0	169	0.97	**SM 35**	71A4
11.4	120.0	188	0.88	**SM 35**	71A4
11.0	124.0	194	1.2	**SM 45**	71A4
9.2	148.8	233	1.0	**SM 45**	71A4
8.7	100.0	247	1.1	**SM 45**	71B6
7.0	124.0	306	0.85	**SM 45**	71B6

1.7 Performances motoréducteurs

0.37 kW — n_1= 2790 min^{-1} 63C 2; n_1= 1380 min^{-1} 71B 4; n_1= 910 min^{-1} 80A 6

n_2 min^{-1}	ir	T2 Nm	FS'	SM	
279	10.0	11.4	7.1	**SM 25**	63C2
199	14.0	16.0	6.0	**SM 25**	63C2
173	8.0	18.4	3.8	**SM 25**	71B4
155	18.0	21	4.6	**SM 25**	63C2
138	10.0	23	3.7	**SM 25**	71B4
112	25.0	28	3.3	**SM 25**	63C2
110	12.5	29	5.0	**SM 35**	71B4
99	14.0	32	3.1	**SM 25**	71B4
91	10.0	35	2.5	**SM 25**	80A6
77	18.0	41	3.5	**SM 35**	71B4
77	18.0	41	2.4	**SM 25**	71B4
69	20.0	46	3.1	**SM 35**	71B4
69	20.0	46	2.2	**SM 25**	71B4
55	25.0	58	3.0	**SM 35**	71B4
55	25.0	58	1.7	**SM 25**	71B4
46	29.8	69	2.5	**SM 35**	71B4
43	32.0	74	3.4	**SM 45**	71B4
39	35.0	81	3.1	**SM 45**	71B4
39	35.0	81	2.2	**SM 35**	71B4
39	35.0	81	1.2	**SM 25**	71B4
35	40.0	92	2.7	**SM 45**	71B4
31	45.0	104	1.6	**SM 35**	71B4
31	45.0	104	0.96	**SM 25**	71B4
28	50.0	115	2.2	**SM 45**	71B4
28	50.0	115	1.4	**SM 35**	71B4
28	50.0	115	0.87	**SM 25**	71B4
25	56.0	129	1.9	**SM 45**	71B4
25	56.0	129	1.3	**SM 35**	71B4
22	62.0	143	1.7	**SM 45**	71B4
22	63.0	145	1.1	**SM 35**	71B4
19.7	70.0	161	1.5	**SM 45**	71B4
19.7	70.0	161	1.0	**SM 35**	71B4
17.3	80.0	184	0.90	**SM 35**	71B4
15.9	86.8	200	1.2	**SM 45**	71B4
13.8	100.0	230	1.0	**SM 45**	71B4
11.1	124.0	286	0.84	**SM 45**	71B4

0.55 kW — n_1= 2800 min^{-1} 71B 2; n_1= 1390 min^{-1} 80A 4; n_1= 1380 min^{-1} 71C 4

n_2 min^{-1}	ir	T2 Nm	FS'	SM	
350	8.0	13.5	5.0	**SM 25**	71B2
280	10.0	16.9	4.8	**SM 25**	71B2
200	14.0	24	4.0	**SM 25**	71B2
174	8.0	27	3.3	**SM 35**	80A4
174	8.0	27	2.6	**SM 25**	80A4
173	8.0	27	3.3	**SM 35**	71C4

1.7 Prestaciones motorreductores

0.55 kW — n_1= 2800 min^{-1} 71B 2; n_1= 1390 min^{-1} 80A 4; n_1= 1380 min^{-1} 71C 4

n_2 min^{-1}	ir	T2 Nm	FS'	SM	
173	8.0	27	2.6	**SM 25**	71C4
156	18.0	30	3.1	**SM 25**	71B2
139	10.0	34	3.4	**SM 35**	80A4
139	10.0	34	2.5	**SM 25**	80A4
138	10.0	34	3.4	**SM 35**	71C4
138	10.0	34	2.5	**SM 25**	71C4
111	12.5	43	3.4	**SM 35**	80A4
110	12.5	43	3.4	**SM 35**	71C4
99	14.0	48	3.0	**SM 35**	80A4
99	14.0	48	2.1	**SM 25**	80A4
99	14.0	48	3.0	**SM 35**	71C4
99	14.0	48	2.1	**SM 25**	71C4
87	16.0	54	4.2	**SM 45**	80A4
86	16.0	55	4.2	**SM 45**	71C4
77	18.0	61	2.4	**SM 35**	80A4
77	18.0	61	1.6	**SM 25**	80A4
77	18.0	62	2.4	**SM 35**	71C4
77	18.0	62	1.6	**SM 25**	71C4
70	20.0	68	2.1	**SM 35**	80A4
70	20.0	68	1.5	**SM 25**	80A4
69	20.0	69	2.1	**SM 35**	71C4
69	20.0	69	1.5	**SM 25**	71C4
56	25.0	85	2.9	**SM 45**	80A4
56	25.0	85	2.1	**SM 35**	80A4
56	25.0	85	1.2	**SM 25**	80A4
55	25.0	86	2.9	**SM 45**	71C4
55	25.0	86	2.0	**SM 35**	71C4
55	25.0	86	1.2	**SM 25**	71C4
50	28.0	95	2.6	**SM 45**	80A4
49	28.0	96	2.6	**SM 45**	71C4
47	29.8	101	1.7	**SM 35**	80A4
46	29.8	102	1.7	**SM 35**	71C4
43	32.0	109	2.3	**SM 45**	80A4
43	32.0	110	2.3	**SM 45**	71C4
40	35.0	119	2.1	**SM 45**	80A4
40	35.0	119	1.5	**SM 35**	80A4
40	35.0	119	0.84	**SM 25**	80A4
39	35.0	120	2.1	**SM 45**	71C4
39	35.0	120	1.5	**SM 35**	71C4
39	35.0	120	0.83	**SM 25**	71C4
35	40.0	136	1.8	**SM 45**	80A4
35	40.0	137	1.8	**SM 45**	71C4
31	45.0	153	1.1	**SM 35**	80A4
31	45.0	154	1.1	**SM 35**	71C4
28	50.0	170	1.5	**SM 45**	80A4
28	50.0	170	0.97	**SM 35**	80A4
28	50.0	171	1.5	**SM 45**	71C4
28	50.0	171	0.96	**SM 35**	71C4

1.7 Desempenhos motoredutore

0.55 kW — n_1= 2800 min^{-1} 71B 2; n_1= 1390 min^{-1} 80A 4; n_1= 1380 min^{-1} 71C 4

n_2 min^{-1}	ir	T2 Nm	FS'	SM	
25	56.0	190	1.3	**SM 45**	80A4
25	56.0	190	0.87	**SM 35**	80A4
25	56.0	192	1.3	**SM 45**	71C4
25	56.0	192	0.86	**SM 35**	71C4
22	62.0	211	1.2	**SM 45**	80A4
22	62.0	212	1.2	**SM 45**	71C4
19.9	70.0	238	1.1	**SM 45**	80A4
19.7	70.0	240	1.0	**SM 45**	71C4
16.0	86.8	295	0.83	**SM 45**	80A4
15.9	86.8	297	0.82	**SM 45**	71C4

D

0.75 kW — n_1= 2800 min^{-1} 71C 2; n_1= 1390 min^{-1} 80B 4

n_2 min^{-1}	ir	T2 Nm	FS'	SM	
350	8.0	18.4	3.6	**SM 25**	71C2
280	10.0	23	3.5	**SM 25**	71C2
200	14.0	32	2.9	**SM 25**	71C2
174	8.0	37	3.0	**SM 45**	80B4
174	8.0	37	2.4	**SM 35**	80B4
174	8.0	37	1.9	**SM 25**	80B4
139	10.0	46	3.1	**SM 45**	80B4
139	10.0	46	2.5	**SM 35**	80B4
139	10.0	46	1.8	**SM 25**	80B4
111	12.5	58	2.5	**SM 35**	80B4
99	14.0	65	3.1	**SM 45**	80B4
99	14.0	65	2.2	**SM 35**	80B4
99	14.0	65	1.5	**SM 25**	80B4
87	16.0	74	3.1	**SM 45**	80B4
77	18.0	83	2.8	**SM 45**	80B4
77	18.0	83	1.7	**SM 35**	80B4
77	18.0	83	1.2	**SM 25**	80B4
70	20.0	93	2.7	**SM 45**	80B4
70	20.0	93	1.6	**SM 35**	80B4
70	20.0	93	1.1	**SM 25**	80B4
56	25.0	116	2.2	**SM 45**	80B4
56	25.0	116	1.5	**SM 35**	80B4
56	25.0	116	0.86	**SM 25**	80B4
50	28.0	130	1.9	**SM 45**	80B4
47	29.8	138	1.2	**SM 35**	80B4
43	32.0	148	1.7	**SM 45**	80B4
40	35.0	162	1.5	**SM 45**	80B4
40	35.0	162	1.1	**SM 35**	80B4
35	40.0	186	1.3	**SM 45**	80B4
28	50.0	232	1.1	**SM 45**	80B4
25	56.0	260	0.96	**SM 45**	80B4
22	62.0	288	0.85	**SM 45**	80B4

1.7 Performances motoréducteurs

n_2 min^{-1}	ir	T2 Nm	FS'	SM	
0.88 kW		n_1= 1350 min^{-1}			80C 4
169	8.0	45	2.5	**SM 45**	80C4
169	8.0	45	2.0	**SM 35**	80C4
169	8.0	45	1.6	**SM 25**	80C4
135	10.0	56	2.6	**SM 45**	80C4
135	10.0	56	2.1	**SM 35**	80C4
135	10.0	56	1.5	**SM 25**	80C4
108	12.5	70	2.1	**SM 35**	80C4
96	14.0	78	2.5	**SM 45**	80C4
96	14.0	78	1.8	**SM 35**	80C4
96	14.0	78	1.3	**SM 25**	80C4
84	16.0	90	2.6	**SM 45**	80C4
75	18.0	101	2.3	**SM 45**	80C4
75	18.0	101	1.4	**SM 35**	80C4
75	18.0	101	0.99	**SM 25**	80C4
68	20.0	112	2.2	**SM 45**	80C4
68	20.0	112	1.3	**SM 35**	80C4
68	20.0	112	0.89	**SM 25**	80C4
54	25.0	140	1.8	**SM 45**	80C4
54	25.0	140	1.2	**SM 35**	80C4
48	28.0	157	1.6	**SM 45**	80C4
45	29.8	167	1.0	**SM 35**	80C4
42	32.0	179	1.4	**SM 45**	80C4
39	35.0	196	1.3	**SM 45**	80C4
39	35.0	196	0.89	**SM 35**	80C4
34	40.0	224	1.1	**SM 45**	80C4
27	50.0	280	0.89	**SM 45**	80C4
24	56.0	314	0.80	**SM 45**	80C4

1.1 kW		n_1= 2830 min^{-1} n_1= 1390 min^{-1}			80B 2 80D 4
354	8.0	27	3.2	**SM 35**	80B2
354	8.0	27	2.5	**SM 25**	80B2
283	10.0	33	3.3	**SM 35**	80B2
283	10.0	33	2.4	**SM 25**	80B2
226	12.5	42	3.3	**SM 35**	80B2
202	14.0	47	3.0	**SM 35**	80B2
202	14.0	47	2.0	**SM 25**	80B2
174	8.0	54	2.0	**SM 45**	80D4
174	8.0	54	1.7	**SM 35**	80D4
174	8.0	54	1.3	**SM 25**	80D4
139	10.0	68	2.1	**SM 45**	80D4
139	10.0	68	1.7	**SM 35**	80D4
139	10.0	68	1.2	**SM 25**	80D4
111	12.5	85	1.7	**SM 35**	80D4

1.7 Prestaciones motorreductores

n_2 min^{-1}	ir	T2 Nm	FS'	SM	
1.1 kW		n_1= 2830 min^{-1} n_1= 1390 min^{-1}			80B 2 80D 4
99	14.0	95	2.1	**SM 45**	80D4
99	14.0	95	1.5	**SM 35**	80D4
99	14.0	95	1.1	**SM 25**	80D4
87	16.0	109	2.1	**SM 45**	80D4
77	18.0	122	1.9	**SM 45**	80D4
77	18.0	122	1.2	**SM 35**	80D4
77	18.0	122	0.82	**SM 25**	80D4
70	20.0	136	1.8	**SM 45**	80D4
70	20.0	136	1.1	**SM 35**	80D4
56	25.0	170	1.5	**SM 45**	80D4
56	25.0	170	1.0	**SM 35**	80D4
50	28.0	190	1.3	**SM 45**	80D4
47	29.8	202	0.84	**SM 35**	80D4
43	32.0	218	1.1	**SM 45**	80D4
40	35.0	238	1.1	**SM 45**	80D4
35	40.0	272	0.92	**SM 45**	80D4

1.5 kW		n_1= 2830 min^{-1} n_1= 1400 min^{-1}			80C 2 90L 4
354	8.0	36	2.7	**SM 45**	80C2
354	8.0	36	2.4	**SM 35**	80C2
354	8.0	36	1.8	**SM 25**	80C2
283	10.0	46	2.6	**SM 45**	80C2
283	10.0	46	2.4	**SM 35**	80C2
283	10.0	46	1.8	**SM 25**	80C2
226	12.5	57	2.4	**SM 35**	80C2
202	14.0	64	2.8	**SM 45**	80C2
202	14.0	64	2.2	**SM 35**	80C2
202	14.0	64	1.5	**SM 25**	80C2
175	8.0	74	1.5	**SM 45**	90L4
175	8.0	74	1.2	**SM 35**	90L4
175	8.0	74	0.95	**SM 25**	90L4
140	10.0	92	1.6	**SM 45**	90L4
140	10.0	92	1.2	**SM 35**	90L4
140	10.0	92	0.92	**SM 25**	90L4
112	12.5	115	1.3	**SM 35**	90L4
100	14.0	129	1.6	**SM 45**	90L4
100	14.0	129	1.1	**SM 35**	90L4
88	16.0	147	1.6	**SM 45**	90L4
78	18.0	166	1.4	**SM 45**	90L4
78	18.0	166	0.87	**SM 35**	90L4
70	20.0	184	1.4	**SM 45**	90L4
56	25.0	230	1.1	**SM 45**	90L4

1.7 Desempenhos motoredutores

n_2 min^{-1}	ir	T2 Nm	FS'	SM	
1.5 kW		n_1= 2830 min^{-1} n_1= 1400 min^{-1}			80C 2 90L 4
50	28.0	258	0.97	**SM 45**	90L4
44	32.0	295	0.85	**SM 45**	90L4

1.8 kW		n_1= 2770 min^{-1} n_1= 1400 min^{-1}			80D 2 90LB 4
346	8.0	45	2.2	**SM 45**	80D2
346	8.0	45	1.9	**SM 35**	80D2
346	8.0	45	1.5	**SM 25**	80D2
277	10.0	56	2.1	**SM 45**	80D2
277	10.0	56	2.0	**SM 35**	80D2
277	10.0	56	1.5	**SM 25**	80D2
222	12.5	70	2.0	**SM 35**	80D2
198	14.0	78	2.3	**SM 45**	80D2
198	14.0	78	1.8	**SM 35**	80D2
198	14.0	78	1.2	**SM 25**	80D2
175	8.0	88	1.2	**SM 45**	90LB4
175	8.0	88	1.0	**SM 35**	90LB4
154	18.0	101	2.0	**SM 45**	80D2
154	18.0	101	1.4	**SM 35**	80D2
154	18.0	101	0.94	**SM 25**	80D2
140	10.0	111	1.3	**SM 45**	90LB4
140	10.0	111	1.0	**SM 35**	90LB4
112	12.5	138	1.0	**SM 35**	90LB4
100	14.0	155	1.3	**SM 45**	90LB4
100	14.0	155	0.94	**SM 35**	90LB4
88	16.0	177	1.3	**SM 45**	90LB4
78	18.0	199	1.2	**SM 45**	90LB4
70	20.0	221	1.1	**SM 45**	90LB4
56	25.0	276	0.90	**SM 45**	90LB4
50	28.0	309	0.81	**SM 45**	90LB4

1.7 Performances motoréducteurs

n_2 min^{-1}	ir	T2 Nm	FS'	SM	
2.2 kW			n_1= 2840 min^{-1} n_1= 1410 min^{-1} n_1= 940 min^{-1}		90L 2 100A 4 100LB 6
355	8.0	53	1.9	**SM 45**	90L2
355	8.0	53	1.6	**SM 35**	90L2
355	8.0	53	1.3	**SM 25**	90L2
284	10.0	67	1.8	**SM 45**	90L2
284	10.0	67	1.6	**SM 35**	90L2
284	10.0	67	1.2	**SM 25**	90L2
227	12.5	83	1.7	**SM 35**	90L2
203	14.0	93	1.9	**SM 45**	90L2
203	14.0	93	1.5	**SM 35**	90L2
203	14.0	93	1.0	**SM 25**	90L2
176	8.0	107	1.0	**SM 45**	100A4
142	20.0	133	1.0	**SM 35**	90L2
141	10.0	134	1.1	**SM 45**	100A4
101	14.0	188	1.1	**SM 45**	100A4
95	29.8	198	0.82	**SM 35**	90L2
88	16.0	215	1.1	**SM 45**	100A4
78	18.0	241	0.95	**SM 45**	100A4
71	20.0	268	0.93	**SM 45**	100A4
67	14.0	282	0.80	**SM 45**	100BL6

1.7 Prestaciones motorreductores

n_2 min^{-1}	ir	T2 Nm	FS'	SM	
3 kW			n_1= 2840 min^{-1} n_1= 1420 min^{-1}		90LB 2 100LB 4
355	8.0	73	1.4	**SM 45**	90LB2
355	8.0	73	1.2	**SM 35**	90LB2
355	8.0	73	0.92	**SM 25**	90LB2
284	10.0	91	1.3	**SM 45**	90LB2
284	10.0	91	1.2	**SM 35**	90LB2
284	10.0	91	0.89	**SM 25**	90LB2
227	12.5	113	1.2	**SM 35**	90LB2
203	14.0	127	1.4	**SM 45**	90LB2
203	14.0	127	1.1	**SM 35**	90LB2
178	16.0	145	1.3	**SM 45**	90LB2
158	18.0	163	1.2	**SM 45**	90LB2
158	18.0	163	0.84	**SM 35**	90LB2
142	20.0	182	1.2	**SM 45**	90LB2
142	10.0	182	0.80	**SM 45**	100B4
114	25.0	227	0.97	**SM 45**	90LB2
101	28.0	254	0.87	**SM 45**	90LB2

1.7 Desempenhos motoredutores

n_2 min^{-1}	ir	T2 Nm	FS'	SM	
4 kW			n_1= 2860 min^{-1}		100B 2
358	8.0	96	1.0	**SM 45**	100B2
286	10.0	120	1.0	**SM 45**	100B2
204	14.0	168	1.1	**SM 45**	100B2
179	16.0	192	1.0	**SM 45**	100B2
159	18.0	216	0.92	**SM 45**	100B2
143	20.0	240	0.89	**SM 45**	100B2

D

1.8 Dimensions

1.8 Dimensiones

1.8 Dimensões

SM 25 - 35 - 45

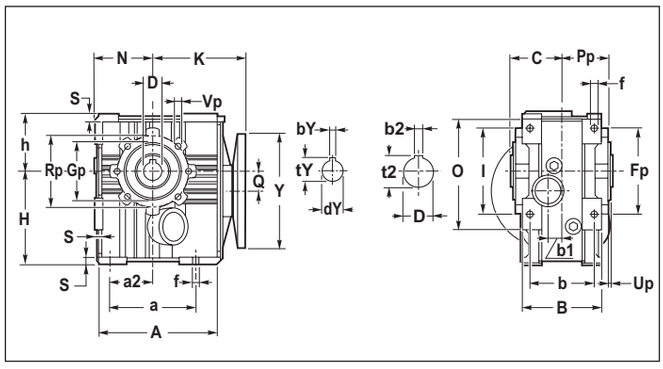

SM 25 - 35 - 45...F1...

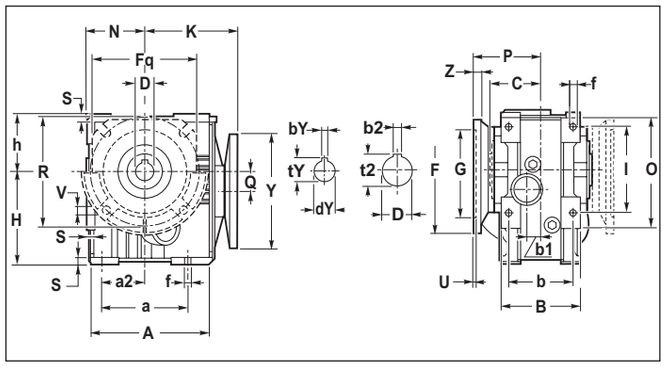

Tab. 2.8.1

SM	A	a	a2	B	b	b1	C	D	f	h	H	I	N	O	Q	S	K
25	122	90	45	90	73.5	16,55	52.5	19 (20*) (24*)	9	65	107	90	65	122	25.5	8	100(1)
35	130	100	50	95	75	17.5	60	25 (28*) (30*)	9	70	123.5	100	70	130	28.5	8	122.5
45	165	120	60	110	90	19	70	30 (25*) (28*)	9	80	130	120	80	155	27.5	10	129.5 (2)

(1) Pour le PAM 90 B5 et B14, contacter le Bureau Commercial
(1) Para el PAM 90 B5 y B14 contactar la Oficina Comercial
(1) Para o PAM 90 B5 e B14 contacte o Departamento Comercial

(2) Pour le PAM 100-112 et B14, contacter le Bureau Commercial
(2) Para el PAM 100-112 y B14 contactar la Oficina Comercial
(2) Para o PAM 100-112 B14 contacte o Departamento Comercial

* Sur demande / *Sobre pedido* / Sob encomenda

Tab. 2.8.2

SM	25	35	45
Fp	100	110	120
Gp	70	80	80
Pp	50	55.5	65
Rp	85	95	100
Up	2.5	2.5	3
Vp	M8	M8	M8

Tab. 2.8.3

SM		F	Fq	G (g6)	P	R	U	V	Z
25	**F1**	175	-	115	78.5	150	5	11	11
	F2	200	-	130	94.5	165		13	
	F3	160	-	110	74.5	130		10	
	FL	180	-	115	108.5	150		11	
	*** FA**	125	110	70	96.5	85		8.5	9
35	**FA**	180	142	115	84.5	150	6	11	10
	FB				114.5				
45	**F1**	175	-	115	124	150	5	11	10
	F2	175	-	115	93	150			
	FL	200	-	130	119	165		13	11

* Sur demande / *Sobre pedido* / Sob encomenda

EXTRÉMITÉ SORTIE - Accessoires - Options
EXTREMIDAD SALIDA - Accesorios - Opciones
EXTREMIDADE DE SAÍDA - Acessórios - Opções

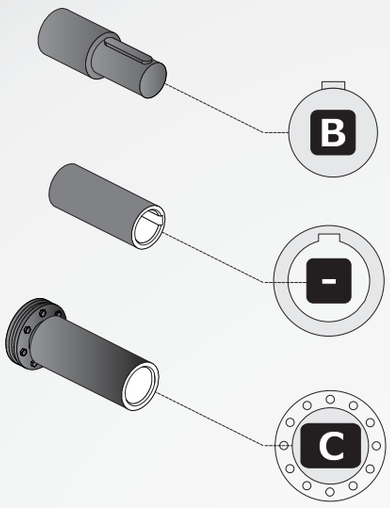

Output shaft Double integral output shaft	D16
Hollow shaft with keyway	D17
Hollow shaft with shrink disk	D18

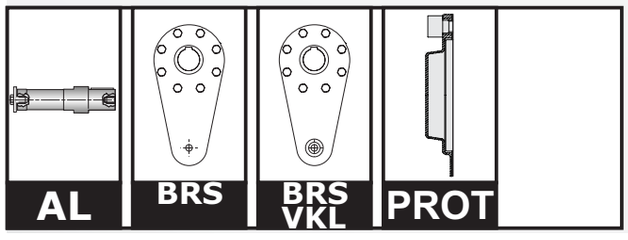

OPT - ACC. - Accessories - Options	D19

D

1.8.1 - ARBRES COTE SORTIE *1.8.1 - EJES LENTOS* 1.8.1 - EIXO LENTO

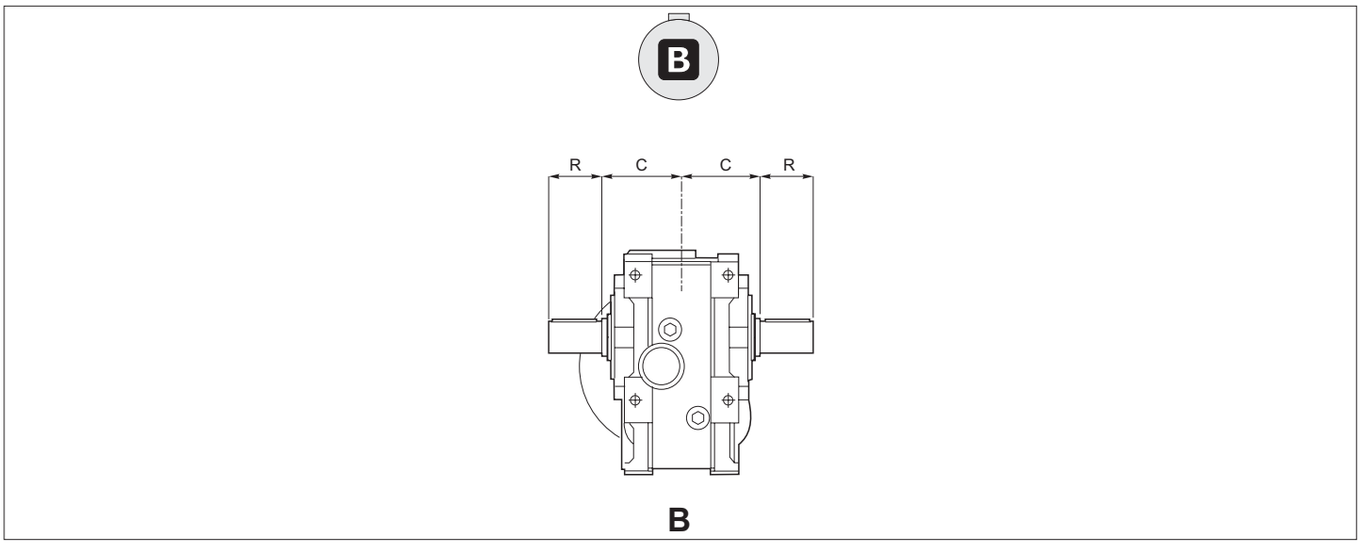

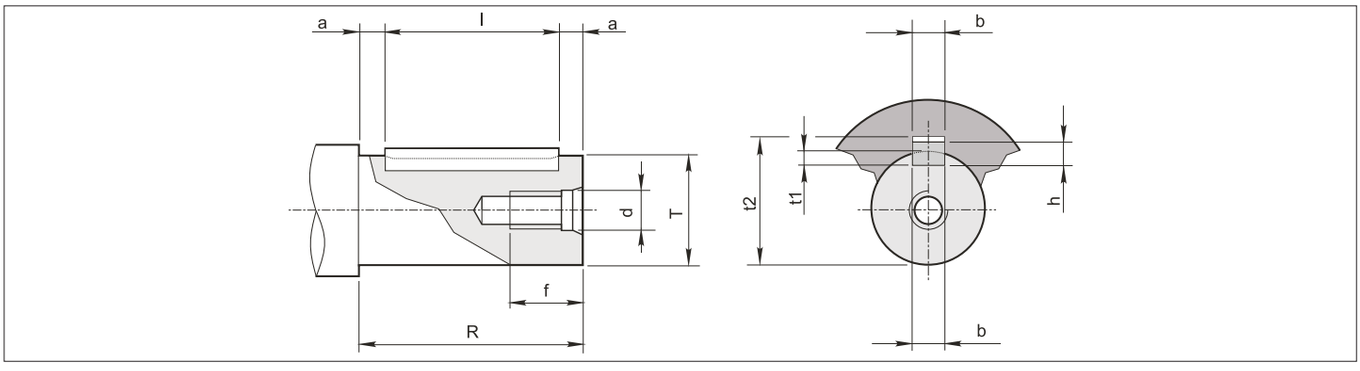

	Ø Arbre *Ø Eje* Ø Eixo		Trou taraudé tête *Agujero rosc. cabeza* Furo sulcado		Rainure *Ranura* Fossa			Bout d'arbre *Extremidad de eje* Extremidade do eixo		Languette *Chaveta* Linguetta
	T	**C**	**d**	**f**	**b**	**t1**	**t2**	**R**	**a**	**bxhxl**
25	19 g6	52.5	M 6	15	6	3.5	21.8	40	8	6X7X25
35	25 g6	60	M 8	22	8	4	28.3	60	10	8X7X40
45	30 g6	70	M 10	25	8	4	33.3	60	5	8X7X50

1.8.1 - ARBRES COTE SORTIE

1.8.1 - EJES LENTOS

1.8.1 - EIXO LENTO

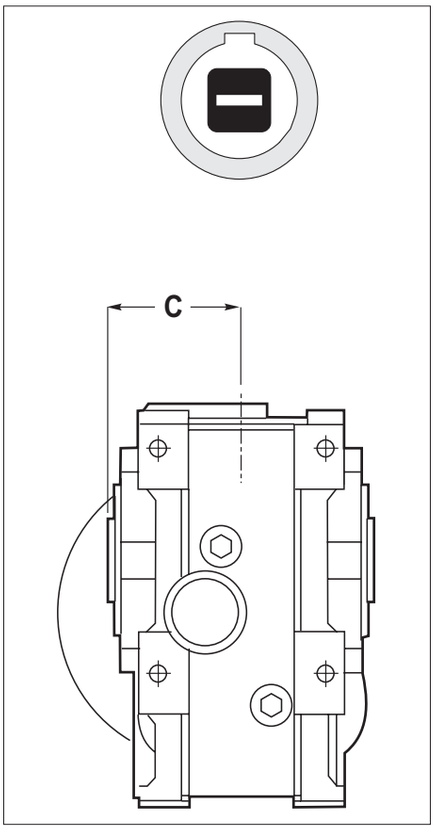

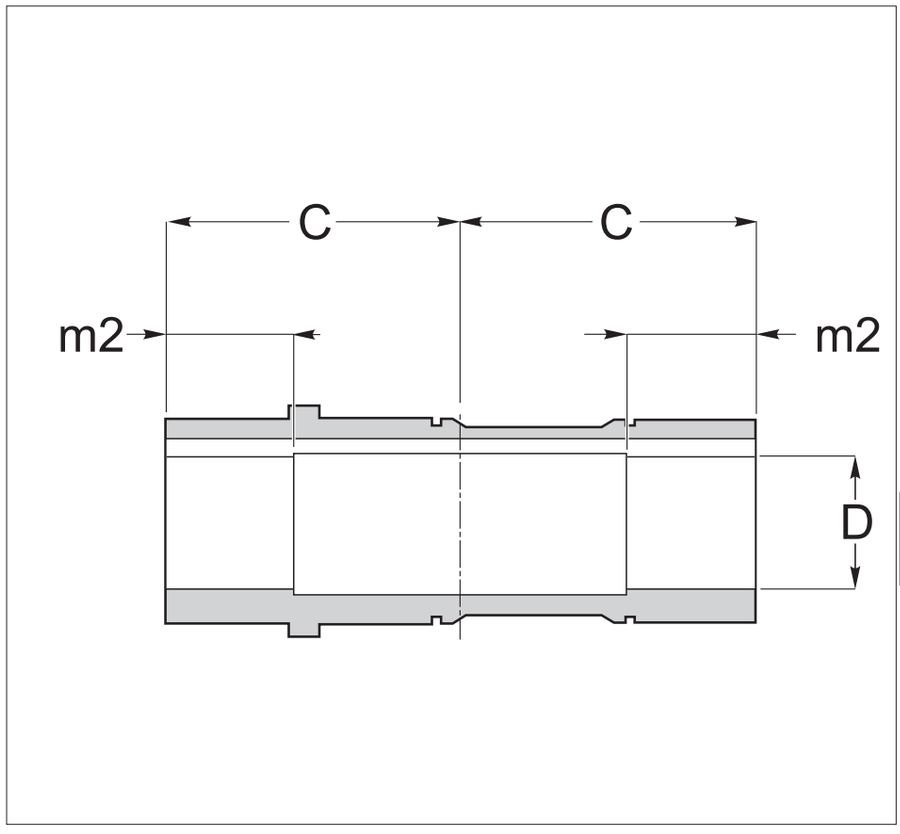

	25	35	45
C	52.5	60	70
D H7	19 (24) (20)	25 (30) (28)	30 (28) (25)
m2	25.5	25.5	30.5

Axe machine / *Perno máquina* / Perno máquina

	d1 g6	m3	Lm	m	H	L min	P	R	Ra	Rb
25	19 (24) (20)	30	15 (25) (15)	M 6 (M 8) (M 6)	103	40	18.8 (23.8) (19.8)	30		
35	25 (30) (28)	30	25 (25) (25)	M 8 (M 10) (M 10)	118	60	24.8 (29.8) (27.8)	40		
45	30 (28) (25)	35	25 (25) (25)	M 10 (M 10) (M 8)	138	60	29.8 (27.8) (24.8)	40		

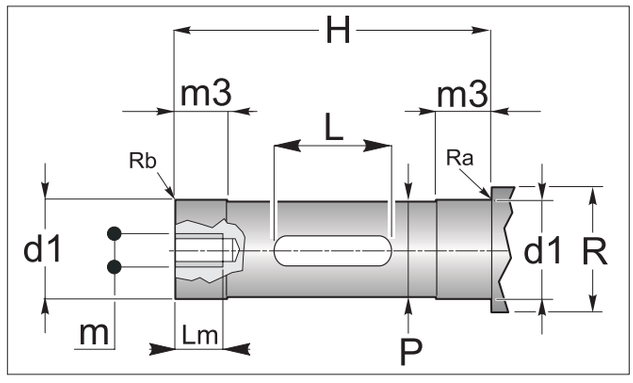

1.8.1 - ARBRES COTE SORTIE

1.8.1 - EJES LENTOS

1.8.1 - EIXO LENTO

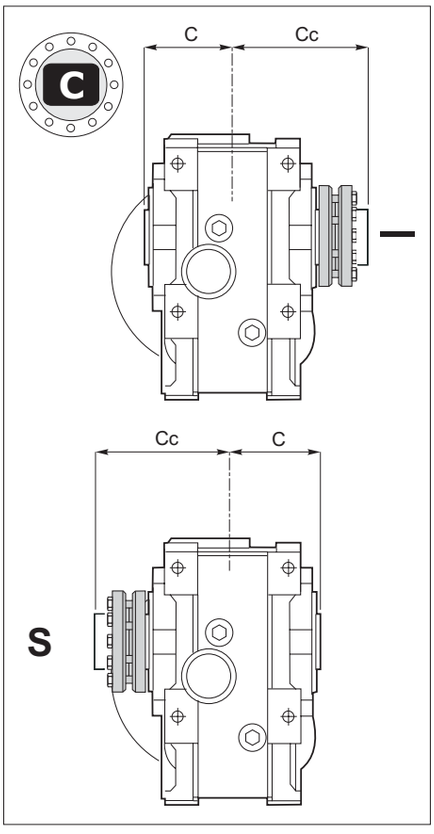

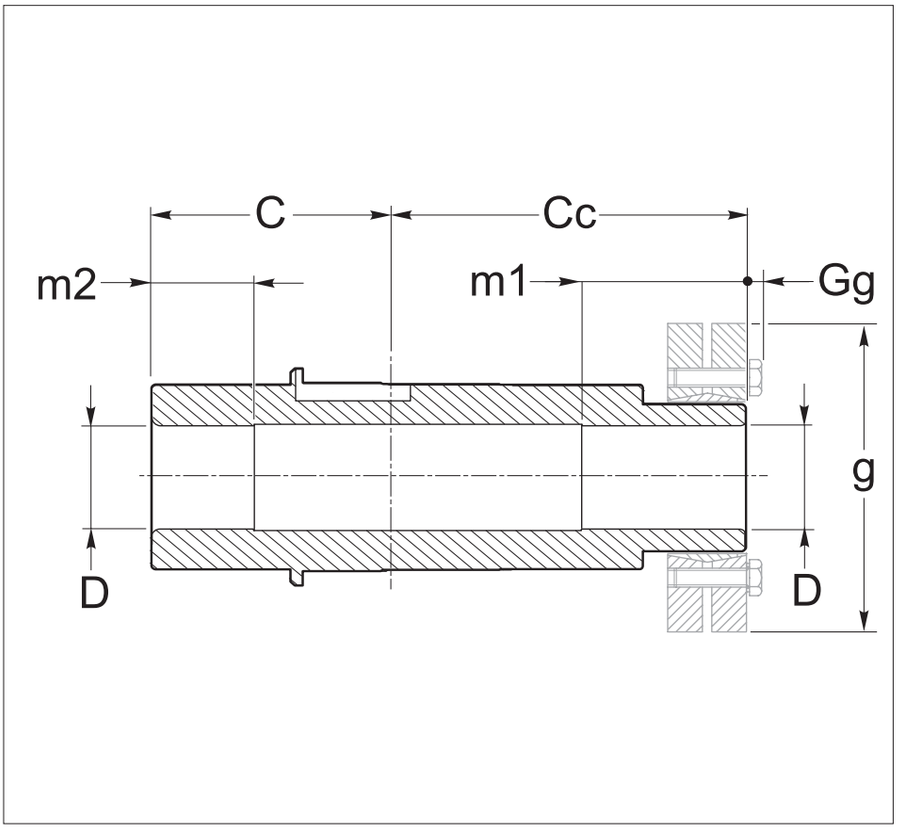

	25	35	45
C	52.5	60	70
Cc	74.5	85	95
D H7	19	25	30
m1	35	40	45
m2	25.5	25.5	20
g	50	60	72
Gg	3.5	3.5	4

Axe machine / *Perno máquina* / Perno máquina

	d1 h6	H	m3	m4	P	R	Ra	Rb
25	19	127	40	30	18.8	30		
35	25	145	45	30	24.8	40		
45	30	*	*	35	34.8	43		

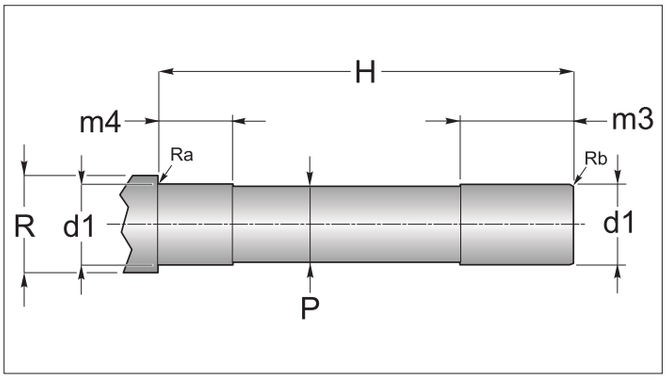

* Contacter notre Bureau des ventes / *Contactar nuestro servicio* de ventas / Consulte o nosso serviço de Vendae

1.9 OPT - ACC. - Accessoires

1.9 OPT - ACC. - Accesorios

1.9 OPT - ACC. Acessórios

AL — AL - ARBRE COTE SORTIE A EXTENSION

Tous les réducteurs sont fournis avec un arbre côté sortie creux. Sur demande, on peut fournir des kits de montage pour arbres à extension munis de languettes, rondelles et vis de fixation. Les dimensions des languettes sont conformes aux normes UNI 6604-69.

AL - EJEO LENTO SALIENTE

Todos los reductores se suministran con eje lento hueco. Sobre pedido, se puede suministrar kit de montaje para ejes salientes con chavetas, arandelas y tornillos de fijación. Las dimensiones de las chavetas cumplen con las normas UNI 6604-69.

AL - EIXO LENTO SALIENTE

Todos os redutores são fornecidos com eixo lento oco. Sob encomenda, podem ser fornecidos kits de montagem para eixos salientes disponíveis com linguetas, anéis isolantes e parafusos de fixagem. As dimensões das lingüetas estão conforme as normas UNI 6604-69.

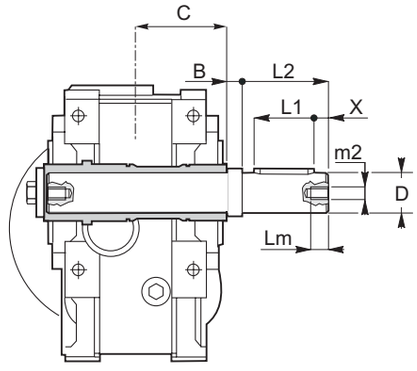

	B	C	D g6	m_2	L_1	L_2	L_m	X
25*	10	52.5	19	M 8	25	40	16	8
35*	10	60	25	M 8	40	60	20	10
45*	3	70	30	M 10	50	60	25	5

* ATTENTION
L'arbre côté sortie saillant est fourni pour être installé sur la version du réducteur avec arbre **CREUX** doté de diamètre **STANDARD**

** ATENCIÓN*
*El eje lento saliente se suministra para ser instalado en la versión del reductor con eje **CAVO** con diámetro **ESTÁNDAR**.*

* ATENÇÃO
O eixo lento saliente é fornecido para ser instalado na versão do redutor com eixo **OCO**, com diâmetro **STANDARD**.

BRS / BRS_VKL — BRS BRS_VKL

Pour la fixation du réducteur au moyen d'un tirant, on fournit le bras de torsion spécial.

BRS BRS_VKL

Para fijar el reductor mediante tirante, se suministra adjuntado el específico brazo de reacción.

BRS BRS_VKL

Para a fixagem do redutor com tirante, é fornecido o braço de reação adeguado.

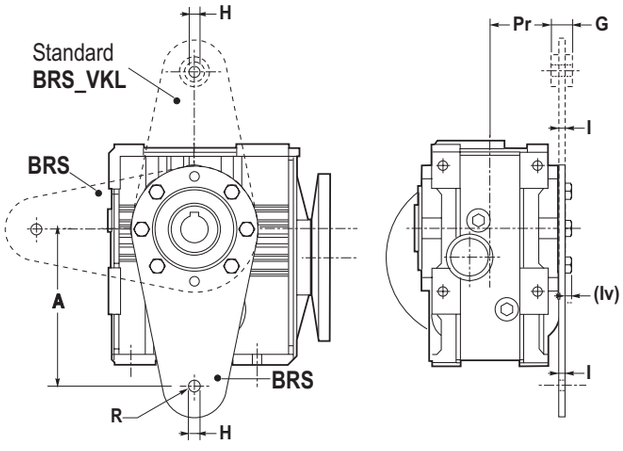

	A	G	H	I	Iv	Pr	R
25	100	15	10	4	5	44.5	25
35*	150	15	10	6	5	51.0	25
45	150	20	10	6	5	58	30

* Avec douille VK / *Con casquillo VK* / Com argola VK

1.9 OPT - ACC. - Accessoires -Options

1.9 OPT - ACC. - Accessorios Optiones

1.9 OPT - ACC. Accessorios - Opçones

PROT **PROT. - Couvercle de protection**

PROT. - Tapa de protección

PROT - Cobertura de proteção

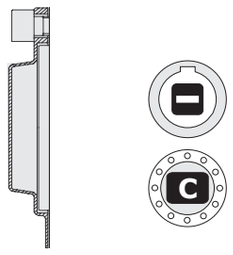

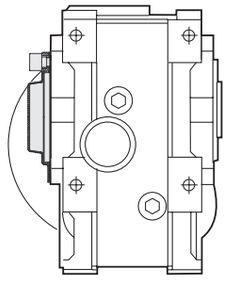

1.10 Languettes

1.10 Chavetas

1.10 Lingüetas

Arbre côté entrée / *Eje entrada* / Eixo entrada

SR			
d	b_1	t_1	
9	3	10.2	+ 0.1 0
11	4	12.5	
14	5	16.0	
16	5	18.0	
18	6	20.5	
19	6	21.5	
24	8	27.0	+ 0.2 0
25	8	28.0	
28	8	31.0	
30	8	33.0	
32	10	35.0	
35	10	38.0	
38	10	41.0	
42	12	45.0	
45	14	48.5	
48	14	51.5	
50	14	53.5	
55	16	59.0	
65	18	69.0	

SM PAM B5					
PAM B5	Y	dY	bY	tY	
56	120	9	3	10.4	+ 0.1 0
63	140	11	4	12.8	
71	160	14	5	16.3	
80	200	19	6	21.8	
90	200	24	8	27.3	+ 0.2 0
100	250	28	8	31.3	
112	250	28	8	31.3	
132	300	38	10	41.3	
160	350	42	12	45.3	
180	350	48	14	51.8	
200	400	55	16	59.3	

SM PAM B14					
PAM B14	Y	dY	bY	tY	
56	80	9	3	10.4	+ 0.1 0
63	90	11	4	12.8	
71	105	14	5	16.3	
80	120	19	6	21.8	
90	140	24	8	27.3	+ 0.2 0
100	160	28	8	31.3	
112	160	28	8	31.3	
132	200	38	10	41.3	

Arbre côté sortie / *Eje salida* / Eixo saída

Arbre Forè / *Eje perforado* / Eixo furado			
D	b_2	t_2	
14	5	16.3	+ 0.1 0
18	6	20.8	
19	6	21.8	
24	8	27.3	+ 0.2 0
25	8	28.3	
28	8	31.3	
30	8	33.3	
32	10	35.3	
35	10	38.3	
42	12	45.3	
45	14	48.8	
48	14	51.8	
50	14	53.8	
55	16	59.3	
65	18	69.4	

Arbre plein / *Eje Pleno* / Eixo Cheio			
d_2	b_2	t_2	
9	3	10.2	+ 0.1 0
11	4	12.5	
14	5	16.0	
16	5	18.0	
18	6	20.5	
19	6	21.5	
24	8	27.0	+ 0.2 0
25	8	28.0	
28	8	31.0	
30	8	33.0	
32	10	35.0	
35	10	38.0	
38	10	41.0	
42	12	45.0	
45	14	48.5	
48	14	51.5	
50	14	53.5	
55	16	59.0	
65	18	69.0	

SERIES
P-PL-PE

1.0 REDUCTEURS - MOTOREDUCTEURS PARALLELES - PENDULAIRES P
1.0 REDUCTORES - MOTORREDUCTORES PARALELOS OSCILANTES P
1.0 REDUTORES - MOTOREDUTORES PARALELOS - PENDULARES P

P

1.1	Caractéristiques techniques	Características técnicas	Características técnicas	E1
1.2	Dénomination	Designación	Designação	E2
1.4	Lubrification	Lubricación	Lubrificação	E14
1.5	Charges radiales et axiales	Cargas radiales y axiales	Cargas radiais e axiais	E16
1.6	Performances réducteurs	Prestaciones reductores	Desempenhos redutores	E19
1.7	Performances motoréducteurs	Prestaciones motorreductores	Desempenhos motoredutores	E38
1.8	Dimensions	Dimensiones	Dimensões	E163
1.9	Accessoires	Accesorios	Acessórios	E180

Questi prodotti sicuramente colpiscono per la robustezza, dovuta alla realizzazione della carcassa in struttura monolitica, che abbinataalla scelta tecnica di avere solo PAM diretti più compatti, collocano il prodotto finito in una alta fascia qualitativa e prestazionale:
risultano quindi perfetti per applicazioni quali traslazione carrello e scorrimento ponte.

These products strike for the robustness due to the realization of the housing in monolithic structure which, combined to the technical choice to have only direct IEC flange most compact, put the final product in a very high qualitative and performance band.

Diese neuen Produkte beindrucken sicherlich durch ihre Stärke, basierend auf einem monolithischen Gehäuse in Verbindung mit der technischen Entscheidung nur direkte massive PAM zu verwenden, und führen somit zu einem hochwertigen und leistungsstarken Endprodukt.

Il riduttore a passo lungo per le applicazioni che necessitano di avere il motore e l'applicazione nello stesso lato: il risultato è un'installazione semplice ed estremamente versatile, per molteplici applicazioni quali coclee, mescolatori e sollevamenti. La progettazione di questa serie di riduttori è stata impostata su una struttura monolitica di straordinaria rigidezza. Questo permette l'applicazione di carichi elevati senza rischi di deformazione, che ne comprometterebbero le prestazioni.

This extended center distance gearbox is specifically intended for who need to have the engine and the application on the same side: the result is a very flexible and easy to install unit particularly suitable for a wide range of applications such as screw conveyors, mixers and winch/drum lifting drives. The design of this range of gear units is based on one body piece casting giving increased rigidity. This allows to apply high loads without risks of deformation which might negatively affect technical performances.

Das Getriebe mit langem Radstand ist für Anwendungen, bei denen der Motor und die Anwendung auf der gleichen Seite sein müssen: das Ergebnis ist eine einfache und sehr vielfältige Installation für eine Vielzahl von Anwendungen wie Förderschnecken, Mischer und Hebeeinrichtungen. Das Design dieser Getriebeserie basiert auf einer monolithischen Struktur mit außergewöhnlicher Steifigkeit. Hierdurch werden Anwendungen mit hohen Belastungen ermöglicht, ohne die Gefahr einer Verformung, welche die Leistungen beeinträchtigen würde.

Le produit est obtenu en utilisant la série de réducteurs P, combinés en entrée avec un réducteur épicycloïdal à deux étages de réduction, obtenant ainsi un réducteur à 4 étages avec la perspective d'augmenter la disponibilité des rapports de réduction bien au-delà des limites du P et PL.
Cela permet d'atteindre des taux de réduction très élevés, dans une structure extrêmement rigide et compacte et avec des dimensions radiales encore plus faibles que la série PL.
Le résultat est la combinaison de tous les avantages de la série P: la structure monolithique robuste, la simplicité d'installation avec la particularité de pouvoir avoir des taux de réduction extraordinairement élevés.
Ces réducteurs représentent une réponse à toutes ces applications telles que: tarières, mélangeurs, levage, translations, dans lesquelles des mouvements particulièrement lents sont nécessaires.

El producto se obtiene mediante el uso de los reductores de la serie "P", combinados en entrada con un reductor planetario de 2 etapas de reducción, obteniendo así un reductor de 4 etapas, con la prospectiva de poder alcanzar relaciones de reducción por encima de los límites naturales de las Series "P" y "PL".Esto permite obtener altísimas relaciones de reducción, en una estructura extremadamente rígida, compacta y con dimensiones radiales incluso más bajas de la serie PL.El resultado es la combinación de todas las ventajas de la serie P: la estructura robusta monobloque, la simplicidad de instalación con la peculiaridad de poder tener relaciones de reducción extraordinariamente altas.Estos reductores representan una respuesta a todas aquellas aplicaciones, como: transportadores de tornillo, mezcladoras, levantamiento, traslaciones, en las cuales sean necesarios accionamientos particularmente lentos

O produto deriva da utilização dos redutores da série P, combinados na entrada com um redutor epicicloidal de dois estágios, obtendo assim um redutor de quatro estágios, com a possibilidade de aumentar a disponibilidade de reduções muito além dos limites das séries P e PL.
Isto permite proporcionar relações de transmissão altíssimas, em uma estrutura extremamente rígida, compacta e com dimensões radiais ainda mais baixas que as da série PL.
O resultado é a combinação de todas as vantagens da série P: a estrutura monolítica robusta e a simplicidade de instalação com a peculiaridade de poder dispor de reduções extraordinariamente altas.
Estes redutores representam uma resposta a todas aplicações: transportador de fuso, misturadores, elevadores, translações e em todas aquelas em que é necessário movimentações particularmente lentas.

1.2 Dénomination

1.2 Designación

1.2 Designação

Reducteurs - motoreducteurs paralleles - pendulaires - **P**
*Reductores - motorreductores paralelos - oscilantes - **P***
Redutores - motoredutores paralelos - pendulares - **P**

Maschine	Product Series	Input Version	Output version	Size	N° of reductions	Output Flange	Output Shaft	Shaft Diameter	Mounting Shaft	Rotation Sense BSTOP	Cooling fan	Reduction ratio	Input Shaft	Designation Motors	Mounting positions	Position Terminal Box
00 M	01 SERIES	02 IV	03 OV	04 SIZE	05 NOR	06 OF	07 OS	08 SD	09 MS	10 RS BSTOP	11 CF	12 IR	13 IS		14 MP	16 PMT
P	—	**M** **R** **C**	**P** **F**	**63** **71** **80** **90** **100** **112** **125** **132** **150** **170** **190**	**2** **3**	— **F1** **F2** **F3** **P**	— **C** **N** **B** **D** **DB** **CD** **FD** **FDB** **QL** **L**	— No indications standard diameter **Ø…** *Optional hollow shaft diameter*	— **S**	— **O** **A**	— **VB** **VN**	*See performance tables*	— 80B5 80B14 …	— Look ***CT 18***	**M1** **M2** **M3** **M4** **M5** **M6**	**1** **2** **3** **4**

Reducteurs - motoreducteurs paralleles - pendulaires **PL**
*Reductores - motorreductores paralelos - oscilantes **PL***
Redutores - motoredutores paralelos - pendulares - **PL**

Maschine	Product Series	Input Version	Output version	Size	N° of reductions	Output Flange	Output Shaft	Shaft Diameter	Mounting Shaft	Rotation Sense BSTOP	Cooling fan	Reduction ratio	Input Shaft	Designation Motors	Mounting positions	Position Terminal Box
00 M	01 SERIES	02 IV	03 OV	04 SIZE	05 NOR	06 OF	07 OS	08 SD	09 MS	10 RS BSTOP	11 CF	12 IR	13 IS		14 MP	16 PMT
P	**L**	**M** **R** **C**	**P**	**25** **45** **65** **85** **95** **105** **115** **125** **135**	**3** **4**	— **F1** **F2** **FA** **FB**	— **C** **N** **B** **D** **DB** **CD** **FD** **FDB** **QL** **L**	— No indications standard diameter **Ø…** *Optional hollow shaft diameter*	— **S**	—	—	*See performance tables*	— 80B5 80B14 …	— Look ***CT 18***	**M1** **M2** **M3** **M4** **M5** **M6**	**1** **2** **3** **4**

Reducteurs - motoreducteurs paralleles - pendulaires **PE** - avec engrenage planétaire
*Reductores - motorreductores paralelos - oscilantes **PE** - con engranaje planetario*
Redutores - motoredutores paralelos - pendulares ***PE*** - com engrenagem planetária

Maschine	Product Series	Input Version	Output version	Size	N° of reductions	Output Flange	Output Shaft	Shaft Diameter	Mounting Shaft	Rotation Sense BSTOP	Cooling fan	Reduction ratio	Input Shaft	Designation Motors	Mounting positions	Position Terminal Box
00 M	01 SERIES	02 IV	03 OV	04 SIZE	05 NOR	06 OF	07 OS	08 SD	09 MS	10 RS BSTOP	11 CF	12 IR	13 IS		14 MP	16 PMT
P	**E**	**M** **R**	**P** **F**	**125** **132** **150** **170** **190**	**4**	— **F1** **F2** **F3**	— **C** **N** **B** **D** **DB** **CD** **FD** **FDB** **QL** **L**	— No indications standard diameter **Ø…** *Optional hollow shaft diameter*	— **S**	—	—	*See performance tables*	— 80B5 80B14 …	— Look ***CT 18***	**M1** **M2** **M3** **M4** **M5** **M6**	**1** **2** **3** **4**

1.2 Dénomination / *1.2 Designación* / 1.2 Designação

02 IV - Version Entreè / ***IV - Version Endrada*** / **IV - Versão Entrada**

	M pre arrangement motor	R with solid input shaft	C electric motor driven Compact	NOTES
P_–	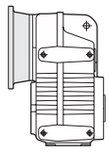	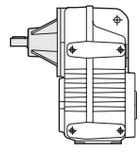	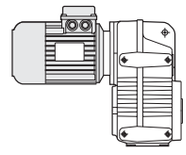	**Version C** not available SIZE 80-100-125 132-150-170-190
P_L	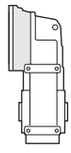	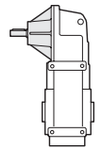	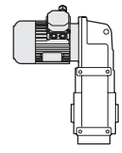	**Version R** not available SIZE 25-45 **Version C** not available SIZE 115-125-135
P_E	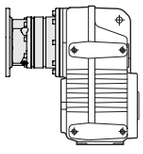	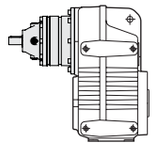	—	**Version C** not available all SIZES

03 OV - Version Entreè / ***OV - Version Endrada*** / **OV - Versão Entrada**

	P feet design	F fixing flange design	NOTES
P_–	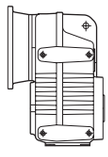	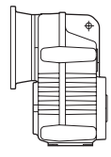	—
P_L	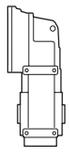	—	in designation CODE default value is "-"
P_E	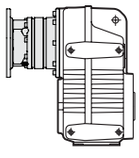	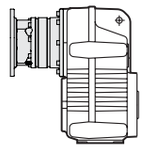	—

04 SIZE - Taille / ***SIZE - Tamaños*** / **SIZE - Dimensão**

P_–	—	63	71	80	90	100	112	125	132	150	170	190
	Series P											
P_L	25	45	—	65	—	85	—	95	105	115	125	135
	Series - PL											
P_E	—	—	—	—	—	—	—	125	132	150	170	190
	Series - PE											

E

1.2 Dénomination / *1.2 Designación* / 1.2 Designação

05 NOR - N° stades / ***NOR - No. etapas*** / **NOR - N° fases**

	2 N° 2 stages reductions	3 N° 3 stages reductions	4 N° 4 stages reductions	NOTES
P_–	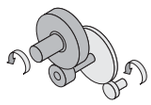 2 - Stage	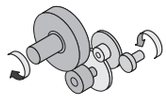 3 - Stage	—	**2 stages** - available SIZE 63-71-80-90-100-112-125 132-150-170-190 **3 stages** - available SIZE 63-71-90-112
P_L	—	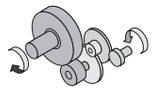 3 - Stage	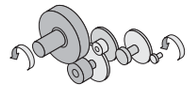 4 - Stage	**3 stages** - available SIZE 25-45-65-85-95 105-115-125-135 **4stages** - available SIZE 25-45
P_E	—	—	 4 - Stage	**4 stages** - available SIZE 125-132-150-170-190

06 OF - Version sortie / ***OF - Versión salida*** / **OF - Versão saída**

	— Without Flange	F. *Output Flange F.*	P *Output Flange P*	NOTES
P_–	**Version with gearbox connection without flange**	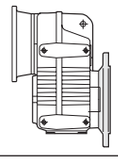	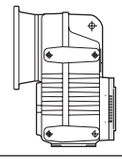	—
P_L	**Version with gearbox connection without flange**	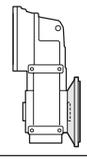	—	Flanges are only available in standard version as shown in the figure all flanges can be modulated except for dimension 65.
P_E	**Version with gearbox connection without flange**	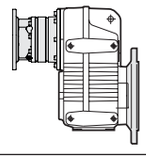	—	—

1.2 Dénomination

07 OS - Extrémité sortie

P_–
P_L
P_E

— Aucune indication = arbre foré;
B = arbre bilatéral intégral
C = arbre foré avec frette de serrage
N = Bilatéral Intégral
D = Bilatéral Rainuré
DB = Bi-saillant Intégral Cannelé
CD = Arbre creux Rainuré
FD = Bride brochée
FDB = Bride brochée bi-saillante.
QL = Quick Locking
L = Prédisposition « Quick Locking »

1.2 Designación

OS - Extremidad salida

— *Ninguna indicación = eje perforado;*
B *= eje doble saliente integral*
C *= eje perforado con ensamblador*
N *= Saliente Integral*
D *= Saliente Acanalado*
DB *= Doble extensión integral ranurada*
CD *= Eje perforado Acanalado*
FD *= Brida desvastada*
FDB *= Brida desvastada de doble extensión.*
QL *= Quick Locking*
L *= Predisposición "Quick Locking "*

1.2 Designação

OS - Extremidade de saída

—Nenhuma indicação = eixo furado:
B = eixo saliente integral
C = eixo furado com encaixe
N = Saliente Integral
D = Saliente Estriado
DB = De ponta dupla integral Ranhurado
CD = Eixo oco Estriado
FD = Flange trabalhada com broca
FDB = Flange desbastada de Ponta dupla
QL = Quick Locking
L = Predisposição para "Quick Locking "

i * FD - FDB - Contacter notre Bureau des ventes / *Contactar nuestro servicio* de ventas / Consulte o nosso serviço de Vendae

E

08 SD - Diamètre arbre

— Aucune indication = diamètre standard
Diamétre optionnel = voir table.

SD - Diámetro eje

— *Ninguna indicación* = Idiámetro estándar;
Diàmetro opcional = *ver tabela .*

SD - Diâmetro eixo

— Nenhuma indicação = diâmetro padrão;
Diàmetro opcional = veja tabela.

P_–	P_L	P_E	–		C		N / B	D	DB	CD	FD	FDB
			Standard	Optional	Standard	Optional	Standard Optional	Standard.	Standard	Standard	Standard	Standard
			—	**Ø...**	—	**Ø...**	— (standard) **Ø...**(Optional)	—	—	—	—	—
—	**25**	—	(∅ 20)	∅ **24** ∅**19**	(∅ 20)	**not available**	(∅ 20 Standard)	—		—	—	
—	**45**	—	(∅ 30)	∅ **25**	(∅ 30)		(∅ 30 Standard)	(DIN 5482 35 x 31)		(DIN 5482 28 x 25)	(DIN 5482 35 x 31)	
63	—	—		∅ **25** ∅ **28**								
71	—	—	(∅ 35)	∅ **30** ∅ **32**	(∅ 35)		(∅ 35 Standard)	(DIN 5482 35 x 31)		(DIN 5482 35 x 31)	(DIN 5482 35 x 31)	
—	**65**	—	(∅ 35)	∅ **30**	(∅ 35)		(∅ 35 Standard)	(DIN 5482 40 x 36)		(DIN 5482 35 x 31)	(DIN 5482 40 x 36)	
80	—	—	(∅ 32)	∅ **30** ∅ **35**	(∅ 35)		(∅ 32 Standard)	(DIN 5482 40 x 36)		(DIN 5482 35 x 31)	(DIN 5482 40 x 36)	
90	—	—	(∅ 40)	∅ **42** ∅ **45** ∅ **48**	(∅ 40)		(∅ 40 Standard)	(DIN 5482 40 x 36)		(DIN 5482 40 x 36)	(DIN 5482 40 x 36)	
100	**85**	—	(∅ 45)	∅ **40** ∅ **50**	(∅ 45)		(∅ 45 Standard)	(DIN 5482 58 x 53)		(DIN 5482 45 x 41)	(DIN 5482 58 x 53)	
112	—	—	(∅ 50)	∅ **55**	(∅ 50)		(∅ 50 Standard)	(DIN 5482 58 x 53)		(DIN 5482 50 x 45)	(DIN 5482 58 x 53)	
125	**95**	**125**	(∅ 55)	∅ **50** ∅ **60**	(∅ 55)		(∅ 55 Standard)	(DIN 5482 70 x 64)		(DIN 5482 55 x 50)	(DIN 5482 70 x 64)	
132	**105**	**132**	(∅ 60)	∅ **70**	(∅ 60)	∅**70**	(∅ 60 Standard) ∅**70** (Optional)	(FIAT 70)		(DIN 5482 70 x 64)	(FIAT 70)	
150	**115**	**150**	(∅ 70)	∅ **80**	(∅ 70)	∅**80**	(∅ 70 Standard) ∅**80** (Optional)	(FIAT 80)		(DIN 5482 80 x 74)	(FIAT 80)	
170	**125**	**170**	(∅ 90)	**not available**	(∅ 90)	**not available**	(∅ 90 Standard)	(FIAT 95)		(DIN 5482 90 x 84)	(FIAT 95)	
190	**135**	**190**	(∅ 100)	**not available**	(∅ 100)		(∅ 100 Standard)	(DIN 5480 105 x 80)		(DIN 5482 100 x 94)	(DIN 5480 105 x 80)	

1.2 Dénomination

08 SD - Diamètre arbre

Diamètre = voir tableau.

1.2 Designación

SD - Diámetro eje

Diámetro= consultar tabla.

1.2 Designação

SD - Diâmetro eixo

Diâmetro = sveja tabela.

P_–	P_L	P-E	QL	L
71	—	—	∅ 20 - ∅ 25 - ∅ 30	Contacter notre Bureau des ventes *Contactar nuestro servicio* de ventas Consulte o nosso serviço de Vendas
80	—	—	∅ 20 - ∅ 25 - ∅ 30	
90	—	—	∅ 25 - ∅ 30 - ∅ 35 - ∅ 38 - ∅ 40 - ∅ 42 - ∅ 45- ∅ 48	
100	85	—	∅ 25 - ∅ 30 - ∅ 35 - ∅ 38 - ∅ 40 - ∅ 42 - ∅ 45- ∅ 48	
112	—	—	∅ 30 - ∅ 35 - ∅ 40 - ∅ 45 - ∅ 50	
125	95	125	∅ 35 - ∅ 40 - ∅ 45 - ∅ 48 - ∅ 50 - ∅ 55	
132	105	132	∅ 40 - ∅ 45 - ∅ 50 - ∅ 55 - ∅ 60 - ∅ 65	
150	115	150	∅ 45 - ∅ 50 - ∅ 55 - ∅ 60 - ∅ 65 - ∅ 70 - ∅ 75	
170	125	170	∅ 55 - ∅ 60 - ∅ 65 - ∅ 70 - ∅ 75 - ∅ 80	
190	135	190	∅ 70 - ∅ 75 - ∅ 80 - ∅ 85 - ∅ 90	

these output shafts for these ratios are not available

P_–_100	–	**only for diamter ∅ 50**	ratio 61,8
P_–_190	– C CD QL	**all diameter**	ratios 28,6 - 31,5 - ,34,9
P_L_135	– C CD QL	**all diamter**	ratios 221,2 - 245,1

09 MS - Position frette de serrage

—Aucune indication = côté droit (standard)
S = côté gauche, montage du côté opposé (optionnel).

MS - Posición ensamblador

—Ninguna indicación = lado derecho(estándar);
***S** = lado izquierdo, mantaje en la parte opuesta (opcional).*

MS - Posição encaixe

— Nenhuma indicação = lado direito (standard);
S = lado esquerdo, montagem pela parte oposta (opcional).

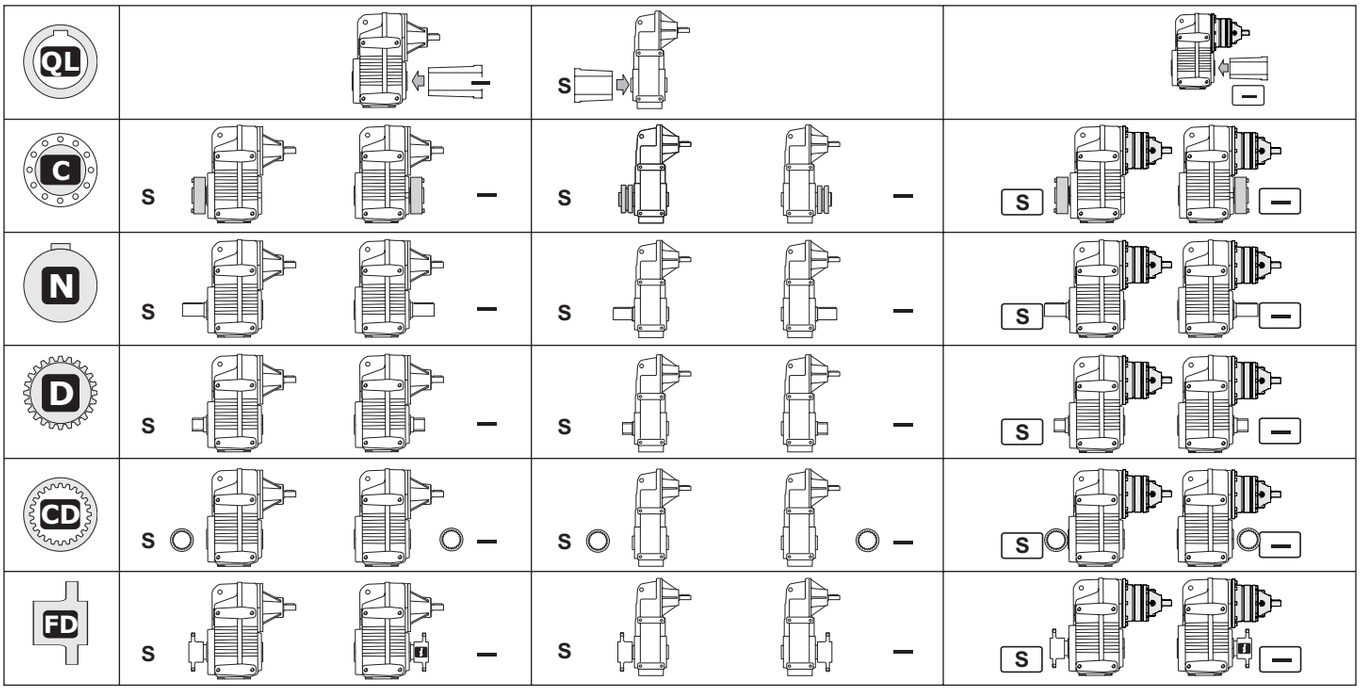

1.2 Dénomination

10 RSBSTOP - Sens de rotation (valable uniquement si on demande le dispositif antiretour):

O = HORAIRE (le réducteur peut tourner uniquement dans le sens horaire, vu du côté droit comme en figure);
A = ANTI-HORAIRE.

1.2 Designación

RSBSTOP - Sentido de rotación (válido sólo si es pedido dispositivo antiretroceso):

O *= SENTIDO DE LAS AGUJAS DEL RELOJ (el reductor puede girar sólo en el sentido de las agujas del reloj, visto desde el lado derecho, como ilustra la figura);*
A *= SENTIDO CONTRARIO A LAS AGUJAS DEL RELOJ.*

1.2 Designação

RSBSTOP - Sentido de rotação (válido apenas se necessário dispositivo contra recuo):

O = HORÁRIO (o redutor gira apenas no sentido horário visto do lado direito como na figura);

A = ANTI-HORÁRIO.

	—	O	A	NOTES
	Standard - Without Backstop	CLOCKWISE	ANTICLOCKWISE	
P_–	—	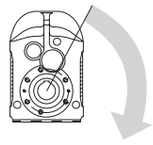	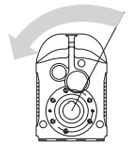	**available SIZE** 63-71-90-112-125
P_L	—	—	—	**Standard - Without Backstop**
P_E	—	—	—	**Standard - Without Backstop**

11 CF - Ventilateurs de refroidissement

Sur demande – Elles sont normalement appliquées sur les réducteurs selon un sens de rotation unique. Dans la demande reporter le sens de rotation en faisant référence à l'arbre rapide (flèche noire – **VN** et flèche blanche **VB)**

CF - Ventilador de enfriamiento

A Pedido *– Se aplican normalmente en reductores con un solo sentido de rotación. Indicar, en el pedido, el sentido de rotación con referencia al eje veloz (flecha negra –* ***VN*** *y flecha blanca* ***VB)***

CF - Ventoinhas de arrefecimento

Sob encomenda – Geralmente são aplicadas nos redutores com apenas um sentido de rotação. Indique no pedido o sentido de rotação, consultando o eixo rápido (seta preta – **VN** e seta branca **VB)**

	—	VB	VN	NOTES
	Standard - Without FAN	one direction of rotation - white arrow	one direction of rotation - black arrow	
P_–	—	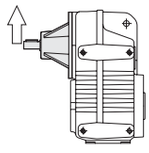	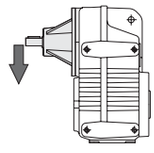	**available SIZE** 170-190
P_L	—	—	—	**Standard - Without FAN**
P_E	—	—	—	**Standard - Without FAN**

12 IR- Rapport de réduction

(Voir performances). Toutes les valeurs des rapports sont approximatives. Pour les applications qui nécessitent la valeur exacte, merci de contacter notre service technique

IR - Relación de reducción

(Ver prestaciones). Todos los valores de las relaciones son aproximativos. Para las aplicaciones que requieren el valor exacto, consultar con nuestro servicio técnico.

IR - Relação de redução

(Veja os desempenhos). Todos os valores das relações são aproximativos. Para aplicações onde se necessita do valor exato, consulte o nosso serviço técnico.

1.2 Dénomination / *1.2 Designación* / 1.2 Designação

13 IS - Arbre d'entrée
IS - Eje Entrada
IS - Eixo Entrada

P_-_M

Possible couplings with IEC motors

SIZE	NOR	CF	IR	IS	
63	2	—	All	112	**28/250** (B5) - **28/160** (B14)
				100	**28/250** (B5) - **28/160** (B14)
				90	**24/200** (B5) - **24/140** (B14) 24/160 - 24/120
				80	**19/200** (B5) - **19/120** (B14) 19/160 - 19/140
				71	**14/160** (B5)
				63	**11/140** (B5)
	3			80	**19/200** (B5) - **19/120** (B14) 19/160 - 19/140
				71	**14/160** (B5)
				63	**11/140** (B5)
71	2	—	All	112	**28/250** (B5) - **28/160** (B14) 28/200 - 28/140 - 28/120
				100	**28/250** (B5) - **28/160** (B14) 28/200 - 28/140 - 28/120
				90	**24/200** (B5) - **24/140** (B14) 24/250 - 24/160 - 24/120
				80	**19/200** (B5) - **19/120** (B14) 19/250 - 19/160 - 19/140
				71	**14/160** (B5) 14/250 - 14/200 - 14/140 - 14/120
	3			90	**24/200** (B5) - **24/140** (B14) 24/160 - 24/120
				80	**19/200** (B5) - **19/120** (B14) 19/160 - 19/140
				71	**14/160** (B5) 14/200 - 14/140 - 14/120
				63	**11/140** (B5)
80	2	—	All	132	**38/300** (B5) - **38/200** (B14) 38/250
				112	**28/250** (B5) - **28/160** (B14) 28/200 - 28/140 - 28/120
				100	**28/250** (B5) - **28/160** (B14) 28/200 - 28/140 - 28/120
				90	**24/200** (B5) - **24/140** (B14) 24/250 - 24/160 - 24/120
				80	**19/200** (B5) - **19/120** (B14) 19/250 - 19/160 - 19/140
90	2	—	All	132	**38/300** (B5) - **38/200** (B14) - 38/250
				112	**28/250** (B5) - **28/160** (B14) 28/200 - 28/140 - 28/120
				100	**28/250** (B5) - **28/160** (B14) 28/200 - 28/140 - 28/120
				90	**24/200** (B5) - **24/140** (B14) 24/250 - 24/160 - 24/120
				80	**19/200** (B5) - **19/120** (B14) 19/250 - 19/160 - 19/140
	3	—		112	**28/250** (B5) - **28/160** (B14)
				100	**28/250** (B5) - **28/160** (B14)
				90	**24/200** (B5) - **24/140** (B14) 24/160 - 24/120
				80	**19/200** (B5) - **19/120** (B14) 19/160 - 19/140
				71	**14/160** (B5) 14/200 - 14/140 - 14/120
100	2	—	All	180	**48/350** (B5) - 48/300 - 48/250
				160	**42/350** (B5) - 42/300 - 42/250
				132	**38/300** (B5) - 38/350 - 38/250
				112	**28/250** (B5) - 28/350 - 28/300
				100	**28/250** (B5) - 28/350 - 28/300
112	2	—	All	180	**48/350** (B5) - 48/300 - 48/250
				160	**42/350** (B5) - 42/300 - 42/250
				132	**38/300** (B5) - 38/350 - 38/250
				112	**28/250** (B5) - 28/350 - 28/300
				100	**28/250** (B5) - 28/350 - 28/300
	3	—		112	**28/250** (B5)
				100	**28/250** (B5)
				90	**24/200** (B5)
				80	**19/200** (B5)
125 132	2	—	All	200 *	**55/400** (B5)
				180 *	**48/350** (B5)
				160 *	**42/350** (B5)
				132	**38/300** (B5) - **38/200** (B14) - 38/250
				112	**28/250** (B5) - 28/200 - 28/300
				100	**28/250** (B5) - 28/200 - 28/300
150	2	—	All	225 *	**60/450** (B5)
				200 *	**55/400** (B5) - 55/450
				180 *	**48/350** (B5) - 48/450 - 48/400
				160 *	**42/350** (B5) - 42/450 - 42/400
				132	**38/300** (B5) - **38/200** (B14) - 38/250
				112	**28/250** (B5) - 28/200 - 28/300
				100	**28/250** (B5) - 28/200 - 28/300

**** All PAM configurations supplied with ROTEX coupling. Where PAM configuration is marked with an asterisk, see directions (for mounting directions, see section A, paragraph "Installation" - 1.12)***

1.2 Dénomination *1.2 Designación* 1.2 Designação

13	IS - Arbre d'entrée IS - Eje Entrada IS - Eixo Entrada	**P_-_M**

Possible couplings with IEC motors

SIZE	NOR	CF	IR	IS	
170 190	2	—	19.7 ÷ 34.9	250 *	**65/550** (B5)
				225 *	**60/450** (B5)
				200 *	**55/400** (B5)
				180 *	**48/350** (B5)
				160 *	**42/350** (B5)
				132 *	**38/300** (B5)
		VB VN	4.6 ÷ 25.8	280 *	**75/550** (B5)
				250 *	**65/550** (B5)
				225 *	**60/450** (B5)

**** All PAM configurations supplied with ROTEX coupling. Where PAM configuration is marked with an asterisk, see directions (for mounting directions, see section A, paragraph "Installation" - 1.12)***

Le tab. indique les tailles des moteurs qui peuvent être raccordés (IEC) et les dimensions arbre/bride moteur standard
Légende :
11/140 (B5) : combinaisons arbre/bride standard
11/120 : combinaisons arbre/bride sur demande

En la tab. se indican los tamaños de motores acoplables (IEC) junto con las dimensiones eje/brida motor estándar
Leyenda:
11/140 (B5): combinación eje/brida estándar11/120: combinación eje/brida estándar a pedido

Na tabela são mostradas as dimensões de motor acopláveis (IEC) junto com as dimensões de eixo/flange do motor padrão
Legenda:
11/140 (B5): combinações eixo/flange padrão11/120 (B5): combinações eixo/flange sob encomenda

E

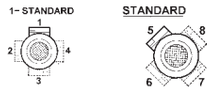

Position de la plaque à bornes - Voir - 16 - PMT - Page E13
Posición caja de bornes - Ver - 16 - PMT - Página E13
Posição da placa de bornes - Veja - 16 - PMT - Página E13

Désignation moteur électrique En cas de demande d'un motoréducteur avec un moteur, il est nécessaire d'indiquer la désignation de ce dernier. À cet égard, consulter notre catalogue des moteurs électriques Electronic Line.	*Designación motor eléctrico* *Si se solicita un motorreductor equipado con motor, es necesario indicar la designación de este último.* *Para ello consultar nuestro catálogo de motores eléctricos Electronic line.*	Designação do motor elétrico Se for pedido um motorredutor com motor, é necessário indicar a designação deste último. Para tal fim, consulte o nosso catálogo dos motores elétricos "Electronic Line".

13	IS - Albero Entrata IS - Input shaft IS - Antriebswelle	**P_-_R**

— Aucune indication = diamètre standard — *Ninguna indicación = diámetro estánda* — Nenhuma indicação = diâmetro padrão;

Possible solid input shafts

SIZE	NOR	CF	IR	IS	Shaft diameter
63	2	—	All	—	(∅ 16)
	3			—	
71	2	—	All	—	(∅ 16)
	3			—	
80	2	—	All	—	(∅ 19)
90	2	—	All	—	(∅ 19)
	3	—		—	
100	2	—	All	—	(∅ 24)
112	2	—	All	—	(∅ 24)
	3	—	All	—	
125 132	2	—	All	—	(∅ 28)
150	2	—	All	—	(∅ 38)
170 190	2	—	19.7 ÷ 34.9	—	(∅ 48)

1.2 Dénomination *1.2 Designación* 1.2 Designação

13 | IS - Arbre d'entrée | IS - Eje Entrada | IS - Eixo Entrada | **P_L_M**

Possible couplings with IEC motors

SIZE	NOR	CF	IR	IS	
25	3	—	All	80	**19/200** (B5) - **19/120** (B14) 19/160 - 19/140 - 19/105 • - 19/90 •
				71	**14/160** (B5) - **14/105** (B14) 14/140 - 14/120 - 14/90•
				63	**11/140** (B5) - **11/90•** (B14) 11/160 - 11/120 - 11/105
25	4			63	**11/140** (B5) - **11/90** (B14) 11/120 - 11/80•
				56	**9/120** (B5) - **9/80•** (B14) 9/140 - 9/90
45	3	—	All	**112** (B)	**28/250** (B5) - **28/160** (B14) 28/140
				100 (B)	**28/250** (B5) - **28/160** (B14) 28/140
				90	**24/200** (B5) - **24/140** (B14) - 24/250 - 24/160 - 24/120
				80	**19/200** (B5) - **19/120** (B14) - 19/160 - 19/140 - 19/105•
				71	**14/160** (B5) - **14/105•** (B14) - 14/200 - 14/140 - 14/120
45	4			80	**19/200** (B5)
				71	**14/160** (B5)
65	3	—	All	112	**28/250•** (B5) - **28/160•** (B14)
				100	**28/250•** (B5) - **28/160•** (B14)
				90	**24/200•** (B5) - **24/140•** (B14) 24/160• - 24/120•
				80	**19/200•** (B5) - **19/120•** (B14) 19/160• - 19/140•
				71	**14/160•** (B5) 14/200• - 14/140• - 14/120•
				63	**11/140•** (B5)
85	3	—	All	132	**38/300•** (B5) - **38/200•** (B14) 38/250•
				112	**28/250•** (B5) - **28/160•** (B14) 28/200• - 28/300•
				100	**28/250•** (B5) - **28/160•** (B14) 28/200• - 28/300•
				90	**24/200•** (B5) - **24/140•** (B14) 24/300• - 24/250• - 24/160• - 24/120•
				80	**19/200•** (B5) - **19/120•** (B14) 19/160• - 19/140•
				71	**14/160•** (B5)
95	3	—	All	160	**42/350•** (B5) - 42/300• - 42/250•
				132	**38/300•** (B5) - 38/350• - 38/250•
				112	**28/250•** (B5) - 28/350• - 28/300•
				100	**28/250•** (B5) - 28/350• - 28/300•
				90	**24/200•** (B5)
				80	**19/200•** (B5)
105	3	—	All	160	**42/350•** (B5) - 42/300• - 42/250•
				132	**38/300•** (B5) - 38/350• - 38/250•
				112	**28/250•** (B5) - 28/350• - 28/300•
				100	**28/250•** (B5) - 28/350• - 28/300•
				90	**24/200•** (B5)
				80	**19/200•** (B5)
115	3	—	All	200*	**55/400** (B5)
				180*	**48/350** (B5)
				160*	**42/350** (B5)
				132	**38/300** (B5) - **38/200** (B14) - 38/250
				112	**28/250** (B5) - 28/200 - 28/300
				100	**28/250** (B5) - 28/200 - 28/300
125	3	—	All	225*	**60/450** (B5)
				200*	**55/400** (B5) - 55/450
				180*	**48/350** (B5) - 48/450 - 48/400
				160*	**42/350** (B5) - 42/450 - 42/400
			> 57.2	132	**38/300 (B5)** - **38/200 (B14)**- 38/250
				112	**28/250 (B5)** - 28/200 - 28/300
				100	**28/250 (B5)** - 28/200 - 28/300
135	3	—	All	250*	**65/550** (B5)
				225*	**60/450** (B5)
				200*	**55/400** (B5)
				180*	**48/350** (B5)
				160*	**42/350** (B5)
				132*	**38/300** (B5)

(B) WARNING!- Look at chapter 1.12-Section A;
• See designation - " 16 - PMT "

1.2 Dénomination / *1.2 Designación* / 1.2 Designação

13	IS - Arbre d'entrée IS - Eje Entrada IS - Eixo Entrada	P_L_M

**** All PAM configurations supplied with ROTEX coupling. Where PAM configuration is marked with an asterisk, see directions (for mounting directions, see section A, paragraph "Installation" - 1.12)***

Le tab. indique les tailles des moteurs qui peuvent être raccordés (IEC) et les dimensions arbre/bride moteur standard
Légende :
11/140 (B5) : combinaisons arbre/bride standard
11/120 : combinaisons arbre/bride sur demande

En la tab. se indican los tamaños de motores acoplables (IEC) junto con las dimensiones eje/brida motor estándar
Leyenda:
11/140 (B5): combinación eje/brida estándar11/120: combinación eje/brida estándar a pedido

Na tabela são mostradas as dimensões de motor acopláveis (IEC) junto com as dimensões de eixo/flange do motor padrão
Legenda:
11/140 (B5): combinações eixo/flange padrão11/120 (B5): combinações eixo/flange sob encomenda

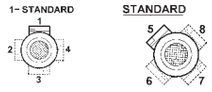

Position de la plaque à bornes - Voir - 16 - PMT - Page E13
Posición caja de bornes - Ver - 16 - PMT - Página E13
Posição da placa de bornes - Veja - 16 - PMT - Página E13

Désignation moteur électrique En cas de demande d'un motoréducteur avec un moteur, il est nécessaire d'indiquer la désignation de ce dernier. À cet égard, consulter notre catalogue des moteurs électriques Electronic Line.	*Designación motor eléctrico* *Si se solicita un motorreductor equipado con motor, es necesario indicar la designación de este último.* *Para ello consultar nuestro catálogo de motores eléctricos Electronic line.*	Designação do motor elétrico Se for pedido um motorredutor com motor, é necessário indicar a designação deste último. Para tal fim, consulte o nosso catálogo dos motores elétricos "Electronic Line".

E

13	IS - Arbre d'entrée IS - Eje Entrada IS - Eixo Entrada	P_L_R

— Aucune indication = diamètre standard

— *Ninguna indicación = diámetro estánda*

— Nenhuma indicação = diâmetro padrão;

Possible solid input shafts

SIZE	NOR	CF	IR	IS	Shaft diameter
65	3	—	All	—	(∅ 16)
85	3	—	All	—	(∅ 19)
95	3	—	All	—	(∅ 24)
105	3	—	All	—	(∅ 24)
115	3	—	All	—	(∅ 28)
125	3	—	All	—	(∅ 38)
135	3	—	All	—	(∅ 48)

1.2 Dénomination *1.2 Designación* 1.2 Designação

13	IS - Arbre d'entrée IS - Eje Entrada IS - Eixo Entrada	P_E_M

Possible couplings with IEC motors					
SIZE	**NOR**	**CF**	**IR**	**IS**	
125 132 150	**4**	—	**All**	180	**48/350** (B5)
				160	**42/350** (B5)
				132	**38/300** (B5)
				112	**28/250** (B5)
				100	**28/250** (B5)
				90	**24/200** (B5)
				80	**19/200** (B5)
				71	**14/160** (B5)
				63	**11/140** (B5)
170 190	**4**	—	**All**	180	**48/350** (B5)
				160	**42/350** (B5)
				132	**38/300** (B5)
				112	**28/250** (B5)
				100	**28/250** (B5)
				90	**24/200** (B5)
				80	**19/200** (B5)
				71	**14/160** (B5)
				63	**11/140** (B5)

Position de la plaque à bornes - Voir - 16 - PMT - Page E13
Posición caja de bornes - Ver - 16 - PMT - Página E13
Posição da placa de bornes - Veja - 16 - PMT - Página E13

Désignation moteur électrique En cas de demande d'un motoréducteur avec un moteur, il est nécessaire d'indiquer la désignation de ce dernier. À cet égard, consulter notre catalogue des moteurs électriques Electronic Line.	*Designación motor eléctrico* *Si se solicita un motorreductor equipado con motor, es necesario indicar la designación de este último.* *Para ello consultar nuestro catálogo de motores eléctricos Electronic line.*	Designação do motor elétrico Se for pedido um motorredutor com motor, é necessário indicar a designação deste último. Para tal fim, consulte o nosso catálogo dos motores elétricos "Electronic Line".

13	IS - Arbre d'entrée IS - Eje Entrada IS - Eixo Entrada	P_E_R

— Aucune indication = diamètre standard — *Ninguna indicación = diámetro estánda* — Nenhuma indicação = diâmetro padrão;

Possible solid input shafts					
SIZE	**NOR**	**CF**	**IR**	**IS**	**Shaft diameter**
125	**4**	—	**All**	—	**(∅ 38)**
132	**4**	—	**All**	—	**(∅ 38)**
150	**4**	—	**All**	—	**(∅ 38)**
170	**4**	—	**All**	—	**(∅ 38)**
190	**4**	—	**All**	—	**(∅ 38)**

1.2 Dénomination

14 MP - Positions de montage

[M2, M3, M4, M5, M6] Positions de montage avec indication des bouchons de niveau, de remplissage et de vidange ; sauf autrement spécifié, la position **M1** est à considérer standard (voir par. 1.4)

1.2 Designación

MP - Posiciones de montaje

[M2, M3, M4, M5, M6]*Posiciones de montaje con indicaciones de los tapones de nivel, carga y descarga; si no se especifica, se considera estándar la posición **M1** (ver párr. 1.4)*

1.2 Designação

MP - Posições de montagem

Montageposition **[M2, M3, M4, M5, M6]** Posições de montagem com a indicação dos tampos de nível, carga e descarga; caso não for especificado, considere padrão a posição **M1** (veja o par. 1.4)

15 OPT-ACC. - Options

OPT-ACC - Optiones

OPT-ACC. - Opçònes

voir pa. 1.9 *ver pa. 1.9* veja pa.1.9	**ACC1**	**AL**	Arbres côté sortie - AL	*Ejes lentos - AL*	Eixos lentos - AL
		PROT.	Couvercle de protection	*Tapa de protección*	Cobertura de proteção
		FF	FF - Kit	*FF - Kit*	FF - Kit
		RR	Kit rondelle de montage	*Kit arandela de montaje*	Kit de anilha de montagem
	ACC3	**AV**	**ANTIVIBRATOIRE**_VKL	*ANTIVIBRATORIO_VKL*	ANTIVIBRAÇÕES_VKL

voir section A-1.12 *ver secciòn A-1.12* veja secçào A-1.12	**OPT.**	**OPT**	Matériau des bagues d'étanchéité	*Materiales de los anillos de estanqueidad*	Material dos anéis de vedação
		OPT1	État de fourniture huile	*Estado suministro aceite*	Estado de fornecimento do óleo
		OPT2	Peinture	*Pintura*	Pintura

16 PMT - Position de la plaque

[2, 3, 4, 5, 6, 7, 8] Position de la plaque à bornes du moteur si différente de celle standard (1).

PMT - Posición de la caja

[2, 3, 4, 5, 6, 7, 8] *Posición de la caja de bornes del motor si es distinta de la estándar (1)*

PMT - Posição do terminal conector

[2, 3, 4, 5, 6, 7, 8], Posição do terminal conector do motor se diversa da standard (1).

E

	1-2-3-4 1- STANDARD	5-6-7-8 STANDARD	NOTES
P_–			—
P_L			**Sizes** **25-45-115-125-135**
	—		**Sizes** **65-85-95-105**
P_E		—	—

Pour les brides marquées du symbole (•) (**voir page B5**), les trous de fixation moteur sont disposés en parcours croisé (exemple +). Il s'avère donc nécessaire d'évaluer l'encombrement de la plaque à bornes du moteur qui sera installée car elle sera orientée à 45° par rapport aux axes. Pour le choix de la position de la plaque à bornes par rapport aux axes, se référer au schéma suivant (où la position 5 est celle standard) :

*Para las bridas marcadas con el símbolo (•) (**ver página B5**) los orificios para la fijación al motor se disponen en cruz (ejemplo +). Por lo tanto, es conveniente evaluar la dimensión de la caja de bornes del motor que se instalará ya que la misma se orientará a 45° con respecto a los ejes. Para la elección de la posición de la caja de bornes con respecto a los ejes, consultar el esquema a continuación (donde la posición 5 es la posición estándar):*

Para flanges marcadas com o símbolo (•) (**veja a página B5**) os furos para fixagem ao motor são dispostos em cruz (exemplo +). Por isso, é oportuno medir a dimensão da placa de bornes do motor que será instalada, enquanto esta deverá estar a 45° dos eixos. Para escolher a posição da placa de bornes em relação aos eixos, veja o esquema seguinte (no qual a posição 5 é a padrão):

1.4 Lubrification

1.4 Lubricación

1.4 Lubrificação

Positions de montage
Posiciones de montaje
Posições de montagem

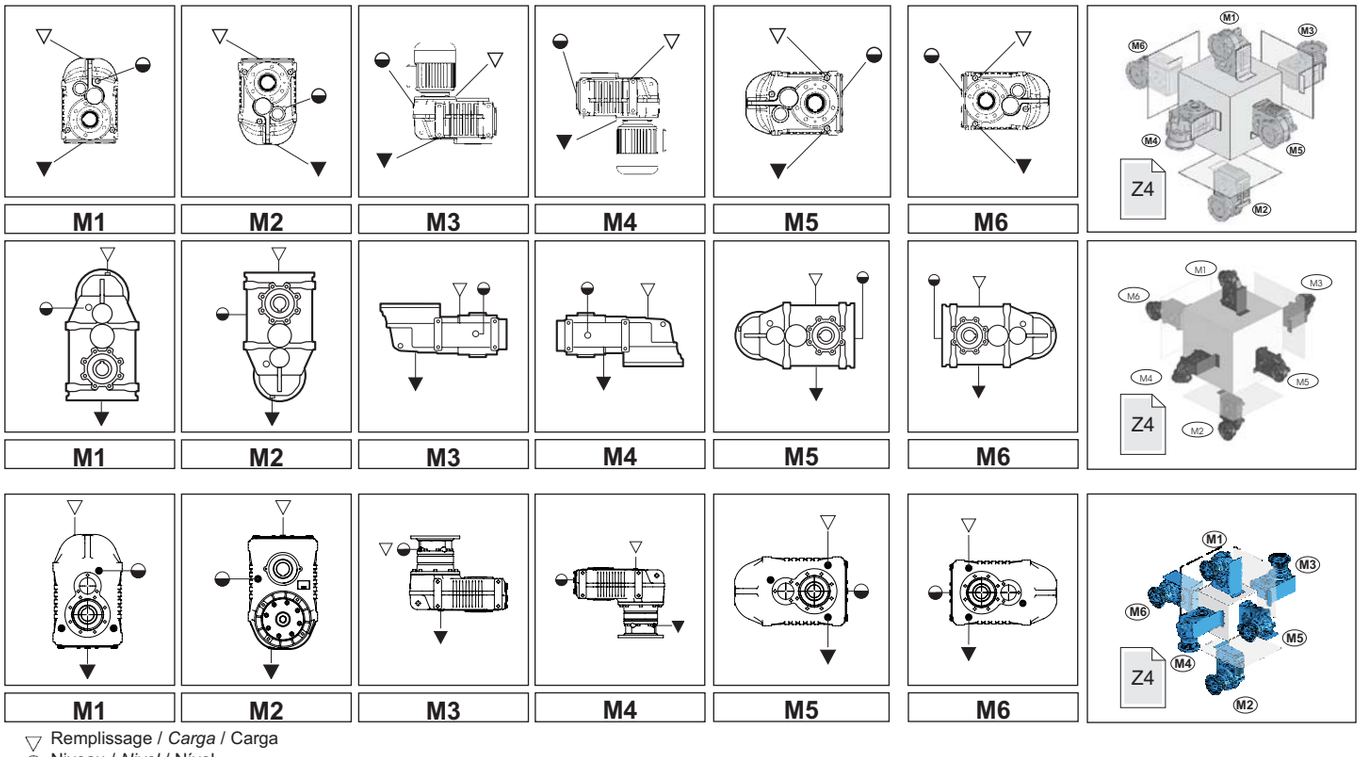

▽ Remplissage / *Carga* / Carga
◒ Niveau / *Nivel* / Nível
▼ Vidange / *Descarga* / Descarga

	Positions de montage - *Posiciones de montaje* - Posições de montagem		
		Positions *Posiciones* Posições	Prescriptions à indiquer au moment de la commande *Indicaciones para la fase de pedido* Prescrições a indicar na fase de orde
	63 -71 80 - 90 100 - 112 125 - 132 150 - 170 190	**M1-M2 M3-M4 M5-M6**	**Necessaire *Necesaria* Necesaria**

	Positions de montage - *Posiciones de montaje* - Posições de montagem		
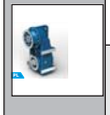		Positions *Posiciones* Posições	Prescriptions à indiquer au moment de la commande *Indicaciones para la fase de pedido* Prescrições a indicar na fase de orde
	25 - 45 65 - 85 95 - 105 115 - 125 135	**M1-M2 M3-M4 M5-M6**	**Necessaire *Necesaria* Necesaria**

	Positions de montage - *Posiciones de montaje* - Posições de montagem		
		Positions *Posiciones* Posições	Prescriptions à indiquer au moment de la commande *Indicaciones para la fase de pedido* Prescrições a indicar na fase de orde
	125 - 132 150 - 170 190	**M1-M2 M3-M4 M5-M6**	**Necessaire *Necesaria* Necesaria**

PLAQUETTE - RÉDUCTEUR

PAS NÉCESSAIRE
Toujours indiquée sur la plaquette du réducteurla position de montage « M1 ».

NÉCESSAIRE
La position demandée est indiquée sur la plaquette du réducteur del riduttore

TARJETA - REDUCTOR

NO NECESARIA
Se indica siempre en la tarjeta del reductorla posición de montaje "M1".

NECESARIA
La posición solicitada se indica en la tarjeta del reductor

PLACA - REDUTOR

NÃO NECESSÁRIA
Indicada sempre na placa do redutora posição de montagem "M1".

NECESSÁRIA
A posição pedida está indicada na placa do redutorriebe

1.4 Lubrification

1.4 Lubricación

1.4 Lubrificação

Quantitè de lubrifiant-*Cantidad de lubrificante*-Quantidade de lubrificante -[Kg]								OPT1	Bouchons-*Tapones*-Tampos		
	M1	M2	M3	M4	M5	M6			N°	Diameter	Type
63	1.250	0.900	1.300	1.150	0.900	0.900		INOIL_STD	1	1/4"	
71	2.100	1.750	2.300	2.000	1.600	1.600			1	1/4"	
80	1.800	1.900	1.800	2.250	1.430	1.430			1	1/4"	
90	3.300	2.800	3.800	3.700	2.650	2.650		OUTOIL	7	1/4"	
100	3.900	3.700	3.700	3.500	2.800	2.800			5	3/8"	
112	7.300	7.100	8.000	7.000	6.000	6.000			7	1/4"	
125	8.500	7.500	8.700	8.500	6.000	6.000			6	3/8"	
132	11.100	8.500	10.300	9.100	7.400	7.400			5	1/2"	
150	18.000	17.100	21.700	17.100	13.100	13.100			5	3/4"	
170	23.500	24.500	22.000	24.500	18.500	18.500			5	3/4"	
190	36.000	29.000	29.000	31.000	21.000	21.000			5	3/4"	

Quantitè de lubrifiant-*Cantidad de lubrificante*-Quantidade de lubrificante -[Kg]								OPT1	Bouchons-*Tapones*-Tampos		
	M1	M2	M3	M4	M5	M6			N°	Diameter	Type
25	0.700	0.600	0.600	0.600	0.500	0.500		INOIL_STD	1	1/4"	
45	1.300	0.900	1.300	1.300	1.200	1.200			1	1/4"	
65	1.850	1.350	1.550	1.550	1.400	1.400			1	3/8"	
85	3.700	2.400	3.150	2.900	2.300	2.300		OUTOIL	6	3/8"	
95	6.100	4.550	5.250	4.550	3.550	3.550			6	3/8"	
105	12.00	7.200	9.200	8.500	6.600	6.600			6	1/2"	
115	20.00	12.50	15.30	13.30	11.00	11.00			6	1/2"	
125	31.00	19.00	24.00	22.00	16.00	16.00			6	1/2"	
135	41.00	30.00	30.00	32.70	20.00	20.00			6	1/2"	

Quantitè de lubrifiant-*Cantidad de lubrificante*-Quantidade de lubrificante -[Kg]								OPT1	Bouchons-*Tapones*-Tampos		
	M1	M2	M3	M4	M5	M6			N°	Diameter	Type
125	9.200	9.100	13.300	10.200	6.700	6.700		OUTOIL	6	3/8"	
132	11.600	10.000	16.100	10.600	8.100	8.100			7	1/2"	
150	19.300	19.000	27.900	18.700	14.100	14.100			7	3/4"	
170	22.700	26.200	37.800	26.000	18.900	18.900			7	3/4"	
190	35.800	32.100	49.400	33.100	21.100	21.100			7	3/4"	

Quantités à titre indicatif ; durant le remplissage, voir le repère de niveau.

Attention ! :
Le bouchon reniflard est inclus uniquement dans les réducteurs qui ont plusieurs bouchons huile

Remarque : Si lors de la commande la position de montage est omise, le réducteur sera fourni avec les bouchons prédisposés pour la position M1.

Toute fourniture avec des prédispositions des bouchons différentes de celle indiquée dans le tableau sont à convenir.

Cantidades indicativas; durante la reposición, observar el testigo de nivel.

¡ Atención !:
El tapón de alivio se suministra solo en los reductores que tienen más de un tapón de aceite

***Nota**: Si en la fase de pedido, se omite la posición de montaje, el reductor se suministrará con los tapones predispuestos para la posición M1.*

Los eventuales suministros con predisposiciones de los tapones diferentes a la indicada en la tabla, deberán ser acordados.

Quantidades indicativas; durante o abastecimento, respeite o indicador de nível.

Atenção!
O tampo de ventilação só está anexo nos redutores que possuem mais de um tampo de óleo

Nota: Se na fase de ordem a posição de montagem for omitida, o redutor será fornecido com os tampos preparados para a posição M1

Eventuais fornecimentos com preparações dos tampos diferentes da indicada na tabela, deverão ser concordadas.

1.5 Charges radiales et axiales

Quand la transmission du mouvement se fait au moyen de mécanismes qui engendrent des charges radiales sur l'extrémité de l'arbre, il est nécessaire de vérifier que les valeurs résultantes n'excèdent pas celles indiquées dans les tableaux. Le Tab. 4.3 indique les valeurs des charges radiales admissibles pour l'arbre côté entrée (Fr_1). Comme charge axiale admissible simultanée on a:

$$Fa_1 = 0.2 \times Fr_1$$

1.5 Cargas radiales y axiales

Cuando la transmisión del movimiento se realiza por medio de mecanismos que generan cargas radiales en la extremidad del eje, es necesario verificar que los valores resultantes no excedan los indicados en las tablas. En la Tab. 4.3 se indican los valores de las cargas radiales admisibles para el eje veloz (Fr1). Como carga axial admisible contemporánea se tiene:

$$Fa_1 = 0.2 \times Fr_1$$

1.5 Cargas radiais e axiais

Se a transmissão de movimento acontece por mecanismos que gerem cargas radiais na extremidade do eixo, controle para que os valores resultantes não excedam aos das tabelas.
Na Tab. 4.3 são indicados os valores das cargas radiais admissíveis para o eixo rápido (Fr_1). A carga axial contemporânea admissível será:

$$Fa_1 = 0.2 \times Fr_1$$

Tab. 4.3 — Fr_1 [N]

SIZE		63		71		80	90		100	112		125	132	150	170	190
NOR		2	3	2	3	2	2	3	2	2	3	2	2	2	2	2
n_1 [min^{-1}]	2800	200	550	600	600	520	600	1300	600	800	1400	1000	1000	1250	2800	2800
	1400	400	700	900	800	700	700	1500	800	1400	1800	1200	1200	1500	3000	3000
	900	400	800	1100	1000	800	800	1600	920	1500	2100	1300	1300	1600	3500	3500
	500	400	950	1300	1200	1100	900	1800	1300	1800	2600	1500	1500	1800	3800	3800

Tab. 4.3 — Fr_1 [N]

SIZE		25		45		65	85	95	105	115	125	135
NOR		3	4	3	4	3	3	3	3	3	3	3
n_1 [min^{-1}]	2800	—				430	520	600	600	1000	1250	*
	1400					550	700	800	800	1200	1500	*
	900					600	800	920	920	1300	1600	*
	500					850	1100	1300	1300	1500	1800	*

Tab. 4.3 — Fr_1 [N]

SIZE		125	132	150	170	190
NOR		4	4	4	4	4
n_1 [min^{-1}]	2800	900	900	900	4000	4000
	1400	1000	1000	1000	5000	5000
	900	1200	1200	1200	6000	6000
	500	1500	1500	1500	7000	7000

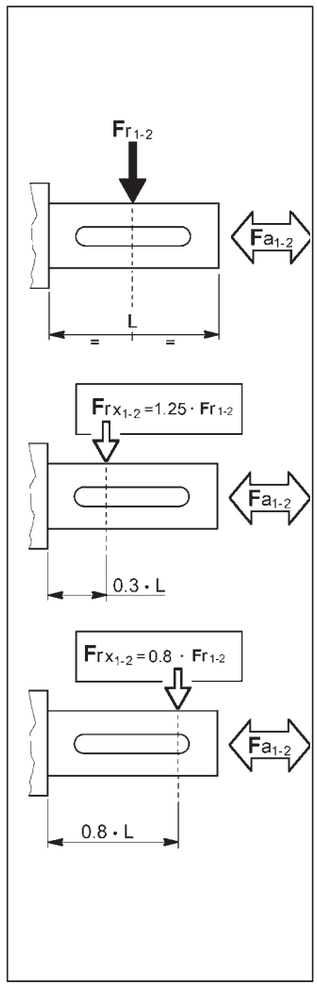

Les charges radiales indiquées dans les tableaux sont appliquées à mi-extension de l'arbre côté sortie standard (voir pa. 8.14) et elles se réfèrent aux réducteurs agissant avec facteur de service 1. Des valeurs intermédiaires relatives à des vitesses qui ne sont pas indiquées peuvent être obtenues par interpolation en considérant que Fr_1 à 500 min^{-1} et Fr_2 à 5 min^{-1} représentent les charges maximums admises. Pour les charges qui n'agissent pas sur la ligne médiane de l'arbre côté sortie ou côté entrée on a:

à 0.3 de l'extension:

$$Fr_x = 1.25 \times F_{r1-2}$$

à 0.8 de l'extension:

$$Fr_x = 0.8 \times F_{r1-2}$$

Las cargas radiales indicadas en las tablas se entienden aplicadas en la mitad de la saliente del eje lento estándar (ver pa. 8.14) y se refieren a los reductores que operan con factor de servicio 1. Valores intermedios relativos a velocidades no indicadas se pueden obtener por interpolación, considerando que Fr_1 a 500 min^{-1} y Fr_2 a 5 min^{-1} representan las cargas máximas admitidas. Para las cargas que no operan en el centro del eje lento o veloz se tiene:

a 0.3 de la saliente:

$$Fr_x = 1.25 \times F_{r1-2}$$

a 0.8 de la saliente:

$$Fr_x = 0.8 \times F_{r1-2}$$

As cargas radiais indicadas nas tabelas são aplicadas na metade da saliência do eixo lento standard (veja pa. 8.14) e referem-se aos redutores operantes com fator de serviço 1.
Valores intermediários relativos à velocidade não listados podem ser obtidos por interpolação, considerando que Fr_1 a 500 min^{-1} e Fr_2 a 5 min^{-1} representam as cargas máximas admitidas.
Para cargas não agem no centro do eixo lento ou rápido tem-se:

a 0.3 da saliência:

$$Fr_x = 1.25 \times F_{r1-2}$$

a 0.8 da saliência:

$$Fr_x = 0.8 \times F_{r1-2}$$

1.5 Charges radiales et axiales

Le Tab. 4.4 indique les valeurs des charges radiales admissibles pour l'arbre côté sortie (Fr_2). Comme charge axiale admissible simultanée on a:

$$Fa_2 = 0.2 \times Fr_2$$

1.5 Cargas radiales y axiales

En la Tab. 4.4 se indican los valores de las cargas radiales admisibles para el eje lento (Fr_2). Como carga axial admisible contemporánea se tiene:

$$Fa_2 = 0.2 \times Fr_2$$

1.5 Cargas radiais e axiais

Na Tab. 4.4 são indicados os valores das cargas radiais admissíveis para o eixo lento (Fr_2). A carga axial contemporânea admissível será:

$$Fa_2 = 0.2 \times Fr_2$$

Tab. 4.4 — Fr_2 [N]

SIZE		63	71	80	90	100	112	125	132	150	170	190
n_2 [min^{-1}]	1100	—	3000	—	6500	—	—	—	—	—	—	—
	950	1400	3050	—	7000	—	7600	—	—	—	—	—
	775	1450	3100	—	7200	—	7900	—	—	—	—	—
	625	1500	3230	4500	7600	7000	8300	—	—	—	—	—
	500	1580	3340	4800	7900	7500	8800	10000	12500	16500	18500	24000
	400	1660	3450	5000	8300	8000	9200	10500	13000	17000	19000	24500
	320	1720	3550	5500	8900	9000	9800	11200	13500	17500	19400	25200
	260	1750	3600	6000	9000	10000	10400	12000	15500	19200	21100	27800
	200	1800	4100	6000	9000	10000	10800	12500	16500	20500	23300	29500
	160	1950	4300	6000	9000	10000	11400	13000	17500	22100	24800	32000
	125	2200	4600	6000	9000	10000	12000	14000	19000	23500	27000	35200
	90	2400	4900	6500	9000	10000	13000	16000	21000	25500	30600	39900
	60	2600	5000	7100	9300	10600	13800	18000	23000	27500	34200	44600
	40	2800	5000	7500	10000	11800	15300	20000	29000	34000	41000	53200
	25	3100	6000	8000	11200	12500	16500	20000	32500	43000	57000	65000
	16	3800	6600	8000	11500	12500	17000	20000	32500	43000	57000	65000
	10	4500	6600	8000	11500	12500	17400	20000	32500	43000	57000	65000
	< 5	4500	6600	8000	11500	12500	17400	20000	32500	43000	57000	65000

Fr_2 [N]

SIZE		25	45	65	85	95	105	115	125	135
n_2 [min^{-1}]	160	1300	3550	5775	8000	14000	17500	22100	24800	32000
	125	1300	3750	6875	10000	16000	18000	22500	26000	33500
	90	1800	4000	7000	10000	16000	19000	23500	27000	35200
	60	1800	4500	7550	10600	18000	23000	27500	34200	44600
	40	1800	5000	8400	11800	20000	29000	34000	41000	53200
	25	2300	5000	8750	12500	20000	30000	40000	50000	60000
	16	2300	5000	8750	12500	20000	32500	43000	57000	65000
	10	2800	5000	8750	12500	20000	32500	43000	57000	65000
	< 5	3000	5000	8750	12500	20000	32500	43000	57000	65000

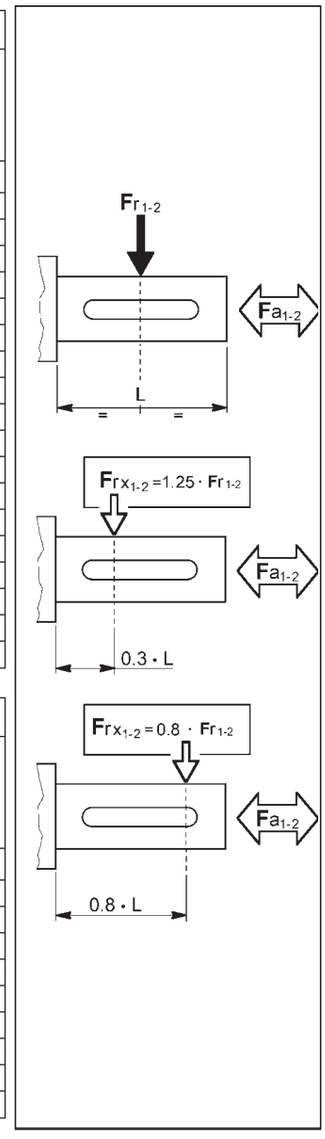

Les charges radiales indiquées dans les tableaux sont appliquées à mi-extension de l'arbre côté sortie standard (voir pa. 8.14) et elles se réfèrent aux réducteurs agissant avec facteur de service 1. Des valeurs intermédiaires relatives à des vitesses qui ne sont pas indiquées peuvent être obtenues par interpolation en considérant que Fr_1 à 500 min^{-1} et Fr_2 à 5 min^{-1} représentent les charges maximums admises. Pour les charges qui n'agissent pas sur la ligne médiane de l'arbre côté sortie ou côté entrée on a:

à 0.3 de l'extension:

$$Fr_x = 1.25 \times F_{r1-2}$$

à 0.8 de l'extension:

$$Fr_x = 0.8 \times F_{r1-2}$$

Las cargas radiales indicadas en las tablas se entienden aplicadas en la mitad de la saliente del eje lento estándar (ver pa. 8.14) y se refieren a los reductores que operan con factor de servicio 1. Valores intermedios relativos a velocidades no indicadas se pueden obtener por interpolación, considerando que Fr_1 a 500 min^{-1} y Fr_2 a 5 min^{-1} representan las cargas máximas admitidas. Para las cargas que no operan en el centro del eje lento o veloz se tiene:

a 0.3 de la saliente:

$$Fr_x = 1.25 \times F_{r1-2}$$

a 0.8 de la saliente:

$$Fr_x = 0.8 \times F_{r1-2}$$

As cargas radiais indicadas nas tabelas são aplicadas na metade da saliência do eixo lento standard (veja pa. 8.14) e referem-se aos redutores operantes com fator de serviço 1.
Valores intermediários relativos à velocidade não listados podem ser obtidos por interpolação, considerando que Fr_1 a 500 min^{-1} e Fr_2 a 5 min^{-1} representam as cargas máximas admitidas.
Para cargas não agem no centro do eixo lento ou rápido tem-se:

a 0.3 da saliência:

$$Fr_x = 1.25 \times F_{r1-2}$$

a 0.8 da saliência:

$$Fr_x = 0.8 \times F_{r1-2}$$

1.6 Performances réducteurs *1.6 Prestaciones reductores* 1.6 Desempenhos redutores

PLR 25_3 — 100 Nm

Kg 4.6

	n_1 = 2800 min^{-1}				n_1 = 1400 min^{-1}				n_1 = 900 min^{-1}				n_1 = 500 min^{-1}				IEC
	n_2	T_{2M}	P	RD	n_2	T_{2M}	P	RD	n_2	T_{2M}	P	RD	n_2	T_{2M}	P	RD	
	min^{-1}	Nm	kW	%	min^{-1}	Nm	kW	%	min^{-1}	Nm	kW	%	min^{-1}	Nm	kW	%	
17,2	162,3	90	1,64	93	81,2	100	0,91	93	52,2	110	0,64	93	29,0	110	0,36	93	
20,4	137,5	90	1,39	93	68,8	100	0,77	93	44,2	110	0,54	93	24,6	110	0,30	93	
23,8	117,7	90	1,19	93	58,9	100	0,66	93	37,8	110	0,46	93	21,0	110	0,26	93	
27,4	102,2	90	1,04	93	51,1	100	0,58	93	32,8	110	0,40	93	18,2	110	0,23	93	
32,0	87,5	90	0,89	93	43,7	100	0,49	93	28,1	110	0,34	93	15,6	110	0,19	93	
36,9	75,8	90	0,77	93	37,9	100	0,43	93	24,4	110	0,30	93	13,5	110	0,17	93	
42,6	65,7	90	0,67	93	32,8	100	0,37	93	21,1	110	0,26	93	11,7	110	0,15	93	
54,8	51,1	90	0,52	93	25,6	100	0,29	93	16,4	110	0,20	93	9,1	110	0,11	93	80 (B5-B14)
64,6	43,3	90	0,44	93	21,7	100	0,24	93	13,9	110	0,17	93	7,7	110	0,10	93	71 (B5-B14)
75,5	37,1	90	0,38	93	18,5	100	0,21	93	11,9	110	0,15	93	6,6	110	0,08	93	
87,0	32,2	90	0,33	93	16,1	100	0,18	93	10,3	110	0,13	93	5,7	110	0,07	93	63 (B5-B14)
101,6	27,5	90	0,28	93	13,8	100	0,16	93	8,9	110	0,11	93	4,9	110	0,06	93	
117,3	23,9	90	0,24	93	11,9	100	0,13	93	7,7	110	0,09	93	4,3	110	0,05	93	
135,3	20,7	90	0,21	93	10,3	100	0,12	93	6,7	110	0,08	93	3,7	110	0,05	93	
159,1	17,6	90	0,18	93	8,8	100	0,10	93	5,7	110	0,07	93	3,1	110	0,04	93	
187,8	14,9	90	0,15	93	7,5	100	0,08	93	4,8	110	0,06	93	2,7	110	0,03	93	
213,9	13,1	90	0,13	93	6,5	100	0,07	93	4,2	110	0,05	93	2,3	110	0,03	93	
254,1	11,0	90	0,11	93	5,5	100	0,06	93	3,5	110	0,04	93	2,0	110	0,02	93	

E

PLR 25_4 — 100 Nm

Kg 4.6

ir	n_1 = 2800 min^{-1}				n_1 = 1400 min^{-1}				n_1 = 900 min^{-1}				n_1 = 500 min^{-1}				IEC
	n_2	T_{2M}	P	RD	n_2	T_{2M}	P	RD	n_2	T_{2M}	P	RD	n_2	T_{2M}	P	RD	
	min^{-1}	Nm	kW	%	min^{-1}	Nm	kW	%	min^{-1}	Nm	kW	%	min^{-1}	Nm	kW	%	
280,1	10,0	90	0,10	91	5,0	100	0,06	91	3,2	110	0,04	91	1,8	110	0,02	91	
327,1	8,6	90	0,09	91	4,3	100	0,05	91	2,8	110	0,03	91	1,5	110	0,02	91	
377,0	7,4	90	0,08	91	3,7	100	0,04	91	2,4	110	0,03	91	1,3	110	0,02	91	
440,4	6,4	90	0,07	91	3,2	100	0,04	91	2,0	110	0,03	91	1,1	110	0,01	91	
508,2	5,5	90	0,06	91	2,8	100	0,03	91	1,8	110	0,02	91	1,0	110	0,01	91	63 (B5-B14)
586,4	4,8	90	0,05	91	2,4	100	0,03	91	1,5	110	0,02	91	0,85	110	0,01	91	56 (B5-B14)
689,4	4,1	90	0,04	91	2,0	100	0,02	91	1,3	110	0,02	91	0,73	110	0,01	91	
813,8	3,4	90	0,04	91	1,7	100	0,02	91	1,1	110	0,01	91	0,61	110	0,01	91	
927,0	3,0	90	0,03	91	1,5	100	0,02	91	1,0	110	0,01	91	0,54	110	0,01	91	
1101	2,5	90	0,03	91	1,3	100	0,01	91	0,82	110	0,01	91	0,45	110	0,01	91	

Pt_N [kW]	tous les rapports *todas las relaciones* todas las relações
	4.0

1.6 Performances réducteurs — *1.6 Prestaciones reductores* — 1.6 Desempenhos redutores

PR 63_2 — 250 Nm

Kg 9.0

	n_1 = 2800 min^{-1}				n_1 = 1400 min^{-1}				n_1 = 900 min^{-1}				n_1 = 500 min^{-1}				IEC
	n_2	T_{2M}	P	RD	n_2	T_{2M}	P	RD	n_2	T_{2M}	P	RD	n_2	T_{2M}	P	RD	
	min^{-1}	Nm	kW	%	min^{-1}	Nm	kW	%	min^{-1}	Nm	kW	%	min^{-1}	Nm	kW	%	
3.0	935.6	77	7.9	95	467.8	80	4.1	95	300.7	85	2.8	95	167.1	88	1.6	95	
3.9	719.9	90	7.1	95	360.0	110	4.4	95	231.4	115	2.9	95	128.6	120	1.7	95	
4.3	645.0	95	6.8	95	322.5	130	4.6	95	207.3	135	3.1	95	115.2	140	1.8	95	
5.0	557.0	110	6.8	95	278.5	140	4.3	95	179.0	150	3.0	95	99.5	155	1.7	95	
5.6	499.0	125	6.9	95	249.5	160	4.4	95	160.4	170	3.0	95	89.1	180	1.8	95	
6.2	452.2	130	6.5	95	226.1	160	4.0	95	145.3	175	2.8	95	80.7	180	1.6	95	112 B5 112 B14
6.5	431.2	135	6.4	95	215.6	170	4.0	95	138.6	185	2.8	95	77.0	195	1.7	95	
7.4	379.1	140	5.9	95	189.6	180	3.8	95	121.9	190	2.6	95	67.7	200	1.5	95	100 B5 100 B14
8.0	347.9	150	5.8	95	174.0	200	3.8	95	111.8	215	2.7	95	62.1	230	1.6	95	
9.0	311.7	165	5.7	95	155.9	210	3.6	95	100.2	230	2.5	95	55.7	250	1.5	95	
10.4	269.4	180	5.3	95	134.7	220	3.3	95	86.6	240	2.3	95	48.1	255	1.4	95	90 B5 90 B14
11.8	236.9	190	5.0	95	118.4	235	3.1	95	76.1	255	2.1	95	42.3	255	1.2	95	
13.5	206.9	205	4.7	95	103.4	250	2.9	95	66.5	255	1.9	95	36.9	255	1.0	95	80 B5 80 B14
14.4	194.8	190	4.1	95	97.4	220	2.4	95	62.5	230	1.6	95	34.8	240	0.9	95	
16.9	166.1	230	4.2	95	83.0	250	2.3	95	53.4	255	1.5	95	29.7	255	0.8	95	
19.8	141.3	230	3.6	95	70.7	250	1.9	95	45.4	255	1.3	95	25.2	255	0.7	95	71 B5
20.5	136.6	210	3.2	95	68.3	230	1.7	95	43.9	240	1.2	95	24.4	250	0.7	95	63 B5
24.1	116.2	210	2.7	95	58.1	230	1.5	95	37.3	245	1.0	95	20.7	250	0.6	95	
26.1	107.3	220	2.6	95	53.6	240	1.4	95	34.5	250	1.0	95	19.2	255	0.5	95	
31.7	88.2	220	2.1	95	44.1	240	1.2	95	28.4	250	0.8	95	15.8	250	0.4	95	
36.6	76.6	225	1.9	95	38.3	250	1.1	95	24.6	250	0.7	95	13.7	250	0.4	95	
40.5	69.2	220	1.7	95	34.6	240	0.9	95	22.2	240	0.6	95	12.3	240	0.3	95	
45.2	62.0	220	1.5	95	31.0	240	0.8	95	19.9	240	0.5	95	11.1	240	0.3	95	

PR 63_3 — 250 Nm

Kg 9.0

ir	n_1 = 2800 min^{-1}				n_1 = 1400 min^{-1}				n_1 = 900 min^{-1}				n_1 = 500 min^{-1}				IEC
	n_2	T_{2M}	P	RD	n_2	T_{2M}	P	RD	n_2	T_{2M}	P	RD	n_2	T_{2M}	P	RD	
	min^{-1}	Nm	kW	%	min^{-1}	Nm	kW	%	min^{-1}	Nm	kW	%	min^{-1}	Nm	kW	%	
43.4	64.6	220	1.6	93	32.3	250	0.9	93	20.7	250	0.6	93	11.5	250	0.3	93	
47.0	59.6	200	1.3	93	29.8	250	0.8	93	19.2	255	0.6	93	10.6	255	0.3	93	
53.3	52.5	220	1.3	93	26.3	250	0.7	93	16.9	255	0.5	93	9.4	255	0.3	93	
57.2	48.9	230	1.3	93	24.5	250	0.7	93	15.7	255	0.5	93	8.7	255	0.3	93	
61.8	45.3	230	1.2	93	22.7	250	0.6	93	14.6	255	0.4	93	8.1	255	0.2	93	
69.6	40.2	240	1.1	93	20.1	250	0.6	93	12.9	250	0.4	93	7.2	250	0.2	93	80 B5 80 B14
75.4	37.1	240	1.0	93	18.6	250	0.5	93	11.9	255	0.3	93	6.6	255	0.2	93	
81.4	34.4	240	0.9	93	17.2	250	0.5	93	11.1	255	0.3	93	6.1	255	0.2	93	71 B5
88.4	31.7	240	0.9	93	15.8	250	0.4	93	10.2	250	0.3	93	5.7	250	0.2	93	
98.9	28.3	240	0.8	93	14.2	250	0.4	93	9.1	250	0.3	93	5.1	250	0.1	93	63 B5
114.4	24.5	240	0.7	93	12.2	250	0.3	93	7.9	255	0.2	93	4.4	260	0.1	93	
135.4	20.7	240	0.6	93	10.3	250	0.3	93	6.6	255	0.2	93	3.7	260	0.1	93	
149.1	18.8	240	0.5	93	9.4	250	0.3	93	6.0	255	0.2	93	3.4	260	0.1	93	
164.7	17.0	240	0.5	93	8.5	250	0.2	93	5.5	250	0.2	93	3.0	260	0.1	93	
181.3	15.4	240	0.4	93	7.7	250	0.2	93	5.0	250	0.1	93	2.8	260	0.1	93	
216.9	12.9	240	0.3	93	6.5	250	0.2	93	4.2	255	0.1	93	2.3	260	0.1	93	

Pt_N [kW]	tous les rapports *todas las relaciones* todas las relações
	5.6

N.B.
Pour les réducteurs caractérisés par le double bord dans la colonne des puissances, il est nécessaire de vérifier l'échange thermique du réducteur (A-1.5). Pour toute autre information, contacter notre Service Technique.

Nota:
Para los reductores que se evidencian por el doble borde en la columna de las potencias es necesario verificar el intercambio térmico del reductor (A-1.5). Para mayores informaciones, contactar nuestra oficina técnica.

OBS.
Para os redutores evidenciados com duplo contorno na coluna das potências é necessário controlar a sua troca térmica (A-1.5). Para maiores informações contate o nosso dep.to técnico.

N.B.
Les poids indiqués sont à titre indicatif et ils peuvent varier en fonction de la version du réducteur.

Nota:
Los pesos indicados son ilustrativos y pueden variar en función de la versión del reductor.

OBS.
Os pesos indicados são indicativos e podem variar em função da versão do redutor.

1.6 Performances réducteurs *1.6 Prestaciones reductores* 1.6 Desempenhos redutores

PLR 45_3 — 250 Nm

Kg 12.1

ir	n_1 = 2800 min^{-1}				n_1 = 1400 min^{-1}				n_1 = 900 min^{-1}				n_1 = 500 min^{-1}				IEC
	n_2 min^{-1}	T_{2M} Nm	P kW	RD %	n_2 min^{-1}	T_{2M} Nm	P kW	RD %	n_2 min^{-1}	T_{2M} Nm	P kW	RD %	n_2 min^{-1}	T_{2M} Nm	P kW	RD %	
28,7	97,7	225	2,5	93	48,8	250	1,4	93	31,4	270	0,96	93	17,4	270	0,53	93	
32,0	87,5	225	2,2	93	43,8	250	1,2	93	28,1	270	0,86	93	15,6	270	0,48	93	
40,9	68,4	225	1,7	93	34,2	250	0,96	93	22,0	270	0,67	93	12,2	270	0,37	93	
45,7	61,3	225	1,6	93	30,7	250	0,86	93	19,7	270	0,60	93	11,0	270	0,33	93	112 (B5-B14)
52,8	53,0	225	1,3	93	26,5	250	0,75	93	17,0	270	0,52	93	9,5	270	0,29	93	
60,1	46,6	225	1,2	93	23,3	250	0,66	93	15,0	270	0,46	93	8,3	270	0,25	93	100 (B5-B14)
70,6	39,7	225	1,0	93	19,8	250	0,56	93	12,7	270	0,39	93	7,1	270	0,22	93	
85,7	32,7	225	0,83	93	16,3	250	0,46	93	10,5	270	0,32	93	5,8	270	0,18	93	90 (B5-B14)
100,7	27,8	225	0,70	93	13,9	250	0,39	93	8,9	270	0,27	93	5,0	270	0,15	93	
107,1	26,1	225	0,66	93	13,1	250	0,37	93	8,4	270	0,26	93	4,7	270	0,14	93	80 (B5-B14)
132,7	21,1	225	0,53	93	10,6	250	0,30	93	6,8	270	0,21	93	3,8	270	0,11	93	71 (B5-B14)
152,9	18,3	225	0,46	93	9,2	250	0,26	93	5,9	270	0,18	93	3,3	270	0,10	93	
188,9	14,8	225	0,38	93	7,4	250	0,21	93	4,8	270	0,15	93	2,6	270	0,08	93	
232,0	12,1	225	0,31	93	6,0	250	0,17	93	3,9	270	0,12	93	2,2	270	0,07	93	

E

PLR 45_4 — 250 Nm

Kg 12.5

ir	n_1 = 2800 min^{-1}				n_1 = 1400 min^{-1}				n_1 = 900 min^{-1}				n_1 = 500 min^{-1}				IEC
	n_2 min^{-1}	T_{2M} Nm	P kW	RD %	n_2 min^{-1}	T_{2M} Nm	P kW	RD %	n_2 min^{-1}	T_{2M} Nm	P kW	RD %	n_2 min^{-1}	T_{2M} Nm	P kW	RD %	
301,6	9,3	225	0,24	91	4,6	250	0,13	91	3,0	270	0,09	91	1,7	270	0,05	91	
366,2	7,6	225	0,20	91	3,8	250	0,11	91	2,5	270	0,08	91	1,4	270	0,04	91	
430,4	6,5	225	0,17	91	3,3	250	0,09	91	2,1	270	0,07	91	1,2	270	0,04	91	80 (B5)
457,8	6,1	225	0,16	91	3,1	250	0,09	91	2,0	270	0,06	91	1,1	270	0,03	91	
566,8	4,9	225	0,13	91	2,5	250	0,07	91	1,6	270	0,05	91	0,88	270	0,03	91	71 (B5)
653,3	4,3	225	0,11	91	2,1	250	0,06	91	1,4	270	0,04	91	0,77	270	0,02	91	
807,0	3,5	225	0,09	91	1,7	250	0,05	91	1,1	270	0,03	91	0,62	270	0,02	91	
991,4	2,8	225	0,07	91	1,4	250	0,04	91	0,91	270	0,03	91	0,50	270	0,02	91	

Pt_N [kW]	tous les rapports *todas las relaciones* todas las relações
	6.5

1.6 Performances réducteurs *1.6 Prestaciones reductores* 1.6 Desempenhos redutores

PR 71_2 — 450 Nm — 14.0 Kg

ir	n_1 = 2800 min^{-1}				n_1 = 1400 min^{-1}				n_1 = 900 min^{-1}				n_1 = 500 min^{-1}				IEC
	n_2 min^{-1}	T_{2M} Nm	P kW	RD %	n_2 min^{-1}	T_{2M} Nm	P kW	RD %	n_2 min^{-1}	T_{2M} Nm	P kW	RD %	n_2 min^{-1}	T_{2M} Nm	P kW	RD %	
2.6	1078.5	120	14.3	95	539.3	130	7.7	95	346.7	130	5.0	95	192.6	130	2.8	95	
3.2	880.4	140	13.6	95	440.2	150	7.3	95	283.0	150	4.7	95	157.2	150	2.6	95	
3.8	745.8	160	13.2	95	372.9	175	7.2	95	239.7	180	4.8	95	133.2	180	2.6	95	
4.3	650.3	180	12.9	95	325.2	200	7.2	95	209.0	210	4.8	95	116.1	210	2.7	95	
5.3	530.9	180	10.5	95	265.4	210	6.1	95	170.6	230	4.3	95	94.8	230	2.4	95	
6.2	449.7	230	11.4	95	224.8	260	6.4	95	144.5	300	4.8	95	80.3	300	2.7	95	112 B5
7.1	395.3	270	11.8	95	197.6	300	6.5	95	127.1	330	4.6	95	70.6	330	2.6	95	112 B14
8.7	322.7	280	10.0	95	161.3	310	5.5	95	103.7	350	4.0	95	57.6	350	2.2	95	
10.2	273.3	370	11.1	95	136.7	420	6.3	95	87.9	470	4.6	95	48.8	470	2.5	95	100 B5
11.6	242.0	380	10.1	95	121.0	430	5.7	95	77.8	480	4.1	95	43.2	480	2.3	95	100 B14
12.3	228.2	280	7.0	95	114.1	300	3.8	95	73.3	310	2.5	95	40.7	310	1.4	95	90 B5
14.0	199.5	400	8.8	95	99.8	450	4.9	95	64.1	480	3.4	95	35.6	480	1.9	95	90 B14
16.1	173.9	420	8.0	95	86.9	460	4.4	95	55.9	480	3.0	95	31.0	480	1.6	95	
17.3	161.7	420	7.5	95	80.9	460	4.1	95	52.0	480	2.8	95	28.9	480	1.5	95	80 B5
18.7	150.0	420	6.9	95	75.0	460	3.8	95	48.2	480	2.6	95	26.8	480	1.4	95	80 B14
20.2	138.7	420	6.4	95	69.3	460	3.5	95	44.6	480	2.4	95	24.8	480	1.3	95	71 B5
21.9	127.8	420	5.9	95	63.9	460	3.2	95	41.1	480	2.2	95	22.8	480	1.2	95	
25.3	110.9	360	4.4	95	55.4	410	2.5	95	35.6	410	1.6	95	19.8	410	0.9	95	
28.8	97.2	410	4.4	95	48.6	460	2.5	95	31.2	460	1.6	95	17.4	460	0.9	95	
33.1	84.7	370	3.5	95	42.4	410	1.9	95	27.2	410	1.2	95	15.1	410	0.7	95	
37.3	75.1	365	3.0	95	37.5	410	1.7	95	24.1	410	1.1	95	13.4	420	0.6	95	
44.7	62.6	400	2.8	95	31.3	460	1.6	95	20.1	460	1.0	95	11.2	480	0.6	95	
50.5	55.5	400	2.4	95	27.7	460	1.4	95	17.8	460	0.9	95	9.9	480	0.5	95	

PR 71_3 — 450 Nm — 14.0 Kg

ir	n_1 = 2800 min^{-1}				n_1 = 1400 min^{-1}				n_1 = 900 min^{-1}				n_1 = 500 min^{-1}				IEC
	n_2 min^{-1}	T_{2M} Nm	P kW	RD %	n_2 min^{-1}	T_{2M} Nm	P kW	RD %	n_2 min^{-1}	T_{2M} Nm	P kW	RD %	n_2 min^{-1}	T_{2M} Nm	P kW	RD %	
39.5	70.8	420	3.3	93	35.4	460	1.8	93	22.8	470	1.2	93	12.6	480	0.7	93	
53.5	52.3	420	2.5	93	26.2	460	1.4	93	16.8	460	0.9	93	9.3	480	0.5	93	
60.8	46.0	420	2.2	93	23.0	460	1.2	93	14.8	460	0.8	93	8.2	480	0.4	93	
64.2	43.6	420	2.1	93	21.8	460	1.1	93	14.0	470	0.7	93	7.8	480	0.4	93	90 B5
75.4	37.2	420	1.8	93	18.6	460	1.0	93	11.9	470	0.6	93	6.6	480	0.4	93	90 B14
86.8	32.3	420	1.5	93	16.1	460	0.8	93	10.4	470	0.5	93	5.8	480	0.3	93	
91.5	30.6	420	1.4	93	15.3	460	0.8	93	9.8	470	0.5	93	5.5	480	0.3	93	80 B5
99.3	28.2	420	1.3	93	14.1	460	0.7	93	9.1	470	0.5	93	5.0	480	0.3	93	80 B14
107.5	26.0	420	1.2	93	13.0	460	0.7	93	8.4	470	0.4	93	4.6	480	0.3	93	71 B5
123.8	22.6	420	1.1	93	11.3	460	0.6	93	7.3	480	0.4	93	4.0	520	0.2	93	
134.3	20.9	420	1.0	93	10.4	460	0.5	93	6.7	490	0.4	93	3.7	520	0.2	93	63 B5
154.8	18.1	420	0.9	93	9.0	460	0.5	93	5.8	500	0.3	93	3.2	520	0.2	93	
163.2	17.2	420	0.8	93	8.6	460	0.4	93	5.5	470	0.3	93	3.1	480	0.2	93	
191.6	14.6	450	0.7	93	7.3	490	0.4	93	4.7	520	0.3	93	2.6	540	0.2	93	
220.8	12.7	450	0.6	93	6.3	500	0.4	93	4.1	520	0.2	93	2.3	540	0.1	93	

Pt_N [kW]	tous les rapports *todas las relaciones* todas las relações
	7.5

N.B.
Pour les réducteurs caractérisés par le double bord dans la colonne des puissances, il est nécessaire de vérifier l'échange thermique du réducteur (A-1.5). Pour toute autre information, contacter notre Service Technique.

Nota:
Para los reductores que se evidencian por el doble borde en la columna de las potencias es necesario verificar el intercambio térmico del reductor (A-1.5). Para mayores informaciones, contactar nuestra oficina técnica.

OBS.
Para os redutores evidenciados com duplo contorno na coluna das potências é necessário controlar a sua troca térmica (A-1.5). Para maiores informações contate o nosso dep.to técnico.

N.B.
Les poids indiqués sont à titre indicatif et ils peuvent varier en fonction de la version du réducteur.

Nota:
Los pesos indicados son ilustrativos y pueden variar en función de la versión del reductor.

OBS.
Os pesos indicados são indicativos e podem variar em função da versão do redutor.

1.6 Performances réducteurs — *1.6 Prestaciones reductores* — 1.6 Desempenhos redutores

PR 80_2 — 600 Nm

Kg 16.0

ir	n_1 = 2800 min^{-1}				n_1 = 1400 min^{-1}				n_1 = 900 min^{-1}				n_1 = 500 min^{-1}				IEC
	n_2 min^{-1}	T_{2M} Nm	P kW	RD %	n_2 min^{-1}	T_{2M} Nm	P kW	RD %	n_2 min^{-1}	T_{2M} Nm	P kW	RD %	n_2 min^{-1}	T_{2M} Nm	P kW	RD %	
4,6	615,4	540	36,7	95,0	307,7	600	20,4	95,0	197,8	654	14,3	95,0	109,9	706	8,6	95,0	
5,7	491,6	603	32,7	95,0	245,8	670	18,2	95,0	158,0	730	12,7	95,0	87,8	788	7,6	95,0	
6,7	419,0	612	28,3	95,0	209,5	680	15,7	95,0	134,7	740	11,0	95,0	74,8	800	6,6	95,0	
7,2	387,7	603	25,8	95,0	193,8	670	14,3	95,0	124,6	730	10,0	95,0	69,2	788	6,0	95,0	
8,4	334,8	612	22,6	95,0	167,4	680	12,5	95,0	107,6	740	8,8	95,0	59,8	800	5,3	95,0	
9,4	297,9	621	20,4	95,0	149,0	690	11,3	95,0	95,8	751	7,9	95,0	53,2	811	4,8	95,0	
10,0	279,0	594	18,3	95,0	139,5	660	10,1	95,0	89,7	719	7,1	95,0	49,8	776	4,3	95,0	132 B5 132 B14
11,6	240,9	594	15,8	95,0	120,4	660	8,8	95,0	77,4	719	6,1	95,0	43,0	776	3,7	95,0	
13,7	203,7	675	15,2	95,0	101,9	750	8,4	95,0	65,5	817	5,9	95,0	36,4	882	3,5	95,0	
14,7	190,0	675	14,1	95,0	95,0	750	7,9	95,0	61,1	817	5,5	95,0	33,9	882	3,3	95,0	112 B5 112 B14
17,1	164,0	765	13,8	95,0	82,0	850	7,7	95,0	52,7	926	5,4	95,0	29,3	1000	3,2	95,0	
18,5	151,7	810	13,5	95,0	75,9	900	7,5	95,0	48,8	980	5,3	95,0	27,1	1058	3,2	95,0	
19,5	143,7	540	8,6	95,0	71,8	600	4,8	95,0	46,2	653	3,3	95,0	25,7	706	2,0	95,0	100 B5 100 B14
20,5	136,4	540	8,1	95,0	68,2	600	4,5	95,0	43,8	653	3,2	95,0	24,4	706	1,9	95,0	
21,5	130,5	540	7,8	95,0	65,2	600	4,3	95,0	41,9	653	3,0	95,0	23,3	706	1,8	95,0	
23,9	117,2	540	7,0	95,0	58,6	600	3,9	95,0	37,7	653	2,7	95,0	20,9	706	1,6	95,0	90 B5 90 B14
26,3	106,5	540	6,3	95,0	53,2	600	3,5	95,0	34,2	653	2,5	95,0	19,0	706	1,5	95,0	
28,4	98,6	540	5,9	95,0	49,3	600	3,3	95,0	31,7	653	2,3	95,0	17,6	706	1,4	95,0	
30,2	92,9	540	5,5	95,0	46,4	600	3,1	95,0	29,8	653	2,1	95,0	16,6	706	1,3	95,0	80 B5 80 B14
34,8	80,5	540	4,8	95,0	40,2	600	2,7	95,0	25,9	653	1,9	95,0	14,4	706	1,1	95,0	
38,0	73,8	540	4,4	95,0	36,9	600	2,4	95,0	23,7	653	1,7	95,0	13,2	706	1,0	95,0	
39,6	70,6	450	3,5	95,0	35,3	500	1,9	95,0	22,7	544	1,4	95,0	12,6	588	0,8	95,0	
42,3	66,3	450	3,3	95,0	33,1	500	1,8	95,0	21,3	544	1,3	95,0	11,8	588	0,8	95,0	
48,1	58,2	450	2,9	95,0	29,1	500	1,6	95,0	18,7	544	1,1	95,0	10,4	588	0,7	95,0	
50,9	55,0	315	1,9	95,0	27,5	350	1,1	95,0	17,7	381	0,7	95,0	9,8	412	0,4	95,0	
55,5	50,5	315	1,8	95,0	25,2	350	1,0	95,0	16,2	381	0,7	95,0	9,0	412	0,4	95,0	
61,8	45,3	315	1,6	95,0	22,7	350	0,9	95,0	14,6	381	0,6	95,0	8,1	412	0,4	95,0	

Pt_N [kW]	tutti i rapporti *all ratios* alle Untersetzungen
	7.5

PLR 65_3 — 600 Nm

Kg 18

ir	n_1 = 2800 min^{-1}				n_1 = 1400 min^{-1}				n_1 = 900 min^{-1}				n_1 = 500 min^{-1}				IEC
	n_2 min^{-1}	T_{2M} Nm	P kW	RD %	n_2 min^{-1}	T_{2M} Nm	P kW	RD %	n_2 min^{-1}	T_{2M} Nm	P kW	RD %	n_2 min^{-1}	T_{2M} Nm	P kW	RD %	
26,4	106,2	540	6,5	93	53,1	600	3,6	93	34,1	650	2,5	93	19,0	650	1,4	93	
32,3	86,7	540	5,3	93	43,3	600	2,9	93	27,9	650	2,0	93	15,5	650	1,1	93	112 (B5-B14)
37,6	74,5	540	4,5	93	37,3	600	2,5	93	24,0	650	1,8	93	13,3	650	1,0	93	
46,0	60,8	540	3,7	93	30,4	600	2,1	93	19,6	650	1,4	93	10,9	650	0,79	93	100
54,3	51,5	540	3,1	93	25,8	600	1,7	93	16,6	650	1,2	93	9,2	650	0,67	93	(B5-B14)
64,4	43,4	540	2,6	93	21,7	600	1,5	93	14,0	650	1,0	93	7,8	650	0,57	93	
74,4	37,6	540	2,3	93	18,8	600	1,3	93	12,1	650	0,89	93	6,7	650	0,49	93	90 (B5-B14)
85,4	32,8	540	2,0	93	16,4	600	1,1	93	10,5	650	0,77	93	5,9	650	0,43	93	
99,0	28,3	540	1,7	93	14,1	600	0,96	93	9,1	650	0,67	93	5,0	650	0,37	93	80
116,2	24,1	540	1,5	93	12,0	600	0,81	93	7,7	650	0,57	93	4,3	650	0,31	93	(B5-B14)
138,8	20,2	540	1,2	93	10,1	600	0,68	93	6,5	650	0,48	93	3,6	650	0,26	93	
152,8	18,3	540	1,1	93	9,2	600	0,62	93	5,9	650	0,43	93	3,3	650	0,24	93	71 B5
175,4	16,0	540	1,0	93	8,0	600	0,54	93	5,1	650	0,38	93	2,9	650	0,21	93	63 B5
197,9	14,1	540	0,86	93	7,1	600	0,48	93	4,5	650	0,33	93	2,5	650	0,18	93	

Pt_N [kW]	tous les rapports *todas las relaciones* todas las relações
	8.0

N.B.
Pour les réducteurs caractérisés par le double bord dans la colonne des puissances, il est nécessaire de vérifier l'échange thermique du réducteur (A-1.5). Pour toute autre information, contacter notre Service Technique.

Nota:
Para los reductores que se evidencian por el doble borde en la columna de las potencias es necesario verificar el intercambio térmico del reductor (A-1.5). Para mayores informaciones, contactar nuestra oficina técnica.

OBS.
Para os redutores evidenciados com duplo contorno na coluna das potências é necessário controlar a sua troca térmica (A-1.5). Para maiores informações contate o nosso dep.to técnico.

N.B.
Les poids indiqués sont à titre indicatif et ils peuvent varier en fonction de la version du réducteur.

Nota:
Los pesos indicados son ilustrativos y pueden variar en función de la versión del reductor.

OBS.
Os pesos indicados são indicativos e podem variar em função da versão do redutor.

1.6 Performances réducteurs — *1.6 Prestaciones reductores* — 1.6 Desempenhos redutores

PR 90_2 — 900 Nm

Kg 30

ir	n_1 = 2800 min^{-1}				n_1 = 1400 min^{-1}				n_1 = 900 min^{-1}				n_1 = 500 min^{-1}				IEC
	n_2 min^{-1}	T_{2M} Nm	P kW	RD %	n_2 min^{-1}	T_{2M} Nm	P kW	RD %	n_2 min^{-1}	T_{2M} Nm	P kW	RD %	n_2 min^{-1}	T_{2M} Nm	P kW	RD %	
2.7	1025.6	270	30.5	95	512.8	330	18.7	95	329.7	330	12.0	95	183.2	330	6.7	95	
4.2	662.1	390	28.5	95	331.0	480	17.5	95	212.8	480	11.3	95	118.2	480	6.3	95	
5.3	528.9	430	25.1	95	264.5	530	15.4	95	170.0	530	9.9	95	94.5	530	5.5	95	132 B5 132 B14
5.9	470.7	450	23.3	95	235.3	560	14.5	95	151.3	560	9.3	95	84.1	560	5.2	95	
6.7	417.1	480	22.1	95	208.6	600	13.8	95	134.1	600	8.9	95	74.5	600	4.9	95	112 B5
7.8	361.0	520	20.7	95	180.5	650	12.9	95	116.0	700	9.0	95	64.5	720	5.1	95	
8.7	321.8	460	16.3	95	160.9	560	9.9	95	103.4	560	6.4	95	57.5	560	3.5	95	112 B14
9.3	300.2	460	15.2	95	150.1	560	9.3	95	96.5	560	6.0	95	53.6	560	3.3	95	
9.7	288.4	660	21.0	95	144.2	820	13.0	95	92.7	880	9.0	95	51.5	900	5.1	95	100 B5
10.9	256.7	700	19.8	95	128.3	860	12.2	95	82.5	920	8.4	95	45.8	920	4.6	95	100 B14
12.3	227.4	740	18.6	95	113.7	910	11.4	95	73.1	920	7.4	95	40.6	940	4.2	95	
14.0	200.5	740	16.4	95	100.2	910	10.1	95	64.4	920	6.5	95	35.8	940	3.7	95	90 B5
16.0	175.5	740	14.3	95	87.7	910	8.8	95	56.4	920	5.7	95	31.3	940	3.2	95	
17.1	163.7	740	13.4	95	81.8	910	8.2	95	52.6	920	5.3	95	29.2	940	3.0	95	90 B14
19.8	141.3	740	11.5	95	70.7	910	7.1	95	45.4	920	4.6	95	25.2	940	2.6	95	
21.4	130.7	740	10.7	95	65.4	910	6.6	95	42.0	920	4.3	95	23.3	940	2.4	95	80 B5
25.0	112.2	740	9.1	95	56.1	910	5.6	95	36.1	920	3.7	95	20.0	940	2.1	95	
27.7	101.0	740	8.2	95	50.5	910	5.1	95	32.5	920	3.3	95	18.0	940	1.9	95	80B14
30.5	91.7	740	7.5	95	45.9	910	4.6	95	29.5	920	3.0	95	16.4	940	1.7	95	
35.0	80.0	700	6.2	95	40.0	850	3.7	95	25.7	890	2.5	95	14.3	920	1.4	95	
40.4	69.3	585	4.5	95	34.7	720	2.8	95	22.3	760	1.9	95	12.4	820	1.1	95	
44.1	63.5	700	4.9	95	31.8	860	3.0	95	20.4	950	2.1	95	11.3	1000	1.4	95	
50.9	55.0	700	4.2	95	27.5	860	2.6	95	17.7	950	1.9	95	9.8	1000	1.1	95	

PR 90_3 — 900 Nm

Kg 30

ir	n_1 = 2800 min^{-1}				n_1 = 1400 min^{-1}				n_1 = 900 min^{-1}				n_1 = 500 min^{-1}				IEC
	n_2 min^{-1}	T_{2M} Nm	P kW	RD %	n_2 min^{-1}	T_{2M} Nm	P kW	RD %	n_2 min^{-1}	T_{2M} Nm	P kW	RD %	n_2 min^{-1}	T_{2M} Nm	P kW	RD %	
38.7	72.3	700	5.7	93	36.2	910	3.7	93	23.2	945	2.5	93	12.9	945	1.4	93	
43.7	64.0	750	5.4	93	32.0	910	3.3	93	20.6	945	2.2	93	11.4	945	1.2	93	
48.8	57.4	750	4.8	93	28.7	910	2.9	93	18.4	945	2.0	93	10.2	945	1.1	93	
55.2	50.7	720	4.1	93	25.4	910	2.6	93	16.3	945	1.7	93	9.1	945	1.0	93	
62.3	44.9	750	3.8	93	22.5	910	2.3	93	14.4	945	1.5	93	8.0	945	0.9	93	
70.6	39.7	800	3.6	93	19.8	910	2.0	93	12.8	945	1.4	93	7.1	945	0.8	93	100 B5 100 B14
76.3	36.7	800	3.3	93	18.3	910	1.9	93	11.8	945	1.3	93	6.6	945	0.7	93	
82.8	33.8	800	3.0	93	16.9	910	1.7	93	10.9	945	1.2	93	6.0	945	0.6	93	90 B5
93.3	30.0	800	2.7	93	15.0	910	1.5	93	9.6	945	1.0	93	5.4	945	0.6	93	90 B14
100.6	27.8	800	2.5	93	13.9	910	1.4	93	8.9	945	1.0	93	5.0	945	0.5	93	
108.9	25.7	910	2.6	93	12.9	910	1.3	93	8.3	945	0.9	93	4.6	945	0.5	93	80 B5
125.0	22.4	910	2.3	93	11.2	910	1.1	93	7.2	945	0.8	93	4.0	945	0.4	93	80 B14
141.0	19.9	910	2.0	93	9.9	910	1.0	93	6.4	945	0.7	93	3.5	945	0.4	93	
155.2	18.0	910	1.8	93	9.0	910	0.9	93	5.8	945	0.6	93	3.2	945	0.3	93	71 B5
178.1	15.7	910	1.6	93	7.9	910	0.8	93	5.1	945	0.5	93	2.8	945	0.3	93	
201.0	13.9	910	1.4	93	7.0	910	0.7	93	4.5	945	0.5	93	2.5	945	0.3	93	
224.4	12.5	910	1.3	93	6.2	910	0.6	93	4.0	945	0.4	93	2.2	945	0.2	93	
253.2	11.1	910	1.1	93	5.5	910	0.6	93	3.6	945	0.4	93	2.0	945	0.2	93	

Pt_N [kW]	tous les rapports *todas las relaciones* todas las relações
	10.5

N.B.
Pour les réducteurs caractérisés par le double bord dans la colonne des puissances, il est nécessaire de vérifier l'échange thermique du réducteur (A-1.5). Pour toute autre information, contacter notre Service Technique.

Nota:
Para los reductores que se evidencian por el doble borde en la columna de las potencias es necesario verificar el intercambio térmico del reductor (A-1.5). Para mayores informaciones, contactar nuestra oficina técnica.

OBS.
Para os redutores evidenciados com duplo contorno na coluna das potências é necessário controlar a sua troca térmica (A-1.5). Para maiores informações contate o nosso dep.to técnico.

N.B.
Les poids indiqués sont à titre indicatif et ils peuvent varier en fonction de la version du réducteur.

Nota:
Los pesos indicados son ilustrativos y pueden variar en función de la versión del reductor.

OBS.
Os pesos indicados são indicativos e podem variar em função da versão do redutor.

1.6 Performances réducteurs — *1.6 Prestaciones reductores* — 1.6 Desempenhos redutores

PR 100_2 — 1200 Nm

Kg 45.00

ir	n_1 = 2800 min^{-1}				n_1 = 1400 min^{-1}				n_1 = 900 min^{-1}				n_1 = 500 min^{-1}				IEC
	n_2 min^{-1}	T_{2M} Nm	P kW	RD %	n_2 min^{-1}	T_{2M} Nm	P kW	RD %	n_2 min^{-1}	T_{2M} Nm	P kW	RD %	n_2 min^{-1}	T_{2M} Nm	P kW	RD %	
3,1	913,0	810	81,5	95,0	456,5	900	45,3	95,0	293,5	980	31,7	95,0	163,0	980	17,6	95,0	
3,6	785,4	810	70,1	95,0	392,7	900	39,0	95,0	252,5	980	27,3	95,0	140,3	980	15,1	95,0	
4,7	594,1	810	53,0	95,0	297,0	900	29,5	95,0	191,0	980	20,6	95,0	106,1	980	11,5	95,0	
5,3	533,0	810	47,6	95,0	266,5	900	26,4	95,0	171,3	980	18,5	95,0	95,2	980	10,3	95,0	
6,1	462,5	810	41,3	95,0	231,3	900	22,9	95,0	148,7	980	16,1	95,0	82,6	980	8,9	95,0	
7,0	397,9	810	35,5	95,0	198,9	900	19,7	95,0	127,9	980	13,8	95,0	71,0	980	7,7	95,0	
8,2	343,3	900	34,1	95,0	171,7	1000	18,9	95,0	110,3	1089	13,2	95,0	61,3	1089	7,4	95,0	
9,3	300,9	990	32,8	95,0	150,5	1100	18,2	95,0	96,7	1198	12,8	95,0	53,7	1198	7,1	95,0	
10,4	270,0	1080	32,1	95,0	135,0	1200	17,9	95,0	86,8	1307	12,5	95,0	48,2	1307	6,9	95,0	180 B5
12,1	231,6	1080	27,6	95,0	115,8	1200	15,3	95,0	74,4	1307	10,7	95,0	41,4	1307	6,0	95,0	
13,7	205,1	1080	24,4	95,0	102,5	1200	13,6	95,0	65,9	1307	9,5	95,0	36,6	1307	5,3	95,0	160 B5
14,8	189,3	1080	22,5	95,0	94,7	1200	12,5	95,0	60,9	1307	8,8	95,0	33,8	1307	4,9	95,0	
16,9	165,9	1080	19,7	95,0	82,9	1200	11,0	95,0	53,3	1307	7,7	95,0	29,6	1307	4,3	95,0	132 B5
18,1	154,7	1080	18,4	95,0	77,3	1200	10,2	95,0	49,7	1307	7,2	95,0	27,6	1307	4,0	95,0	
21,0	133,5	1080	15,9	95,0	66,7	1200	8,8	95,0	42,9	1307	6,2	95,0	23,8	1307	3,4	95,0	112 B5
24,4	114,9	1080	13,7	95,0	57,5	1200	7,6	95,0	36,9	1307	5,3	95,0	20,5	1307	3,0	95,0	
27,0	103,6	1080	12,3	95,0	51,8	1200	6,9	95,0	33,3	1307	4,8	95,0	18,5	1307	2,7	95,0	100 B5
29,7	94,3	1080	11,2	95,0	47,1	1200	6,2	95,0	30,3	1307	4,4	95,0	16,8	1307	2,4	95,0	
31,3	89,4	1080	10,6	95,0	44,7	1200	5,9	95,0	28,7	1307	4,1	95,0	16,0	1307	2,3	95,0	
34,4	81,4	1080	9,7	95,0	40,7	1200	5,4	95,0	26,2	1307	3,8	95,0	14,5	1307	2,1	95,0	
37,7	74,3	990	8,1	95,0	37,2	1100	4,5	95,0	23,9	1198	3,2	95,0	13,3	1198	1,8	95,0	
43,4	64,5	900	6,4	95,0	32,2	1000	3,6	95,0	20,7	1089	2,5	95,0	11,5	1089	1,4	95,0	
47,5	58,9	900	5,8	95,0	29,5	1000	3,2	95,0	18,9	1089	2,3	95,0	10,5	1089	1,3	95,0	
54,8	51,1	900	5,1	95,0	25,5	1000	2,8	95,0	16,4	1089	2,0	95,0	9,1	1089	1,1	95,0	
61,8*	45,3	900	4,5	95,0	22,7	1000	2,5	95,0	14,6	1089	1,7	95,0	8,1	1089	1,0	95,0	

Pt_N [kW]	tutti i rapporti / *all ratios* / alle Untersetzungen
	15.0

PLR 85_3 — 1200 Nm

Kg 37

ir	n_1 = 2800 min^{-1}				n_1 = 1400 min^{-1}				n_1 = 900 min^{-1}				n_1 = 500 min^{-1}				IEC
	n_2 min^{-1}	T_{2M} Nm	P kW	RD %	n_2 min^{-1}	T_{2M} Nm	P kW	RD %	n_2 min^{-1}	T_{2M} Nm	P kW	RD %	n_2 min^{-1}	T_{2M} Nm	P kW	RD %	
23,8	117,9	720	9,6	93	58,9	800	5,3	93	37,9	850	3,7	93	21,0	850	2,0	93	
27,5	101,7	855	9,8	93	50,8	950	5,4	93	32,7	1000	3,8	93	18,2	1000	2,0	93	
34,5	81,2	990	9,1	93	40,6	1100	5,0	93	26,1	1150	3,5	93	14,5	1150	1,9	93	132 (B5-B14)
38,7	72,3	1080	8,8	93	36,1	1200	4,9	93	23,2	1300	3,4	93	12,9	1300	1,9	93	
43,7	64,1	1080	7,8	93	32,0	1200	4,3	93	20,6	1300	3,0	93	11,4	1300	1,7	93	
56,3	49,7	1080	6,0	93	24,9	1200	3,4	93	16,0	1300	2,4	93	8,9	1300	1,3	93	112 (B5-B14)
63,9	43,8	1080	5,3	93	21,9	1200	3,0	93	14,1	1300	2,1	93	7,8	1300	1,1	93	
74,0	37,8	1080	4,6	93	18,9	1200	2,6	93	12,2	1300	1,8	93	6,8	1300	1,0	93	
84,9	33,0	1080	4,0	93	16,5	1200	2,2	93	10,6	1300	1,6	93	5,9	1300	0,86	93	100 (B5-B14)
98,0	28,6	1080	3,5	93	14,3	1200	1,9	93	9,2	1300	1,4	93	5,1	1300	0,75	93	
113,5	24,7	1080	3,0	93	12,3	1200	1,7	93	7,9	1300	1,2	93	4,4	1300	0,64	93	
136,8	20,5	1080	2,5	93	10,2	1200	1,4	93	6,6	1300	0,97	93	3,7	1300	0,54	93	90 (B5-B14)
160,0	17,5	1080	2,1	93	8,7	1200	1,2	93	5,6	1300	0,83	93	3,1	1300	0,46	93	
184,6	15,2	1080	1,8	93	7,6	1200	1,0	93	4,9	1300	0,72	93	2,7	1300	0,40	93	80 (B5-B14)
204,1	13,7	1080	1,7	93	6,9	1200	0,93	93	4,4	1300	0,65	93	2,4	1300	0,36	93	
214,0	13,1	1080	1,6	93	6,5	1200	0,88	93	4,2	1300	0,62	93	2,3	1300	0,34	93	71 B5
234,0	12,0	1080	1,5	93	6,0	1200	0,81	93	3,8	1300	0,57	93	2,1	1300	0,31	93	
270,0	10,4	1080	1,3	93	5,2	1200	0,70	93	3,3	1300	0,49	93	1,9	1300	0,27	93	

Pt_N [kW]	tous les rapports/*todas las relaciones*/todas las relações
	11.0

* Dans le cas des rapports marqués la version sortie avec arbre creux n'est pas disponible **"ø 50".**

* *En las relaciones marcadas, no está disponible la versión salida con eje hueco* ***"ø 50"***

* Nas relações marcadas não está disponível a versão com eixo oco" **"ø 50".**

N.B.
Pour les réducteurs caractérisés par le double bord dans la colonne des puissances, il est nécessaire de vérifier l'échange thermique du réducteur (A-1.5). Pour toute autre information, contacter notre Service Technique.

Nota:
Para los reductores que se evidencian por el doble borde en la columna de las potencias es necesario verificar el intercambio térmico del reductor (A-1.5). Para mayores informaciones, contactar nuestra oficina técnica.

OBS.
Para os redutores evidenciados com duplo contorno na coluna das potências é necessário controlar a sua troca térmica (A-1.5). Para maiores informações contate o nosso dep.to técnico.

N.B.
Les poids indiqués sont à titre indicatif et ils peuvent varier en fonction de la version du réducteur.

Nota:
Los pesos indicados son ilustrativos y pueden variar en función de la versión del reductor.

OBS.
Os pesos indicados são indicativos e podem variar em função da versão do redutor.

1.6 Performances réducteurs *1.6 Prestaciones reductores* 1.6 Desempenhos redutores

PR 112_2 — 1750 Nm — 59 Kg

ir	n_1 = 2800 min^{-1}				n_1 = 1400 min^{-1}				n_1 = 900 min^{-1}				n_1 = 500 min^{-1}				IEC
	n_2 min^{-1}	T_{2M} Nm	P kW	RD %	n_2 min^{-1}	T_{2M} Nm	P kW	RD %	n_2 min^{-1}	T_{2M} Nm	P kW	RD %	n_2 min^{-1}	T_{2M} Nm	P kW	RD %	
2.9	967.0	480	51.2	95	483.5	600	32.0	95	310.8	650	22.3	95	172.7	650	12.4	95	
3.4	831.9	520	47.7	95	416.0	640	29.3	95	267.4	690	20.3	95	148.6	700	11.5	95	
4.0	706.4	610	47.5	95	353.2	750	29.2	95	227.0	850	21.3	95	126.1	900	12.5	95	
4.6	607.7	660	44.2	95	303.8	820	27.5	95	195.3	920	19.8	95	108.5	960	11.5	95	
6.1	459.6	770	39.0	95	229.8	950	24.1	95	147.7	970	15.8	95	82.1	970	8.8	95	
6.8	412.4	810	36.8	95	206.2	990	22.5	95	132.5	1000	14.6	95	73.6	1000	8.1	95	
7.9	353.7	850	33.1	95	176.8	1050	20.5	95	113.7	1100	13.8	95	63.2	1100	7.7	95	
8.9	313.2	890	30.7	95	156.6	1100	19.0	95	100.7	1100	12.2	95	55.9	1100	6.8	95	
9.7	289.2	900	28.7	95	144.6	1100	17.5	95	93.0	1100	11.3	95	51.6	1100	6.3	95	180 B5
11.1	253.3	950	26.5	95	126.7	1100	15.4	95	81.4	1100	9.9	95	45.2	1100	5.5	95	160 B5
12.4	225.7	1150	28.6	95	112.8	1420	17.7	95	72.5	1600	12.8	95	40.3	1700	7.6	95	
14.5	193.6	1250	26.7	95	96.8	1550	16.5	95	62.2	1700	11.7	95	34.6	1850	7.0	95	132 B5
16.3	171.4	1320	24.9	95	85.7	1630	15.4	95	55.1	1800	10.9	95	30.6	1850	6.2	95	
17.7	158.3	1380	24.1	95	79.1	1700	14.8	95	50.9	1800	10.1	95	28.3	1850	5.8	95	112 B5
20.2	138.6	1440	22.0	95	69.3	1750	13.4	95	44.6	1850	9.1	95	24.8	1850	5.0	95	100 B5
21.7	129.3	1460	20.8	95	64.6	1750	12.5	95	41.6	1850	8.5	95	23.1	1850	4.7	95	
25.4	110.1	1460	17.7	95	55.1	1620	9.8	95	35.4	1720	6.7	95	19.7	1830	4.0	95	
29.1	96.1	1460	15.5	95	48.0	1750	9.3	95	30.9	1850	6.3	95	17.2	1850	3.5	95	
32.3	86.6	1460	13.9	95	43.3	1750	8.4	95	27.8	1850	5.7	95	15.5	1850	3.2	95	
38.9	72.0	1460	11.6	95	36.0	1750	6.9	95	23.1	1850	4.7	95	12.9	1850	2.6	95	
40.7	68.8	1460	11.1	95	34.4	1750	6.6	95	22.1	1800	4.4	95	12.3	1850	2.5	95	
44.7	62.6	1460	10.1	95	31.3	1750	6.0	95	20.1	1800	4.0	95	11.2	1900	2.3	95	
48.9	57.2	1460	9.2	95	28.6	1750	5.5	95	18.4	1850	3.7	95	10.2	1900	2.1	95	

PR 112_3 — 1750 Nm — 59 Kg

ir	n_1 = 2800 min^{-1}				n_1 = 1400 min^{-1}				n_1 = 900 min^{-1}				n_1 = 500 min^{-1}				IEC
	n_2 min^{-1}	T_{2M} Nm	P kW	RD %	n_2 min^{-1}	T_{2M} Nm	P kW	RD %	n_2 min^{-1}	T_{2M} Nm	P kW	RD %	n_2 min^{-1}	T_{2M} Nm	P kW	RD %	
51.2	54.7	1350	8.3	93	27.4	1700	5.2	93	17.6	1860	3.7	93	9.8	1860	2.0	93	
58.5	47.9	1400	7.5	93	23.9	1750	4.7	93	15.4	1860	3.2	93	8.6	1860	1.8	93	
62.7	44.7	1420	7.1	93	22.3	1750	4.4	93	14.4	1860	3.0	93	8.0	1860	1.7	93	
67.4	41.6	1440	6.7	93	20.8	1750	4.1	93	13.4	1860	2.8	93	7.4	1860	1.6	93	
72.6	38.6	1500	6.5	93	19.3	1750	3.8	93	12.4	1860	2.6	93	6.9	1860	1.4	93	
78.5	35.7	1500	6.0	93	17.8	1750	3.5	93	11.5	1860	2.4	93	6.4	1860	1.3	93	
87.3	32.1	1500	5.4	93	16.0	1750	3.2	93	10.3	1860	2.2	93	5.7	1860	1.2	93	112 B5
93.6	29.9	1500	5.1	93	15.0	1750	2.9	93	9.6	1860	2.0	93	5.3	1860	1.1	93	100 B5
108.4	25.8	1500	4.4	93	12.9	1750	2.5	93	8.3	1860	1.7	93	4.6	1860	1.0	93	
117.2	23.9	1500	4.0	93	11.9	1750	2.4	93	7.7	1860	1.6	93	4.3	1860	0.9	93	90 B5
128.3	21.8	1500	3.7	93	10.9	1750	2.2	93	7.0	1860	1.5	93	3.9	1860	0.8	93	80 B5
148.0	18.9	1500	3.2	93	9.5	1750	1.9	93	6.1	1860	1.3	93	3.4	1860	0.7	93	
167.0	16.8	1500	2.8	93	8.4	1750	1.7	93	5.4	1860	1.1	93	3.0	1860	0.6	93	
191.5	14.6	1500	2.5	93	7.3	1750	1.4	93	4.7	1860	1.0	93	2.6	1860	0.5	93	
220.9	12.7	1500	2.1	93	6.3	1750	1.2	93	4.1	1860	0.9	93	2.3	1860	0.5	93	
241.0	11.6	1500	2.0	93	5.8	1750	1.1	93	3.7	1900	0.8	93	2.1	1900	0.4	93	
278.1	10.1	1500	1.7	93	5.0	1750	1.0	93	3.2	1900	0.7	93	1.8	1900	0.4	93	

Pt_N [kW]	tous les rapports *todas las relaciones* todas las relações
	16.5

N.B.
Pour les réducteurs caractérisés par le double bord dans la colonne des puissances, il est nécessaire de vérifier l'échange thermique du réducteur (A-1.5). Pour toute autre information, contacter notre Service Technique.

Nota:
Para los reductores que se evidencian por el doble borde en la columna de las potencias es necesario verificar el intercambio térmico del reductor (A-1.5). Para mayores informaciones, contactar nuestra oficina técnica.

OBS.
Para os redutores evidenciados com duplo contorno na coluna das potências é necessário controlar a sua troca térmica (A-1.5). Para maiores informações contate o nosso dep.to técnico.

N.B.
Les poids indiqués sont à titre indicatif et ils peuvent varier en fonction de la version du réducteur.

Nota:
Los pesos indicados son ilustrativos y pueden variar en función de la versión del reductor.

OBS.
Os pesos indicados são indicativos e podem variar em função da versão do redutor.

Blank page

1.6 Performances réducteurs — *1.6 Prestaciones reductores* — 1.6 Desempenhos redutores

PR 125_2 — 2200 Nm

Kg 105

ir	n_1 = 2800 min^{-1}				n_1 = 1400 min^{-1}				n_1 = 900 min^{-1}				n_1 = 500 min^{-1}				IEC
	n_2 min^{-1}	T_{2M} Nm	P kW	RD %	n_2 min^{-1}	T_{2M} Nm	P kW	RD %	n_2 min^{-1}	T_{2M} Nm	P kW	RD %	n_2 min^{-1}	T_{2M} Nm	P kW	RD %	
5,4	514,7	900,0	51,1	95	257,4	1000,0	28,4	95	165,5	1088,9	19,9	95	91.9	1088.9	11.0	95	
6,5	427,8	1080,0	50,9	95	213,9	1200,0	28,3	95	137,5	1306,7	19,8	95	76.4	1306.7	11.0	95	200 B5
8,2	341,9	1350,0	50,9	95	171,0	1500,0	28,3	95	109,9	1633,3	19,8	95	61.1	1633.3	11.0	95	
9,9	284,2	1440,0	45,1	95	142,1	1600,0	25,1	95	91,3	1742,2	17,5	95	50.7	1742.2	9.7	95	180 B5
12,5	223,9	1620,0	40,0	95	111,9	1800,0	22,2	95	72,0	1960,0	15,5	95	40.0	1960.0	8.6	95	
15,1	186,0	1710,0	35,1	95	93,0	1900,0	19,5	95	59,8	2068,9	13,6	95	33.2	2068.9	7.6	95	160 B5
19,9	140,9	1800,0	27,9	95	70,4	2000,0	15,5	95	45,3	2177,8	10,9	95	25.2	2177.8	6.0	95	
25,1	111,5	1890,0	23,2	95	55,8	2100,0	12,9	95	35,9	2286,7	9,0	95	19.9	2286.7	5.0	95	132 B5 132 B14
30,2	92,7	1980,0	20,2	95	46,3	2200,0	11,2	95	29,8	2395,6	7,9	95	16.6	2395.6	4.4	95	
38,2	73,3	2070,0	16,7	95	36,7	2300,0	9,3	95	23,6	2504,4	6,5	95	13.1	2504.4	3.6	95	112 B5
44,3	63,3	1980,0	13,8	95	31,6	2200,0	7,7	95	20,3	2395,6	5,4	95	11.3	2395.6	3.0	95	100 B5
53,1	52,8	1980,0	11,5	95	26,4	2200,0	6,4	95	17,0	2395,6	4,5	95	9.4	2395.6	2.5	95	
57,5	48,7	1980,0	10,6	95	24,3	2200,0	5,9	95	15,7	2395,6	4,1	95	8.7	2395.6	2.3	95	

Pt_N [kW]	tutti i rapporti *all ratios* alle Untersetzungen
	21.0

PLR 95_3 — 2400 Nm

Kg 55

ir	n_1 = 2800 min^{-1}				n_1 = 1400 min^{-1}				n_1 = 900 min^{-1}				n_1 = 500 min^{-1}				IEC
	n_2 min^{-1}	T_{2M} Nm	P kW	RD %	n_2 min^{-1}	T_{2M} Nm	P kW	RD %	n_2 min^{-1}	T_{2M} Nm	P kW	RD %	n_2 min^{-1}	T_{2M} Nm	P kW	RD %	
23,6	118,4	1440	19,2	93	59,2	1600	10,7	93	38,1	1742	7,5	93	21,2	1742	4,1	93	
27,4	102,2	1620	18,6	93	51,1	1800	10,4	93	32,9	1960	7,2	93	18,3	1960	4,0	93	
32,9	85,1	1890	18,1	93	42,5	2100	10,1	93	27,3	2287	7,0	93	15,2	2287	3,9	93	
40,5	69,1	1890	14,7	93	34,6	2100	8,2	93	22,2	2287	5,7	93	12,3	2287	3,2	93	
46,9	59,7	1890	12,7	93	29,8	2100	7,1	93	19,2	2287	4,9	93	10,7	2287	2,7	93	
54,7	51,2	1890	10,9	93	25,6	2100	6,0	93	16,4	2287	4,2	93	9,1	2287	2,4	93	160 B5
65,4	42,8	1980	9,6	93	21,4	2200	5,3	93	13,8	2396	3,7	93	7,7	2396	2,1	93	132 B5
74,2	37,7	2100	9,2	93	18,9	2400	5,1	93	12,1	2400	3,6	93	6,7	2400	1,8	93	
86,0	32,5	2100	7,9	93	16,3	2400	4,4	93	10,5	2400	3,1	93	5,8	2400	1,6	93	112 B5
98,4	28,4	2100	6,9	93	14,2	2400	3,8	93	9,1	2400	2,7	93	5,1	2400	1,4	93	100 B5
116,0	24,1	2100	5,9	93	12,1	2400	3,3	93	7,8	2400	2,3	93	4,3	2400	1,2	93	
134,4	20,8	2100	5,1	93	10,4	2400	2,8	93	6,7	2400	2,0	93	3,7	2400	1,01	93	90 B5
158,9	17,6	2100	4,3	93	8,8	2400	2,4	93	5,7	2400	1,7	93	3,1	2400	0,85	93	80 B5
187,1	15,0	2100	3,6	93	7,5	2400	2,0	93	4,8	2400	1,4	93	2,7	2400	0,72	93	
199,5	14,0	2100	3,4	93	7,0	2400	1,9	93	4,5	2400	1,3	93	2,5	2400	0,68	93	
221,3	12,7	2100	3,1	93	6,3	2400	1,7	93	4,1	2400	1,2	93	2,3	2400	0,61	93	
243,2	11,5	2100	2,8	93	5,8	2400	1,6	93	3,7	2400	1,1	93	2,1	2400	0,56	93	
266,2	10,5	2100	2,6	93	5,3	2400	1,4	93	3,4	2400	1,0	93	1,9	2400	0,51	93	

Pt_N [kW]	tous les rapports *todas las relaciones* todas las relações
	16.0

N.B.
Pour les réducteurs caractérisés par le double bord dans la colonne des puissances, il est nécessaire de vérifier l'échange thermique du réducteur (A-1.5). Pour toute autre information, contacter notre Service Technique.

Nota:
Para los reductores que se evidencian por el doble borde en la columna de las potencias es necesario verificar el intercambio térmico del reductor (A-1.5). Para mayores informaciones, contactar nuestra oficina técnica.

OBS.
Para os redutores evidenciados com duplo contorno na coluna das potências é necessário controlar a sua troca térmica (A-1.5). Para maiores informações contate o nosso dep.to técnico.

N.B.
Les poids indiqués sont à titre indicatif et ils peuvent varier en fonction de la version du réducteur.

Nota:
Los pesos indicados son ilustrativos y pueden variar en función de la versión del reductor.

OBS.
Os pesos indicados são indicativos e podem variar em função da versão do redutor.

1.6 Performances réducteurs — *1.6 Prestaciones reductores* — 1.6 Desempenhos redutores

PER 125_4 | **3500 Nm** | Kg 90

ir	n_1 = 2800 min^{-1}				n_1 = 1400 min^{-1}				n_1 = 900 min^{-1}				n_1 = 500 min^{-1}				IEC
	n_2 min^{-1}	T_{2M} Nm	P kW	RD %	n_2 min^{-1}	T_{2M} Nm	P kW	RD %	n_2 min^{-1}	T_{2M} Nm	P kW	RD %	n_2 min^{-1}	T_{2M} Nm	P kW	RD %	
151,5	18,5	3200,0	6,9	90,0	9,2	3500,0	3,8	90,0	5,9	3500,0	2,4	90,0	3,3	3500,0	1,3	90,0	
185,6	15,1	3200,0	5,6	90,0	7,5	3500,0	3,1	90,0	4,8	3500,0	2,0	90,0	2,7	3500,0	1,1	90,0	
227,3	12,3	3200,0	4,6	90,0	6,2	3500,0	2,5	90,0	4,0	3500,0	1,6	90,0	2,2	3500,0	0,9	90,0	
251,2	11,1	3200,0	4,2	90,0	5,6	3500,0	2,3	90,0	3,6	3500,0	1,5	90,0	2,0	3500,0	0,8	90,0	180 B5
273,5	10,2	3000,0	3,6	90,0	5,1	3200,0	1,9	90,0	3,3	3200,0	1,2	90,0	1,8	3200,0	0,7	90,0	160 B5
307,7	9,1	3200,0	3,4	90,0	4,5	3500,0	1,9	90,0	2,9	3500,0	1,2	90,0	1,6	3500,0	0,7	90,0	
350,3	8,0	2500,0	2,3	90,0	4,0	2700,0	1,3	90,0	2,6	2700,0	0,8	90,0	1,4	2700,0	0,4	90,0	132 B5
383,9	7,3	3200,0	2,7	90,0	3,6	3500,0	1,5	90,0	2,3	3500,0	1,0	90,0	1,3	3500,0	0,5	90,0	112 B5
416,3	6,7	3200,0	2,5	90,0	3,4	3500,0	1,4	90,0	2,2	3500,0	0,9	90,0	1,2	3500,0	0,5	90,0	
461,9	6,1	3200,0	2,3	90,0	3,0	3500,0	1,2	90,0	1,9	3500,0	0,8	90,0	1,1	3500,0	0,4	90,0	100 B5
519,6	5,4	3200,0	2,0	90,0	2,7	3500,0	1,1	90,0	1,7	3500,0	0,7	90,0	1,0	3500,0	0,4	90,0	90 B5
580,5	4,8	2700,0	1,5	90,0	2,4	2900,0	0,8	90,0	1,6	2900,0	0,5	90,0	0,9	2900,0	0,3	90,0	80 B5
625,2	4,5	3200,0	1,7	90,0	2,2	3500,0	0,9	90,0	1,4	3500,0	0,6	90,0	0,8	3500,0	0,3	90,0	
648,4	4,3	3200,0	1,6	90,0	2,2	3500,0	0,9	90,0	1,4	3500,0	0,6	90,0	0,8	3500,0	0,3	90,0	71 B5
724,6	3,9	2800,0	1,3	90,0	1,9	3000,0	0,7	90,0	1,2	3000,0	0,4	90,0	0,7	3000,0	0,2	90,0	63 B5
780,3	3,6	3200,0	1,3	90,0	1,8	3500,0	0,7	90,0	1,2	3500,0	0,5	90,0	0,6	3500,0	0,3	90,0	
904,3	3,1	3000,0	1,1	90,0	1,5	3200,0	0,6	90,0	1,0	3200,0	0,4	90,0	0,6	3200,0	0,2	90,0	
1175	2,4	2500,0	0,7	90,0	1,2	2700,0	0,4	90,0	0,8	2700,0	0,2	90,0	0,4	2700,0	0,1	90,0	

E

Pt_N [kW]	tous les rapports *todas las relaciones* todas las relações
	10.5

N.B.
Pour les réducteurs caractérisés par le double bord dans la colonne des puissances, il est nécessaire de vérifier l'échange thermique du réducteur (A-1.5). Pour toute autre information, contacter notre Service Technique.

Nota:
Para los reductores que se evidencian por el doble borde en la columna de las potencias es necesario verificar el intercambio térmico del reductor (A-1.5). Para mayores informaciones, contactar nuestra oficina técnica.

OBS.
Para os redutores evidenciados com duplo contorno na coluna das potências é necessário controlar a sua troca térmica (A-1.5). Para maiores informações contate o nosso dep.to técnico.

N.B.
Les poids indiqués sont à titre indicatif et ils peuvent varier en fonction de la version du réducteur.

Nota:
Los pesos indicados son ilustrativos y pueden variar en función de la versión del reductor.

OBS.
Os pesos indicados são indicativos e podem variar em função da versão do redutor.

1.6 Performances réducteurs — *1.6 Prestaciones reductores* — 1.6 Desempenhos redutores

PR 132_2 — 3500 Nm

Kg 120

ir	n_1 = 2800 min^{-1}				n_1 = 1400 min^{-1}				n_1 = 900 min^{-1}				n_1 = 500 min^{-1}				IEC
	n_2 min^{-1}	T_{2M} Nm	P kW	RD %	n_2 min^{-1}	T_{2M} Nm	P kW	RD %	n_2 min^{-1}	T_{2M} Nm	P kW	RD %	n_2 min^{-1}	T_{2M} Nm	P kW	RD %	
5,7	491,8	2520	136,6	95,0	245,9	2800	75,9	95,0	158,1	3049	53,1	95,0	87,8	3049	29,5	95,0	
6,2	449,4	2700	133,7	95,0	224,7	3000	74,3	95,0	144,4	3267	52,0	95,0	80,2	3267	28,9	95,0	
6,9	408,3	2880	129,6	95,0	204,2	3200	72,0	95,0	131,3	3484	50,4	95,0	72,9	3484	28,0	95,0	
7,6	368,5	2700	109,7	95,0	184,3	3000	60,9	95,0	118,5	3267	42,7	95,0	65,8	3267	23,7	95,0	
8,6	326,7	2700	97,2	95,0	163,3	3000	54,0	95,0	105,0	3267	37,8	95,0	58,3	3267	21,0	95,0	
9,4	298,5	2700	88,8	95,0	149,3	3000	49,4	95,0	96,0	3267	34,5	95,0	53,3	3267	19,2	95,0	200 B5
10,3	271,3	2970	88,8	95,0	135,6	3300	49,3	95,0	87,2	3593	34,5	95,0	48,4	3593	19,2	95,0	
11,4	244,8	2700	72,9	95,0	122,4	3000	40,5	95,0	78,7	3267	28,3	95,0	43,7	3267	15,7	95,0	180 B5
13,1	213,9	2970	70,0	95,0	106,9	3300	38,9	95,0	68,7	3593	27,2	95,0	38,2	3593	15,1	95,0	
14,3	195,4	3150	67,9	95,0	97,7	3500	37,7	95,0	62,8	3811	26,4	95,0	34,9	3811	14,7	95,0	160 B5
15,8	177,6	3150	61,7	95,0	88,8	3500	34,3	95,0	57,1	3811	24,0	95,0	31,7	3811	13,3	95,0	
17,5	160,3	2880	50,9	95,0	80,1	3200	28,3	95,0	51,5	3484	19,8	95,0	28,6	3484	11,0	95,0	132 B5
18,9	148,0	2700	44,0	95,0	74,0	3000	24,5	95,0	47,6	3267	17,1	95,0	26,4	3267	9,5	95,0	132 B14
20,8	134,5	2700	40,0	95,0	67,2	3000	22,2	95,0	43,2	3267	15,6	95,0	24,0	3267	8,6	95,0	112 B5
23,1	121,4	2700	36,1	95,0	60,7	3000	20,1	95,0	39,0	3267	14,0	95,0	21,7	3267	7,8	95,0	
26,4	106,3	2700	31,6	95,0	53,1	3000	17,6	95,0	34,2	3267	12,3	95,0	19,0	3267	6,8	95,0	100 B5
29,0	96,6	2880	30,6	95,0	48,3	3200	17,0	95,0	31,0	3484	11,9	95,0	17,2	3484	6,6	95,0	
32,1	87,1	2880	27,7	95,0	43,6	3200	15,4	95,0	28,0	3484	10,8	95,0	15,6	3484	6,0	95,0	
33,6	83,5	2520	23,2	95,0	41,7	2800	12,9	95,0	26,8	3049	9,0	95,0	14,9	3049	5,0	95,0	
36,9	75,8	2700	22,6	95,0	37,9	3000	12,5	95,0	24,4	3267	8,8	95,0	13,5	3267	4,9	95,0	
40,9	68,4	2700	20,4	95,0	34,2	3000	11,3	95,0	22,0	3267	7,9	95,0	12,2	3267	4,4	95,0	

Pt_N [kW]	tous les rapports *todas las relaciones* todas las relações
	30.0

PLR 105_3 — 3500 Nm

Kg 102

ir	n_1 = 2800 min^{-1}				n_1 = 1400 min^{-1}				n_1 = 900 min^{-1}				n_1 = 500 min^{-1}				IEC
	n_2 min^{-1}	T_{2M} Nm	P kW	RD %	n_2 min^{-1}	T_{2M} Nm	P kW	RD %	n_2 min^{-1}	T_{2M} Nm	P kW	RD %	n_2 min^{-1}	T_{2M} Nm	P kW	RD %	
20.6	136,2	2250	34,1	94	68,1	2500	19,0	94	43,8	2722	13,3	94	24,3	2722	7,4	94	
22.5	124,4	2295	31,8	94	62,2	2550	17,7	94	40,0	2777	12,4	94	22,2	2777	6,9	94	
23.9	117,1	2295	29,9	94	58,6	2550	16,6	94	37,7	2777	11,6	94	20,9	2777	6,5	94	
28.6	97,8	2340	25,5	94	48,9	2600	14,2	94	31,4	2831	9,9	94	17,5	2831	5,5	94	
31.3	89,4	2520	25,1	94	44,7	2800	13,9	94	28,7	3049	9,8	94	16,0	3049	5,4	94	
35.2	79,5	2520	22,3	94	39,7	2800	12,4	94	25,5	3049	8,7	94	14,2	3049	4,8	94	
38.5	72,6	2520	20,4	94	36,3	2800	11,3	94	23,3	3049	7,9	94	13,0	3049	4,4	94	160 B5
44.9	62,3	2520	17,5	94	31,2	2800	9,7	94	20,0	3049	6,8	94	11,1	3049	3,8	94	
50.7	55,2	2520	15,5	94	27,6	2800	8,6	94	17,7	3049	6,0	94	9,9	3049	3,3	94	132 B5
55.0	50,9	2610	14,8	94	25,5	2900	8,2	94	16,4	3158	5,8	94	9,1	3158	3,2	94	
62.7	44,6	2610	13,0	94	22,3	2900	7,2	94	14,3	3158	5,0	94	8,0	3158	2,8	94	112 B5
70.7	39,6	2610	11,5	94	19,8	2900	6,4	94	12,7	3158	4,5	94	7,1	3158	2,49	94	
79.8	35,1	2700	10,5	94	17,5	3000	5,9	94	11,3	3267	4,1	94	6,3	3267	2,28	94	100 B5
87.4	32,0	2790	10,0	94	16,0	3100	5,5	94	10,3	3376	3,9	94	5,7	3376	2,15	94	90 B5
90.6	30,9	2880	9,9	94	15,5	3200	5,5	94	9,9	3484	3,9	94	5,5	3484	2,14	94	
100.4	27,9	2970	9,2	94	13,9	3300	5,1	94	9,0	3593	3,6	94	5,0	3593	1,99	94	80 B5
110.5	25,3	2970	8,4	94	12,7	3300	4,7	94	8,1	3593	3,3	94	4,5	3593	1,81	94	
126.1	22,2	3060	7,6	94	11,1	3400	4,2	94	7,1	3702	2,9	94	4,0	3702	1,64	94	
139.9	20,0	3060	6,8	94	10,0	3400	3,8	94	6,4	3702	2,7	94	3,6	3702	1,47	94	
153.9	18,2	3105	6,3	94	9,1	3450	3,5	94	5,8	3757	2,4	94	3,2	3757	1,36	94	
169.2	16,6	3150	5,8	94	8,3	3500	3,2	94	5,3	3811	2,3	94	3,0	3811	1,25	94	
185.2	15,1	3150	5,3	94	7,6	3500	2,9	94	4,9	3811	2,1	94	2,7	3811	1,15	94	

Pt_N [kW]	tous les rapports *todas las relaciones* todas las relações
	22.0

N.B.
Pour les réducteurs caractérisés par le double bord dans la colonne des puissances, il est nécessaire de vérifier l'échange thermique du réducteur (A-1.5). Pour toute autre information, contacter notre Service Technique.

Nota:
Para los reductores que se evidencian por el doble borde en la columna de las potencias es necesario verificar el intercambio térmico del reductor (A-1.5). Para mayores informaciones, contactar nuestra oficina técnica.

OBS.
Para os redutores evidenciados com duplo contorno na coluna das potências é necessário controlar a sua troca térmica (A-1.5). Para maiores informações contate o nosso dep.to técnico.

N.B.
Les poids indiqués sont à titre indicatif et ils peuvent varier en fonction de la version du réducteur.

Nota:
Los pesos indicados son ilustrativos y pueden variar en función de la versión del reductor.

OBS.
Os pesos indicados são indicativos e podem variar em função da versão do redutor.

1.6 Performances réducteurs *1.6 Prestaciones reductores* 1.6 Desempenhos redutores

PER 132_4 | **4000 Nm** | Kg 120

ir	n_1 = 2800 min^{-1}				n_1 = 1400 min^{-1}				n_1 = 900 min^{-1}				n_1 = 500 min^{-1}				IEC
	n_2 min^{-1}	T_{2M} Nm	P kW	RD %	n_2 min^{-1}	T_{2M} Nm	P kW	RD %	n_2 min^{-1}	T_{2M} Nm	P kW	RD %	n_2 min^{-1}	T_{2M} Nm	P kW	RD %	
158,6	17,7	3500	7,2	90	8,8	4000	4,1	90	5,7	4000	2,6	90	3,2	4000	1,5	90	
173,5	16,1	3500	6,6	90	8,1	4000	3,8	90	5,2	4000	2,4	90	2,9	4000	1,3	90	
191,0	14,7	3500	6,0	90	7,3	4000	3,4	90	4,7	4000	2,2	90	2,6	4000	1,2	90	
212,6	13,2	3500	5,4	90	6,6	4000	3,1	90	4,2	4000	2,0	90	2,4	4000	1,1	90	180 B5
234,0	12,0	3500	4,9	90	6,0	4000	2,8	90	3,8	4000	1,8	90	2,1	4000	1,0	90	
260,3	10,8	3500	4,4	90	5,4	4000	2,5	90	3,5	4000	1,6	90	1,9	4000	0,9	90	160 B5
286,5	9,8	3500	4,0	90	4,9	4000	2,3	90	3,1	4000	1,5	90	1,7	4000	0,8	90	132 B5
316,6	8,8	3500	3,6	90	4,4	4000	2,1	90	2,8	4000	1,3	90	1,6	4000	0,7	90	
352,5	7,9	3500	3,2	90	4,0	4000	1,8	90	2,6	4000	1,2	90	1,4	4000	0,7	90	112 B5
387,9	7,2	3500	2,9	90	3,6	4000	1,7	90	2,3	4000	1,1	90	1,3	4000	0,6	90	100 B5
439,7	6,4	3500	2,6	90	3,2	4000	1,5	90	2,0	4000	1,0	90	1,1	4000	0,5	90	90 B5
483,9	5,8	3500	2,4	90	2,9	4000	1,3	90	1,9	4000	0,9	90	1,0	4000	0,5	90	
524,8	5,3	3500	2,2	90	2,7	4000	1,2	90	1,7	4000	0,8	90	1,0	4000	0,4	90	80 B5
543,9	5,1	3500	2,1	90	2,6	4000	1,2	90	1,7	4000	0,8	90	0,9	4000	0,4	90	71 B5
595,2	4,7	3500	1,9	90	2,4	4000	1,1	90	1,5	4000	0,7	90	0,8	4000	0,4	90	
655,0	4,3	3500	1,7	90	2,1	4000	1,0	90	1,4	4000	0,6	90	0,8	4000	0,4	90	63 B5
742,8	3,8	3500	1,5	90	1,9	4000	0,9	90	1,2	4000	0,6	90	0,7	4000	0,3	90	
817,4	3,4	3500	1,4	90	1,7	4000	0,8	90	1,1	4000	0,5	90	0,6	4000	0,3	90	
905,7	3,1	3500	1,3	90	1,5	4000	0,7	90	1,0	4000	0,5	90	0,6	4000	0,3	90	

Pt_N [kW]	tous les rapports *todas las relaciones* todas las relações
	12.0

E

N.B.
Pour les réducteurs caractérisés par le double bord dans la colonne des puissances, il est nécessaire de vérifier l'échange thermique du réducteur (A-1.5). Pour toute autre information, contacter notre Service Technique.

Nota:
Para los reductores que se evidencian por el doble borde en la columna de las potencias es necesario verificar el intercambio térmico del reductor (A-1.5). Para mayores informaciones, contactar nuestra oficina técnica.

OBS.
Para os redutores evidenciados com duplo contorno na coluna das potências é necessário controlar a sua troca térmica (A-1.5). Para maiores informações contate o nosso dep.to técnico.

N.B.
Les poids indiqués sont à titre indicatif et ils peuvent varier en fonction de la version du réducteur.

Nota:
Los pesos indicados son ilustrativos y pueden variar en función de la versión del reductor.

OBS.
Os pesos indicados são indicativos e podem variar em função da versão do redutor.

1.6 Performances réducteurs *1.6 Prestaciones reductores* 1.6 Desempenhos redutores

PR 150_2 — 5000 Nm — Kg 185.0

ir	n_1 = 2800 min^{-1}				n_1 = 1400 min^{-1}				n_1 = 900 min^{-1}				n_1 = 500 min^{-1}				IEC
	n_2 min^{-1}	T_{2M} Nm	P kW	RD %	n_2 min^{-1}	T_{2M} Nm	P kW	RD %	n_2 min^{-1}	T_{2M} Nm	P kW	RD %	n_2 min^{-1}	T_{2M} Nm	P kW	RD %	
4,5	622,2	4050	277,8	95	311,1	4500	154,3	95	200,0	4900	108,0	95	111,1	5292	64,8	95	
5,2	537,9	4140	245,4	95	268,9	4600	136,4	95	172,9	5009	95,4	95	96,0	5410	57,3	95	
6,1	459,0	4140	209,5	95	229,5	4600	116,4	95	147,5	5009	81,5	95	82,0	5410	48,9	95	
6,6	424,2	4680	218,8	95	212,1	5200	121,6	95	136,4	5662	85,1	95	75,8	6115	51,1	95	
7,3	383,6	4500	190,2	95	191,8	5000	105,7	95	123,3	5444	74,0	95	68,5	5880	44,4	95	
8,4	333,3	4500	165,3	95	166,7	5000	91,9	95	107,1	5444	64,3	95	59,5	5880	38,6	95	225 B5
9,2	304,3	4770	160,0	95	152,2	5300	88,9	95	97,8	5771	62,2	95	54,3	6233	37,3	95	
10,1	277,2	4590	140,3	95	138,6	5100	77,9	95	89,1	5553	54,5	95	49,5	5998	32,7	95	200 B5
11,4	245,6	4590	124,3	95	122,8	5100	69,0	95	78,9	5553	48,3	95	43,9	5998	29,0	95	
12,4	225,8	4680	116,5	95	112,9	5200	64,7	95	72,6	5662	45,3	95	40,3	6115	27,2	95	180 B5
13,6	205,9	4680	106,2	95	102,9	5200	59,0	95	66,2	5662	41,3	95	36,8	6115	24,8	95	
15,3	183,0	4680	94,4	95	91,5	5200	52,4	95	58,8	5662	36,7	95	32,7	6115	22,0	95	160 B5
16,7	167,7	4770	88,2	95	83,8	5300	49,0	95	53,9	5771	34,3	95	29,9	6233	20,6	95	
19,2	145,8	4680	75,2	95	72,9	5200	41,8	95	46,9	5662	29,3	95	26,0	6115	17,6	95	132 B5
21,0	133,3	4680	68,8	95	66,7	5200	38,2	95	42,9	5662	26,7	95	23,8	6115	16,0	95	132 B14
22,8	122,8	4680	63,3	95	61,4	5200	35,2	95	39,5	5662	24,6	95	21,9	6115	14,8	95	
25,0	112,0	4680	57,8	95	56,0	5200	32,1	95	36,0	5662	22,5	95	20,0	6115	13,5	95	112 B5
27,5	101,8	4680	52,5	95	50,9	5200	29,2	95	32,7	5662	20,4	95	18,2	6115	12,3	95	
29,3	95,6	4230	44,6	95	47,8	4700	24,8	95	30,7	5118	17,3	95	17,1	5527	10,4	95	100 B5
32,1	87,2	4500	43,3	95	43,6	5000	24,0	95	28,0	5444	16,8	95	15,6	5880	10,1	95	
35,1	79,8	3960	34,8	95	39,9	4400	19,3	95	25,6	4791	13,5	95	14,2	5174	8,1	95	
38,7	72,4	3870	30,9	95	36,2	4300	17,1	95	23,3	4682	12,0	95	12,9	5057	7,2	95	
42,8	65,4	3870	27,9	95	32,7	4300	15,5	95	21,0	4682	10,9	95	11,7	5057	6,5	95	
47,3	59,2	3690	24,1	95	29,6	4100	13,4	95	19,0	4464	9,4	95	10,6	4822	5,6	95	

Pt_N [kW]	tous les rapports/*todas las relaciones/todas las relações*
	38.0

PLR 115_3 — 5000 Nm — Kg 153

ir	n_1 = 2800 min^{-1}				n_1 = 1400 min^{-1}				n_1 = 900 min^{-1}				n_1 = 500 min^{-1}				IEC
	n_2 min^{-1}	T_{2M} Nm	P kW	RD %	n_2 min^{-1}	T_{2M} Nm	P kW	RD %	n_2 min^{-1}	T_{2M} Nm	P kW	RD %	n_2 min^{-1}	T_{2M} Nm	P kW	RD %	
26.9	103,9	3780	43,8	94	52,0	4200	24,3	94	33,4	4573	17,0	94	18,6	4573	9,5	94	
32.1	87,2	3960	38,5	94	43,6	4400	21,4	94	28,0	4791	15,0	94	15,6	4791	8,3	94	
37.9	73,9	3960	32,6	94	36,9	4400	18,1	94	23,7	4791	12,7	94	13,2	4791	7,0	94	
40.6	69,0	4500	34,6	94	34,5	5000	19,2	94	22,2	5444	13,5	94	12,3	5444	7,5	94	
45.5	61,5	4500	30,8	94	30,7	5000	17,1	94	19,8	5444	12,0	94	11,0	5444	6,7	94	
49.7	56,3	4320	27,1	94	28,2	4800	15,1	94	18,1	5227	10,5	94	10,1	5227	5,9	94	200 B5
54.3	51,6	4500	25,9	94	25,8	5000	14,4	94	16,6	5444	10,1	94	9,2	5444	5,6	94	
59.7	46,9	4500	23,5	94	23,4	5000	13,1	94	15,1	5444	9,1	94	8,4	5444	5,1	94	180 B5
64.1	43,7	4320	21,0	94	21,9	4800	11,7	94	14,1	5227	8,2	94	7,8	5227	4,5	94	
73.8	37,9	4500	19,0	94	19,0	5000	10,6	94	12,2	5444	7,4	94	6,8	5444	4,1	94	160 B5
81.3	34,5	4500	17,3	94	17,2	5000	9,6	94	11,1	5444	6,7	94	6,2	5444	3,7	94	
87.2	32,1	4410	15,8	94	16,1	4900	8,8	94	10,3	5336	6,1	94	5,7	5336	3,41	94	132 B5
103.9	27,0	4410	13,2	94	13,5	4900	7,4	94	8,7	5336	5,1	94	4,8	5336	2,86	94	
114.3	24,5	4500	12,3	94	12,2	5000	6,8	94	7,9	5444	4,8	94	4,4	5444	2,65	94	132 B14
121.2	23,1	4500	11,6	94	11,5	5000	6,4	94	7,4	5444	4,5	94	4,1	5444	2,50	94	
135.8	20,6	4500	10,3	94	10,3	5000	5,7	94	6,6	5444	4,0	94	3,7	5444	2,23	94	112 B5
148.2	18,9	4500	9,5	94	9,4	5000	5,3	94	6,1	5444	3,7	94	3,4	5444	2,05	94	
163.1	17,2	4500	8,6	94	8,6	5000	4,8	94	5,5	5444	3,3	94	3,1	5444	1,86	94	100 B5
190.3	14,7	4500	7,4	94	7,4	5000	4,1	94	4,7	5444	2,9	94	2,6	5444	1,59	94	
210.3	13,3	4500	6,7	94	6,7	5000	3,7	94	4,3	5444	2,6	94	2,4	5444	1,44	94	
229.4	12,2	4500	6,1	94	6,1	5000	3,4	94	3,9	5444	2,4	94	2,2	5444	1,32	94	
267.7	10,5	4500	5,2	94	5,2	5000	2,9	94	3,4	5444	2,0	94	1,9	5444	1,13	94	
290.0	9,7	4500	4,8	94	4,8	5000	2,7	94	3,1	5444	1,9	94	1,7	5444	1,05	94	

Pt_N [kW]	tous les rapports/*todas las relaciones/*todas las relações
	26.0

N.B.
Pour les réducteurs caractérisés par le double bord dans la colonne des puissances, il est nécessaire de vérifier l'échange thermique du réducteur (A-1.5). Pour toute autre information, contacter notre Service Technique.

Nota:
Para los reductores que se evidencian por el doble borde en la columna de las potencias es necesario verificar el intercambio térmico del reductor (A-1.5). Para mayores informaciones, contactar nuestra oficina técnica.

OBS.
Para os redutores evidenciados com duplo contorno na coluna das potências é necessário controlar a sua troca térmica (A-1.5). Para maiores informações contate o nosso dep.to técnico.

N.B.
Les poids indiqués sont à titre indicatif et ils peuvent varier en fonction de la version du réducteur.

Nota:
Los pesos indicados son ilustrativos y pueden variar en función de la versión del reductor.

OBS.
Os pesos indicados são indicativos e podem variar em função da versão do redutor.

1.6 Performances réducteurs *1.6 Prestaciones reductores* 1.6 Desempenhos redutores

PER 150_4 | **6000 Nm** | Kg 185.0

ir	n_1 = 2800 min^{-1}				n_1 = 1400 min^{-1}				n_1 = 900 min^{-1}				n_1 = 500 min^{-1}				IEC
	n_2 min^{-1}	T_{2M} Nm	P kW	RD %	n_2 min^{-1}	T_{2M} Nm	P kW	RD %	n_2 min^{-1}	T_{2M} Nm	P kW	RD %	n_2 min^{-1}	T_{2M} Nm	P kW	RD %	
216,6	12,9	5400	8,1	90	6,5	6000	4,5	90	4,2	6000	2,9	90	2,3	6000	1,6	90	
265,4	10,5	5400	6,6	90	5,3	6000	3,5	90	3,4	6000	2,4	90	1,9	6000	1,3	90	
280,9	10,0	5400	6,3	90	5,0	6000	3,3	90	3,2	6000	2,2	90	1,8	6000	1,2	90	
310,5	9,0	5400	5,7	90	4,5	6000	3,0	90	2,9	6000	2,0	90	1,6	6000	1,1	90	
325,0	8,6	5400	5,4	90	4,3	6000	2,8	90	2,8	6000	1,9	90	1,5	6000	1,1	90	
359,2	7,8	5400	4,9	90	3,9	6000	2,6	90	2,5	6000	1,7	90	1,4	6000	1,0	90	
380,8	7,4	5400	4,6	90	3,7	6000	2,4	90	2,4	6000	1,6	90	1,3	6000	0,9	90	180 B5
420,9	6,7	5400	4,2	90	3,3	6000	2,2	90	2,1	6000	1,5	90	1,2	6000	0,8	90	160 B5
458,3	6,1	5400	3,8	90	3,1	6000	2,0	90	2,0	6000	1,4	90	1,1	6000	0,8	90	132 B5
501,5	5,6	5400	3,5	90	2,8	6000	1,8	90	1,8	6000	1,3	90	1,0	6000	0,7	90	
548,9	5,1	5400	3,2	90	2,6	6000	1,7	90	1,6	6000	1,1	90	0,9	6000	0,6	90	112 B5
595,3	4,7	5400	3,0	90	2,4	6000	1,6	90	1,5	6000	1,1	90	0,8	6000	0,6	90	100 B5
643,2	4,4	5400	2,7	90	2,2	6000	1,4	90	1,4	6000	1,0	90	0,8	6000	0,5	90	
697,5	4,0	5400	2,5	90	2,0	6000	1,3	90	1,3	6000	0,9	90	0,7	6000	0,5	90	90 B5
743,0	3,8	5400	2,4	90	1,9	6000	1,2	90	1,2	6000	0,8	90	0,7	6000	0,5	90	80 B5
766,5	3,7	5400	2,3	90	1,8	6000	1,2	90	1,2	6000	0,8	90	0,7	6000	0,5	90	
831,2	3,4	5400	2,1	90	1,7	6000	1,1	90	1,1	6000	0,8	90	0,6	6000	0,4	90	71 B5
870,6	3,2	5400	2,0	90	1,6	6000	1,1	90	1,0	6000	0,7	90	0,6	6000	0,4	90	63 B5
948,1	3,0	5400	1,9	90	1,5	6000	1,0	90	0,9	6000	0,7	90	0,5	6000	0,4	90	
1037,5	2,7	5400	1,7	90	1,3	6000	0,9	90	0,9	6000	0,6	90	0,5	6000	0,3	90	
1183,2	2,4	5400	1,5	90	1,2	6000	0,8	90	0,8	6000	0,5	90	0,4	6000	0,3	90	
1294,8	2,2	5400	1,4	90	1,1	6000	0,7	90	0,7	6000	0,5	90	0,4	6000	0,3	90	
1424,9	2,0	5400	1,2	90	1,0	6000	0,6	90	0,6	6000	0,4	90	0,4	6000	0,2	90	
1578,8	1,8	5400	1,1	90	0,9	6000	0,6	90	0,6	6000	0,4	90	0,3	6000	0,2	90	

Pt_N [kW]	tous les rapports *todas las relaciones* todas las relações
	16.0

N.B.
Pour les réducteurs caractérisés par le double bord dans la colonne des puissances, il est nécessaire de vérifier l'échange thermique du réducteur (A-1.5). Pour toute autre information, contacter notre Service Technique.

Nota:
Para los reductores que se evidencian por el doble borde en la columna de las potencias es necesario verificar el intercambio térmico del reductor (A-1.5). Para mayores informaciones, contactar nuestra oficina técnica.

OBS.
Para os redutores evidenciados com duplo contorno na coluna das potências é necessário controlar a sua troca térmica (A-1.5). Para maiores informações contate o nosso dep.to técnico.

N.B.
Les poids indiqués sont à titre indicatif et ils peuvent varier en fonction de la version du réducteur.

Nota:
Los pesos indicados son ilustrativos y pueden variar en función de la versión del reductor.

OBS.
Os pesos indicados são indicativos e podem variar em função da versão do redutor.

1.6 Performances réducteurs — *1.6 Prestaciones reductores* — 1.6 Desempenhos redutores

PR 170_2 — 7500 Nm

Kg 250.0

ir	n_1 = 2800 min^{-1}				n_1 = 1400 min^{-1}				n_1 = 900 min^{-1}				n_1 = 500 min^{-1}				IEC CF -	IEC CF VB-VN
	n_2 min^{-1}	T_{2M} Nm	P kW	RD %	n_2 min^{-1}	T_{2M} Nm	P kW	RD %	n_2 min^{-1}	T_{2M} Nm	P kW	RD %	n_2 min^{-1}	T_{2M} Nm	P kW	RD %		
4,6	608,7	6570	440,8	95,0	304,3	7300	244,9	95,0	195,7	7957	171,4	95,0	108,7	8585	102,9	95,0	-	280 B5 250 B5 225 B5
5,8	487,0	6750	362,3	95,0	243,5	7500	201,3	95,0	156,5	8175	140,9	95,0	87,0	8820	84,5	95,0		
6,2	449,0	6750	334,1	95,0	224,5	7500	185,6	95,0	144,3	8175	129,9	95,0	80,2	8820	78,0	95,0		
7,4	376,8	6750	280,4	95,0	188,4	7500	155,8	95,0	121,1	8175	109,0	95,0	67,3	8820	65,4	95,0		
8,2	342,4	6660	251,3	95,0	171,2	7400	139,6	95,0	110,1	8066	97,7	95,0	61,1	8702	58,6	95,0		
9,4	298,8	6750	222,3	95,0	149,4	7500	123,5	95,0	96,0	8175	86,5	95,0	53,4	8820	51,9	95,0		
10,2	274,4	6750	204,1	95,0	137,2	7500	113,4	95,0	88,2	8175	79,4	95,0	49,0	8820	47,6	95,0		
11,2	250,7	6750	186,5	95,0	125,4	7500	103,6	95,0	80,6	8175	72,5	95,0	44,8	8820	43,5	95,0		
12,2	229,5	6390	161,6	95,0	114,8	7100	89,8	95,0	73,8	7739	62,9	95,0	41,0	8350	37,7	95,0		
13,3	210,8	6750	156,8	95,0	105,4	7500	87,1	95,0	67,7	8175	61,0	95,0	37,6	8820	36,6	95,0		
14,5	192,6	6750	143,3	95,0	96,3	7500	79,6	95,0	61,9	8175	55,7	95,0	34,4	8820	33,4	95,0		
16,5	169,3	6750	126,0	95,0	84,7	7500	70,0	95,0	54,4	8175	49,0	95,0	30,2	8820	29,4	95,0		
18,0	155,5	6750	115,7	95,0	77,7	7500	64,3	95,0	50,0	8175	45,0	95,0	27,8	8820	27,0	95,0		
19,7	142,1	6750	105,7	95,0	71,0	7500	58,7	95,0	45,7	8175	41,1	95,0	25,4	8820	24,7	95,0	250 B5 225 B5 200 B5 180 B5 160 B5 132 B5	
21,5	130,5	6750	97,1	95,0	65,2	7500	53,9	95,0	41,9	8175	37,7	95,0	23,3	8820	22,6	95,0		
23,5	119,2	6750	88,7	95,0	59,6	7500	49,3	95,0	38,3	8175	34,5	95,0	21,3	8820	20,7	95,0		
25,8	108,3	6750	80,6	95,0	54,2	7500	44,8	95,0	34,8	8175	31,3	95,0	19,3	8820	18,8	95,0		
28,6	97,8	6750	72,7	95,0	48,9	7500	40,4	95,0	31,4	8175	28,3	95,0	17,5	8820	17,0	95,0		-
31,5	88,8	6750	66,1	95,0	44,4	7500	36,7	95,0	28,6	8175	25,7	95,0	15,9	8820	15,4	95,0		
34,9	80,2	6300	55,7	95,0	40,1	7000	30,9	95,0	25,8	7630	21,7	95,0	14,3	8232	13,0	95,0		

Pt_N [kW]	tous les rapports/*todas las relaciones*/todas las relações
	56.0

PLR 125_3 — 7500 Nm

Kg 267

ir	n_1 = 2800 min^{-1}				n_1 = 1400 min^{-1}				n_1 = 900 min^{-1}				n_1 = 500 min^{-1}				IEC
	n_2 min^{-1}	T_{2M} Nm	P kW	RD %	n_2 min^{-1}	T_{2M} Nm	P kW	RD %	n_2 min^{-1}	T_{2M} Nm	P kW	RD %	n_2 min^{-1}	T_{2M} Nm	P kW	RD %	
22.4	125.0	6210	86.5	94	62.5	6900	48.0	94	40.2	7513	33.6	94	22.3	7513	18.7	94	225 B5 200 B5 180 B5 160 B5
23.9	117.0	6300	82.1	94	58.5	7000	45.6	94	37.6	7622	31.9	94	20.9	7622	17.7	94	
27.8	100.8	6480	72.8	94	50.4	7200	40.4	94	32.4	7840	28.3	94	18.0	7840	15.7	94	
30.4	92.2	6750	69.3	94	46.1	7500	38.5	94	29.6	8167	27.0	94	16.5	8167	15.0	94	
35.3	79.2	6750	59.6	94	39.6	7500	33.1	94	25.5	8167	23.2	94	14.1	8167	12.9	94	
40.2	69.6	6750	52.3	94	34.8	7500	29.1	94	22.4	8167	20.4	94	12.4	8167	11.3	94	
43.8	63.9	6750	48.1	94	32.0	7500	26.7	94	20.5	8167	18.7	94	11.4	8167	10.4	94	
51.3	54.6	6750	41.0	94	27.3	7500	22.8	94	17.5	8167	16.0	94	9.7	8167	8.9	94	
57.2	48.9	6750	36.8	94	24.5	7500	20.4	94	15.7	8167	14.3	94	8.7	8167	7.9	94	
63.5	44.1	6750	33.1	94	22.0	7500	18.4	94	14.2	8167	12.9	94	7.9	8167	7.2	94	225 B5 200 B5 180 B5 160 B5 132 B5 132 B14 112 B5 100 B5
69.2	40.5	6750	30.4	94	20.2	7500	16.9	94	13.0	8167	11.8	94	7.2	8167	6.6	94	
75.7	37.0	6750	27.8	94	18.5	7500	15.5	94	11.9	8167	10.8	94	6.6	8167	6.01	94	
81.0	34.5	6750	26.0	94	17.3	7500	14.4	94	11.1	8167	10.1	94	6.2	8167	5.61	94	
88.3	31.7	6750	23.9	94	15.9	7500	13.3	94	10.2	8167	9.3	94	5.7	8167	5.15	94	
97.6	28.7	6750	21.6	94	14.4	7500	12.0	94	9.2	8167	8.4	94	5.1	8167	4.66	94	
106.2	26.4	6750	19.8	94	13.2	7500	11.0	94	8.5	8167	7.7	94	4.7	8167	4.28	94	
116.3	24.1	6750	18.1	94	12.0	7500	10.1	94	7.7	8167	7.0	94	4.3	8167	3.91	94	
127.9	21.9	6750	16.5	94	10.9	7500	9.1	94	7.0	8167	6.4	94	3.9	8167	3.56	94	
141.7	19.8	6750	14.9	94	9.9	7500	8.3	94	6.4	8167	5.8	94	3.5	8167	3.21	94	
155.1	18.1	6750	13.6	94	9.0	7500	7.5	94	5.8	8167	5.3	94	3.2	8167	2.93	94	
170.7	16.4	6750	12.3	94	8.2	7500	6.9	94	5.3	8167	4.8	94	2.9	8167	2.67	94	
189.1	14.8	6750	11.1	94	7.4	7500	6.2	94	4.8	8167	4.3	94	2.6	8167	2.41	94	

Pt_N [kW]	tous les rapports/*todas las relaciones*/todas las relações
	33.0

N.B.
Pour les réducteurs caractérisés par le double bord dans la colonne des puissances, il est nécessaire de vérifier l'échange thermique du réducteur (A-1.5). Pour toute autre information, contacter notre Service Technique.

Nota:
Para los reductores que se evidencian por el doble borde en la columna de las potencias es necesario verificar el intercambio térmico del reductor (A-1.5). Para mayores informaciones, contactar nuestra oficina técnica.

OBS.
Para os redutores evidenciados com duplo contorno na coluna das potências é necessário controlar a sua troca térmica (A-1.5). Para maiores informações contate o nosso dep.to técnico.

N.B.
Les poids indiqués sont à titre indicatif et ils peuvent varier en fonction de la version du réducteur.

Nota:
Los pesos indicados son ilustrativos y pueden variar en función de la versión del reductor.

OBS.
Os pesos indicados são indicativos e podem variar em função da versão do redutor.

1.6 Performances réducteurs *1.6 Prestaciones reductores* 1.6 Desempenhos redutores

PER 170_4 | **9000 Nm** | Kg 250

ir	n_1 = 2800 min^{-1}				n_1 = 1400 min^{-1}				n_1 = 900 min^{-1}				n_1 = 500 min^{-1}				IEC
	n_2 min^{-1}	T_{2M} Nm	P kW	RD %	n_2 min^{-1}	T_{2M} Nm	P kW	RD %	n_2 min^{-1}	T_{2M} Nm	P kW	RD %	n_2 min^{-1}	T_{2M} Nm	P kW	RD %	
215,0	13,0	8100	12,3	90,0	6,5	9000	6,8	90,0	4,2	9000	4,4	90,0	2,3	9000	2,4	90,0	
246,9	11,3	8100	10,7	90,0	5,7	9000	5,9	90,0	3,6	9000	3,8	90,0	2,0	9000	2,1	90,0	
268,8	10,4	8100	9,8	90,0	5,2	9000	5,5	90,0	3,3	9000	3,5	90,0	1,9	9000	1,9	90,0	
302,0	9,3	8100	8,7	90,0	4,6	9000	4,9	90,0	3,0	9000	3,1	90,0	1,7	9000	1,7	90,0	
330,6	8,5	8100	8,0	90,0	4,2	9000	4,4	90,0	2,7	9000	2,9	90,0	1,5	9000	1,6	90,0	
357,1	7,8	8100	7,4	90,0	3,9	9000	4,1	90,0	2,5	9000	2,6	90,0	1,4	9000	1,5	90,0	
377,5	7,4	8100	7,0	90,0	3,7	9000	3,9	90,0	2,4	9000	2,5	90,0	1,3	9000	1,4	90,0	180 B5
409,3	6,8	8100	6,4	90,0	3,4	9000	3,6	90,0	2,2	9000	2,3	90,0	1,2	9000	1,3	90,0	160 B5
445,6	6,3	8100	5,9	90,0	3,1	9000	3,3	90,0	2,0	9000	2,1	90,0	1,1	9000	1,2	90,0	132 B5
483,2	5,8	8100	5,5	90,0	2,9	9000	3,0	90,0	1,9	9000	2,0	90,0	1,0	9000	1,1	90,0	
520,0	5,4	8100	5,1	90,0	2,7	9000	2,8	90,0	1,7	9000	1,8	90,0	1,0	9000	1,0	90,0	112 B5
559,2	5,0	8100	4,7	90,0	2,5	9000	2,6	90,0	1,6	9000	1,7	90,0	0,9	9000	0,9	90,0	100 B5
606,4	4,6	8100	4,4	90,0	2,3	9000	2,4	90,0	1,5	9000	1,6	90,0	0,8	9000	0,9	90,0	
649,0	4,3	8100	4,1	90,0	2,2	9000	2,3	90,0	1,4	9000	1,5	90,0	0,8	9000	0,8	90,0	90 B5
697,8	4,0	8100	3,8	90,0	2,0	9000	2,1	90,0	1,3	9000	1,4	90,0	0,7	9000	0,8	90,0	80 B5
756,8	3,7	8100	3,5	90,0	1,8	9000	1,9	90,0	1,2	9000	1,2	90,0	0,7	9000	0,7	90,0	
811,2	3,5	8100	3,3	90,0	1,7	9000	1,8	90,0	1,1	9000	1,2	90,0	0,6	9000	0,6	90,0	71 B5
879,8	3,2	8100	3,0	90,0	1,6	9000	1,7	90,0	1,0	9000	1,1	90,0	0,6	9000	0,6	90,0	63 B5
981,3	2,9	8100	2,7	90,0	1,4	9000	1,5	90,0	0,9	9000	1,0	90,0	0,5	9000	0,5	90,0	
1064,2	2,6	8100	2,5	90,0	1,3	9000	1,4	90,0	0,8	9000	0,9	90,0	0,5	9000	0,5	90,0	
1158,9	2,4	8100	2,3	90,0	1,2	9000	1,3	90,0	0,8	9000	0,8	90,0	0,4	9000	0,5	90,0	
1268,2	2,2	8100	2,1	90,0	1,1	9000	1,2	90,0	0,7	9000	0,7	90,0	0,4	9000	0,4	90,0	
1395,7	2,0	8100	1,9	90,0	1,0	9000	1,1	90,0	0,6	9000	0,7	90,0	0,4	9000	0,4	90,0	
1546,4	1,8	8100	1,7	90,0	0,9	9000	0,9	90,0	0,6	9000	0,6	90,0	0,3	9000	0,3	90,0	

Pt_N [kW]	tous les rapports *todas las relaciones* todas las relações
	21.0

E

N.B.
Pour les réducteurs caractérisés par le double bord dans la colonne des puissances, il est nécessaire de vérifier l'échange thermique du réducteur (A-1.5). Pour toute autre information, contacter notre Service Technique.

Nota:
Para los reductores que se evidencian por el doble borde en la columna de las potencias es necesario verificar el intercambio térmico del reductor (A-1.5). Para mayores informaciones, contactar nuestra oficina técnica.

OBS.
Para os redutores evidenciados com duplo contorno na coluna das potências é necessário controlar a sua troca térmica (A-1.5). Para maiores informações contate o nosso dep.to técnico.

N.B.
Les poids indiqués sont à titre indicatif et ils peuvent varier en fonction de la version du réducteur.

Nota:
Los pesos indicados son ilustrativos y pueden variar en función de la versión del reductor.

OBS.
Os pesos indicados são indicativos e podem variar em função da versão do redutor.

1.6 Performances réducteurs — *1.6 Prestaciones reductores* — 1.6 Desempenhos redutores

PR 190_2 — 10500 Nm

Kg 315

ir	n_1 = 2800 min^{-1}				n_1 = 1400 min^{-1}				n_1 = 900 min^{-1}				n_1 = 500 min^{-1}				IEC CF -	IEC CF VB-VN
	n_2 min^{-1}	T_{2M} Nm	P kW	RD %	n_2 min^{-1}	T_{2M} Nm	P kW	RD %	n_2 min^{-1}	T_{2M} Nm	P kW	RD %	n_2 min^{-1}	T_{2M} Nm	P kW	RD %		
4,6	608,7	6750	452,9	95,0	304,3	7500	251,6	95,0	195,7	8167	176,1	95,0	108,7	10889	130,5	95,0	-	280 B5 250 B5 225 B5
5,3	526,2	7200	417,6	95,0	263,1	8000	232,0	95,0	169,1	8711	162,4	95,0	94,0	11433	118,4	95,0		
6,2	449,0	9450	467,7	95,0	224,5	10500	259,8	95,0	144,3	11433	181,9	95,0	80,2	11433	101,1	95,0		
6,8	412,3	9450	429,5	95,0	206,2	10500	238,6	95,0	132,5	11433	167,0	95,0	73,6	11433	92,8	95,0		
7,4	376,8	9450	392,5	95,0	188,4	10500	218,1	95,0	121,1	11433	152,6	95,0	67,3	11433	84,8	95,0		
8,2	342,4	9450	356,6	95,0	171,2	10500	198,1	95,0	110,1	11433	138,7	95,0	61,1	11433	77,1	95,0		
9,4	298,8	9450	311,2	95,0	149,4	10500	172,9	95,0	96,0	11433	121,0	95,0	53,4	11433	67,2	95,0		
10,2	274,4	9450	285,8	95,0	137,2	10500	158,8	95,0	88,2	11433	111,1	95,0	49,0	11433	61,7	95,0		
11,2	250,7	9450	261,2	95,0	125,4	10500	145,1	95,0	80,6	11433	101,6	95,0	44,8	11433	56,4	95,0		
12,2	229,5	9450	239,1	95,0	114,8	10500	132,8	95,0	73,8	11433	93,0	95,0	41,0	11433	51,6	95,0		
13,3	210,8	9450	219,5	95,0	105,4	10500	122,0	95,0	67,7	11433	85,4	95,0	37,6	11433	47,4	95,0		
14,5	192,6	9450	200,6	95,0	96,3	10500	111,4	95,0	61,9	11433	78,0	95,0	34,4	11433	43,3	95,0		
16,5	169,3	9450	176,4	95,0	84,7	10500	98,0	95,0	54,4	11433	68,6	95,0	30,2	11433	38,1	95,0		
18,0	155,5	9450	161,9	95,0	77,7	10500	90,0	95,0	50,0	11433	63,0	95,0	27,8	11433	35,0	95,0		
19,7	142,1	9450	148,0	95,0	71,0	10500	82,2	95,0	45,7	11433	57,6	95,0	25,4	11433	32,0	95,0	250 B5 225 B5 200 B5 180 B5 160 B5 132 B5	
21,5	130,5	9450	135,9	95,0	65,2	10500	75,5	95,0	41,9	11433	52,8	95,0	23,3	11433	29,4	95,0		
23,5	119,2	9450	124,2	95,0	59,6	10500	69,0	95,0	38,3	11433	48,3	95,0	21,3	11433	26,8	95,0		
25,8	108,3	9450	112,8	95,0	54,2	10500	62,7	95,0	34,8	11433	43,9	95,0	19,3	11433	24,4	95,0		
28,6*	97,8	9450	101,8	95,0	48,9	10500	56,6	95,0	31,4	11433	39,6	95,0	17,5	11433	22,0	95,0		-
31,5*	88,8	9450	92,5	95,0	44,4	10500	51,4	95,0	28,6	11433	36,0	95,0	15,9	11433	20,0	95,0		
34,9*	80,2	9450	83,5	95,0	40,1	10500	46,4	95,0	25,8	11433	32,5	95,0	14,3	11433	18,0	95,0		

Pt_N [kW]	tous les rapports/*todas las relaciones*/todas las relações
	72.0

PLR 135_3 — 10500 Nm

Kg 340

ir	n_1 = 2800 min^{-1}				n_1 = 1400 min^{-1}				n_1 = 900 min^{-1}				n_1 = 500 min^{-1}				IEC
	n_2 min^{-1}	T_{2M} Nm	P kW	RD %	n_2 min^{-1}	T_{2M} Nm	P kW	RD %	n_2 min^{-1}	T_{2M} Nm	P kW	RD %	n_2 min^{-1}	T_{2M} Nm	P kW	RD %	
19,1	146,8	8100	132,4	94	73,4	9000	73,6	94	47,2	9800	51,5	94	26,2	9800	28,6	94	
21,8	128,7	8550	122,5	94	64,3	9500	68,1	94	41,4	10344	47,7	94	23,0	10344	26,5	94	
25,9	108,3	8820	106,4	94	54,1	9800	59,1	94	34,8	10671	41,4	94	19,3	10671	23,0	94	
29,5	94,9	9000	95,2	94	47,5	10000	52,9	94	30,5	10889	37,0	94	16,9	10889	20,6	94	
32,1	87,2	9450	91,7	94	43,6	10500	51,0	94	28,0	11433	35,7	94	15,6	11433	19,8	94	
38,7	72,4	9000	72,6	94	36,2	10000	40,3	94	23,3	10889	28,2	94	12,9	10889	15,7	94	
42,8	65,3	9450	68,8	94	32,7	10500	38,2	94	21,0	11433	26,8	94	11,7	11433	14,9	94	
46,7	60,0	9450	63,2	94	30,0	10500	35,1	94	19,3	11433	24,6	94	10,7	11433	13,6	94	250 B5
50,7	55,3	9450	58,2	94	27,6	10500	32,3	94	17,8	11433	22,6	94	9,9	11433	12,6	94	
57,8	48,4	9450	51,0	94	24,2	10500	28,3	94	15,6	11433	19,8	94	8,6	11433	11,0	94	225 B5
65,1	43,0	9450	45,3	94	21,5	10500	25,1	94	13,8	11433	17,6	94	7,7	11433	9,8	94	
77,6	36,1	9450	38,0	94	18,0	10500	21,1	94	11,6	11433	14,8	94	6,4	11433	8,21	94	
84,0	33,3	9450	35,1	94	16,7	10500	19,5	94	10,7	11433	13,7	94	6,0	11433	7,58	94	200 B5
91,4	30,6	9450	32,2	94	15,3	10500	17,9	94	9,8	11433	12,5	94	5,5	11433	6,96	94	
100,1	28,0	9450	29,5	94	14,0	10500	16,4	94	9,0	11433	11,5	94	5,0	11433	6,36	94	180 B5
110,1	25,4	9450	26,8	94	12,7	10500	14,9	94	8,2	11433	10,4	94	4,5	11433	5,78	94	
121,8	23,0	9450	24,2	94	11,5	10500	13,4	94	7,4	11433	9,4	94	4,1	11433	5,23	94	160 B5
134,1	20,9	9450	22,0	94	10,4	10500	12,2	94	6,7	11433	8,5	94	3,7	11433	4,75	94	
140,1	20,0	9450	21,0	94	10,0	10500	11,7	94	6,4	11433	8,2	94	3,6	11433	4,55	94	132 B5
153,3	18,3	9450	19,2	94	9,1	10500	10,7	94	5,9	11433	7,5	94	3,3	11433	4,15	94	
168,7	16,6	9450	17,5	94	8,3	10500	9,7	94	5,3	11433	6,8	94	3,0	11433	3,78	94	
183,7	15,2	9450	16,0	94	7,6	10500	8,9	94	4,9	11433	6,2	94	2,7	11433	3,47	94	
201,0	13,9	9450	14,7	94	7,0	10500	8,1	94	4,5	11433	5,7	94	2,5	11433	3,17	94	
221,2*	12,7	9450	13,3	94	6,3	10500	7,4	94	4,1	11433	5,2	94	2,3	11433	2,88	94	
245,1*	11,4	9450	12,0	94	5,7	10500	6,7	94	3,7	11433	4,7	94	2,0	11433	2,60	94	

Pt_N [kW]	tous les rapports/*todas las relaciones*/todas las relações
	40.0

* Dans le cas des rapports marqués la version sortie avec arbre creux n'est pas disponible **"-"-"C"-"CD"-"QL-L"**

N.B.
Pour les réducteurs caractérisés par le double bord dans la colonne des puissances, il est nécessaire de vérifier l'échange thermique du réducteur (A-1.5). Pour toute autre information, contacter notre Service Technique.

N.B.
Les poids indiqués sont à titre indicatif et ils peuvent varier en fonction de la version du réducteur.

* *En las relaciones marcadas, no está disponible la versión salida con eje hueco.* ***"-"-"C"-"CD"-"QL-L"***

Nota:
Para los reductores que se evidencian por el doble borde en la columna de las potencias es necesario verificar el intercambio térmico del reductor (A-1.5). Para mayores informaciones, contactar nuestra oficina técnica.

Nota:
Los pesos indicados son ilustrativos y pueden variar en función de la versión del reductor.

* Nas relações marcadas não está disponível a versão com eixo oco **"-"-"C"-"CD"-"QL-L"**

OBS.
Para os redutores evidenciados com duplo contorno na coluna das potências é necessário controlar a sua troca térmica (A-1.5). Para maiores informações contate o nosso dep.to técnico.

OBS.
Os pesos indicados são indicativos e podem variar em função da versão do redutor.

1.6 Performances réducteurs *1.6 Prestaciones reductores* 1.6 Desempenhos redutores

PER 190_4 | **12500 Nm** | Kg 300

ir	n_1 = 2800 min^{-1}				n_1 = 1400 min^{-1}				n_1 = 900 min^{-1}				n_1 = 500 min^{-1}				IEC
	n_2 min^{-1}	T_{2M} Nm	P kW	RD %	n_2 min^{-1}	T_{2M} Nm	P kW	RD %	n_2 min^{-1}	T_{2M} Nm	P kW	RD %	n_2 min^{-1}	T_{2M} Nm	P kW	RD %	
182,2	15,4	11500	20,6	90,0	7,7	12500	11,2	90,0	4,9	12500	7,2	90,0	2,7	12500	4,0	90,0	
210,7	13,3	11500	17,8	90,0	6,6	12500	9,7	90,0	4,3	12500	6,2	90,0	2,4	12500	3,5	90,0	
246,9	11,3	11500	15,2	90,0	5,7	12500	8,2	90,0	3,6	12500	5,3	90,0	2,0	12500	2,9	90,0	
268,9	10,4	11500	13,9	90,0	5,2	12500	7,6	90,0	3,3	12500	4,9	90,0	1,9	12500	2,7	90,0	
291,5	9,6	11500	12,9	90,0	4,8	12500	7,0	90,0	3,1	12500	4,5	90,0	1,7	12500	2,5	90,0	
302,5	9,3	11500	12,4	90,0	4,6	12500	6,7	90,0	3,0	12500	4,3	90,0	1,7	12500	2,4	90,0	
317,4	8,8	11500	11,8	90,0	4,4	12500	6,4	90,0	2,8	12500	4,1	90,0	1,6	12500	2,3	90,0	
329,4	8,5	11500	11,4	90,0	4,2	12500	6,2	90,0	2,7	12500	4,0	90,0	1,5	12500	2,2	90,0	
347,3	8,1	11500	10,8	90,0	4,0	12500	5,9	90,0	2,6	12500	3,8	90,0	1,4	12500	2,1	90,0	180 B5
357,1	7,8	11500	10,5	90,0	3,9	12500	5,7	90,0	2,5	12500	3,7	90,0	1,4	12500	2,0	90,0	160 B5
388,9	7,2	11500	9,6	90,0	3,6	12500	5,2	90,0	2,3	12500	3,4	90,0	1,3	12500	1,9	90,0	
425,6	6,6	11500	8,8	90,0	3,3	12500	4,8	90,0	2,1	12500	3,1	90,0	1,2	12500	1,7	90,0	132 B5
448,2	6,2	11500	8,4	90,0	3,1	12500	4,5	90,0	2,0	12500	2,9	90,0	1,1	12500	1,6	90,0	112 B5
483,2	5,8	11500	7,8	90,0	2,9	12500	4,2	90,0	1,9	12500	2,7	90,0	1,0	12500	1,5	90,0	100 B5
526,2	5,3	11500	7,1	90,0	2,7	12500	3,9	90,0	1,7	12500	2,5	90,0	1,0	12500	1,4	90,0	
575,9	4,9	11500	6,5	90,0	2,4	12500	3,5	90,0	1,6	12500	2,3	90,0	0,9	12500	1,3	90,0	90 B5
606,4	4,6	11500	6,2	90,0	2,3	12500	3,4	90,0	1,5	12500	2,2	90,0	0,8	12500	1,2	90,0	80 B5
660,4	4,2	11500	5,7	90,0	2,1	12500	3,1	90,0	1,4	12500	2,0	90,0	0,8	12500	1,1	90,0	
704,9	4,0	11500	5,3	90,0	2,0	12500	2,9	90,0	1,3	12500	1,9	90,0	0,7	12500	1,0	90,0	71 B5
756,8	3,7	11500	5,0	90,0	1,8	12500	2,7	90,0	1,2	12500	1,7	90,0	0,7	12500	1,0	90,0	63 B5
824,1	3,4	11500	4,5	90,0	1,7	12500	2,5	90,0	1,1	12500	1,6	90,0	0,6	12500	0,9	90,0	
879,8	3,2	11500	4,3	90,0	1,6	12500	2,3	90,0	1,0	12500	1,5	90,0	0,6	12500	0,8	90,0	
958,0	2,9	11500	3,9	90,0	1,5	12500	2,1	90,0	0,9	12500	1,4	90,0	0,5	12500	0,8	90,0	
1064,2	2,6	11500	3,5	90,0	1,3	12500	1,9	90,0	0,8	12500	1,2	90,0	0,5	12500	0,7	90,0	
1158,9	2,4	11500	3,2	90,0	1,2	12500	1,8	90,0	0,8	12500	1,1	90,0	0,4	12500	0,6	90,0	
1268,2	2,2	11500	3,0	90,0	1,1	12500	1,6	90,0	0,7	12500	1,0	90,0	0,4	12500	0,6	90,0	
1395,7	2,0	11500	2,7	90,0	1,0	12500	1,5	90,0	0,6	12500	0,9	90,0	0,4	12500	0,5	90,0	
1546,4	1,8	11500	2,4	90,0	0,9	12500	1,3	90,0	0,6	12500	0,8	90,0	0,3	12500	0,5	90,0	

Pt_N [kW]	tous les rapports *todas las relaciones* todas las relações
	27.0

N.B.
Pour les réducteurs caractérisés par le double bord dans la colonne des puissances, il est nécessaire de vérifier l'échange thermique du réducteur (A-1.5). Pour toute autre information, contacter notre Service Technique.

Nota:
Para los reductores que se evidencian por el doble borde en la columna de las potencias es necesario verificar el intercambio térmico del reductor (A-1.5). Para mayores informaciones, contactar nuestra oficina técnica.

OBS.
Para os redutores evidenciados com duplo contorno na coluna das potências é necessário controlar a sua troca térmica (A-1.5). Para maiores informações contate o nosso dep.to técnico.

N.B.
Les poids indiqués sont à titre indicatif et ils peuvent varier en fonction de la version du réducteur.

Nota:
Los pesos indicados son ilustrativos y pueden variar en función de la versión del reductor.

OBS.
Os pesos indicados são indicativos e podem variar em função da versão do redutor.

P_1 Input Power kW	n_2 Output speed min^{-1}	IR ratio -	T2 Ouput torque Nm	FS' Service Factor -	GEAR	EU	Ptn Thermal capacity kW
0,09	26,9	32,0	29,7	3,7	P_L_25_3_32	T_63B6	4,0
	23,3	36,9	34,3	3,2	P_L_25_3_36.9	T_63B6	4,0
	20,2	42,6	39,6	2,8	P_L_25_3_42.6	T_63B6	4,0
	15,7	54,8	51,0	2,2	P_L_25_3_54.8	T_63B6	4,0
	13,3	64,6	60,0	1,8	P_L_25_3_64.6	T_63B6	4,0
	12,4	69,6	64,7	3,9	P_-_63_3_69.6	T_63B6	4,0
	11,4	75,4	70,0	3,6	P_-_63_3_75.4	T_63B6	4,0
	11,4	75,5	70,2	1,6	P_L_25_3_75.5	T_63B6	4,0
	10,6	81,4	75,7	3,4	P_-_63_3_81.4	T_63B6	4,0
	9,9	87,0	81,1	1,4	P_L_25_3_87	T_63B6	4,0
	9,7	88,4	82,1	3,0	P_-_63_3_88.4	T_63B6	4,0
	8,7	98,9	91,8	2,7	P_-_63_3_98.9	T_63B6	4,0
	8,5	101,6	94,3	1,2	P_L_25_3_101.6	T_63B6	4,0
	7,5	114,4	106,2	2,4	P_-_63_3_114.4	T_63B6	4,0
	7,3	117,3	108,8	1,0	P_L_25_3_117.3	T_63B6	4,0
	6,4	134,3	124,9	3,9	P_-_71_3_134.3	T_63B6	5,4
	6,4	135,3	125,3	0,9	P_L_25_3_135.3	T_63B6	4,0
	6,4	135,4	126,1	2,0	P_-_63_3_135.4	T_63B6	4,0
	5,8	149,1	138,3	1,8	P_-_63_3_149.1	T_63B6	4,0
	5,6	154,8	143,8	3,5	P_-_71_3_154.8	T_63B6	5,4
	5,4	159,1	147,8	0,7	P_L_25_3_159.1	T_63B6	4,0
	5,3	163,2	151,6	3,1	P_-_71_3_163.2	T_63B6	5,4
	5,2	164,7	153,1	1,6	P_-_63_3_164.7	T_63B6	4,0
	4,9	175,4	163,0	4,0	P_L_65_3_175.4	T_63B6	8,0
	4,7	181,3	169,2	1,5	P_-_63_3_181.3	T_63B6	4,0
	4,5	191,6	177,9	2,9	P_-_71_3_191.6	T_63B6	5,4
	4,4	197,9	184,0	3,5	P_L_65_3_197.9	T_63B6	8,0
	4,0	216,9	201,3	1,3	P_-_63_3_216.9	T_63B6	4,0
	3,9	220,8	205,3	2,5	P_-_71_3_220.8	T_63B6	5,4
	1,0	904,3	813,6	3,9	P_E_125_904,27	T_63B6	10,5
	0,73	1175,0	1061,1	2,5	P_E_125_1175,04	T_63B6	10,5

P_1 Input Power kW	n_2 Output speed min^{-1}	IR ratio -	T2 Ouput torque Nm	FS' Service Factor -	GEAR	EU	Ptn Thermal capacity kW
0,13	41,9	32,0	27,5	3,6	P L 25 3 32	T 63A4	4,0
	37,0	23,8	31,2	3,5	P L 25 3 23.8	T 63C6	4,0
	36,3	36,9	31,8	3,1	P L 25 3 36.9	T 63A4	4,0
	32,1	27,4	35,9	3,1	P L 25 3 27.4	T 63C6	4,0
	31,5	42,6	36,7	2,7	P L 25 3 42.6	T 63A4	4,0
	27,5	32,0	41,9	2,6	P L 25 3 32	T 63C6	4,0
	24,5	54,8	47,3	2,1	P L 25 3 54.8	T 63A4	4,0
	23,9	36,9	48,5	2,3	P L 25 3 36.9	T 63C6	4,0
	20,7	64,6	55,6	1,8	P L 25 3 64.6	T 63A4	4,0
	20,7	42,6	55,9	2,0	P L 25 3 42.6	T 63C6	4,0
	17,8	75,4	65,0	3,8	P - 63 3 75.4	T 63A4	4,0
	17,8	75,5	65,0	1,5	P L 25 3 75.5	T 63A4	4,0
	16,5	53,3	69,9	3,6	P - 63 3 53.3	T 63C6	4,0
	16,5	81,4	70,2	3,6	P - 63 3 81.4	T 63A4	4,0
	16,1	54,8	71,9	1,5	P L 25 3 54.8	T 63C6	4,0
	15,4	87,0	75,1	1,3	P L 25 3 87	T 63A4	4,0
	15,4	57,2	75,0	3,4	P - 63 3 57.2	T 63C6	4,0
	15,2	88,4	76,1	3,3	P - 63 3 88.4	T 63A4	4,0
	14,2	61,8	81,1	3,1	P - 63 3 61.8	T 63C6	4,0
	13,6	64,6	84,6	1,3	P L 25 3 64.6	T 63C6	4,0
	13,6	98,9	85,3	2,9	P - 63 3 98.9	T 63A4	4,0
	13,2	101,6	87,2	1,1	P L 25 3 101.6	T 63A4	4,0
	12,6	69,6	91,3	2,7	P - 63 3 69.6	T 63C6	4,0
	11,7	114,4	98,5	2,5	P - 63 3 114.4	T 63A4	4,0
	11,7	75,4	99,0	2,6	P - 63 3 75.4	T 63C6	4,0
	11,7	75,5	99,3	1,1	P L 25 3 75.5	T 63C6	4,0
	11,4	117,3	100,8	1,0	P L 25 3 117.3	T 63A4	4,0
	10,8	81,4	106,9	2,4	P - 63 3 81.4	T 63C6	4,0
	10,1	87,0	114,4	1,0	P L 25 3 87	T 63C6	4,0
	10,0	134,3	115,7	4,0	P - 71 3 134.3	T 63A4	5,4
	10,0	88,4	116,1	2,2	P - 63 3 88.4	T 63C6	4,0
	9,9	135,4	116,5	2,1	P - 63 3 135.4	T 63A4	4,0
	9,9	135,3	117,1	0,9	P L 25 3 135.3	T 63A4	4,0
	9,6	91,5	120,0	3,9	P - 71 3 91.5	T 63C6	5,4
	9,0	149,1	128,5	1,9	P - 63 3 149.1	T 63A4	4,0
	8,9	98,9	129,5	1,9	P - 63 3 98.9	T 63C6	4,0
	8,9	99,3	130,3	3,6	P - 71 3 99.3	T 63C6	5,4
	8,7	154,8	133,2	3,5	P - 71 3 154.8	T 63A4	5,4
	8,7	101,6	133,6	0,8	P L 25 3 101.6	T 63C6	4,0
	8,4	159,1	136,8	0,7	P L 25 3 159.1	T 63A4	4,0
	8,2	163,2	140,7	3,3	P - 71 3 163.2	T 63A4	5,4
	8,2	107,5	141,1	3,3	P - 71 3 107.5	T 63C6	5,4
	8,1	164,7	141,9	1,8	P - 63 3 164.7	T 63A4	4,0
	7,7	114,4	150,0	1,7	P - 63 3 114.4	T 63C6	4,0
	7,6	175,4	151,2	4,0	P L 65 3 175.4	T 63A4	8,0
	7,5	117,3	153,8	0,7	P L 25 3 117.3	T 63C6	4,0
	7,4	181,3	156,2	1,6	P - 63 3 181.3	T 63A4	4,0
	7,1	123,8	162,5	3,0	P - 71 3 123.8	T 63C6	5,4
	7,0	191,6	165,0	3,0	P - 71 3 191.6	T 63A4	5,4
	6,8	197,9	170,7	3,5	P L 65 3 197.9	T 63A4	8,0
	6,6	134,3	176,5	2,8	P - 71 3 134.3	T 63C6	5,4
	6,5	135,4	177,3	1,4	P - 63 3 135.4	T 63C6	4,0
	6,3	138,8	182,1	3,6	P L 65 3 138.8	T 63C6	8,0
	6,2	216,9	186,8	1,3	P - 63 3 216.9	T 63A4	4,0
	6,1	220,8	190,1	2,6	P - 71 3 220.8	T 63A4	5,4
	5,9	149,1	196,2	1,3	P - 63 3 149.1	T 63C6	4,0
	5,8	152,8	200,2	3,2	P L 65 3 152.8	T 63C6	8,0
	5,7	154,8	203,1	2,5	P - 71 3 154.8	T 63C6	5,4
	5,4	163,2	214,4	2,2	P - 71 3 163.2	T 63C6	5,4
	5,3	164,7	216,7	1,2	P - 63 3 164.7	T 63C6	4,0
	5,0	175,4	230,2	2,8	P L 65 3 175.4	T 63C6	8,0
	4,9	181,3	237,2	1,1	P - 63 3 181.3	T 63C6	4,0
	4,6	191,6	251,3	2,1	P - 71 3 191.6	T 63C6	5,4
	4,5	197,9	259,2	2,5	P L 65 3 197.9	T 63C6	8,0
	4,1	216,9	283,3	0,9	P - 63 3 216.9	T 63C6	4,0
	4,0	220,8	288,9	1,8	P - 71 3 220.8	T 63C6	5,4
	1,5	580,5	734,9	3,9	P E 125 580,52	T 63C6	10,5
	1,2	724,6	924,2	3,2	P E 125 724,6	T 63C6	10,5
	1,1	1175,0	980,4	2,8	P E 125 1175,04	T 63A4	10,5
	1,1	780,3	989,1	3,5	P E 125 780,26	T 63C6	10,5
	1,1	817,4	1033,8	3,9	P E 132 817,42	T 63C6	12,0
	1,0	905,7	1153,0	3,5	P E 132 905,66	T 63C6	12,0
	1,0	904,3	1152,4	2,8	P E 125 904,27	T 63C6	10,5
	0,75	1175,0	1487,3	1,8	P E 125 1175,04	T 63C6	10,5
	0,74	1183,2	1508,7	4,0	P E 150 1183,21	T 63C6	16,0
	0,68	1294,8	1642,1	3,7	P E 150 1294,77	T 63C6	16,0
	0,62	1424,9	1801,4	3,3	P E 150 1424,94	T 63C6	16,0
	0,56	1578,8	1994,9	3,0	P E 150 1578,76	T 63C6	16,0

P_1 Input Power kW	n_2 Output speed min^{-1}	IR ratio -	T2 Ouput torque Nm	FS' Service Factor -	GEAR	EU	Ptn Thermal capacity kW
	65,0	42,6	24,6	3,7	P L 25 3 42.6	T 63A2	4,0
	57,1	23,8	28,0	3,6	P L 25 3 23.8	T 63B4	4,0
	54,1	17,2	29,6	3,7	P L 25 3 17.2	T 71A6	4,0
	50,6	54,8	31,6	2,8	P L 25 3 54.8	T 63A2	4,0
	49,6	27,4	32,2	3,1	P L 25 3 27.4	T 63B4	4,0
	45,6	20,4	35,0	3,1	P L 25 3 20.4	T 71A6	4,0
	42,9	64,6	37,2	2,4	P L 25 3 64.6	T 63A2	4,0
	42,5	32,0	37,6	2,7	P L 25 3 32	T 63B4	4,0
	39,1	23,8	40,9	2,7	P L 25 3 23.8	T 71A6	4,0
	36,9	36,9	43,4	2,3	P L 25 3 36.9	T 63B4	4,0
	36,7	75,5	43,5	2,1	P L 25 3 75.5	T 63A2	4,0
	33,9	27,4	47,1	2,3	P L 25 3 27.4	T 71A6	4,0
	31,9	42,6	50,1	2,0	P L 25 3 42.6	T 63B4	4,0
	31,8	87,0	50,2	1,8	P L 25 3 87	T 63A2	4,0
	29,1	32,0	55,0	2,0	P L 25 3 32	T 71A6	4,0
	27,3	101,6	58,7	1,5	P L 25 3 101.6	T 63A2	4,0
	25,5	53,3	62,7	4,0	P - 63 3 53.3	T 63B4	4,0
	25,4	36,6	64,3	3,9	P - 63 2 36.6	T 71A6	5,6
	25,2	36,9	63,5	1,7	P L 25 3 36.9	T 71A6	4,0
	24,8	54,8	64,5	1,6	P L 25 3 54.8	T 63B4	4,0
	24,2	114,4	66,1	3,6	P - 63 3 114.4	T 63A2	4,0
	23,8	57,2	67,3	3,7	P - 63 3 57.2	T 63B4	4,0
	23,6	117,3	67,8	1,3	P L 25 3 117.3	T 63A2	4,0
	23,0	40,5	71,2	3,4	P - 63 2 40.5	T 71A6	5,6
	22,7	40,9	70,3	3,8	P L 45 3 40.9	T 71A6	6,5
	22,0	61,8	72,6	3,4	P - 63 3 61.8	T 63B4	4,0
	21,8	42,6	73,3	1,5	P L 25 3 42.6	T 71A6	4,0
	21,4	43,4	74,6	3,4	P - 63 3 43.4	T 71A6	4,0
	21,1	64,6	75,9	1,3	P L 25 3 64.6	T 63B4	4,0
	20,5	135,3	78,3	1,2	P L 25 3 135.3	T 63A2	4,0
	20,5	135,4	78,1	3,1	P - 63 3 135.4	T 63A2	4,0
	20,4	45,7	78,5	3,4	P L 45 3 45.7	T 71A6	6,5
	19,8	47,0	80,8	3,2	P - 63 3 47	T 71A6	4,0
	19,5	69,6	81,8	3,1	P - 63 3 69.6	T 63B4	4,0
	18,6	149,1	86,1	2,8	P - 63 3 149.1	T 63A2	4,0
	18,0	75,4	88,6	2,8	P - 63 3 75.4	T 63B4	4,0
	18,0	75,5	88,7	1,1	P L 25 3 75.5	T 63B4	4,0
	17,6	52,8	90,8	3,0	P L 45 3 52.8	T 71A6	6,5
	17,5	53,3	91,6	2,8	P - 63 3 53.3	T 71A6	4,0
	17,4	159,1	92,0	1,0	P L 25 3 159.1	T 63A2	4,0
	17,0	54,8	94,3	1,2	P L 25 3 54.8	T 71A6	4,0
	16,8	164,7	94,9	2,5	P - 63 3 164.7	T 63A2	4,0
	16,7	81,4	95,7	2,6	P - 63 3 81.4	T 63B4	4,0
	16,3	57,2	98,3	2,6	P - 63 3 57.2	T 71A6	4,0
	15,6	87,0	102,3	1,0	P L 25 3 87	T 63B4	4,0
	15,5	60,1	103,4	2,6	P L 45 3 60.1	T 71A6	6,5
	15,4	88,4	103,9	2,4	P - 63 3 88.4	T 63B4	4,0
0,18	15,3	181,3	104,6	2,3	P - 63 3 181.3	T 63A2	4,0
	15,1	61,8	106,2	2,4	P - 63 3 61.8	T 71A6	4,0
	14,8	187,8	108,7	0,8	P L 25 3 187.8	T 63A2	4,0
	14,4	64,6	111,2	1,0	P L 25 3 64.6	T 71A6	4,0
	13,8	98,9	116,3	2,2	P - 63 3 98.9	T 63B4	4,0
	13,7	99,3	116,6	3,9	P - 71 3 99.3	T 63B4	5,4
	13,4	101,6	119,2	0,8	P L 25 3 101.6	T 63B4	4,0
	13,4	69,6	119,7	2,1	P - 63 3 69.6	T 71A6	4,0
	13,2	70,6	121,5	2,2	P L 45 3 70.6	T 71A6	6,5
	13,0	213,9	123,7	0,7	P L 25 3 213.9	T 63A2	4,0
	12,8	216,9	125,2	1,9	P - 63 3 216.9	T 63A2	4,0
	12,7	107,5	126,4	3,6	P - 71 3 107.5	T 63B4	5,4
	12,6	220,8	127,4	3,5	P - 71 3 220.8	T 63A2	5,4
	12,3	75,4	129,8	3,6	P - 71 3 75.4	T 71A6	5,4
	12,3	75,4	129,7	2,0	P - 63 3 75.4	T 71A6	4,0
	12,3	75,5	129,4	0,9	P L 25 3 75.5	T 71A6	4,0
	11,9	114,4	134,3	1,9	P - 63 3 114.4	T 63B4	4,0
	11,6	117,3	138,5	0,7	P L 25 3 117.3	T 63B4	4,0
	11,4	81,4	139,9	1,8	P - 63 3 81.4	T 71A6	4,0
	11,0	123,8	145,5	3,2	P - 71 3 123.8	T 63B4	5,4
	10,9	85,7	147,3	1,8	P L 45 3 85.7	T 71A6	6,5
	10,7	86,8	149,2	3,2	P - 71 3 86.8	T 71A6	5,4
	10,7	87,0	150,0	0,7	P L 25 3 87	T 71A6	4,0
	10,5	88,4	152,0	1,6	P - 63 3 88.4	T 71A6	4,0
	10,2	91,5	157,2	3,0	P - 71 3 91.5	T 71A6	5,4
	10,1	134,3	157,7	2,9	P - 71 3 134.3	T 63B4	5,4
	10,0	135,4	159,0	1,6	P - 63 3 135.4	T 63B4	4,0
	9,8	138,8	163,1	3,7	P L 65 3 138.8	T 63B4	8,0
	9,4	98,9	169,8	1,5	P - 63 3 98.9	T 71A6	4,0
	9,4	99,0	170,3	3,8	P L 65 3 99	T 71A6	8,0
	9,4	99,3	170,6	2,8	P - 71 3 99.3	T 71A6	5,4
	9,2	100,7	173,0	1,6	P L 45 3 100.7	T 71A6	6,5
	9,1	149,1	175,1	1,4	P - 63 3 149.1	T 63B4	4,0
	8,9	152,8	179,7	3,3	P L 65 3 152.8	T 63B4	8,0
	8,8	154,8	182,0	2,5	P - 71 3 154.8	T 63B4	5,4
	8,7	107,1	184,1	1,5	P L 45 3 107.1	T 71A6	6,5
	8,7	107,5	184,7	2,5	P - 71 3 107.5	T 71A6	5,4
	8,3	163,2	192,1	2,4	P - 71 3 163.2	T 63B4	5,4
	8,3	164,7	193,1	1,3	P - 63 3 164.7	T 63B4	4,0
	8,1	114,4	197,0	1,3	P - 63 3 114.4	T 71A6	4,0
	8,0	116,2	200,0	3,3	P L 65 3 116.2	T 71A6	8,0
	7,8	175,4	206,1	2,9	P L 65 3 175.4	T 63B4	8,0
	7,5	123,8	212,8	2,3	P - 71 3 123.8	T 71A6	5,4
	7,5	181,3	213,3	1,2	P - 63 3 181.3	T 63B4	4,0
	7,1	191,6	225,0	2,2	P - 71 3 191.6	T 63B4	5,4
	7,0	132,7	228,2	1,2	P L 45 3 132.7	T 71A6	6,5
	6,9	134,3	230,9	2,1	P - 71 3 134.3	T 71A6	5,4
	6,9	197,9	232,8	2,6	P L 65 3 197.9	T 63B4	8,0

P_1 Input Power kW	n_2 Output speed min^{-1}	IR ratio -	T2 Ouput torque Nm	FS' Service Factor -	GEAR	EU	Ptn Thermal capacity kW
0,18	6,9	135,4	233,0	1,1	P - 63 3 135.4	T 71A6	4,0
	6,7	138,8	238,8	2,7	P L 65 3 138.8	T 71A6	8,0
	6,6	141,0	242,3	3,9	P - 90 3 141	T 71A6	7,5
	6,3	216,9	255,7	1,0	P - 63 3 216.9	T 63B4	4,0
	6,2	149,1	256,4	1,0	P - 63 3 149.1	T 71A6	4,0
	6,2	220,8	259,4	1,9	P - 71 3 220.8	T 63B4	5,4
	6,1	152,8	262,3	2,5	P L 65 3 152.8	T 71A6	8,0
	6,1	152,9	262,7	1,0	P L 45 3 152.9	T 71A6	6,5
	6,0	154,8	266,3	1,9	P - 71 3 154.8	T 71A6	5,4
	6,0	155,2	267,0	3,5	P - 90 3 155.2	T 71A6	7,5
	5,7	163,2	280,1	1,7	P - 71 3 163.2	T 71A6	5,4
	5,7	164,7	283,0	0,9	P - 63 3 164.7	T 71A6	4,0
	5,3	175,4	301,5	2,2	P L 65 3 175.4	T 71A6	8,0
	5,2	178,1	306,5	3,1	P - 90 3 178.1	T 71A6	7,5
	5,1	181,3	312,5	0,8	P - 63 3 181.3	T 71A6	4,0
	4,9	188,9	324,0	0,8	P L 45 3 188.9	T 71A6	6,5
	4,9	191,6	329,6	1,6	P - 71 3 191.6	T 71A6	5,4
	4,7	197,9	340,1	1,9	P L 65 3 197.9	T 71A6	8,0
	4,6	201,0	345,0	2,7	P - 90 3 201	T 71A6	7,5
	4,6	204,1	350,8	3,7	P L 85 3 204.1	T 71A6	11,0
	4,4	214,0	367,3	3,5	P L 85 3 214	T 71A6	11,0
	4,2	220,8	380,5	1,4	P - 71 3 220.8	T 71A6	5,4
	4,1	224,4	386,6	2,4	P - 90 3 224.4	T 71A6	7,5
	4,0	234,0	402,8	3,2	P L 85 3 234	T 71A6	11,0
	3,7	253,2	436,2	2,2	P - 90 3 253.2	T 71A6	7,5
	3,4	270,0	464,3	2,8	P L 85 3 270	T 71A6	11,0
	2,4	1175,0	656,0	3,8	P E 125 1175,04	T 63A2	10,5
	1,9	724,6	823,2	3,6	P E 125 724,6	T 63B4	10,5
	1,7	780,3	888,6	3,9	P E 125 780,26	T 63B4	10,5
	1,6	580,5	966,7	3,0	P E 125 580,52	T 71A6	10,5
	1,5	905,7	1031,5	3,9	P E 132 905,66	T 63B4	12,0
	1,5	904,3	1032,3	3,1	P E 125 904,27	T 63B4	10,5
	1,5	625,2	1037,9	3,4	P E 125 625,23	T 71A6	10,5
	1,4	648,4	1082,5	3,2	P E 125 648,43	T 71A6	10,5
	1,4	655,0	1089,3	3,7	P E 132 655,01	T 71A6	12,0
	1,3	724,6	1208,1	2,5	P E 125 724,6	T 71A6	10,5
	1,3	742,8	1237,1	3,2	P E 132 742,75	T 71A6	12,0
	1,2	780,3	1299,0	2,7	P E 125 780,26	T 71A6	10,5
	1,2	1175,0	1335,2	2,0	P E 125 1175,04	T 63B4	10,5
	1,1	817,4	1355,9	3,0	P E 132 817,42	T 71A6	12,0
	1,0	905,7	1503,1	2,7	P E 132 905,66	T 71A6	12,0
	1,0	904,3	1503,9	2,1	P E 125 904,27	T 71A6	10,5
	1,0	948,1	1578,9	3,8	P E 150 948,12	T 71A6	16,0
	1,0	1424,9	1629,0	3,7	P E 150 1424,94	T 63B4	16,0
	0,90	1037,5	1719,7	3,5	P E 150 1037,52	T 71A6	16,0
	0,86	1578,8	1800,0	3,3	P E 150 1578,76	T 63B4	16,0
	0,79	1183,2	1960,1	3,1	P E 150 1183,21	T 71A6	16,0
	0,79	1175,0	1959,7	1,4	P E 125 1175,04	T 71A6	10,5
	0,72	1294,8	2147,1	2,8	P E 150 1294,77	T 71A6	16,0
	0,67	1395,7	2307,7	3,9	P E 170 1395,69	T 71A6	21,0
	0,65	1424,9	2378,9	2,5	P E 150 1424,94	T 71A6	16,0
	0,60	1546,4	2579,6	3,5	P E 170 1546,36	T 71A6	21,0
	0,59	1578,8	2621,4	2,3	P E 150 1578,76	T 71A6	16,0

P_1 Input Power kW	n_2 Output speed min^{-1}	IR ratio -	T2 Ouput torque Nm	FS' Service Factor -	GEAR	EU	Ptn Thermal capacity kW
0,22	66,7	20,4	29,3	3,4	P L 25 3 20.4	T 63C4	4,0
	57,1	23,8	34,2	2,9	P L 25 3 23.8	T 63C4	4,0
	49,6	27,4	39,4	2,5	P L 25 3 27.4	T 63C4	4,0
	42,5	32,0	45,9	2,2	P L 25 3 32	T 63C4	4,0
	36,9	36,9	53,0	1,9	P L 25 3 36.9	T 63C4	4,0
	31,9	42,6	61,3	1,6	P L 25 3 42.6	T 63C4	4,0
	30,1	45,2	66,3	3,6	P - 63 2 45.2	T 63C4	5,6
	28,9	47,0	67,5	3,7	P - 63 3 47	T 63C4	4,0
	25,5	53,3	76,6	3,3	P - 63 3 53.3	T 63C4	4,0
	24,8	54,8	78,9	1,3	P L 25 3 54.8	T 63C4	4,0
	23,8	57,2	82,2	3,0	P - 63 3 57.2	T 63C4	4,0
	22,0	61,8	88,7	2,8	P - 63 3 61.8	T 63C4	4,0
	21,1	64,6	92,8	1,1	P L 25 3 64.6	T 63C4	4,0
	19,5	69,6	100,0	2,5	P - 63 3 69.6	T 63C4	4,0
	18,0	75,4	108,3	2,3	P - 63 3 75.4	T 63C4	4,0
	18,0	75,5	108,4	0,9	P L 25 3 75.5	T 63C4	4,0
	16,7	81,4	117,0	2,1	P - 63 3 81.4	T 63C4	4,0
	15,7	86,8	124,6	3,7	P - 71 3 86.8	T 63C4	5,4
	15,6	87,0	125,0	0,8	P L 25 3 87	T 63C4	4,0
	15,4	88,4	127,0	2,0	P - 63 3 88.4	T 63C4	4,0
	14,9	91,5	131,4	3,5	P - 71 3 91.5	T 63C4	5,4
	13,8	98,9	142,1	1,8	P - 63 3 98.9	T 63C4	4,0
	13,7	99,3	142,5	3,2	P - 71 3 99.3	T 63C4	5,4
	12,7	107,5	154,5	3,0	P - 71 3 107.5	T 63C4	5,4
	11,9	114,4	164,2	1,5	P - 63 3 114.4	T 63C4	4,0
	11,7	116,2	167,1	3,6	P L 65 3 116.2	T 63C4	8,0
	11,0	123,8	177,9	2,6	P - 71 3 123.8	T 63C4	5,4
	10,1	134,3	192,8	2,4	P - 71 3 134.3	T 63C4	5,4
	10,0	135,4	194,3	1,3	P - 63 3 135.4	T 63C4	4,0
	9,8	138,8	199,4	3,0	P L 65 3 138.8	T 63C4	8,0
	9,1	149,1	214,0	1,2	P - 63 3 149.1	T 63C4	4,0
	8,9	152,8	219,6	2,7	P L 65 3 152.8	T 63C4	8,0
	8,8	154,8	222,4	2,1	P - 71 3 154.8	T 63C4	5,4
	8,3	163,2	234,8	2,0	P - 71 3 163.2	T 63C4	5,4
	8,3	164,7	236,1	1,1	P - 63 3 164.7	T 63C4	4,0
	7,8	175,4	251,9	2,4	P L 65 3 175.4	T 63C4	8,0
	7,5	181,3	260,7	1,0	P - 63 3 181.3	T 63C4	4,0
	7,1	191,6	275,0	1,8	P - 71 3 191.6	T 63C4	5,4
	6,9	197,9	284,5	2,1	P L 65 3 197.9	T 63C4	8,0
	6,3	216,9	312,5	0,8	P - 63 3 216.9	T 63C4	4,0
	6,2	220,8	317,0	1,6	P - 71 3 220.8	T 63C4	5,4
	2,3	580,5	807,6	3,6	P E 125 580,52	T 63C4	10,5
	2,1	648,4	900,6	3,9	P E 125 648,43	T 63C4	10,5
	1,9	724,6	1006,1	3,0	P E 125 724,6	T 63C4	10,5
	1,8	742,8	1032,9	3,9	P E 132 742,75	T 63C4	12,0
	1,7	780,3	1086,0	3,2	P E 125 780,26	T 63C4	10,5
	1,7	817,4	1138,4	3,5	P E 132 817,42	T 63C4	12,0
	1,5	905,7	1260,7	3,2	P E 132 905,66	T 63C4	12,0
	1,5	904,3	1261,6	2,5	P E 125 904,27	T 63C4	10,5
	1,2	1175,0	1631,9	1,7	P E 125 1175,04	T 63C4	10,5
	1,2	1183,2	1643,8	3,7	P E 150 1183,21	T 63C4	16,0
	1,1	1294,8	1800,8	3,3	P E 150 1294,77	T 63C4	16,0
	1,0	1424,9	1991,0	3,0	P E 150 1424,94	T 63C4	16,0
	0,9	1578,8	2200,0	2,7	P E 150 1578,76	T 63C4	16,0

P_1 Input Power kW	n_2 Output speed min^{-1}	IR ratio -	T2 Ouput torque Nm	FS' Service Factor -	GEAR	EU	Ptn Thermal capacity kW
	88,1	32,0	25,2	3,6	P L 25 3 32	T 63B2	4,0
	82,0	17,2	27,1	3,7	P L 25 3 17.2	T 71A4	4,0
	76,4	36,9	29,1	3,1	P L 25 3 36.9	T 63B2	4,0
	69,1	20,4	32,1	3,1	P L 25 3 20.4	T 71A4	4,0
	66,2	42,6	33,5	2,7	P L 25 3 42.6	T 63B2	4,0
	59,2	23,8	37,5	2,7	P L 25 3 23.8	T 71A4	4,0
	51,5	27,4	43,2	2,3	P L 25 3 27.4	T 71A4	4,0
	51,5	54,8	43,2	2,1	P L 25 3 54.8	T 63B2	4,0
	51,2	17,2	43,4	2,5	P L 25 3 17.2	T 71B6	4,0
	44,1	32,0	50,4	2,0	P L 25 3 32	T 71A4	4,0
	43,7	64,6	50,9	1,8	P L 25 3 64.6	T 63B2	4,0
	43,1	20,4	51,5	2,1	P L 25 3 20.4	T 71B6	4,0
	38,2	36,9	58,1	1,7	P L 25 3 36.9	T 71A4	4,0
	37,4	75,5	59,5	1,5	P L 25 3 75.5	T 63B2	4,0
	37,0	23,8	60,0	1,8	P L 25 3 23.8	T 71B6	4,0
	36,5	24,1	62,1	3,9	P - 63 2 24.1	T 71B6	5,6
	34,8	40,5	65,1	3,7	P - 63 2 40.5	T 71A4	5,6
	34,6	81,4	64,1	3,7	P - 63 3 81.4	T 63B2	4,0
	34,5	40,9	64,4	3,9	P L 45 3 40.9	T 71A4	6,5
	33,7	26,1	67,3	3,7	P - 63 2 26.1	T 71B6	5,6
	33,1	42,6	67,0	1,5	P L 25 3 42.6	T 71A4	4,0
	32,5	43,4	68,3	3,7	P - 63 3 43.4	T 71A4	4,0
	32,4	87,0	68,6	1,3	P L 25 3 87	T 63B2	4,0
	32,1	27,4	69,1	1,6	P L 25 3 27.4	T 71B6	4,0
	31,9	88,4	69,6	3,4	P - 63 3 88.4	T 63B2	4,0
	31,2	45,2	72,7	3,3	P - 63 2 45.2	T 71A4	5,6
	30,9	45,7	72,0	3,5	P L 45 3 45.7	T 71A4	6,5
	30,7	28,7	72,4	3,7	P L 45 3 28.7	T 71B6	6,5
	30,0	47,0	74,1	3,4	P - 63 3 47	T 71A4	4,0
	28,5	98,9	77,9	3,1	P - 63 3 98.9	T 63B2	4,0
	27,8	31,7	81,7	3,1	P - 63 2 31.7	T 71B6	5,6
	27,8	101,6	80,1	1,1	P L 25 3 101.6	T 63B2	4,0
	27,5	32,0	80,7	3,3	P L 45 3 32	T 71B6	6,5
	27,5	32,0	80,6	1,4	P L 25 3 32	T 71B6	4,0
	26,7	52,8	83,1	3,0	P L 45 3 52.8	T 71A4	6,5
	26,5	53,3	83,9	3,0	P - 63 3 53.3	T 71A4	4,0
	25,7	54,8	86,2	1,2	P L 25 3 54.8	T 71A4	4,0
	24,7	57,2	90,1	2,8	P - 63 3 57.2	T 71A4	4,0
	24,7	114,4	90,1	2,7	P - 63 3 114.4	T 63B2	4,0
	24,0	36,6	94,4	2,6	P - 63 2 36.6	T 71B6	5,6
	24,0	117,3	92,2	1,0	P L 25 3 117.3	T 63B2	4,0
	23,9	36,9	93,2	1,2	P L 25 3 36.9	T 71B6	4,0
	23,5	60,1	94,7	2,6	P L 45 3 60.1	T 71A4	6,5
	22,8	61,8	97,4	2,6	P - 63 3 61.8	T 71A4	4,0
	21,8	64,6	101,6	1,0	P L 25 3 64.6	T 71A4	4,0
	21,7	40,5	104,3	2,3	P - 63 2 40.5	T 71B6	5,6
	21,5	40,9	103,2	2,6	P L 45 3 40.9	T 71B6	6,5
0,25	21,0	134,3	105,7	4,0	P - 71 3 134.3	T 63B2	5,4
	20,8	135,3	106,6	0,8	P L 25 3 135.3	T 63B2	4,0
	20,8	135,4	106,6	2,3	P - 63 3 135.4	T 63B2	4,0
	20,7	42,6	107,4	1,0	P L 25 3 42.6	T 71B6	4,0
	20,3	43,4	109,5	2,3	P - 63 3 43.4	T 71B6	4,0
	20,3	69,6	109,6	2,3	P - 63 3 69.6	T 71A4	4,0
	20,0	70,6	111,2	2,2	P L 45 3 70.6	T 71A4	6,5
	19,7	44,7	115,2	4,0	P - 71 2 44.7	T 71B6	7,5
	19,3	45,7	115,2	2,3	P L 45 3 45.7	T 71B6	6,5
	18,9	149,1	117,4	2,0	P - 63 3 149.1	T 63B2	4,0
	18,7	47,0	118,7	2,1	P - 63 3 47	T 71B6	4,0
	18,7	75,4	118,7	3,9	P - 71 3 75.4	T 71A4	5,4
	18,7	75,4	118,8	2,1	P - 63 3 75.4	T 71A4	4,0
	18,7	75,5	119,0	0,8	P L 25 3 75.5	T 71A4	4,0
	18,2	154,8	121,8	3,4	P - 71 3 154.8	T 63B2	5,4
	17,7	159,1	125,0	0,7	P L 25 3 159.1	T 63B2	4,0
	17,4	50,5	130,1	3,5	P - 71 2 50.5	T 71B6	7,5
	17,3	81,4	128,1	2,0	P - 63 3 81.4	T 71A4	4,0
	17,3	163,2	128,5	3,3	P - 71 3 163.2	T 63B2	5,4
	17,1	164,7	129,6	1,9	P - 63 3 164.7	T 63B2	4,0
	16,7	52,8	133,1	2,0	P L 45 3 52.8	T 71B6	6,5
	16,5	53,3	134,5	1,9	P - 63 3 53.3	T 71B6	4,0
	16,5	53,5	135,0	3,4	P - 71 3 53.5	T 71B6	5,4
	16,5	85,7	135,0	1,9	P L 45 3 85.7	T 71A4	6,5
	16,2	86,8	136,7	3,4	P - 71 3 86.8	T 71A4	5,4
	16,2	87,0	136,6	0,7	P L 25 3 87	T 71A4	4,0
	16,1	175,4	138,0	3,9	P L 65 3 175.4	T 63B2	8,0
	16,1	54,8	138,2	0,8	P L 25 3 54.8	T 71B6	4,0
	16,0	88,4	139,2	1,8	P - 63 3 88.4	T 71A4	4,0
	15,6	181,3	142,9	1,7	P - 63 3 181.3	T 63B2	4,0
	15,4	91,5	144,1	3,2	P - 71 3 91.5	T 71A4	5,4
	15,4	57,2	144,2	1,8	P - 63 3 57.2	T 71B6	4,0
	14,7	191,6	150,8	3,0	P - 71 3 191.6	T 63B2	5,4
	14,6	60,1	151,7	1,8	P L 45 3 60.1	T 71B6	6,5
	14,5	60,8	153,5	3,0	P - 71 3 60.8	T 71B6	5,4
	14,3	98,9	155,9	1,6	P - 63 3 98.9	T 71A4	4,0
	14,3	197,9	155,9	3,5	P L 65 3 197.9	T 63B2	8,0
	14,2	99,0	155,9	3,8	P L 65 3 99	T 71A4	8,0
	14,2	61,8	155,9	1,6	P - 63 3 61.8	T 71B6	4,0
	14,2	99,3	156,5	2,9	P - 71 3 99.3	T 71A4	5,4
	14,0	100,7	158,6	1,6	P L 45 3 100.7	T 71A4	6,5
	13,7	64,2	161,8	2,9	P - 71 3 64.2	T 71B6	5,4
	13,7	64,4	162,5	4,0	P L 65 3 64.4	T 71B6	8,0
	13,2	107,1	168,5	1,5	P L 45 3 107.1	T 71A4	6,5
	13,1	107,5	169,1	2,7	P - 71 3 107.5	T 71A4	5,4
	13,0	216,9	170,9	1,4	P - 63 3 216.9	T 63B2	4,0
	12,8	220,8	173,9	2,6	P - 71 3 220.8	T 63B2	5,4
	12,6	69,6	175,6	1,4	P - 63 3 69.6	T 71B6	4,0

P_1 Input Power kW	n_2 Output speed min^{-1}	IR ratio -	T2 Ouput torque Nm	FS' Service Factor -	GEAR	EU	Ptn Thermal capacity kW
	12,5	70,6	178,1	1,5	P L 45 3 70.6	T 71B6	6,5
	12,3	114,4	180,1	1,4	P - 63 3 114.4	T 71A4	4,0
	12,1	116,2	183,2	3,3	P L 65 3 116.2	T 71A4	8,0
	11,8	74,4	187,6	3,5	P L 65 3 74.4	T 71B6	8,0
	11,7	75,4	190,1	2,5	P - 71 3 75.4	T 71B6	5,4
	11,7	75,4	190,3	1,3	P - 63 3 75.4	T 71B6	4,0
	11,4	123,8	194,9	2,4	P - 71 3 123.8	T 71A4	5,4
	10,8	81,4	205,6	1,2	P - 63 3 81.4	T 71B6	4,0
	10,6	132,7	209,0	1,2	P L 45 3 132.7	T 71A4	6,5
	10,5	134,3	211,4	2,2	P - 71 3 134.3	T 71A4	5,4
	10,4	135,4	213,3	1,2	P - 63 3 135.4	T 71A4	4,0
	10,3	85,4	215,5	3,0	P L 65 3 85.4	T 71B6	8,0
	10,3	85,7	216,3	1,2	P L 45 3 85.7	T 71B6	6,5
	10,2	138,8	218,7	2,7	P L 65 3 138.8	T 71A4	8,0
	10,1	86,8	218,8	2,1	P - 71 3 86.8	T 71B6	5,4
	10,0	88,4	223,2	1,1	P - 63 3 88.4	T 71B6	4,0
	9,6	91,5	230,8	2,0	P - 71 3 91.5	T 71B6	5,4
	9,5	149,1	235,0	1,1	P - 63 3 149.1	T 71A4	4,0
	9,2	152,8	240,4	2,5	P L 65 3 152.8	T 71A4	8,0
	9,2	152,9	240,4	1,0	P L 45 3 152.9	T 71A4	6,5
	9,1	154,8	243,6	1,9	P - 71 3 154.8	T 71A4	5,4
	9,1	155,2	244,4	3,7	P - 90 3 155.2	T 71A4	7,5
	8,9	98,9	249,0	1,0	P - 63 3 98.9	T 71B6	4,0
	8,9	99,0	249,6	2,6	P L 65 3 99	T 71B6	8,0
	8,9	99,3	250,5	1,9	P - 71 3 99.3	T 71B6	5,4
	8,8	100,6	253,8	3,7	P - 90 3 100.6	T 71B6	7,5
	8,7	100,7	253,8	1,1	P L 45 3 100.7	T 71B6	6,5
	8,6	163,2	257,3	1,8	P - 71 3 163.2	T 71A4	5,4
	8,6	164,7	259,3	1,0	P - 63 3 164.7	T 71A4	4,0
	8,2	107,1	270,0	1,0	P L 45 3 107.1	T 71B6	6,5
	8,2	107,5	271,4	1,7	P - 71 3 107.5	T 71B6	5,4
	8,1	108,9	274,7	3,4	P - 90 3 108.9	T 71B6	7,5
	8,0	175,4	276,2	2,2	P L 65 3 175.4	T 71A4	8,0
	7,9	178,1	280,5	3,2	P - 90 3 178.1	T 71A4	7,5
	7,8	181,3	285,4	0,9	P - 63 3 181.3	T 71A4	4,0
	7,7	114,4	288,5	0,9	P - 63 3 114.4	T 71B6	4,0
	7,6	116,2	293,3	2,2	P L 65 3 116.2	T 71B6	8,0
	7,5	188,9	297,6	0,8	P L 45 3 188.9	T 71A4	6,5
	7,4	191,6	301,7	1,6	P - 71 3 191.6	T 71A4	5,4
	7,1	197,9	311,9	1,9	P L 65 3 197.9	T 71A4	8,0
	7,1	123,8	312,5	1,5	P - 71 3 123.8	T 71B6	5,4
	7,0	125,0	315,4	3,0	P - 90 3 125	T 71B6	7,5
	7,0	201,0	316,9	2,9	P - 90 3 201	T 71A4	7,5
	6,9	204,1	321,2	3,7	P L 85 3 204.1	T 71A4	11,0
	6,6	132,7	334,2	0,8	P L 45 3 132.7	T 71B6	6,5
	6,6	214,0	337,1	3,6	P L 85 3 214	T 71A4	11,0
	6,6	134,3	339,3	1,4	P - 71 3 134.3	T 71B6	5,4
0,25	6,5	135,4	340,9	0,7	P - 63 3 135.4	T 71B6	4,0
	6,5	216,9	341,5	0,7	P - 63 3 216.9	T 71A4	4,0
	6,4	136,8	345,4	3,8	P L 85 3 136.8	T 71B6	11,0
	6,4	220,8	347,2	1,4	P - 71 3 220.8	T 71A4	5,4
	6,3	138,8	350,2	1,9	P L 65 3 138.8	T 71B6	8,0
	6,3	224,4	353,8	2,6	P - 90 3 224.4	T 71A4	7,5
	6,2	141,0	355,8	2,7	P - 90 3 141	T 71B6	7,5
	6,0	234,0	368,1	3,3	P L 85 3 234	T 71A4	11,0
	5,8	152,8	385,1	1,7	P L 65 3 152.8	T 71B6	8,0
	5,8	152,9	385,7	0,7	P L 45 3 152.9	T 71B6	6,5
	5,7	154,8	390,6	1,3	P - 71 3 154.8	T 71B6	5,4
	5,7	155,2	391,8	2,4	P - 90 3 155.2	T 71B6	7,5
	5,6	253,2	398,4	2,3	P - 90 3 253.2	T 71A4	7,5
	5,5	160,0	403,7	3,2	P L 85 3 160	T 71B6	11,0
	5,4	163,2	412,3	1,1	P - 71 3 163.2	T 71B6	5,4
	5,2	270,0	425,5	2,8	P L 85 3 270	T 71A4	11,0
	5,0	175,4	442,8	1,5	P L 65 3 175.4	T 71B6	8,0
	4,9	178,1	449,1	2,1	P - 90 3 178.1	T 71B6	7,5
	4,8	184,6	465,6	2,8	P L 85 3 184.6	T 71B6	11,0
	4,6	191,6	483,3	1,1	P - 71 3 191.6	T 71B6	5,4
	4,5	197,9	498,5	1,3	P L 65 3 197.9	T 71B6	8,0
	4,4	201,0	507,0	1,9	P - 90 3 201	T 71B6	7,5
	4,3	204,1	515,1	2,5	P L 85 3 204.1	T 71B6	11,0
	4,1	214,0	539,9	2,4	P L 85 3 214	T 71B6	11,0
	4,0	220,8	555,6	0,9	P - 71 3 220.8	T 71B6	5,4
	3,9	224,4	566,5	1,7	P - 90 3 224.4	T 71B6	7,5
	3,8	234,0	590,9	2,2	P L 85 3 234	T 71B6	11,0
	3,5	253,2	638,5	1,5	P - 90 3 253.2	T 71B6	7,5
	3,3	270,0	681,3	1,9	P L 85 3 270	T 71B6	11,0
	2,5	350,3	856,6	3,2	P E 125 350,27	T 71B6	10,5
	2,4	580,5	884,1	3,3	P E 125 580,52	T 71A4	10,5
	2,4	1175,0	895,4	2,8	P E 125 1175,04	T 63B2	10,5
	2,3	383,9	937,8	3,7	P E 125 383,88	T 71B6	10,5
	2,3	625,2	951,1	3,7	P E 125 625,23	T 71A4	10,5
	2,2	648,4	989,8	3,5	P E 125 648,43	T 71A4	10,5
	2,1	416,3	1018,6	3,4	P E 125 416,28	T 71B6	10,5
	2,0	439,7	1074,1	3,7	P E 132 439,72	T 71B6	12,0
	2,0	724,6	1101,3	2,7	P E 125 724,6	T 71A4	10,5
	1,9	461,9	1124,7	3,1	P E 125 461,93	T 71B6	10,5
	1,9	742,8	1131,2	3,5	P E 132 742,75	T 71A4	12,0
	1,8	483,9	1180,6	3,4	P E 132 483,92	T 71B6	12,0
	1,8	780,3	1187,2	2,9	P E 125 780,26	T 71A4	10,5
	1,7	817,4	1250,0	3,2	P E 132 817,42	T 71A4	12,0
	1,7	519,6	1271,8	2,8	P E 125 519,6	T 71B6	10,5
	1,7	524,8	1278,8	3,1	P E 132 524,76	T 71B6	12,0
	1,6	543,9	1326,3	3,0	P E 132 543,89	T 71B6	12,0
	1,6	905,7	1377,4	2,9	P E 132 905,66	T 71A4	12,0
0,25	1,6	904,3	1376,9	2,3	P E 125 904,27	T 71A4	10,5

P_1 Input Power kW	n_2 Output speed min^{-1}	IR ratio -	T2 Ouput torque Nm	FS' Service Factor -	GEAR	EU	Ptn Thermal capacity kW
0,25	1,5	580,5	1413,3	2,1	P_E_125_580,52	T_71B6	10,5
	1,5	595,2	1451,4	2,8	P_E_132_595,18	T_71B6	12,0
	1,4	625,2	1524,4	2,3	P_E_125_625,23	T_71B6	10,5
	1,4	643,2	1569,0	3,8	P_E_150_643,23	T_71B6	16,0
	1,4	1037,5	1580,6	3,8	P_E_150_1037,52	T_71A4	16,0
	1,4	648,4	1579,4	2,2	P_E_125_648,43	T_71B6	10,5
	1,3	655,0	1602,6	2,5	P_E_132_655,01	T_71B6	12,0
	1,3	697,5	1704,5	3,5	P_E_150_697,51	T_71B6	16,0
	1,2	724,6	1777,3	1,7	P_E_125_724,6	T_71B6	10,5
	1,2	1175,0	1790,5	1,5	P_E_125_1175,04	T_71A4	10,5
	1,2	1183,2	1805,1	3,3	P_E_150_1183,21	T_71A4	16,0
	1,2	743,0	1820,4	3,3	P_E_150_743,02	T_71B6	16,0
	1,2	742,8	1821,5	2,2	P_E_132_742,75	T_71B6	12,0
	1,2	766,5	1868,0	3,2	P_E_150_766,52	T_71B6	16,0
	1,1	780,3	1902,2	1,8	P_E_125_780,26	T_71B6	10,5
	1,1	1294,8	1971,1	3,0	P_E_150_1294,77	T_71A4	16,0
	1,1	817,4	1988,1	2,0	P_E_132_817,42	T_71B6	12,0
	1,1	831,2	2027,0	3,0	P_E_150_831,21	T_71B6	16,0
	1,0	870,6	2127,7	2,8	P_E_150_870,64	T_71B6	16,0
	1,0	1424,9	2170,8	2,8	P_E_150_1424,94	T_71A4	16,0
	1,0	905,7	2217,3	1,8	P_E_132_905,66	T_71B6	12,0
	1,0	904,3	2216,1	1,4	P_E_125_904,27	T_71B6	10,5
	0,93	948,1	2311,2	2,6	P_E_150_948,12	T_71B6	16,0
	0,91	1546,4	2361,0	3,8	P_E_170_1546,36	T_71A4	21,0
	0,90	981,4	2388,5	3,8	P_E_170_981,35	T_71B6	21,0
	0,89	1578,8	2415,5	2,5	P_E_150_1578,76	T_71A4	16,0
	0,85	1037,5	2529,5	2,4	P_E_150_1037,52	T_71B6	16,0
	0,83	1064,2	2589,2	3,5	P_E_170_1064,22	T_71B6	21,0
	0,76	1158,9	2826,6	3,2	P_E_170_1158,92	T_71B6	21,0
	0,75	1175,0	2860,2	0,9	P_E_125_1175,04	T_71B6	10,5
	0,74	1183,2	2901,4	2,1	P_E_150_1183,21	T_71B6	16,0
	0,69	1268,2	3112,0	2,9	P_E_170_1268,2	T_71B6	21,0
	0,68	1294,8	3157,9	1,9	P_E_150_1294,77	T_71B6	16,0
	0,63	1395,7	3411,6	3,7	P_E_190_1395,69	T_71B6	27,0
	0,63	1395,7	3409,1	2,6	P_E_170_1395,69	T_71B6	21,0
	0,62	1424,9	3464,2	1,7	P_E_150_1424,94	T_71B6	16,0
	0,57	1546,4	3769,6	3,3	P_E_190_1546,36	T_71B6	27,0
	0,57	1546,4	3768,8	2,4	P_E_170_1546,36	T_71B6	21,0
	0,56	1578,8	3836,3	1,6	P_E_150_1578,76	T_71B6	16,0

P_1 Input Power kW	n_2 Output speed min^{-1}	IR ratio -	T2 Ouput torque Nm	FS' Service Factor -	GEAR	EU	Ptn Thermal capacity kW
	140,2	20,4	23,4	3,8	P L 25 3 20.4	T 71A2	4,0
	137,3	20,4	23,9	3,8	P L 25 3 20.4	T 63C2	4,0
	120,2	23,8	27,3	3,3	P L 25 3 23.8	T 71A2	4,0
	117,7	23,8	27,9	3,2	P L 25 3 23.8	T 63C2	4,0
	104,4	27,4	31,5	2,9	P L 25 3 27.4	T 71A2	4,0
	102,2	27,4	32,1	2,8	P L 25 3 27.4	T 63C2	4,0
	89,4	32,0	36,8	2,4	P L 25 3 32	T 71A2	4,0
	87,5	32,0	37,5	2,4	P L 25 3 32	T 63C2	4,0
	79,7	17,2	41,2	2,4	P L 25 3 17.2	T 71B4	4,0
	77,9	17,2	42,2	2,4	P L 25 3 17.2	T 63D4	4,0
	77,5	36,9	42,4	2,1	P L 25 3 36.9	T 71A2	4,0
	75,9	36,9	43,3	2,1	P L 25 3 36.9	T 63C2	4,0
	67,2	20,4	48,9	2,0	P L 25 3 20.4	T 71B4	4,0
	67,1	42,6	49,0	1,8	P L 25 3 42.6	T 71A2	4,0
	65,7	42,6	50,0	1,8	P L 25 3 42.6	T 63C2	4,0
	65,7	20,4	50,0	2,0	P L 25 3 20.4	T 63D4	4,0
	60,9	47,0	54,0	3,7	P - 63 3 47	T 71A2	4,0
	59,6	47,0	55,2	3,6	P - 63 3 47	T 63C2	4,0
	57,6	23,8	57,1	1,8	P L 25 3 23.8	T 71B4	4,0
	56,9	24,1	59,1	3,9	P - 63 2 24.1	T 71B4	5,6
	56,3	23,8	58,4	1,7	P L 25 3 23.8	T 63D4	4,0
	55,6	24,1	60,4	3,8	P - 63 2 24.1	T 63D4	5,6
	54,7	17,2	60,1	1,8	P L 25 3 17.2	T 80A6	4,0
	54,2	52,8	60,7	3,7	P L 45 3 52.8	T 71A2	6,5
	53,7	53,3	61,2	3,6	P - 63 3 53.3	T 71A2	4,0
	52,9	17,2	62,1	1,8	P L 25 3 17.2	T 71C6	4,0
	52,5	53,3	62,6	3,5	P - 63 3 53.3	T 63C2	4,0
	52,5	26,1	63,9	3,8	P - 63 2 26.1	T 71B4	5,6
	52,2	54,8	62,9	1,4	P L 25 3 54.8	T 71A2	4,0
	51,3	26,1	65,4	3,7	P - 63 2 26.1	T 63D4	5,6
	51,1	54,8	64,3	1,4	P L 25 3 54.8	T 63C2	4,0
	50,0	57,2	65,7	3,5	P - 63 3 57.2	T 71A2	4,0
	50,0	27,4	65,7	1,5	P L 25 3 27.4	T 71B4	4,0
	49,0	57,2	67,1	3,4	P - 63 3 57.2	T 63C2	4,0
	48,9	27,4	67,2	1,5	P L 25 3 27.4	T 63D4	4,0
	47,7	28,7	68,8	3,6	P L 45 3 28.7	T 71B4	6,5
	47,6	60,1	69,0	3,3	P L 45 3 60.1	T 71A2	6,5
	47,5	19,8	70,7	3,6	P - 63 2 19.8	T 80A6	5,6
	46,3	61,8	71,0	3,2	P - 63 3 61.8	T 71A2	4,0
	46,1	20,4	71,3	1,5	P L 25 3 20.4	T 80A6	4,0
	46,0	19,8	73,0	3,5	P - 63 2 19.8	T 71C6	5,6
	45,9	20,5	73,2	3,3	P - 63 2 20.5	T 80A6	5,6
	45,3	61,8	72,5	3,2	P - 63 3 61.8	T 63C2	4,0
	44,6	20,4	73,6	1,5	P L 25 3 20.4	T 71C6	4,0
	44,4	20,5	75,6	3,2	P - 63 2 20.5	T 71C6	5,6
	44,3	64,6	74,2	1,2	P L 25 3 64.6	T 71A2	4,0
	43,3	64,6	75,9	1,2	P L 25 3 64.6	T 63C2	4,0
0,37	43,2	31,7	77,7	3,1	P - 63 2 31.7	T 71B4	5,6
	42,8	32,0	76,8	3,3	P L 45 3 32	T 71B4	6,5
	42,8	32,0	76,8	1,3	P L 25 3 32	T 71B4	4,0
	42,3	31,7	79,4	3,0	P - 63 2 31.7	T 63D4	5,6
	41,9	32,0	78,4	1,3	P L 25 3 32	T 63D4	4,0
	41,1	69,6	80,0	3,0	P - 63 3 69.6	T 71A2	4,0
	40,5	70,6	81,1	2,8	P L 45 3 70.6	T 71A2	6,5
	40,2	69,6	81,7	2,9	P - 63 3 69.6	T 63C2	4,0
	39,5	23,8	83,2	1,3	P L 25 3 23.8	T 80A6	4,0
	39,0	24,1	86,1	2,8	P - 63 2 24.1	T 80A6	5,6
	38,2	23,8	85,9	1,3	P L 25 3 23.8	T 71C6	4,0
	37,9	75,4	86,6	2,8	P - 63 3 75.4	T 71A2	4,0
	37,9	75,5	86,7	1,0	P L 25 3 75.5	T 71A2	4,0
	37,8	24,1	88,9	2,8	P - 63 2 24.1	T 71C6	5,6
	37,4	36,6	89,7	2,8	P - 63 2 36.6	T 71B4	5,6
	37,1	75,4	88,4	2,7	P - 63 3 75.4	T 63C2	4,0
	37,1	36,9	88,5	1,1	P L 25 3 36.9	T 71B4	4,0
	37,1	75,5	88,6	1,0	P L 25 3 75.5	T 63C2	4,0
	36,6	36,6	91,7	2,7	P - 63 2 36.6	T 63D4	5,6
	36,3	36,9	90,5	1,1	P L 25 3 36.9	T 63D4	4,0
	36,0	26,1	93,2	2,7	P - 63 2 26.1	T 80A6	5,6
	35,1	81,4	93,5	2,6	P - 63 3 81.4	T 71A2	4,0
	34,9	26,1	96,3	2,6	P - 63 2 26.1	T 71C6	5,6
	34,4	81,4	95,5	2,5	P - 63 3 81.4	T 63C2	4,0
	34,3	27,4	95,8	1,1	P L 25 3 27.4	T 80A6	4,0
	33,8	40,5	99,2	2,4	P - 63 2 40.5	T 71B4	5,6
	33,5	40,9	98,1	2,5	P L 45 3 40.9	T 71B4	6,5
	33,4	85,7	98,5	2,3	P L 45 3 85.7	T 71A2	6,5
	33,2	27,4	99,0	1,1	P L 25 3 27.4	T 71C6	4,0
	33,1	40,5	101,5	2,4	P - 63 2 40.5	T 63D4	5,6
	32,9	87,0	100,0	0,9	P L 25 3 87	T 71A2	4,0
	32,8	28,7	100,3	2,7	P L 45 3 28.7	T 80A6	6,5
	32,4	88,4	101,6	2,4	P - 63 3 88.4	T 71A2	4,0
	32,2	87,0	102,1	0,9	P L 25 3 87	T 63C2	4,0
	32,2	42,6	102,2	1,0	P L 25 3 42.6	T 71B4	4,0
	31,7	28,7	103,6	2,6	P L 45 3 28.7	T 71C6	6,5
	31,7	88,4	103,7	2,3	P - 63 3 88.4	T 63C2	4,0
	31,6	43,4	104,0	2,4	P - 63 3 43.4	T 71B4	4,0
	31,5	42,6	104,5	1,0	P L 25 3 42.6	T 63D4	4,0
	31,3	91,5	105,1	4,0	P - 71 3 91.5	T 71A2	5,4
	30,9	43,4	106,4	2,3	P - 63 3 43.4	T 63D4	4,0
	30,6	91,5	107,4	3,9	P - 71 3 91.5	T 63C2	5,4
	30,3	45,2	110,7	2,2	P - 63 2 45.2	T 71B4	5,6
	30,0	45,7	109,6	2,3	P L 45 3 45.7	T 71B4	6,5
	29,7	31,7	113,2	2,2	P - 63 2 31.7	T 80A6	5,6
	29,7	45,2	113,3	2,1	P - 63 2 45.2	T 63D4	5,6
	29,4	32,0	111,9	2,4	P L 45 3 32	T 80A6	6,5
	29,4	32,0	111,8	1,0	P L 25 3 32	T 80A6	4,0

P_1 Input Power kW	n_2 Output speed min^{-1}	IR ratio -	T2 Ouput torque Nm	FS' Service Factor -	GEAR	EU	Ptn Thermal capacity kW
0,37	29,2	47,0	112,7	2,2	P - 63 3 47	T 71B4	4,0
	28,9	98,9	113,7	2,1	P - 63 3 98.9	T 71A2	4,0
	28,8	99,3	114,1	3,7	P - 71 3 99.3	T 71A2	5,4
	28,7	31,7	116,9	2,1	P - 63 2 31.7	T 71C6	5,6
	28,5	47,0	115,2	2,2	P - 63 3 47	T 63D4	4,0
	28,4	32,0	115,5	2,3	P L 45 3 32	T 71C6	6,5
	28,4	32,0	115,6	1,0	P L 25 3 32	T 71C6	4,0
	28,4	33,1	118,2	3,5	P - 71 2 33.1	T 80A6	7,5
	28,4	100,7	115,8	1,9	P L 45 3 100.7	T 71A2	6,5
	28,3	98,9	116,1	2,1	P - 63 3 98.9	T 63C2	4,0
	28,2	99,3	116,5	3,6	P - 71 3 99.3	T 63C2	5,4
	28,2	101,6	116,8	0,8	P L 25 3 101.6	T 71A2	4,0
	27,6	101,6	119,4	0,8	P L 25 3 101.6	T 63C2	4,0
	27,5	33,1	122,1	3,4	P - 71 2 33.1	T 71C6	7,5
	27,1	50,5	123,7	3,7	P - 71 2 50.5	T 71B4	7,5
	26,7	107,1	123,2	1,8	P L 45 3 107.1	T 71A2	6,5
	26,6	107,5	123,5	3,4	P - 71 3 107.5	T 71A2	5,4
	26,1	107,5	126,1	3,3	P - 71 3 107.5	T 63C2	5,4
	26,0	52,8	126,7	2,0	P L 45 3 52.8	T 71B4	6,5
	25,7	53,3	127,9	2,0	P - 63 3 53.3	T 71B4	4,0
	25,7	36,6	130,6	1,9	P - 63 2 36.6	T 80A6	5,6
	25,6	53,5	128,4	3,6	P - 71 3 53.5	T 71B4	5,4
	25,5	36,9	129,2	0,9	P L 25 3 36.9	T 80A6	4,0
	25,2	37,3	133,2	3,1	P - 71 2 37.3	T 80A6	7,5
	25,1	53,3	130,6	1,9	P - 63 3 53.3	T 63D4	4,0
	25,1	53,5	131,2	3,5	P - 71 3 53.5	T 63D4	5,4
	25,0	114,4	131,4	1,8	P - 63 3 114.4	T 71A2	4,0
	25,0	54,8	131,7	0,8	P L 25 3 54.8	T 71B4	4,0
	24,9	36,6	135,0	1,9	P - 63 2 36.6	T 71C6	5,6
	24,7	36,9	133,4	0,8	P L 25 3 36.9	T 71C6	4,0
	24,5	114,4	134,1	1,8	P - 63 3 114.4	T 63C2	4,0
	24,5	54,8	134,5	0,7	P L 25 3 54.8	T 63D4	4,0
	24,4	37,3	137,5	3,0	P - 71 2 37.3	T 71C6	7,5
	24,1	116,2	136,4	4,0	P L 65 3 116.2	T 63C2	8,0
	24,0	57,2	137,2	1,8	P - 63 3 57.2	T 71B4	4,0
	23,8	39,5	138,1	3,4	P - 71 3 39.5	T 80A6	5,4
	23,7	39,6	141,6	3,8	P - 80 2 39.63	T 80A6	7,5
	23,4	57,2	140,2	1,8	P - 63 3 57.2	T 63D4	4,0
	23,2	40,5	144,6	1,7	P - 63 2 40.5	T 80A6	5,6
	23,1	123,8	142,3	3,0	P - 71 3 123.8	T 71A2	5,4
	23,0	39,5	142,7	3,3	P - 71 3 39.5	T 71C6	5,4
	23,0	40,9	142,9	1,9	P L 45 3 40.9	T 80A6	6,5
	22,8	60,1	144,1	1,7	P L 45 3 60.1	T 71B4	6,5
	22,6	123,8	145,2	2,9	P - 71 3 123.8	T 63C2	5,4
	22,5	60,8	145,8	3,2	P - 71 3 60.8	T 71B4	5,4
	22,5	40,5	149,5	1,6	P - 63 2 40.5	T 71C6	5,6
	22,3	42,3	150,9	3,6	P - 80 2 42.25	T 80A6	7,5
	22,3	40,9	147,8	1,8	P L 45 3 40.9	T 71C6	6,5
	22,2	61,8	148,2	1,7	P - 63 3 61.8	T 71B4	4,0
	22,1	42,6	149,1	0,7	P L 25 3 42.6	T 80A6	4,0
	22,0	60,8	149,0	3,1	P - 71 3 60.8	T 63D4	5,4
	21,7	61,8	151,6	1,6	P - 63 3 61.8	T 63D4	4,0
	21,7	43,4	151,6	1,6	P - 63 3 43.4	T 80A6	4,0
	21,6	132,7	152,5	1,5	P L 45 3 132.7	T 71A2	6,5
	21,4	42,6	153,6	0,7	P L 25 3 42.6	T 71C6	4,0
	21,3	64,2	154,0	3,0	P - 71 3 64.2	T 71B4	5,4
	21,3	134,3	154,3	2,7	P - 71 3 134.3	T 71A2	5,4
	21,3	64,4	154,5	3,9	P L 65 3 64.4	T 71B4	8,0
	21,1	135,4	155,5	1,5	P - 63 3 135.4	T 71A2	4,0
	21,0	44,7	159,7	2,9	P - 71 2 44.7	T 80A6	7,5
	21,0	43,4	156,8	1,6	P - 63 3 43.4	T 71C6	4,0
	20,9	64,2	157,4	2,9	P - 71 3 64.2	T 63D4	5,4
	20,9	134,3	157,6	2,7	P - 71 3 134.3	T 63C2	5,4
	20,8	64,4	157,9	3,8	P L 65 3 64.4	T 63D4	8,0
	20,7	135,4	158,9	1,5	P - 63 3 135.4	T 63C2	4,0
	20,6	138,8	159,5	3,4	P L 65 3 138.8	T 71A2	8,0
	20,6	45,7	159,8	1,7	P L 45 3 45.7	T 80A6	6,5
	20,4	44,7	164,9	2,8	P - 71 2 44.7	T 71C6	7,5
	20,2	138,8	163,0	3,3	P L 65 3 138.8	T 63C2	8,0
	20,0	47,0	164,4	1,6	P - 63 3 47	T 80A6	4,0
	19,9	45,7	165,1	1,6	P L 45 3 45.7	T 71C6	6,5
	19,8	46,0	166,1	3,9	P L 65 3 46	T 71C6	8,0
	19,7	69,6	167,0	1,5	P - 63 3 69.6	T 71B4	4,0
	19,5	48,1	171,9	3,2	P - 80 2 48.14	T 80A6	7,5
	19,4	70,6	169,4	1,5	P L 45 3 70.6	T 71B4	6,5
	19,4	47,0	169,7	1,5	P - 63 3 47	T 71C6	4,0
	19,3	69,6	170,7	1,5	P - 63 3 69.6	T 63D4	4,0
	19,2	149,1	171,4	1,4	P - 63 3 149.1	T 71A2	4,0
	18,8	149,1	175,1	1,4	P - 63 3 149.1	T 63C2	4,0
	18,7	152,8	175,6	3,1	P L 65 3 152.8	T 71A2	8,0
	18,7	152,9	175,6	1,3	P L 45 3 152.9	T 71A2	6,5
	18,6	50,5	180,3	2,6	P - 71 2 50.5	T 80A6	7,5
	18,5	154,8	177,8	2,4	P - 71 3 154.8	T 71A2	5,4
	18,5	50,9	181,7	2,1	P - 80 2 50.87	T 80A6	7,5
	18,4	74,4	178,5	3,4	P L 65 3 74.4	T 71B4	8,0
	18,3	152,8	179,4	3,0	P L 65 3 152.8	T 63C2	8,0
	18,2	75,4	180,9	2,5	P - 71 3 75.4	T 71B4	5,4
	18,2	75,4	181,0	1,4	P - 63 3 75.4	T 71B4	4,0
	18,1	154,8	181,8	2,3	P - 71 3 154.8	T 63C2	5,4
	18,0	50,5	186,2	2,5	P - 71 2 50.5	T 71C6	7,5
	18,0	74,4	182,4	3,3	P L 65 3 74.4	T 63D4	8,0
	17,8	52,8	184,7	1,5	P L 45 3 52.8	T 80A6	6,5
	17,8	75,4	185,0	2,5	P - 71 3 75.4	T 63D4	5,4
	17,8	75,4	185,0	1,4	P - 63 3 75.4	T 63D4	4,0
	17,6	53,3	186,5	1,4	P - 63 3 53.3	T 80A6	4,0

P_1 Input Power kW	n_2 Output speed min^{-1}	IR ratio -	T2 Ouput torque Nm	FS' Service Factor -	GEAR	EU	Ptn Thermal capacity kW
	17,6	53,5	187,0	2,5	P - 71 3 53.5	T 80A6	5,4
	17,5	163,2	187,5	2,2	P - 71 3 163.2	T 71A2	5,4
	17,4	164,7	189,3	1,3	P - 63 3 164.7	T 71A2	4,0
	17,3	54,3	189,8	3,4	P L 65 3 54.3	T 80A6	8,0
	17,2	52,8	190,6	1,4	P L 45 3 52.8	T 71C6	6,5
	17,2	163,2	191,6	2,2	P - 71 3 163.2	T 63C2	5,4
	17,1	53,3	192,6	1,3	P - 63 3 53.3	T 71C6	4,0
	17,0	53,5	193,2	2,4	P - 71 3 53.5	T 71C6	5,4
	17,0	164,7	193,5	1,2	P - 63 3 164.7	T 63C2	4,0
	16,9	55,5	198,0	1,9	P - 80 2 55.49	T 80A6	7,5
	16,8	81,4	195,1	1,3	P - 63 3 81.4	T 71B4	4,0
	16,8	54,3	196,0	3,3	P L 65 3 54.3	T 71C6	8,0
	16,5	81,4	199,8	1,3	P - 63 3 81.4	T 63D4	4,0
	16,4	57,2	199,9	1,3	P - 63 3 57.2	T 80A6	4,0
	16,3	175,4	201,4	2,7	P L 65 3 175.4	T 71A2	8,0
	16,0	85,4	204,8	2,9	P L 65 3 85.4	T 71B4	8,0
	16,0	85,7	205,6	1,2	P L 45 3 85.7	T 71B4	6,5
	16,0	175,4	206,0	2,6	P L 65 3 175.4	T 63C2	8,0
	15,9	57,2	206,5	1,2	P - 63 3 57.2	T 71C6	4,0
	15,8	86,8	208,3	2,2	P - 71 3 86.8	T 71B4	5,4
	15,8	181,3	208,5	1,2	P - 63 3 181.3	T 71A2	4,0
	15,7	85,4	209,4	2,9	P L 65 3 85.4	T 63D4	8,0
	15,6	60,1	210,3	1,3	P L 45 3 60.1	T 80A6	6,5
	15,5	88,4	212,2	1,2	P - 63 3 88.4	T 71B4	4,0
	15,5	60,8	212,5	2,2	P - 71 3 60.8	T 80A6	5,4
	15,4	86,8	212,8	2,2	P - 71 3 86.8	T 63D4	5,4
	15,4	181,3	212,9	1,1	P - 63 3 181.3	T 63C2	4,0
	15,2	61,8	220,7	1,7	P - 80 2 61.79	T 80A6	7,5
	15,2	61,8	215,9	1,2	P - 63 3 61.8	T 80A6	4,0
	15,2	88,4	216,6	1,2	P - 63 3 88.4	T 63D4	4,0
	15,1	60,1	217,2	1,2	P L 45 3 60.1	T 71C6	6,5
	15,1	188,9	216,8	1,0	P L 45 3 188.9	T 71A2	6,5
	15,0	60,8	219,6	2,1	P - 71 3 60.8	T 71C6	5,4
	15,0	91,5	219,6	2,1	P - 71 3 91.5	T 71B4	5,4
	14,9	191,6	220,2	2,0	P - 71 3 191.6	T 71A2	5,4
	14,7	61,8	223,0	1,1	P - 63 3 61.8	T 71C6	4,0
	14,6	64,2	224,4	2,1	P - 71 3 64.2	T 80A6	5,4
	14,6	91,5	224,5	2,0	P - 71 3 91.5	T 63D4	5,4
	14,6	191,6	225,0	2,0	P - 71 3 191.6	T 63C2	5,4
	14,6	64,4	225,0	2,9	P L 65 3 64.4	T 80A6	8,0
	14,5	197,9	227,3	2,4	P L 65 3 197.9	T 71A2	8,0
	14,2	201,0	230,9	3,9	P - 90 3 201	T 71A2	7,5
	14,2	64,2	231,9	2,0	P - 71 3 64.2	T 71C6	5,4
	14,2	197,9	232,3	2,3	P L 65 3 197.9	T 63C2	8,0
	14,1	64,4	232,6	2,8	P L 65 3 64.4	T 71C6	8,0
	13,9	98,9	237,2	1,1	P - 63 3 98.9	T 71B4	4,0
	13,8	99,0	237,4	2,5	P L 65 3 99	T 71B4	8,0
0,37	13,8	99,3	238,0	1,9	P - 71 3 99.3	T 71B4	5,4
	13,6	100,6	241,2	3,8	P - 90 3 100.6	T 71B4	7,5
	13,6	100,7	241,5	1,0	P L 45 3 100.7	T 71B4	6,5
	13,6	98,9	242,8	1,0	P - 63 3 98.9	T 63D4	4,0
	13,5	99,0	242,6	2,5	P L 65 3 99	T 63D4	8,0
	13,5	69,6	243,4	1,0	P - 63 3 69.6	T 80A6	4,0
	13,5	99,3	243,5	1,9	P - 71 3 99.3	T 63D4	5,4
	13,3	70,6	246,9	3,8	P - 90 3 70.6	T 80A6	7,5
	13,3	70,6	246,7	1,1	P L 45 3 70.6	T 80A6	6,5
	13,2	216,9	249,4	1,0	P - 63 3 216.9	T 71A2	4,0
	13,1	69,6	251,4	1,0	P - 63 3 69.6	T 71C6	4,0
	13,0	220,8	253,8	1,8	P - 71 3 220.8	T 71A2	5,4
	12,9	216,9	254,4	0,9	P - 63 3 216.9	T 63C2	4,0
	12,9	70,6	254,8	3,7	P - 90 3 70.6	T 71C6	7,5
	12,9	70,6	254,8	1,1	P L 45 3 70.6	T 71C6	6,5
	12,8	107,1	256,9	1,0	P L 45 3 107.1	T 71B4	6,5
	12,8	224,4	257,8	3,5	P - 90 3 224.4	T 71A2	7,5
	12,7	107,5	257,9	1,8	P - 71 3 107.5	T 71B4	5,4
	12,7	220,8	259,3	1,7	P - 71 3 220.8	T 63C2	5,4
	12,6	74,4	260,3	2,5	P L 65 3 74.4	T 80A6	8,0
	12,6	108,9	261,2	3,5	P - 90 3 108.9	T 71B4	7,5
	12,5	75,4	263,5	1,8	P - 71 3 75.4	T 80A6	5,4
	12,5	107,5	263,5	1,7	P - 71 3 107.5	T 63D4	5,4
	12,5	75,4	263,5	1,0	P - 63 3 75.4	T 80A6	4,0
	12,3	232,0	266,8	0,8	P L 45 3 232	T 71A2	6,5
	12,3	76,3	266,7	3,5	P - 90 3 76.3	T 80A6	7,5
	12,2	74,4	268,7	2,4	P L 65 3 74.4	T 71C6	8,0
	12,1	75,4	272,1	1,7	P - 71 3 75.4	T 71C6	5,4
	12,1	75,4	271,9	0,9	P - 63 3 75.4	T 71C6	4,0
	12,0	114,4	274,5	0,9	P - 63 3 114.4	T 71B4	4,0
	11,9	76,3	275,5	3,4	P - 90 3 76.3	T 71C6	7,5
	11,8	116,2	278,9	2,2	P L 65 3 116.2	T 71B4	8,0
	11,7	114,4	280,3	0,9	P - 63 3 114.4	T 63D4	4,0
	11,6	81,4	284,2	0,9	P - 63 3 81.4	T 80A6	4,0
	11,5	116,2	285,0	2,1	P L 65 3 116.2	T 63D4	8,0
	11,4	82,8	289,4	3,3	P - 90 3 82.8	T 80A6	7,5
	11,3	253,2	290,8	3,1	P - 90 3 253.2	T 71A2	7,5
	11,2	81,4	293,9	0,9	P - 63 3 81.4	T 71C6	4,0
	11,1	123,8	297,0	1,5	P - 71 3 123.8	T 71B4	5,4
	11,0	85,4	298,4	2,2	P L 65 3 85.4	T 80A6	8,0
	11,0	82,8	299,1	3,2	P - 90 3 82.8	T 71C6	7,5
	11,0	85,7	300,0	0,9	P L 45 3 85.7	T 80A6	6,5
	11,0	125,0	299,8	3,0	P - 90 3 125	T 71B4	7,5
	10,8	86,8	303,5	1,5	P - 71 3 86.8	T 80A6	5,4
	10,8	123,8	303,9	1,5	P - 71 3 123.8	T 63D4	5,4
	10,7	85,4	308,3	2,1	P L 65 3 85.4	T 71C6	8,0
	10,6	88,4	309,4	0,8	P - 63 3 88.4	T 80A6	4,0
	10,6	85,7	309,3	0,9	P L 45 3 85.7	T 71C6	6,5

P_1 Input Power kW	n_2 Output speed min^{-1}	IR ratio -	T2 Ouput torque Nm	FS' Service Factor -	GEAR	EU	Ptn Thermal capacity kW
0,37	10,6	270,0	310,2	3,5	P L 85 3 270	T 71A2	11,0
	10,5	86,8	313,3	1,5	P - 71 3 86.8	T 71C6	5,4
	10,3	132,7	319,0	0,8	P L 45 3 132.7	T 71B4	6,5
	10,3	88,4	319,0	0,8	P - 63 3 88.4	T 71C6	4,0
	10,3	91,5	320,3	1,5	P - 71 3 91.5	T 80A6	5,4
	10,2	134,3	322,3	1,4	P - 71 3 134.3	T 71B4	5,4
	10,1	135,4	324,6	0,8	P - 63 3 135.4	T 71B4	4,0
	10,1	93,3	325,9	2,9	P - 90 3 93.3	T 80A6	7,5
	10,0	136,8	328,4	3,7	P L 85 3 136.8	T 71B4	11,0
	10,0	134,3	329,2	1,4	P - 71 3 134.3	T 63D4	5,4
	10,0	91,5	330,0	1,4	P - 71 3 91.5	T 71C6	5,4
	9,9	135,4	331,5	0,8	P - 63 3 135.4	T 63D4	4,0
	9,9	138,8	332,8	1,8	P L 65 3 138.8	T 71B4	8,0
	9,8	93,3	337,2	2,8	P - 90 3 93.3	T 71C6	7,5
	9,7	141,0	338,1	2,7	P - 90 3 141	T 71B4	7,5
	9,7	138,8	340,5	1,8	P L 65 3 138.8	T 63D4	8,0
	9,6	98,0	342,6	3,8	P L 85 3 98	T 80A6	11,0
	9,5	98,9	346,4	0,7	P - 63 3 98.9	T 80A6	4,0
	9,5	99,0	346,0	1,9	P L 65 3 99	T 80A6	8,0
	9,5	99,3	347,1	1,4	P - 71 3 99.3	T 80A6	5,4
	9,3	100,6	351,8	2,7	P - 90 3 100.6	T 80A6	7,5
	9,3	100,7	351,8	0,8	P L 45 3 100.7	T 80A6	6,5
	9,3	98,0	353,7	3,7	P L 85 3 98	T 71C6	11,0
	9,2	98,9	357,1	0,7	P - 63 3 98.9	T 71C6	4,0
	9,2	99,0	357,4	1,8	P L 65 3 99	T 71C6	8,0
	9,2	149,1	357,1	0,7	P - 63 3 149.1	T 71B4	4,0
	9,2	99,3	358,6	1,3	P - 71 3 99.3	T 71C6	5,4
	9,1	100,6	363,1	2,6	P - 90 3 100.6	T 71C6	7,5
	9,0	100,7	363,3	0,7	P L 45 3 100.7	T 71C6	6,5
	9,0	152,8	366,3	1,6	P L 65 3 152.8	T 71B4	8,0
	8,9	154,8	371,6	1,2	P - 71 3 154.8	T 71B4	5,4
	8,8	155,2	372,0	2,4	P - 90 3 155.2	T 71B4	7,5
	8,8	107,1	374,2	0,7	P L 45 3 107.1	T 80A6	6,5
	8,8	152,8	375,0	1,6	P L 65 3 152.8	T 63D4	8,0
	8,7	107,5	375,6	1,3	P - 71 3 107.5	T 80A6	5,4
	8,7	154,8	379,1	1,2	P - 71 3 154.8	T 63D4	5,4
	8,6	108,9	380,9	2,5	P - 90 3 108.9	T 80A6	7,5
	8,6	160,0	383,8	3,1	P L 85 3 160	T 71B4	11,0
	8,5	107,5	388,2	1,2	P - 71 3 107.5	T 71C6	5,4
	8,4	163,2	391,3	1,2	P - 71 3 163.2	T 71B4	5,4
	8,4	108,9	392,9	2,4	P - 90 3 108.9	T 71C6	7,5
	8,3	113,5	396,9	3,3	P L 85 3 113.5	T 80A6	11,0
	8,2	163,2	400,5	1,1	P - 71 3 163.2	T 63D4	5,4
	8,1	116,2	406,3	1,6	P L 65 3 116.2	T 80A6	8,0
	8,0	113,5	409,7	3,2	P L 85 3 113.5	T 71C6	11,0
	7,8	116,2	419,7	1,5	P L 65 3 116.2	T 71C6	8,0
	7,8	175,4	420,5	1,4	P L 65 3 175.4	T 71B4	8,0
	7,7	178,1	427,3	2,1	P - 90 3 178.1	T 71B4	7,5
	7,6	175,4	430,2	1,4	P L 65 3 175.4	T 63D4	8,0
	7,6	123,8	433,2	1,1	P - 71 3 123.8	T 80A6	5,4
	7,5	125,0	437,1	2,2	P - 90 3 125	T 80A6	7,5
	7,4	184,6	442,7	2,7	P L 85 3 184.6	T 71B4	11,0
	7,4	123,8	447,4	1,1	P - 71 3 123.8	T 71C6	5,4
	7,3	125,0	451,2	2,1	P - 90 3 125	T 71C6	7,5
	7,2	191,6	460,2	1,1	P - 71 3 191.6	T 71B4	5,4
	7,0	134,3	469,7	1,0	P - 71 3 134.3	T 80A6	5,4
	7,0	191,6	469,7	1,0	P - 71 3 191.6	T 63D4	5,4
	6,9	197,9	475,4	1,3	P L 65 3 197.9	T 71B4	8,0
	6,9	136,8	478,1	2,7	P L 85 3 136.8	T 80A6	11,0
	6,8	201,0	481,7	1,9	P - 90 3 201	T 71B4	7,5
	6,8	134,3	484,8	1,0	P - 71 3 134.3	T 71C6	5,4
	6,8	138,8	485,9	1,3	P L 65 3 138.8	T 80A6	8,0
	6,8	197,9	485,8	1,2	P L 65 3 197.9	T 63D4	8,0
	6,7	204,1	489,5	2,5	P L 85 3 204.1	T 71B4	11,0
	6,7	141,0	492,5	1,9	P - 90 3 141	T 80A6	7,5
	6,7	136,8	494,3	2,6	P L 85 3 136.8	T 71C6	11,0
	6,6	138,8	501,0	1,3	P L 65 3 138.8	T 71C6	8,0
	6,5	141,0	509,7	1,9	P - 90 3 141	T 71C6	7,5
	6,4	214,0	513,3	2,3	P L 85 3 214	T 71B4	11,0
	6,4	148,0	517,4	3,6	P - 112 3 148	T 80A6	11,8
	6,2	220,8	530,1	0,9	P - 71 3 220.8	T 71B4	5,4
	6,2	152,8	534,4	1,2	P L 65 3 152.8	T 80A6	8,0
	6,1	224,4	537,9	1,7	P - 90 3 224.4	T 71B4	7,5
	6,1	154,8	540,9	0,9	P - 71 3 154.8	T 80A6	5,4
	6,1	220,8	540,9	0,9	P - 71 3 220.8	T 63D4	5,4
	6,1	155,2	542,1	1,7	P - 90 3 155.2	T 80A6	7,5
	6,0	152,8	551,6	1,2	P L 65 3 152.8	T 71C6	8,0
	5,9	160,0	558,7	2,3	P L 85 3 160	T 80A6	11,0
	5,9	154,8	558,9	0,9	P - 71 3 154.8	T 71C6	5,4
	5,9	155,2	560,3	1,7	P - 90 3 155.2	T 71C6	7,5
	5,9	234,0	562,0	2,1	P L 85 3 234	T 71B4	11,0
	5,8	163,2	570,2	0,8	P - 71 3 163.2	T 80A6	5,4
	5,7	160,0	577,4	2,3	P L 85 3 160	T 71C6	11,0
	5,6	167,0	583,7	3,2	P - 112 3 167	T 80A6	11,8
	5,6	163,2	589,5	0,8	P - 71 3 163.2	T 71C6	5,4
	5,4	253,2	607,8	1,5	P - 90 3 253.2	T 71B4	7,5
	5,4	175,4	613,5	1,1	P L 65 3 175.4	T 80A6	8,0
	5,3	178,1	622,2	1,5	P - 90 3 178.1	T 80A6	7,5
	5,2	175,4	632,9	1,0	P L 65 3 175.4	T 71C6	8,0
	5,1	178,1	642,7	1,5	P - 90 3 178.1	T 71C6	7,5
	5,1	184,6	645,6	2,0	P L 85 3 184.6	T 80A6	11,0
	5,1	270,0	648,2	1,9	P L 85 3 270	T 71B4	11,0
	5,0	187,1	654,4	3,7	P L 95 3 187.1	T 80A6	16,0
	4,9	184,6	666,2	2,0	P L 85 3 184.6	T 71C6	11,0
	4,9	191,5	669,5	2,8	P - 112 3 191.5	T 80A6	11,8

P_1 Input Power kW	n_2 Output speed min^{-1}	IR ratio -	T2 Ouput torque Nm	FS' Service Factor -	GEAR	EU	Ptn Thermal capacity kW
	4,9	191,6	670,4	0,8	P - 71 3 191.6	T 80A6	5,4
	4,8	197,9	691,1	0,9	P L 65 3 197.9	T 80A6	8,0
	4,8	191,6	692,1	0,8	P - 71 3 191.6	T 71C6	5,4
	4,7	199,5	697,6	3,4	P L 95 3 199.5	T 80A6	16,0
	4,7	201,0	702,1	1,3	P - 90 3 201	T 80A6	7,5
	4,6	204,1	712,6	1,8	P L 85 3 204.1	T 80A6	11,0
	4,6	197,9	713,6	0,9	P L 65 3 197.9	T 71C6	8,0
	4,5	201,0	725,4	1,3	P - 90 3 201	T 71C6	7,5
	4,5	204,1	736,6	1,8	P L 85 3 204.1	T 71C6	11,0
	4,4	214,0	748,1	1,7	P L 85 3 214	T 80A6	11,0
	4,3	220,9	771,5	2,4	P - 112 3 220.9	T 80A6	11,8
	4,3	221,3	773,5	3,1	P L 95 3 221.3	T 80A6	16,0
	4,3	214,0	773,3	1,7	P L 85 3 214	T 71C6	11,0
	4,2	224,4	784,0	1,2	P - 90 3 224.4	T 80A6	7,5
	4,1	224,4	809,4	1,2	P - 90 3 224.4	T 71C6	7,5
	4,0	234,0	818,0	1,6	P L 85 3 234	T 80A6	11,0
	4,0	724,6	805,0	3,5	P E 125 724,6	T 71A2	10,5
	3,9	350,3	813,5	3,3	P E 125 350,27	T 71B4	10,5
	3,9	241,0	842,9	2,3	P - 112 3 241	T 80A6	11,8
	3,9	234,0	845,3	1,5	P L 85 3 234	T 71C6	11,0
	3,9	243,2	848,9	2,8	P L 95 3 243.2	T 80A6	16,0
	3,9	724,6	824,2	3,4	P E 125 724,6	T 63C2	10,5
	3,8	350,3	830,4	3,3	P E 125 350,27	T 63D4	10,5
	3,7	253,2	885,2	1,1	P - 90 3 253.2	T 80A6	7,5
	3,7	780,3	866,8	3,7	P E 125 780,26	T 71A2	10,5
	3,6	251,2	878,6	4,0	P E 125 251,17	T 71C6	10,5
	3,6	780,3	885,6	3,6	P E 125 780,26	T 63C2	10,5
	3,6	253,2	915,3	1,0	P - 90 3 253.2	T 71C6	7,5
	3,6	383,9	890,6	3,9	P E 125 383,88	T 71B4	10,5
	3,5	266,2	930,8	2,6	P L 95 3 266.2	T 80A6	16,0
	3,5	817,4	908,8	3,9	P E 132 817,42	T 71A2	12,0
	3,5	383,9	911,3	3,8	P E 125 383,88	T 63D4	10,5
	3,5	270,0	945,0	1,4	P L 85 3 270	T 80A6	11,0
	3,4	273,5	924,3	3,5	P E 125 273,48	T 80A6	10,5
	3,4	817,4	927,0	3,8	P E 132 817,42	T 63C2	12,0
	3,4	278,1	972,3	2,0	P - 112 3 278.1	T 80A6	11,8
	3,4	270,0	975,7	1,3	P L 85 3 270	T 71C6	11,0
	3,3	273,5	954,8	3,4	P E 125 273,48	T 71C6	10,5
	3,3	416,3	966,4	3,6	P E 125 416,28	T 71B4	10,5
	3,2	416,3	987,8	3,5	P E 125 416,28	T 63D4	10,5
	3,2	286,5	1000,0	4,0	P E 132 286,51	T 71C6	12,0
	3,2	905,7	1006,2	3,5	P E 132 905,66	T 71A2	12,0
	3,2	904,3	1006,3	3,0	P E 125 904,27	T 71A2	10,5
	3,1	439,7	1019,3	3,9	P E 132 439,72	T 71B4	12,0
	3,1	904,3	1025,9	2,9	P E 125 904,27	T 63C2	10,5
	3,1	905,7	1029,4	3,4	P E 132 905,66	T 63C2	12,0
0,37	3,1	439,7	1043,0	3,8	P E 132 439,72	T 63D4	12,0
	3,1	307,7	1042,7	3,4	P E 125 307,71	T 80A6	10,5
	3,0	316,6	1070,9	3,7	P E 132 316,62	T 80A6	12,0
	3,0	461,9	1071,1	3,3	P E 125 461,93	T 71B4	10,5
	3,0	307,7	1074,7	3,3	P E 125 307,71	T 71C6	10,5
	2,9	461,9	1096,5	3,2	P E 125 461,93	T 63D4	10,5
	2,9	316,6	1107,8	3,6	P E 132 316,62	T 71C6	12,0
	2,8	483,9	1123,8	3,6	P E 132 483,92	T 71B4	12,0
	2,8	483,9	1148,2	3,5	P E 132 483,92	T 63D4	12,0
	2,7	350,3	1186,5	2,3	P E 125 350,27	T 80A6	10,5
	2,7	352,5	1190,7	3,4	P E 132 352,46	T 80A6	12,0
	2,6	519,6	1204,7	2,9	P E 125 519,6	T 71B4	10,5
	2,6	524,8	1218,1	3,3	P E 132 524,76	T 71B4	12,0
	2,6	350,3	1222,8	2,2	P E 125 350,27	T 71C6	10,5
	2,6	352,5	1232,3	3,2	P E 132 352,46	T 71C6	12,0
	2,6	519,6	1232,2	2,8	P E 125 519,6	T 63D4	10,5
	2,6	524,8	1246,8	3,2	P E 132 524,76	T 63D4	12,0
	2,5	543,9	1261,7	3,2	P E 132 543,89	T 71B4	12,0
	2,5	543,9	1292,6	3,1	P E 132 543,89	T 63D4	12,0
	2,5	383,9	1297,6	2,7	P E 125 383,88	T 80A6	10,5
	2,4	1175,0	1308,3	1,9	P E 125 1175,04	T 71A2	10,5
	2,4	387,9	1314,4	3,0	P E 132 387,9	T 80A6	12,0
	2,4	1175,0	1336,7	1,9	P E 125 1175,04	T 63C2	10,5
	2,4	383,9	1342,0	2,6	P E 125 383,88	T 71C6	10,5
	2,4	580,5	1348,0	2,2	P E 125 580,52	T 71B4	10,5
	2,4	387,9	1352,8	3,0	P E 132 387,9	T 71C6	12,0
	2,3	580,5	1377,4	2,1	P E 125 580,52	T 63D4	10,5
	2,3	595,2	1383,2	2,9	P E 132 595,18	T 71B4	12,0
	2,3	416,3	1407,6	2,5	P E 125 416,28	T 80A6	10,5
	2,3	595,2	1413,6	2,8	P E 132 595,18	T 63D4	12,0
	2,2	1294,8	1439,5	3,8	P E 150 1294,77	T 71A2	16,0
	2,2	416,3	1451,8	2,4	P E 125 416,28	T 71C6	10,5
	2,2	625,2	1451,8	2,4	P E 125 625,23	T 71B4	10,5
	2,2	1294,8	1472,4	3,7	P E 150 1294,77	T 63C2	16,0
	2,1	439,7	1485,9	2,7	P E 132 439,72	T 80A6	12,0
	2,1	625,2	1486,8	2,4	P E 125 625,23	T 63D4	10,5
	2,1	648,4	1507,6	2,3	P E 125 648,43	T 71B4	10,5
	2,1	655,0	1521,1	2,6	P E 132 655,01	T 71B4	12,0
	2,1	643,2	1528,9	3,9	P E 150 643,23	T 63D4	16,0
	2,1	439,7	1536,9	2,6	P E 132 439,72	T 71C6	12,0
	2,1	648,4	1536,2	2,3	P E 125 648,43	T 63D4	10,5
	2,1	458,3	1551,4	3,9	P E 150 458,31	T 80A6	16,0
	2,1	655,0	1551,4	2,6	P E 132 655,01	T 63D4	12,0
	2,0	461,9	1565,9	2,2	P E 125 461,93	T 80A6	10,5
	2,0	1424,9	1581,9	3,4	P E 150 1424,94	T 71A2	16,0
	2,0	458,3	1598,3	3,8	P E 150 458,31	T 71C6	16,0
	2,0	461,9	1614,7	2,2	P E 125 461,93	T 71C6	10,5
	2,0	697,5	1622,8	3,7	P E 150 697,51	T 71B4	16,0
0,37	2,0	1424,9	1623,1	3,3	P E 150 1424,94	T 63C2	16,0

P_1 Input Power kW	n_2 Output speed min^{-1}	IR ratio -	T2 Ouput torque Nm	FS' Service Factor -	GEAR	EU	Ptn Thermal capacity kW
	1,9	483,9	1639,0	2,4	P_E_132_483,92	T_80A6	12,0
	1,9	697,5	1656,7	3,6	P_E_150_697,51	T_63D4	16,0
	1,9	724,6	1681,8	1,8	P_E_125_724,6	T_71B4	10,5
	1,9	483,9	1691,4	2,4	P_E_132_483,92	T_71C6	12,0
	1,9	501,5	1701,1	3,5	P_E_150_501,52	T_80A6	16,0
	1,9	724,6	1718,3	1,7	P_E_125_724,6	T_63D4	10,5
	1,8	743,0	1729,0	3,5	P_E_150_743,02	T_71B4	16,0
	1,8	742,8	1729,0	2,3	P_E_132_742,75	T_71B4	12,0
	1,8	501,5	1756,3	3,4	P_E_150_501,52	T_71C6	16,0
	1,8	1578,8	1757,3	3,1	P_E_150_1578,76	T_71A2	16,0
	1,8	519,6	1757,1	2,0	P_E_125_519,6	T_80A6	10,5
	1,8	743,0	1766,1	3,4	P_E_150_743,02	T_63D4	16,0
	1,8	742,8	1766,1	2,3	P_E_132_742,75	T_63D4	12,0
	1,8	766,5	1776,0	3,4	P_E_150_766,52	T_71B4	16,0
	1,8	524,8	1776,7	2,3	P_E_132_524,76	T_80A6	12,0
	1,8	1578,8	1796,8	3,0	P_E_150_1578,76	T_63C2	16,0
	1,8	780,3	1806,1	1,9	P_E_125_780,26	T_71B4	10,5
	1,8	766,5	1816,7	3,3	P_E_150_766,52	T_63D4	16,0
	1,8	519,6	1816,3	1,9	P_E_125_519,6	T_71C6	10,5
	1,7	524,8	1838,5	2,2	P_E_132_524,76	T_71C6	12,0
	1,7	543,9	1838,5	2,2	P_E_132_543,89	T_80A6	12,0
	1,7	780,3	1850,0	1,9	P_E_125_780,26	T_63D4	10,5
	1,7	549,0	1859,3	3,2	P_E_150_548,95	T_80A6	16,0
	1,7	817,4	1892,6	2,1	P_E_132_817,42	T_71B4	12,0
	1,7	543,9	1904,8	2,1	P_E_132_543,89	T_71C6	12,0
	1,7	549,0	1915,4	3,1	P_E_150_548,95	T_71C6	16,0
	1,7	831,2	1927,1	3,1	P_E_150_831,21	T_71B4	16,0
	1,6	817,4	1939,7	2,1	P_E_132_817,42	T_63D4	12,0
	1,6	580,5	1961,6	1,5	P_E_125_580,52	T_80A6	10,5
	1,6	831,2	1975,1	3,0	P_E_150_831,21	T_63D4	16,0
	1,6	595,3	2012,7	3,0	P_E_150_595,28	T_80A6	16,0
	1,6	595,2	2013,6	2,0	P_E_132_595,18	T_80A6	12,0
	1,6	870,6	2025,5	3,0	P_E_150_870,64	T_71B4	16,0
	1,6	580,5	2024,5	1,4	P_E_125_580,52	T_71C6	10,5
	1,5	870,6	2065,1	2,9	P_E_150_870,64	T_63D4	16,0
	1,5	595,3	2078,7	2,9	P_E_150_595,28	T_71C6	16,0
	1,5	595,2	2078,7	1,9	P_E_132_595,18	T_71C6	12,0
	1,5	904,3	2091,9	1,5	P_E_125_904,27	T_71B4	10,5
	1,5	905,7	2105,3	1,9	P_E_132_905,66	T_71B4	12,0
	1,5	625,2	2119,5	1,7	P_E_125_625,23	T_80A6	10,5
	1,5	905,7	2148,0	1,9	P_E_132_905,66	T_63D4	12,0
	1,5	904,3	2148,8	1,5	P_E_125_904,27	T_63D4	10,5
	1,5	643,2	2178,6	2,8	P_E_150_643,23	T_80A6	16,0
	1,5	625,2	2176,5	1,6	P_E_125_625,23	T_71C6	10,5
	1,5	648,4	2194,9	1,6	P_E_125_648,43	T_80A6	10,5
	1,4	948,1	2209,0	2,7	P_E_150_948,12	T_71B4	16,0
	1,4	655,0	2209,0	1,8	P_E_132_655,01	T_80A6	12,0
0,37	1,4	643,2	2256,1	2,7	P_E_150_643,23	T_71C6	16,0
	1,4	948,1	2256,1	2,7	P_E_150_948,12	T_63D4	16,0
	1,4	649,0	2271,5	4,0	P_E_170_649	T_71C6	21,0
	1,4	981,4	2271,5	4,0	P_E_170_981,35	T_71B4	21,0
	1,4	648,4	2271,9	1,5	P_E_125_648,43	T_71C6	10,5
	1,4	655,0	2287,5	1,7	P_E_132_655,01	T_71C6	12,0
	1,4	981,4	2320,6	3,9	P_E_170_981,35	T_63D4	21,0
	1,4	697,9	2355,0	3,8	P_E_170_697,85	T_80A6	21,0
	1,4	697,5	2356,7	2,5	P_E_150_697,51	T_80A6	16,0
	1,3	1037,5	2410,4	2,5	P_E_150_1037,52	T_71B4	16,0
	1,3	697,9	2446,7	3,7	P_E_170_697,85	T_71C6	21,0
	1,3	697,5	2444,9	2,5	P_E_150_697,51	T_71C6	16,0
	1,3	724,6	2444,9	1,2	P_E_125_724,6	T_80A6	10,5
	1,3	1064,2	2464,8	3,7	P_E_170_1064,22	T_71B4	21,0
	1,3	1037,5	2463,9	2,4	P_E_150_1037,52	T_63D4	16,0
	1,3	743,0	2502,8	2,4	P_E_150_743,02	T_80A6	16,0
	1,3	742,8	2504,2	1,6	P_E_132_742,75	T_80A6	12,0
	1,3	1064,2	2524,6	3,6	P_E_170_1064,22	T_63D4	21,0
	1,3	724,6	2522,7	1,2	P_E_125_724,6	T_71C6	10,5
	1,2	756,8	2565,5	3,5	P_E_170_756,78	T_80A6	21,0
	1,2	766,5	2584,4	2,3	P_E_150_766,52	T_80A6	16,0
	1,2	742,8	2587,4	1,5	P_E_132_742,75	T_71C6	12,0
	1,2	743,0	2605,6	2,3	P_E_150_743,02	T_71C6	16,0
	1,2	756,8	2649,2	3,4	P_E_170_756,78	T_71C6	21,0
	1,2	780,3	2648,3	1,3	P_E_125_780,26	T_80A6	10,5
	1,2	766,5	2671,5	2,2	P_E_150_766,52	T_71C6	16,0
	1,2	1158,9	2694,2	3,3	P_E_170_1158,92	T_71B4	21,0
	1,2	780,3	2720,6	1,3	P_E_125_780,26	T_71C6	10,5
	1,2	1175,0	2714,7	1,0	P_E_125_1175,04	T_71B4	10,5
	1,2	811,3	2740,7	3,3	P_E_170_811,25	T_80A6	21,0
	1,2	1158,9	2740,7	3,3	P_E_170_1158,92	T_63D4	21,0
	1,2	1183,2	2740,7	2,2	P_E_150_1183,21	T_71B4	16,0
	1,2	817,4	2766,4	1,4	P_E_132_817,42	T_80A6	12,0
	1,1	1175,0	2790,5	1,0	P_E_125_1175,04	T_63D4	10,5
	1,1	1183,2	2813,7	2,1	P_E_150_1183,21	T_63D4	16,0
	1,1	831,2	2813,7	2,1	P_E_150_831,21	T_80A6	16,0
	1,1	811,3	2838,9	3,2	P_E_170_811,25	T_71C6	21,0
	1,1	817,4	2862,7	1,4	P_E_132_817,42	T_71C6	12,0
	1,1	831,2	2917,2	2,1	P_E_150_831,21	T_71C6	16,0
	1,1	1268,2	2944,3	3,1	P_E_170_1268,2	T_71B4	21,0
	1,1	870,6	2944,3	2,0	P_E_150_870,64	T_80A6	16,0
	1,1	879,8	2973,2	3,0	P_E_170_879,75	T_80A6	21,0
	1,1	1268,2	3000,0	3,0	P_E_170_1268,2	T_63D4	21,0
	1,1	1294,8	3000,0	2,0	P_E_150_1294,77	T_71B4	16,0
	1,1	870,6	3028,6	2,0	P_E_150_870,64	T_71C6	16,0
	1,0	905,7	3057,9	1,3	P_E_132_905,66	T_80A6	12,0
	1,0	904,3	3059,4	1,0	P_E_125_904,27	T_80A6	10,5
0,37	1,0	879,8	3086,2	2,9	P_E_170_879,75	T_71C6	21,0

P_1 Input Power kW	n_2 Output speed min^{-1}	IR ratio -	T2 Ouput torque Nm	FS' Service Factor -	GEAR	EU	Ptn Thermal capacity kW
0,37	1,0	1294,8	3087,6	1,9	P_E_150_1294,77	T_63D4	16,0
	1,0	904,3	3148,9	1,0	P_E_125_904,27	T_71C6	10,5
	1,0	905,7	3182,8	1,3	P_E_132_905,66	T_71C6	12,0
	1,0	948,1	3212,7	1,9	P_E_150_948,12	T_80A6	16,0
	1,0	958,0	3245,6	3,9	P_E_190_958,04	T_80A6	27,0
	1,0	1395,7	3245,6	3,9	P_E_190_1395,69	T_71B4	27,0
	1,0	1395,7	3245,6	2,8	P_E_170_1395,69	T_71B4	21,0
	1,0	1395,7	3313,0	3,8	P_E_190_1395,69	T_63D4	27,0
	1,0	1395,7	3313,4	2,7	P_E_170_1395,69	T_63D4	21,0
	1,0	981,4	3313,4	2,7	P_E_170_981,35	T_80A6	21,0
	1,0	948,1	3313,4	1,8	P_E_150_948,12	T_71C6	16,0
	1,0	1424,9	3313,4	1,8	P_E_150_1424,94	T_71B4	16,0
	1,0	958,0	3346,6	3,7	P_E_190_958,04	T_71C6	27,0
	0,94	1424,9	3384,1	1,8	P_E_150_1424,94	T_63D4	16,0
	0,93	981,4	3418,9	2,6	P_E_170_981,35	T_71C6	21,0
	0,91	1037,5	3496,1	1,7	P_E_150_1037,52	T_80A6	16,0
	0,89	1546,4	3574,2	3,5	P_E_190_1546,36	T_71B4	27,0
	0,89	1546,4	3573,0	2,5	P_E_170_1546,36	T_71B4	21,0
	0,88	1064,2	3613,3	3,5	P_E_190_1064,22	T_80A6	27,0
	0,88	1064,2	3615,6	2,5	P_E_170_1064,22	T_80A6	21,0
	0,88	1037,5	3615,6	1,7	P_E_150_1037,52	T_71C6	16,0
	0,87	1546,4	3656,1	3,4	P_E_190_1546,36	T_63D4	27,0
	0,87	1546,4	3655,3	2,5	P_E_170_1546,36	T_63D4	21,0
	0,87	1578,8	3657,3	1,6	P_E_150_1578,76	T_71B4	16,0
	0,86	1064,2	3697,0	3,4	P_E_190_1064,22	T_71C6	27,0
	0,86	1064,2	3695,9	2,4	P_E_170_1064,22	T_71C6	21,0
	0,85	1578,8	3743,7	1,6	P_E_150_1578,76	T_63D4	16,0
	0,81	1158,9	3926,1	3,2	P_E_190_1158,92	T_80A6	27,0
	0,81	1158,9	3926,9	2,3	P_E_170_1158,92	T_80A6	21,0
	0,79	1158,9	4025,2	3,1	P_E_190_1158,92	T_71C6	27,0
	0,79	1158,9	4026,6	2,2	P_E_170_1158,92	T_71C6	21,0
	0,79	1183,2	4029,0	1,5	P_E_150_1183,21	T_80A6	16,0
	0,77	1183,2	4126,4	1,5	P_E_150_1183,21	T_71C6	16,0
	0,74	1268,2	4298,3	2,9	P_E_190_1268,2	T_80A6	27,0
	0,74	1268,2	4296,8	2,1	P_E_170_1268,2	T_80A6	21,0
	0,73	1294,8	4352,9	1,4	P_E_150_1294,77	T_80A6	16,0
	0,72	1268,2	4417,4	2,8	P_E_190_1268,2	T_71C6	27,0
	0,72	1268,2	4416,4	2,0	P_E_170_1268,2	T_71C6	21,0
	0,70	1294,8	4539,9	1,3	P_E_150_1294,77	T_71C6	16,0
	0,67	1395,7	4748,5	2,6	P_E_190_1395,69	T_80A6	27,0
	0,67	1395,7	4743,6	1,9	P_E_170_1395,69	T_80A6	21,0
	0,66	1424,9	4815,6	1,2	P_E_150_1424,94	T_80A6	16,0
	0,65	1395,7	4894,2	2,6	P_E_190_1395,69	T_71C6	27,0
	0,65	1395,7	4889,9	1,8	P_E_170_1395,69	T_71C6	21,0
	0,64	1424,9	4966,4	1,2	P_E_150_1424,94	T_71C6	16,0
	0,61	1546,4	5214,2	2,4	P_E_190_1546,36	T_80A6	27,0
	0,61	1546,4	5211,3	1,7	P_E_170_1546,36	T_80A6	21,0
	0,60	1578,8	5298,3	1,1	P_E_150_1578,76	T_80A6	16,0
	0,59	1546,4	5390,4	2,3	P_E_190_1546,36	T_71C6	27,0
	0,59	1546,4	5388,3	1,7	P_E_170_1546,36	T_71C6	21,0
	0,58	1578,8	5481,5	1,1	P_E_150_1578,76	T_71C6	16,0

P_1 Input Power kW	n_2 Output speed min^{-1}	IR ratio -	T2 Ouput torque Nm	FS' Service Factor -	GEAR	EU	Ptn Thermal capacity kW
	166,3	17,2	29,4	3,1	P L 25 3 17.2	T 71B2	4,0
	140,2	20,4	34,8	2,6	P L 25 3 20.4	T 71B2	4,0
	120,2	23,8	40,6	2,2	P L 25 3 23.8	T 71B2	4,0
	104,4	27,4	46,8	1,9	P L 25 3 27.4	T 71B2	4,0
	90,2	31,7	55,3	4,0	P - 63 2 31.7	T 71B2	5,6
	89,4	32,0	54,6	1,6	P L 25 3 32	T 71B2	4,0
	83,1	17,2	58,8	1,7	P L 25 3 17.2	T 80A4	4,0
	81,4	17,2	60,0	1,7	P L 25 3 17.2	T 71C4	4,0
	78,1	36,6	63,9	3,5	P - 63 2 36.6	T 71B2	5,6
	77,5	36,9	63,1	1,4	P L 25 3 36.9	T 71B2	4,0
	72,2	19,8	69,1	3,6	P - 63 2 19.8	T 80A4	5,6
	70,7	19,8	70,6	3,5	P - 63 2 19.8	T 71C4	5,6
	70,6	40,5	70,7	3,1	P - 63 2 40.5	T 71B2	5,6
	70,1	20,4	69,7	1,4	P L 25 3 20.4	T 80A4	4,0
	69,9	40,9	69,8	3,2	P L 45 3 40.9	T 71B2	6,5
	69,8	20,5	71,5	3,2	P - 63 2 20.5	T 80A4	5,6
	68,9	13,5	72,4	3,5	P - 63 2 13.5	T 80B6	5,6
	68,6	20,4	71,2	1,4	P L 25 3 20.4	T 71C4	4,0
	68,3	20,5	73,1	3,1	P - 63 2 20.5	T 71C4	5,6
	67,1	42,6	72,8	1,2	P L 25 3 42.6	T 71B2	4,0
	65,9	43,4	74,1	3,0	P - 63 3 43.4	T 71B2	4,0
	64,6	14,4	77,3	3,0	P - 63 2 14.4	T 80B6	5,6
	63,3	45,2	78,9	2,8	P - 63 2 45.2	T 71B2	5,6
	62,6	45,7	78,1	2,9	P L 45 3 45.7	T 71B2	6,5
	60,9	47,0	80,3	2,5	P - 63 3 47	T 71B2	4,0
	60,1	23,8	81,4	1,2	P L 25 3 23.8	T 80A4	4,0
	59,3	24,1	84,1	2,7	P - 63 2 24.1	T 80A4	5,6
	58,8	23,8	83,1	1,2	P L 25 3 23.8	T 71C4	4,0
	58,1	24,1	85,9	2,7	P - 63 2 24.1	T 71C4	5,6
	55,0	16,9	90,7	2,8	P - 63 2 16.9	T 80B6	5,6
	54,8	26,1	91,1	2,6	P - 63 2 26.1	T 80A4	5,6
	54,2	52,8	90,2	2,5	P L 45 3 52.8	T 71B2	6,5
	54,1	17,2	90,3	1,2	P L 25 3 17.2	T 80B6	4,0
	53,7	53,3	91,0	2,4	P - 63 3 53.3	T 71B2	4,0
	53,6	26,1	93,0	2,6	P - 63 2 26.1	T 71C4	5,6
	52,2	27,4	93,5	1,1	P L 25 3 27.4	T 80A4	4,0
	52,2	54,8	93,6	1,0	P L 25 3 54.8	T 71B2	4,0
	51,1	27,4	95,7	1,0	P L 25 3 27.4	T 71C4	4,0
	50,0	57,2	97,7	2,4	P - 63 3 57.2	T 71B2	4,0
	49,8	28,7	98,0	2,6	P L 45 3 28.7	T 80A4	6,5
	48,8	28,7	100,1	2,5	P L 45 3 28.7	T 71C4	6,5
	47,6	60,1	102,6	2,2	P L 45 3 60.1	T 71B2	6,5
	47,0	19,8	106,2	2,4	P - 63 2 19.8	T 80B6	5,6
	46,3	61,8	105,6	2,2	P - 63 3 61.8	T 71B2	4,0
	45,6	20,4	107,1	1,0	P L 25 3 20.4	T 80B6	4,0
	45,4	20,5	110,0	2,2	P - 63 2 20.5	T 80B6	5,6
	45,1	31,7	110,6	2,2	P - 63 2 31.7	T 80A4	5,6
0,55	44,7	32,0	109,3	2,3	P L 45 3 32	T 80A4	6,5
	44,7	32,0	109,3	0,9	P L 25 3 32	T 80A4	4,0
	44,6	64,2	109,6	3,8	P - 71 3 64.2	T 71B2	5,4
	44,3	64,6	110,2	0,8	P L 25 3 64.6	T 71B2	4,0
	44,2	31,7	113,0	2,1	P - 63 2 31.7	T 71C4	5,6
	43,8	32,0	111,7	2,2	P L 45 3 32	T 71C4	6,5
	43,8	32,0	111,6	0,9	P L 25 3 32	T 71C4	4,0
	43,2	33,1	115,5	3,5	P - 71 2 33.1	T 80A4	7,5
	42,3	33,1	117,9	3,5	P - 71 2 33.1	T 71C4	7,5
	41,1	69,6	118,9	2,0	P - 63 3 69.6	T 71B2	4,0
	40,5	70,6	120,6	1,9	P L 45 3 70.6	T 71B2	6,5
	39,1	23,8	125,0	0,9	P L 25 3 23.8	T 80B6	4,0
	39,1	36,6	127,7	2,0	P - 63 2 36.6	T 80A4	5,6
	38,8	36,9	126,1	0,8	P L 25 3 36.9	T 80A4	4,0
	38,6	24,1	129,3	1,9	P - 63 2 24.1	T 80B6	5,6
	38,3	37,3	130,1	3,2	P - 71 2 37.3	T 80A4	7,5
	38,3	36,6	130,5	1,9	P - 63 2 36.6	T 71C4	5,6
	37,9	36,9	128,8	0,8	P L 25 3 36.9	T 71C4	4,0
	37,9	75,4	128,8	3,3	P - 71 3 75.4	T 71B2	5,4
	37,9	75,4	128,8	1,9	P - 63 3 75.4	T 71B2	4,0
	37,5	37,3	133,0	3,1	P - 71 2 37.3	T 71C4	7,5
	36,8	25,3	135,8	3,0	P - 71 2 25.3	T 80B6	7,5
	36,2	39,5	134,9	3,4	P - 71 3 39.5	T 80A4	5,4
	36,1	39,6	138,3	3,6	P - 80 2 39.63	T 80A4	7,5
	35,6	26,1	140,0	1,8	P - 63 2 26.1	T 80B6	5,6
	35,4	39,5	137,8	3,3	P - 71 3 39.5	T 71C4	5,4
	35,3	40,5	141,3	1,7	P - 63 2 40.5	T 80A4	5,6
	35,1	81,4	138,9	1,7	P - 63 3 81.4	T 71B2	4,0
	35,0	40,9	139,7	1,8	P L 45 3 40.9	T 80A4	6,5
	34,6	40,5	144,4	1,7	P - 63 2 40.5	T 71C4	5,6
	34,2	40,9	142,6	1,8	P L 45 3 40.9	T 71C4	6,5
	33,9	27,4	144,0	0,8	P L 25 3 27.4	T 80B6	4,0
	33,9	42,3	147,4	3,4	P - 80 2 42.25	T 80A4	7,5
	33,5	85,4	145,9	3,7	P L 65 3 85.4	T 71B2	8,0
	33,4	85,7	146,4	1,5	P L 45 3 85.7	T 71B2	6,5
	33,0	86,8	148,3	2,8	P - 71 3 86.8	T 71B2	5,4
	33,0	43,4	148,3	1,7	P - 63 3 43.4	T 80A4	4,0
	32,4	28,7	150,8	1,8	P L 45 3 28.7	T 80B6	6,5
	32,4	88,4	151,0	1,6	P - 63 3 88.4	T 71B2	4,0
	32,3	28,8	154,6	3,0	P - 71 2 28.8	T 80B6	7,5
	32,3	43,4	151,4	1,7	P - 63 3 43.4	T 71C4	4,0
	32,0	44,7	156,0	2,9	P - 71 2 44.7	T 80A4	7,5
	31,6	45,2	157,7	1,5	P - 63 2 45.2	T 80A4	5,6
	31,3	44,7	159,3	2,9	P - 71 2 44.7	T 71C4	7,5
	31,3	45,7	156,1	1,6	P L 45 3 45.7	T 80A4	6,5
	31,3	91,5	156,3	2,7	P - 71 3 91.5	T 71B2	5,4
	31,1	46,0	157,1	3,8	P L 65 3 46	T 80A4	8,0
	31,0	45,2	161,2	1,5	P - 63 2 45.2	T 71C4	5,6

P_1 Input Power kW	n_2 Output speed min^{-1}	IR ratio -	T2 Ouput torque Nm	FS' Service Factor -	GEAR	EU	Ptn Thermal capacity kW
0,55	30,6	45,7	159,5	1,6	P L 45 3 45.7	T 71C4	6,5
	30,4	46,0	160,5	3,7	P L 65 3 46	T 71C4	8,0
	30,4	47,0	160,4	1,6	P - 63 3 47	T 80A4	4,0
	29,8	47,0	163,9	1,5	P - 63 3 47	T 71C4	4,0
	29,7	48,1	168,0	3,0	P - 80 2 48.14	T 80A4	7,5
	29,3	31,7	170,2	1,5	P - 63 2 31.7	T 80B6	5,6
	29,1	32,0	168,2	1,6	P L 45 3 32	T 80B6	6,5
	28,9	98,9	169,0	1,4	P - 63 3 98.9	T 71B2	4,0
	28,9	99,0	169,0	3,2	P L 65 3 99	T 71B2	8,0
	28,8	99,3	169,6	2,5	P - 71 3 99.3	T 71B2	5,4
	28,8	32,3	169,7	3,8	P L 65 3 32.3	T 80B6	8,0
	28,4	100,7	172,1	1,3	P L 45 3 100.7	T 71B2	6,5
	28,3	50,5	176,2	2,6	P - 71 2 50.5	T 80A4	7,5
	28,1	50,9	177,6	2,0	P - 80 2 50.87	T 80A4	7,5
	28,1	33,1	177,6	2,3	P - 71 2 33.1	T 80B6	7,5
	27,7	50,5	180,1	2,6	P - 71 2 50.5	T 71C4	7,5
	27,1	52,8	180,4	1,4	P L 45 3 52.8	T 80A4	6,5
	26,8	53,3	182,1	1,4	P - 63 3 53.3	T 80A4	4,0
	26,7	34,8	186,7	3,5	P - 80 2 34.79	T 80B6	7,5
	26,7	53,5	182,8	2,5	P - 71 3 53.5	T 80A4	5,4
	26,7	107,1	183,1	1,2	P L 45 3 107.1	T 71B2	6,5
	26,6	107,5	183,6	2,3	P - 71 3 107.5	T 71B2	5,4
	26,5	52,8	184,3	1,4	P L 45 3 52.8	T 71C4	6,5
	26,3	54,3	185,5	3,2	P L 65 3 54.3	T 80A4	8,0
	26,3	53,3	186,1	1,3	P - 63 3 53.3	T 71C4	4,0
	26,2	53,5	186,7	2,5	P - 71 3 53.5	T 71C4	5,4
	25,8	54,3	189,4	3,2	P L 65 3 54.3	T 71C4	8,0
	25,8	55,5	193,7	1,8	P - 80 2 55.49	T 80A4	7,5
	25,4	36,6	196,4	1,3	P - 63 2 36.6	T 80B6	5,6
	25,0	57,2	195,3	1,3	P - 63 3 57.2	T 80A4	4,0
	25,0	114,4	195,3	1,2	P - 63 3 114.4	T 71B2	4,0
	24,9	37,3	200,1	2,0	P - 71 2 37.3	T 80B6	7,5
	24,7	37,6	197,5	3,3	P L 65 3 37.6	T 80B6	8,0
	24,6	116,2	198,5	2,7	P L 65 3 116.2	T 71B2	8,0
	24,5	38,0	203,6	3,2	P - 80 2 37.95	T 80B6	7,5
	24,5	57,2	199,6	1,3	P - 63 3 57.2	T 71C4	4,0
	23,8	60,1	205,2	1,2	P L 45 3 60.1	T 80A4	6,5
	23,5	39,5	207,5	2,3	P - 71 3 39.5	T 80B6	5,4
	23,5	60,8	207,7	2,2	P - 71 3 60.8	T 80A4	5,4
	23,5	39,6	212,7	2,6	P - 80 2 39.63	T 80B6	7,5
	23,3	60,1	209,6	1,2	P L 45 3 60.1	T 71C4	6,5
	23,1	61,8	215,6	1,6	P - 80 2 61.79	T 80A4	7,5
	23,1	61,8	211,2	1,2	P - 63 3 61.8	T 80A4	4,0
	23,1	123,8	211,5	2,0	P - 71 3 123.8	T 71B2	5,4
	23,0	60,8	212,1	2,2	P - 71 3 60.8	T 71C4	5,4
	23,0	40,4	216,8	3,5	P - 90 2 40.4	T 80B6	10,5
	23,0	40,5	217,5	1,1	P - 63 2 40.5	T 80B6	5,6
	22,7	40,9	214,9	1,3	P L 45 3 40.9	T 80B6	6,5
	22,7	61,8	215,5	1,2	P - 63 3 61.8	T 71C4	4,0
	22,3	64,2	219,4	2,1	P - 71 3 64.2	T 80A4	5,4
	22,2	64,4	220,0	2,7	P L 65 3 64.4	T 80A4	8,0
	22,0	42,3	226,7	2,4	P - 80 2 42.25	T 80B6	7,5
	21,8	64,2	223,9	2,1	P - 71 3 64.2	T 71C4	5,4
	21,7	64,4	224,6	2,7	P L 65 3 64.4	T 71C4	8,0
	21,6	132,7	226,6	1,0	P L 45 3 132.7	T 71B2	6,5
	21,4	43,4	228,0	1,1	P - 63 3 43.4	T 80B6	4,0
	21,3	134,3	229,4	1,8	P - 71 3 134.3	T 71B2	5,4
	21,1	135,4	231,2	1,0	P - 63 3 135.4	T 71B2	4,0
	20,8	44,7	239,8	1,9	P - 71 2 44.7	T 80B6	7,5
	20,6	138,8	237,0	2,3	P L 65 3 138.8	T 71B2	8,0
	20,6	69,6	237,9	1,1	P - 63 3 69.6	T 80A4	4,0
	20,4	45,7	239,9	1,1	P L 45 3 45.7	T 80B6	6,5
	20,3	141,0	240,9	3,8	P - 90 3 141	T 71B2	7,5
	20,3	70,6	241,2	3,8	P - 90 3 70.6	T 80A4	7,5
	20,3	70,6	241,2	1,0	P L 45 3 70.6	T 80A4	6,5
	20,2	46,0	241,6	2,7	P L 65 3 46	T 80B6	8,0
	20,1	69,6	242,9	1,0	P - 63 3 69.6	T 71C4	4,0
	19,8	70,6	246,3	3,7	P - 90 3 70.6	T 71C4	7,5
	19,8	70,6	246,4	1,0	P L 45 3 70.6	T 71C4	6,5
	19,8	47,0	246,9	1,0	P - 63 3 47	T 80B6	4,0
	19,3	48,1	258,4	2,1	P - 80 2 48.14	T 80B6	7,5
	19,2	74,4	254,2	2,4	P L 65 3 74.4	T 80A4	8,0
	19,2	149,1	254,8	0,9	P - 63 3 149.1	T 71B2	4,0
	19,1	48,8	256,3	3,7	P - 90 3 48.8	T 80B6	7,5
	19,0	75,4	257,4	1,8	P - 71 3 75.4	T 80A4	5,4
	19,0	75,4	257,5	1,0	P - 63 3 75.4	T 80A4	4,0
	18,8	74,4	259,6	2,3	P L 65 3 74.4	T 71C4	8,0
	18,7	76,3	260,7	3,5	P - 90 3 76.3	T 80A4	7,5
	18,7	152,8	261,0	2,1	P L 65 3 152.8	T 71B2	8,0
	18,7	152,9	261,1	0,9	P L 45 3 152.9	T 71B2	6,5
	18,6	75,4	263,0	1,7	P - 71 3 75.4	T 71C4	5,4
	18,6	75,4	262,9	1,0	P - 63 3 75.4	T 71C4	4,0
	18,5	154,8	264,3	1,6	P - 71 3 154.8	T 71B2	5,4
	18,4	155,2	265,1	3,4	P - 90 3 155.2	T 71B2	7,5
	18,4	50,5	270,9	1,7	P - 71 2 50.5	T 80B6	7,5
	18,4	76,3	266,2	3,4	P - 90 3 76.3	T 71C4	7,5
	18,3	50,9	272,9	1,4	P - 80 2 50.87	T 80B6	7,5
	18,3	50,9	273,1	3,5	P - 90 2 50.9	T 80B6	10,5
	17,9	160,0	273,2	4,0	P L 85 3 160	T 71B2	11,0
	17,6	52,8	277,6	1,0	P L 45 3 52.8	T 80B6	6,5
	17,6	81,4	277,8	0,9	P - 63 3 81.4	T 80A4	4,0
	17,5	163,2	278,6	1,5	P - 71 3 163.2	T 71B2	5,4
	17,5	53,3	279,9	0,9	P - 63 3 53.3	T 80B6	4,0
	17,4	53,5	281,1	1,6	P - 71 3 53.5	T 80B6	5,4
	17,4	164,7	281,4	0,9	P - 63 3 164.7	T 71B2	4,0

P_1 Input Power kW	n_2 Output speed min^{-1}	IR ratio -	T2 Ouput torque Nm	FS' Service Factor -	GEAR	EU	Ptn Thermal capacity kW
0,55	17,3	82,8	282,9	3,2	P - 90 3 82.8	T 80A4	7,5
	17,2	81,4	284,1	0,9	P - 63 3 81.4	T 71C4	4,0
	17,1	54,3	285,1	2,3	P L 65 3 54.3	T 80B6	8,0
	16,9	82,8	288,8	3,2	P - 90 3 82.8	T 71C4	7,5
	16,9	55,2	289,9	3,3	P - 90 3 55.2	T 80B6	7,5
	16,8	55,5	297,7	1,3	P - 80 2 55.49	T 80B6	7,5
	16,7	85,4	291,8	2,1	P L 65 3 85.4	T 80A4	8,0
	16,7	85,7	292,6	0,9	P L 45 3 85.7	T 80A4	6,5
	16,5	86,8	296,6	1,6	P - 71 3 86.8	T 80A4	5,4
	16,4	85,4	298,1	2,0	P L 65 3 85.4	T 71C4	8,0
	16,3	85,7	298,9	0,8	P L 45 3 85.7	T 71C4	6,5
	16,3	175,4	299,4	1,8	P L 65 3 175.4	T 71B2	8,0
	16,3	57,2	300,3	0,8	P - 63 3 57.2	T 80B6	4,0
	16,2	88,4	302,2	0,8	P - 63 3 88.4	T 80A4	4,0
	16,1	86,8	303,0	1,5	P - 71 3 86.8	T 71C4	5,4
	16,1	178,1	304,1	3,0	P - 90 3 178.1	T 71B2	7,5
	15,8	88,4	308,3	0,8	P - 63 3 88.4	T 71C4	4,0
	15,8	181,3	309,9	0,8	P - 63 3 181.3	T 71B2	4,0
	15,6	91,5	312,3	1,5	P - 71 3 91.5	T 80A4	5,4
	15,5	184,6	315,3	3,4	P L 85 3 184.6	T 71B2	11,0
	15,5	60,1	316,0	0,9	P L 45 3 60.1	T 80B6	6,5
	15,3	93,3	318,6	2,9	P - 90 3 93.3	T 80A4	7,5
	15,3	60,8	319,4	1,4	P - 71 3 60.8	T 80B6	5,4
	15,3	91,5	319,4	1,4	P - 71 3 91.5	T 71C4	5,4
	15,1	61,8	331,7	1,1	P - 80 2 61.79	T 80B6	7,5
	15,1	61,8	324,7	0,8	P - 63 3 61.8	T 80B6	4,0
	15,0	93,3	325,4	2,8	P - 90 3 93.3	T 71C4	7,5
	14,9	62,3	327,1	2,9	P - 90 3 62.3	T 80B6	7,5
	14,9	191,6	327,4	1,4	P - 71 3 191.6	T 71B2	5,4
	14,6	98,0	334,9	3,6	P L 85 3 98	T 80A4	11,0
	14,6	63,9	335,7	3,9	P L 85 3 63.9	T 80B6	11,0
	14,5	64,2	337,0	1,4	P - 71 3 64.2	T 80B6	5,4
	14,5	98,9	337,8	0,7	P - 63 3 98.9	T 80A4	4,0
	14,5	197,9	337,9	1,6	P L 65 3 197.9	T 71B2	8,0
	14,4	64,4	338,2	1,9	P L 65 3 64.4	T 80B6	8,0
	14,4	99,0	338,1	1,8	P L 65 3 99	T 80A4	8,0
	14,4	99,3	339,1	1,4	P - 71 3 99.3	T 80A4	5,4
	14,3	98,0	341,8	3,5	P L 85 3 98	T 71C4	11,0
	14,2	201,0	343,3	2,7	P - 90 3 201	T 71B2	7,5
	14,2	100,6	343,8	2,6	P - 90 3 100.6	T 80A4	7,5
	14,2	100,7	343,8	0,7	P L 45 3 100.7	T 80A4	6,5
	14,2	98,9	344,6	0,7	P - 63 3 98.9	T 71C4	4,0
	14,1	99,0	345,5	1,7	P L 65 3 99	T 71C4	8,0
	14,1	99,3	346,6	1,3	P - 71 3 99.3	T 71C4	5,4
	14,0	204,1	348,6	3,1	P L 85 3 204.1	T 71B2	11,0
	13,9	100,6	351,0	2,6	P - 90 3 100.6	T 71C4	7,5
	13,9	100,7	351,7	0,7	P L 45 3 100.7	T 71C4	6,5
	13,4	214,0	365,5	3,0	P L 85 3 214	T 71B2	11,0
	13,3	107,5	367,2	1,3	P - 71 3 107.5	T 80A4	5,4
	13,2	70,6	371,0	2,5	P - 90 3 70.6	T 80B6	7,5
	13,2	70,6	371,3	0,7	P L 45 3 70.6	T 80B6	6,5
	13,1	108,9	372,1	2,4	P - 90 3 108.9	T 80A4	7,5
	13,0	107,5	375,4	1,2	P - 71 3 107.5	T 71C4	5,4
	13,0	220,8	377,3	1,2	P - 71 3 220.8	T 71B2	5,4
	12,9	108,9	379,7	2,4	P - 90 3 108.9	T 71C4	7,5
	12,8	224,4	383,2	2,4	P - 90 3 224.4	T 71B2	7,5
	12,6	113,5	387,8	3,1	P L 85 3 113.5	T 80A4	11,0
	12,6	74,0	388,6	3,3	P L 85 3 74	T 80B6	11,0
	12,5	74,4	390,7	1,7	P L 65 3 74.4	T 80B6	8,0
	12,3	113,5	396,2	3,0	P L 85 3 113.5	T 71C4	11,0
	12,3	75,4	396,5	1,2	P - 71 3 75.4	T 80B6	5,4
	12,3	116,2	396,6	1,5	P L 65 3 116.2	T 80A4	8,0
	12,2	234,0	399,7	2,7	P L 85 3 234	T 71B2	11,0
	12,2	76,3	400,7	2,4	P - 90 3 76.3	T 80B6	7,5
	12,1	116,2	405,4	1,5	P L 65 3 116.2	T 71C4	8,0
	11,6	123,8	423,1	1,1	P - 71 3 123.8	T 80A4	5,4
	11,4	125,0	427,0	2,1	P - 90 3 125	T 80A4	7,5
	11,3	123,8	431,7	1,1	P - 71 3 123.8	T 71C4	5,4
	11,3	253,2	432,2	2,1	P - 90 3 253.2	T 71B2	7,5
	11,2	82,8	434,9	2,2	P - 90 3 82.8	T 80B6	7,5
	11,2	125,0	436,0	2,1	P - 90 3 125	T 71C4	7,5
	11,2	128,3	438,1	4,0	P - 112 3 128.3	T 80A4	11,8
	11,0	84,9	446,0	2,9	P L 85 3 84.9	T 80B6	11,0
	10,9	85,4	448,6	1,4	P L 65 3 85.4	T 80B6	8,0
	10,7	86,8	455,9	1,0	P - 71 3 86.8	T 80B6	5,4
	10,7	134,3	458,3	1,0	P - 71 3 134.3	T 80A4	5,4
	10,6	270,0	461,2	2,3	P L 85 3 270	T 71B2	11,0
	10,5	136,8	467,4	2,6	P L 85 3 136.8	T 80A4	11,0
	10,4	134,3	468,5	1,0	P - 71 3 134.3	T 71C4	5,4
	10,3	138,8	474,1	1,3	P L 65 3 138.8	T 80A4	8,0
	10,2	136,8	477,6	2,5	P L 85 3 136.8	T 71C4	11,0
	10,2	91,5	480,5	1,0	P - 71 3 91.5	T 80B6	5,4
	10,1	141,0	481,7	1,9	P - 90 3 141	T 80A4	7,5
	10,1	138,8	483,9	1,2	P L 65 3 138.8	T 71C4	8,0
	10,0	93,3	489,9	1,9	P - 90 3 93.3	T 80B6	7,5
	9,9	93,6	491,4	3,8	P - 112 3 93.6	T 80B6	11,8
	9,9	141,0	492,1	1,8	P - 90 3 141	T 71C4	7,5
	9,7	148,0	505,8	3,5	P - 112 3 148	T 80A4	11,8
	9,5	98,0	514,8	2,5	P L 85 3 98	T 80B6	11,0
	9,4	99,0	520,4	1,2	P L 65 3 99	T 80B6	8,0
	9,4	99,3	521,2	0,9	P - 71 3 99.3	T 80B6	5,4
	9,4	152,8	522,2	1,1	P L 65 3 152.8	T 80A4	8,0
	9,2	100,6	528,7	1,8	P - 90 3 100.6	T 80B6	7,5
	9,2	154,8	528,2	0,9	P - 71 3 154.8	T 80A4	5,4
	9,2	155,2	530,2	1,7	P - 90 3 155.2	T 80A4	7,5

P_1 Input Power kW	n_2 Output speed min^{-1}	IR ratio -	T2 Ouput torque Nm	FS' Service Factor -	GEAR	EU	Ptn Thermal capacity kW
	9,2	152,8	533,1	1,1	P L 65 3 152.8	T 71C4	8,0
	9,0	154,8	540,6	0,9	P - 71 3 154.8	T 71C4	5,4
	9,0	155,2	541,7	1,7	P - 90 3 155.2	T 71C4	7,5
	8,9	160,0	546,4	2,2	P L 85 3 160	T 80A4	11,0
	8,8	163,2	557,3	0,8	P - 71 3 163.2	T 80A4	5,4
	8,8	160,0	558,4	2,1	P L 85 3 160	T 71C4	11,0
	8,7	107,5	564,4	0,8	P - 71 3 107.5	T 80B6	5,4
	8,6	108,4	569,3	3,3	P - 112 3 108.4	T 80B6	11,8
	8,6	163,2	569,8	0,8	P - 71 3 163.2	T 71C4	5,4
	8,6	167,0	570,5	3,1	P - 112 3 167	T 80A4	11,8
	8,5	108,9	571,8	1,7	P - 90 3 108.9	T 80B6	7,5
	8,2	113,5	596,3	2,2	P L 85 3 113.5	T 80B6	11,0
	8,2	175,4	598,9	1,0	P L 65 3 175.4	T 80A4	8,0
	8,0	178,1	608,1	1,5	P - 90 3 178.1	T 80A4	7,5
	8,0	116,0	609,1	3,9	P L 95 3 116	T 80B6	16,0
	8,0	116,2	611,1	1,1	P L 65 3 116.2	T 80B6	8,0
	8,0	175,4	612,2	1,0	P L 65 3 175.4	T 71C4	8,0
	7,9	117,2	615,2	3,0	P - 112 3 117.2	T 80B6	11,8
	7,9	178,1	621,7	1,5	P - 90 3 178.1	T 71C4	7,5
	7,8	184,6	630,4	1,9	P L 85 3 184.6	T 80A4	11,0
	7,6	187,1	639,2	3,8	P L 95 3 187.1	T 80A4	16,0
	7,6	184,6	644,5	1,9	P L 85 3 184.6	T 71C4	11,0
	7,5	123,8	650,2	0,7	P - 71 3 123.8	T 80B6	5,4
	7,5	191,5	653,9	2,7	P - 112 3 191.5	T 80A4	11,8
	7,5	191,6	654,1	0,7	P - 71 3 191.6	T 80A4	5,4
	7,4	125,0	656,2	1,4	P - 90 3 125	T 80B6	7,5
	7,3	191,6	668,7	0,7	P - 71 3 191.6	T 71C4	5,4
	7,3	128,3	673,9	2,8	P - 112 3 128.3	T 80B6	11,8
	7,2	197,9	676,2	0,9	P L 65 3 197.9	T 80A4	8,0
	7,2	199,5	681,1	3,5	P L 95 3 199.5	T 80A4	16,0
	7,1	201,0	687,5	1,3	P - 90 3 201	T 80A4	7,5
	7,1	197,9	690,4	0,9	P L 65 3 197.9	T 71C4	8,0
	7,0	204,1	696,9	1,7	P L 85 3 204.1	T 80A4	11,0
	7,0	201,0	701,0	1,3	P - 90 3 201	T 71C4	7,5
	6,9	134,4	705,9	3,4	P L 95 3 134.4	T 80B6	16,0
	6,9	204,1	712,0	1,7	P L 85 3 204.1	T 71C4	11,0
	6,8	136,8	718,6	1,8	P L 85 3 136.8	T 80B6	11,0
	6,7	138,8	729,6	0,9	P L 65 3 138.8	T 80B6	8,0
	6,7	214,0	730,9	1,6	P L 85 3 214	T 80A4	11,0
	6,6	141,0	740,4	1,3	P - 90 3 141	T 80B6	7,5
	6,5	214,0	746,6	1,6	P L 85 3 214	T 71C4	11,0
	6,5	220,9	754,9	2,3	P - 112 3 220.9	T 80A4	11,8
	6,5	221,3	756,0	3,2	P L 95 3 221.3	T 80A4	16,0
	6,4	224,4	766,5	1,2	P - 90 3 224.4	T 80A4	7,5
	6,3	148,0	777,9	2,4	P - 112 3 148	T 80B6	11,8
	6,2	224,4	783,3	1,2	P - 90 3 224.4	T 71C4	7,5
	6,1	234,0	799,0	1,5	P L 85 3 234	T 80A4	11,0
0,55	6,1	152,8	801,6	0,8	P L 65 3 152.8	T 80B6	8,0
	6,0	155,2	815,9	1,2	P - 90 3 155.2	T 80B6	7,5
	6,0	234,0	816,8	1,5	P L 85 3 234	T 71C4	11,0
	5,9	241,0	824,1	2,1	P - 112 3 241	T 80A4	11,8
	5,9	243,2	830,7	2,9	P L 95 3 243.2	T 80A4	16,0
	5,9	158,9	834,9	2,9	P L 95 3 158.9	T 80B6	16,0
	5,8	160,0	841,2	1,5	P L 85 3 160	T 80B6	11,0
	5,7	253,2	864,4	1,1	P - 90 3 253.2	T 80A4	7,5
	5,6	167,0	877,4	2,1	P - 112 3 167	T 80B6	11,8
	5,5	253,2	882,7	1,0	P - 90 3 253.2	T 71C4	7,5
	5,5	519,6	859,4	3,7	P E 125 519,6	T 71B2	10,5
	5,4	266,2	909,7	2,6	P L 95 3 266.2	T 80A4	16,0
	5,3	270,0	921,8	1,3	P L 85 3 270	T 80A4	11,0
	5,3	175,4	921,4	0,7	P L 65 3 175.4	T 80B6	8,0
	5,3	543,9	898,7	3,9	P E 132 543,89	T 71B2	12,0
	5,2	273,5	904,0	3,5	P E 125 273,48	T 80A4	10,5
	5,2	178,1	936,5	1,0	P - 90 3 178.1	T 80B6	7,5
	5,2	270,0	941,5	1,3	P L 85 3 270	T 71C4	11,0
	5,1	278,1	950,1	1,8	P - 112 3 278.1	T 80A4	11,8
	5,1	273,5	923,4	3,5	P E 125 273,48	T 71C4	10,5
	5,0	184,6	968,8	1,3	P L 85 3 184.6	T 80B6	11,0
	5,0	185,2	983,6	3,9	P L 105 3 185.2	T 80B6	22,0
	5,0	185,6	943,6	3,7	P E 125 185,62	T 80B6	10,5
	5,0	187,1	982,9	2,4	P L 95 3 187.1	T 80B6	16,0
	4,9	580,5	958,7	2,8	P E 125 580,52	T 71B2	10,5
	4,9	191,5	1004,9	1,9	P - 112 3 191.5	T 80B6	11,8
	4,8	595,2	982,6	3,6	P E 132 595,18	T 71B2	12,0
	4,7	199,5	1048,5	2,3	P L 95 3 199.5	T 80B6	16,0
	4,7	307,7	1016,4	3,4	P E 125 307,71	T 80A4	10,5
	4,6	201,0	1054,3	0,9	P - 90 3 201	T 80B6	7,5
	4,6	625,2	1034,7	3,1	P E 125 625,23	T 71B2	10,5
	4,6	204,1	1072,0	1,2	P L 85 3 204.1	T 80B6	11,0
	4,6	307,7	1038,9	3,4	P E 125 307,71	T 71C4	10,5
	4,5	316,6	1045,6	3,8	P E 132 316,62	T 80A4	12,0
	4,4	316,6	1069,5	3,7	P E 132 316,62	T 71C4	12,0
	4,4	648,4	1071,9	3,0	P E 125 648,43	T 71B2	10,5
	4,4	212,6	1081,6	3,7	P E 132 212,62	T 80B6	12,0
	4,4	655,0	1081,5	3,2	P E 132 655,01	T 71B2	12,0
	4,4	214,0	1122,4	1,2	P L 85 3 214	T 80B6	11,0
	4,2	220,9	1159,9	1,6	P - 112 3 220.9	T 80B6	11,8
	4,2	221,3	1163,0	2,1	P L 95 3 221.3	T 80B6	16,0
	4,1	224,4	1181,2	0,8	P - 90 3 224.4	T 80B6	7,5
	4,1	227,3	1155,5	3,0	P E 125 227,28	T 80B6	10,5
	4,1	350,3	1158,3	2,3	P E 125 350,27	T 80A4	10,5
	4,1	352,5	1164,6	3,4	P E 132 352,46	T 80A4	12,0
	4,0	350,3	1181,4	2,3	P E 125 350,27	T 71C4	10,5
	4,0	352,5	1190,5	3,4	P E 132 352,46	T 71C4	12,0
	4,0	234,0	1190,5	3,4	P E 132 234	T 80B6	12,0

P_1 Input Power kW	n_2 Output speed min^{-1}	IR ratio -	T2 Ouput torque Nm	FS' Service Factor -	GEAR	EU	Ptn Thermal capacity kW
0,55	4,0	234,0	1230,6	1,1	P L 85 3 234	T 80B6	11,0
	4,0	724,6	1196,6	2,3	P E 125 724,6	T 71B2	10,5
	3,9	241,0	1265,1	1,5	P - 112 3 241	T 80B6	11,8
	3,9	742,8	1227,7	2,9	P E 132 742,75	T 71B2	12,0
	3,8	243,2	1279,1	1,9	P L 95 3 243.2	T 80B6	16,0
	3,7	383,9	1267,3	2,8	P E 125 383,88	T 80A4	10,5
	3,7	251,2	1277,4	2,7	P E 125 251,17	T 80B6	10,5
	3,7	387,9	1281,3	3,1	P E 132 387,9	T 80A4	12,0
	3,7	780,3	1288,4	2,5	P E 125 780,26	T 71B2	10,5
	3,7	253,2	1332,7	0,7	P - 90 3 253.2	T 80B6	7,5
	3,7	383,9	1295,4	2,7	P E 125 383,88	T 71C4	10,5
	3,6	387,9	1309,5	3,1	P E 132 387,9	T 71C4	12,0
	3,6	260,3	1324,5	3,0	P E 132 260,34	T 80B6	12,0
	3,5	817,4	1350,9	2,6	P E 132 817,42	T 71B2	12,0
	3,5	266,2	1399,8	1,7	P L 95 3 266.2	T 80B6	16,0
	3,4	831,2	1374,4	3,9	P E 150 831,21	T 71B2	16,0
	3,4	416,3	1374,0	2,5	P E 125 416,28	T 80A4	10,5
	3,4	270,0	1418,7	0,9	P L 85 3 270	T 80B6	11,0
	3,4	273,5	1390,2	2,3	P E 125 273,48	T 80B6	10,5
	3,4	416,3	1407,2	2,5	P E 125 416,28	T 71C4	10,5
	3,3	278,1	1461,5	1,3	P - 112 3 278.1	T 80B6	11,8
	3,3	870,6	1441,0	3,7	P E 150 870,64	T 71B2	16,0
	3,3	286,5	1454,1	2,8	P E 132 286,51	T 80B6	12,0
	3,3	439,7	1454,1	2,8	P E 132 439,72	T 80A4	12,0
	3,2	439,7	1486,5	2,7	P E 132 439,72	T 71C4	12,0
	3,2	905,7	1495,7	2,3	P E 132 905,66	T 71B2	12,0
	3,2	904,3	1495,9	2,0	P E 125 904,27	T 71B2	10,5
	3,1	458,3	1515,2	4,0	P E 150 458,31	T 80A4	16,0
	3,1	461,9	1525,4	2,3	P E 125 461,93	T 80A4	10,5
	3,1	458,3	1550,0	3,9	P E 150 458,31	T 71C4	16,0
	3,0	461,9	1560,0	2,2	P E 125 461,93	T 71C4	10,5
	3,0	948,1	1565,6	3,4	P E 150 948,12	T 71B2	16,0
	3,0	307,7	1565,0	2,2	P E 125 307,71	T 80B6	10,5
	3,0	310,5	1575,9	3,8	P E 150 310,47	T 80B6	16,0
	3,0	483,9	1596,5	2,5	P E 132 483,92	T 80A4	12,0
	2,9	316,6	1608,2	2,5	P E 132 316,62	T 80B6	12,0
	2,9	483,9	1635,7	2,4	P E 132 483,92	T 71C4	12,0
	2,9	325,0	1652,5	3,6	P E 150 325	T 80B6	16,0
	2,9	501,5	1658,3	3,6	P E 150 501,52	T 80A4	16,0
	2,8	501,5	1694,0	3,5	P E 150 501,52	T 71C4	16,0
	2,8	1037,5	1712,8	3,2	P E 150 1037,52	T 71B2	16,0
	2,8	519,6	1718,8	2,0	P E 125 519,6	T 80A4	10,5
	2,7	524,8	1730,9	2,3	P E 132 524,76	T 80A4	12,0
	2,7	519,6	1758,0	2,0	P E 125 519,6	T 71C4	10,5
	2,7	524,8	1769,9	2,3	P E 132 524,76	T 71C4	12,0
	2,7	350,3	1776,3	1,5	P E 125 350,27	T 80B6	10,5
	2,6	352,5	1790,1	2,2	P E 132 352,46	T 80B6	12,0
	2,6	543,9	1797,4	2,2	P E 132 543,89	T 80A4	12,0
	2,6	549,0	1818,2	3,3	P E 150 548,95	T 80A4	16,0
	2,6	359,2	1825,2	3,3	P E 150 359,17	T 80B6	16,0
	2,6	543,9	1839,5	2,2	P E 132 543,89	T 71C4	12,0
	2,6	549,0	1853,9	3,2	P E 150 548,95	T 71C4	16,0
	2,5	580,5	1921,7	1,5	P E 125 580,52	T 80A4	10,5
	2,4	380,8	1937,8	3,1	P E 150 380,82	T 80B6	16,0
	2,4	1175,0	1944,8	1,3	P E 125 1175,04	T 71B2	10,5
	2,4	1183,2	1953,9	2,8	P E 150 1183,21	T 71B2	16,0
	2,4	383,9	1954,3	1,8	P E 125 383,88	T 80B6	10,5
	2,4	580,5	1961,9	1,5	P E 125 580,52	T 71C4	10,5
	2,4	595,3	1970,1	3,0	P E 150 595,28	T 80A4	16,0
	2,4	387,9	1969,6	2,0	P E 132 387,9	T 80B6	12,0
	2,4	595,2	1969,6	2,0	P E 132 595,18	T 80A4	12,0
	2,4	595,3	2012,2	3,0	P E 150 595,28	T 71C4	16,0
	2,4	595,2	2011,0	2,0	P E 132 595,18	T 71C4	12,0
	2,3	625,2	2063,2	1,7	P E 125 625,23	T 80A4	10,5
	2,3	1268,2	2091,5	3,9	P E 170 1268,2	T 71B2	21,0
	2,2	625,2	2110,7	1,7	P E 125 625,23	T 71C4	10,5
	2,2	416,3	2120,0	1,7	P E 125 416,28	T 80B6	10,5
	2,2	643,2	2129,0	2,8	P E 150 643,23	T 80A4	16,0
	2,2	420,9	2138,7	2,8	P E 150 420,86	T 80B6	16,0
	2,2	1294,8	2139,8	2,5	P E 150 1294,77	T 71B2	16,0
	2,2	648,4	2138,9	1,6	P E 125 648,43	T 80A4	10,5
	2,2	643,2	2168,2	2,8	P E 150 643,23	T 71C4	16,0
	2,2	655,0	2167,5	1,8	P E 132 655,01	T 80A4	12,0
	2,2	648,4	2187,5	1,6	P E 125 648,43	T 71C4	10,5
	2,1	655,0	2208,8	1,8	P E 132 655,01	T 71C4	12,0
	2,1	439,7	2240,3	1,8	P E 132 439,72	T 80B6	12,0
	2,1	445,6	2262,3	4,0	P E 170 445,6	T 80B6	21,0
	2,1	697,9	2305,5	3,9	P E 170 697,85	T 80A4	21,0
	2,1	1395,7	2305,9	3,5	P E 170 1395,69	T 71B2	21,0
	2,1	697,5	2306,1	2,6	P E 150 697,51	T 80A4	16,0
	2,0	458,3	2328,9	2,6	P E 150 458,31	T 80B6	16,0
	2,0	697,9	2351,5	3,8	P E 170 697,85	T 71C4	21,0
	2,0	697,5	2352,1	2,6	P E 150 697,51	T 71C4	16,0
	2,0	1424,9	2351,5	2,3	P E 150 1424,94	T 71B2	16,0
	2,0	461,9	2353,3	1,5	P E 125 461,93	T 80B6	10,5
	2,0	724,6	2398,3	1,3	P E 125 724,6	T 80A4	10,5
	1,9	742,8	2449,9	1,6	P E 132 742,75	T 80A4	12,0
	1,9	724,6	2448,1	1,2	P E 125 724,6	T 71C4	10,5
	1,9	483,2	2462,7	3,7	P E 170 483,23	T 80B6	21,0
	1,9	743,0	2462,7	2,4	P E 150 743,02	T 80A4	16,0
	1,9	483,9	2460,9	1,6	P E 132 483,92	T 80B6	12,0
	1,9	756,8	2501,3	3,6	P E 170 756,78	T 80A4	21,0
	1,9	743,0	2515,2	2,4	P E 150 743,02	T 71C4	16,0
	1,9	742,8	2514,3	1,6	P E 132 742,75	T 71C4	12,0
	1,9	766,5	2528,7	2,4	P E 150 766,52	T 80A4	16,0

P_1 Input Power kW	n_2 Output speed min^{-1}	IR ratio -	T2 Ouput torque Nm	FS' Service Factor -	GEAR	EU	Ptn Thermal capacity kW
	1,9	756,8	2555,5	3,5	P_E_170_756,78	T_71C4	21,0
	1,9	1546,4	2555,9	3,2	P_E_170_1546,36	T_71B2	21,0
	1,9	501,5	2556,2	2,3	P_E_150_501,52	T_80B6	16,0
	1,8	766,5	2584,2	2,3	P_E_150_766,52	T_71C4	16,0
	1,8	780,3	2583,9	1,4	P_E_125_780,26	T_80A4	10,5
	1,8	1578,8	2612,1	2,1	P_E_150_1578,76	T_71B2	16,0
	1,8	520,0	2641,4	3,4	P_E_170_520,04	T_80B6	21,0
	1,8	780,3	2640,6	1,3	P_E_125_780,26	T_71C4	10,5
	1,8	519,6	2640,6	1,3	P_E_125_519,6	T_80B6	10,5
	1,8	524,8	2669,9	1,5	P_E_132_524,76	T_80B6	12,0
	1,8	811,3	2685,8	3,4	P_E_170_811,25	T_80A4	21,0
	1,8	817,4	2702,7	1,5	P_E_132_817,42	T_80A4	12,0
	1,7	811,3	2731,8	3,3	P_E_170_811,25	T_71C4	21,0
	1,7	831,2	2747,7	2,2	P_E_150_831,21	T_80A4	16,0
	1,7	817,4	2763,8	1,4	P_E_132_817,42	T_71C4	12,0
	1,7	543,9	2763,8	1,4	P_E_132_543,89	T_80B6	12,0
	1,7	549,0	2796,6	2,1	P_E_150_548,95	T_80B6	16,0
	1,7	831,2	2813,3	2,1	P_E_150_831,21	T_71C4	16,0
	1,7	559,2	2848,1	3,2	P_E_170_559,19	T_80B6	21,0
	1,6	870,6	2882,1	2,1	P_E_150_870,64	T_80A4	16,0
	1,6	879,8	2899,8	3,1	P_E_170_879,75	T_80A4	21,0
	1,6	870,6	2935,9	2,0	P_E_150_870,64	T_71C4	16,0
	1,6	580,5	2953,7	1,0	P_E_125_580,52	T_80B6	10,5
	1,6	879,8	2973,0	3,0	P_E_170_879,75	T_71C4	21,0
	1,6	905,7	2993,2	1,3	P_E_132_905,66	T_80A4	12,0
	1,6	904,3	2993,2	1,1	P_E_125_904,27	T_80A4	10,5
	1,6	595,3	3030,3	2,0	P_E_150_595,28	T_80B6	16,0
	1,6	595,2	3030,3	1,3	P_E_132_595,18	T_80B6	12,0
	1,6	905,7	3051,3	1,3	P_E_132_905,66	T_71C4	12,0
	1,6	904,3	3050,3	1,0	P_E_125_904,27	T_71C4	10,5
	1,5	606,4	3089,9	2,9	P_E_170_606,41	T_80B6	21,0
	1,5	948,1	3130,9	1,9	P_E_150_948,12	T_80A4	16,0
	1,5	958,0	3172,6	3,9	P_E_190_958,04	T_80A4	27,0
	1,5	625,2	3171,3	1,1	P_E_125_625,23	T_80B6	10,5
	1,5	948,1	3194,6	1,9	P_E_150_948,12	T_71C4	16,0
	1,5	958,0	3238,3	3,9	P_E_190_958,04	T_71C4	27,0
	1,5	981,4	3237,4	2,8	P_E_170_981,35	T_80A4	21,0
	1,5	643,2	3260,9	1,8	P_E_150_643,23	T_80B6	16,0
	1,4	649,0	3306,6	2,7	P_E_170_649	T_80B6	21,0
	1,4	981,4	3306,6	2,7	P_E_170_981,35	T_71C4	21,0
	1,4	648,4	3307,6	1,1	P_E_125_648,43	T_80B6	10,5
	1,4	655,0	3328,3	1,2	P_E_132_655,01	T_80B6	12,0
	1,4	660,4	3352,0	3,7	P_E_190_660,37	T_80B6	27,0
	1,4	1037,5	3426,8	1,8	P_E_150_1037,52	T_80A4	16,0
	1,4	1037,5	3503,2	1,7	P_E_150_1037,52	T_71C4	16,0
	1,3	1064,2	3527,4	3,5	P_E_190_1064,22	T_80A4	27,0
	1,3	1064,2	3528,2	2,6	P_E_170_1064,22	T_80A4	21,0
0,55	1,3	697,9	3553,5	2,5	P_E_170_697,85	T_80B6	21,0
	1,3	697,5	3556,0	1,7	P_E_150_697,51	T_80B6	16,0
	1,3	1064,2	3580,7	3,5	P_E_190_1064,22	T_71C4	27,0
	1,3	704,9	3580,7	3,5	P_E_190_704,94	T_80B6	27,0
	1,3	1064,2	3581,8	2,5	P_E_170_1064,22	T_71C4	21,0
	1,3	724,6	3691,3	0,8	P_E_125_724,6	T_80B6	10,5
	1,3	743,0	3780,1	1,6	P_E_150_743,02	T_80B6	16,0
	1,3	742,8	3780,1	1,1	P_E_132_742,75	T_80B6	12,0
	1,2	1158,9	3842,9	3,3	P_E_190_1158,92	T_80A4	27,0
	1,2	756,8	3842,9	3,3	P_E_190_756,78	T_80B6	27,0
	1,2	756,8	3843,2	2,3	P_E_170_756,78	T_80B6	21,0
	1,2	1158,9	3843,2	2,3	P_E_170_1158,92	T_80A4	21,0
	1,2	1158,9	3906,2	3,2	P_E_190_1158,92	T_71C4	27,0
	1,2	1158,9	3906,9	2,3	P_E_170_1158,92	T_71C4	21,0
	1,2	1183,2	3905,3	1,5	P_E_150_1183,21	T_80A4	16,0
	1,2	766,5	3905,3	1,5	P_E_150_766,52	T_80B6	16,0
	1,2	780,3	3969,1	0,9	P_E_125_780,26	T_80B6	10,5
	1,2	1183,2	4004,9	1,5	P_E_150_1183,21	T_71C4	16,0
	1,2	811,3	4111,3	2,2	P_E_170_811,25	T_80B6	21,0
	1,1	817,4	4143,1	1,0	P_E_132_817,42	T_80B6	12,0
	1,1	1268,2	4184,4	3,0	P_E_190_1268,2	T_80A4	27,0
	1,1	824,1	4184,4	3,0	P_E_190_824,12	T_80B6	27,0
	1,1	1268,2	4184,3	2,2	P_E_170_1268,2	T_80A4	21,0
	1,1	831,2	4219,9	1,4	P_E_150_831,21	T_80B6	16,0
	1,1	1268,2	4296,9	2,9	P_E_190_1268,2	T_71C4	27,0
	1,1	1268,2	4296,9	2,1	P_E_170_1268,2	T_71C4	21,0
	1,1	1294,8	4296,9	1,4	P_E_150_1294,77	T_80A4	16,0
	1,1	1294,8	4376,7	1,4	P_E_150_1294,77	T_71C4	16,0
	1,1	870,6	4417,7	1,4	P_E_150_870,64	T_80B6	16,0
	1,1	879,8	4458,5	2,8	P_E_190_879,75	T_80B6	27,0
	1,1	879,8	4459,5	2,0	P_E_170_879,75	T_80B6	21,0
	1,0	905,7	4592,9	0,9	P_E_132_905,66	T_80B6	12,0
	1,0	1395,7	4635,9	2,7	P_E_190_1395,69	T_80A4	27,0
	1,0	1395,7	4634,8	1,9	P_E_170_1395,69	T_80A4	21,0
	1,0	1395,7	4728,3	2,6	P_E_190_1395,69	T_71C4	27,0
	1,0	1395,7	4727,8	1,9	P_E_170_1395,69	T_71C4	21,0
	1,0	1424,9	4727,8	1,3	P_E_150_1424,94	T_80A4	16,0
	1,0	948,1	4824,6	1,2	P_E_150_948,12	T_80B6	16,0
	1,0	1424,9	4824,6	1,2	P_E_150_1424,94	T_71C4	16,0
	1,0	958,0	4872,4	2,6	P_E_190_958,04	T_80B6	27,0
	1,0	981,4	4974,9	1,8	P_E_170_981,35	T_80B6	21,0
	0,92	1546,4	5138,3	2,4	P_E_190_1546,36	T_80A4	27,0
	0,92	1546,4	5140,2	1,8	P_E_170_1546,36	T_80A4	21,0
	0,91	1546,4	5196,5	2,4	P_E_190_1546,36	T_71C4	27,0
	0,91	1546,4	5194,1	1,7	P_E_170_1546,36	T_71C4	21,0
	0,91	1578,8	5196,9	1,2	P_E_150_1578,76	T_80A4	16,0
	0,90	1037,5	5254,8	1,1	P_E_150_1037,52	T_80B6	16,0
0,55	0,89	1578,8	5314,0	1,1	P_E_150_1578,76	T_71C4	16,0

P_1 Input Power kW	n_2 Output speed min^{-1}	IR ratio -	T2 Ouput torque Nm	FS' Service Factor -	GEAR	EU	Ptn Thermal capacity kW
0,55	0,87	1064,2	5434,8	2,3	P_E_190_1064,22	T_80B6	27,0
	0,87	1064,2	5433,6	1,7	P_E_170_1064,22	T_80B6	21,0
	0,80	1158,9	5911,4	2,1	P_E_190_1158,92	T_80B6	27,0
	0,80	1158,9	5906,9	1,5	P_E_170_1158,92	T_80B6	21,0
	0,79	1183,2	5989,1	1,0	P_E_150_1183,21	T_80B6	16,0
	0,73	1268,2	6473,6	1,9	P_E_190_1268,2	T_80B6	27,0
	0,73	1268,2	6479,1	1,4	P_E_170_1268,2	T_80B6	21,0
	0,72	1294,8	6560,6	0,9	P_E_150_1294,77	T_80B6	16,0
	0,67	1395,7	7058,5	1,8	P_E_190_1395,69	T_80B6	27,0
	0,67	1395,7	7051,3	1,3	P_E_170_1395,69	T_80B6	21,0
	0,65	1424,9	7268,7	0,8	P_E_150_1424,94	T_80B6	16,0
	0,60	1546,4	7875,1	1,6	P_E_190_1546,36	T_80B6	27,0
	0,60	1546,4	7882,2	1,1	P_E_170_1546,36	T_80B6	21,0
	0,59	1578,8	8009,7	0,7	P_E_150_1578,76	T_80B6	16,0

P_1 Input Power kW	n_2 Output speed min^{-1}	IR ratio -	T2 Ouput torque Nm	FS' Service Factor -	GEAR	EU	Ptn Thermal capacity kW
	310,0	3,0	22,0	3,9	P - 63 2 3	T 90S6	5,6
	306,7	3,0	22,2	3,8	P - 63 2 3	T 80C6	5,6
	235,9	3,9	28,8	4,0	P - 63 2 3.9	T 80C6	5,6
	166,3	17,2	40,1	2,2	P L 25 3 17.2	T 80A2	4,0
	163,4	17,2	40,8	2,2	P L 25 3 17.2	T 71C2	4,0
	150,0	6,2	45,4	3,9	P - 63 2 6.2	T 90S6	5,6
	148,4	6,2	45,9	3,8	P - 63 2 6.2	T 80C6	5,6
	143,1	6,5	47,5	3,9	P - 63 2 6.5	T 90S6	5,6
	141,5	6,5	48,1	3,8	P - 63 2 6.5	T 80C6	5,6
	140,2	20,4	47,5	1,9	P L 25 3 20.4	T 80A2	4,0
	137,8	20,4	48,4	1,9	P L 25 3 20.4	T 71C2	4,0
	125,7	7,4	54,1	3,5	P - 63 2 7.4	T 90S6	5,6
	124,3	7,4	54,7	3,5	P - 63 2 7.4	T 80C6	5,6
	120,2	23,8	55,4	1,6	P L 25 3 23.8	T 80A2	4,0
	118,7	24,1	57,3	3,7	P - 63 2 24.1	T 80A2	5,6
	118,1	23,8	56,4	1,6	P L 25 3 23.8	T 71C2	4,0
	116,6	24,1	58,4	3,6	P - 63 2 24.1	T 71C2	5,6
	116,3	8,0	58,5	3,7	P - 63 2 8	T 90S6	5,6
	115,0	8,0	59,2	3,6	P - 63 2 8	T 80C6	5,6
	109,6	26,1	62,1	3,5	P - 63 2 26.1	T 80A2	5,6
	107,7	26,1	63,2	3,5	P - 63 2 26.1	T 71C2	5,6
	105,9	13,5	64,2	3,9	P - 63 2 13.5	T 80B4	5,6
	104,4	27,4	63,8	1,4	P L 25 3 27.4	T 80A2	4,0
	103,3	9,0	65,8	3,5	P - 63 2 9	T 90S6	5,6
	102,6	27,4	65,0	1,4	P L 25 3 27.4	T 71C2	4,0
	102,2	9,0	66,6	3,5	P - 63 2 9	T 80C6	5,6
	99,7	28,7	66,9	3,4	P L 45 3 28.7	T 80A2	6,5
	99,3	14,4	68,5	3,2	P - 63 2 14.4	T 80B4	5,6
	97,9	28,7	68,0	3,3	P L 45 3 28.7	T 71C2	6,5
	90,2	31,7	75,4	2,9	P - 63 2 31.7	T 80A2	5,6
	89,4	10,4	76,1	3,2	P - 63 2 10.4	T 90S6	5,6
	89,4	32,0	74,5	3,0	P L 45 3 32	T 80A2	6,5
	89,4	32,0	74,5	1,2	P L 25 3 32	T 80A2	4,0
	88,6	31,7	76,8	2,9	P - 63 2 31.7	T 71C2	5,6
	88,5	10,4	76,9	3,1	P - 63 2 10.4	T 80C6	5,6
	87,8	32,0	75,8	3,0	P L 45 3 32	T 71C2	6,5
	87,8	32,0	75,8	1,2	P L 25 3 32	T 71C2	4,0
	84,6	16,9	80,4	3,1	P - 63 2 16.9	T 80B4	5,6
	83,1	17,2	80,1	1,2	P L 25 3 17.2	T 80B4	4,0
	78,8	11,8	86,3	3,0	P - 63 2 11.8	T 90S6	5,6
	78,1	36,6	87,1	2,6	P - 63 2 36.6	T 80A2	5,6
	78,0	11,8	87,3	2,9	P - 63 2 11.8	T 80C6	5,6
	77,5	36,9	86,0	1,0	P L 25 3 36.9	T 80A2	4,0
	76,8	36,6	88,6	2,5	P - 63 2 36.6	T 71C2	5,6
	76,2	36,9	87,4	1,0	P L 25 3 36.9	T 71C2	4,0
	75,6	12,3	90,0	3,4	P - 71 2 12.3	T 90S6	7,5
	74,8	12,3	91,0	3,4	P - 71 2 12.3	T 80C6	7,5
0,75	72,2	19,8	94,2	2,7	P - 63 2 19.8	T 80B4	5,6
	70,6	40,5	96,4	2,3	P - 63 2 40.5	T 80A2	5,6
	70,1	20,4	95,1	1,1	P L 25 3 20.4	T 80B4	4,0
	69,9	40,9	95,2	2,4	P L 45 3 40.9	T 80A2	6,5
	69,8	20,5	97,5	2,4	P - 63 2 20.5	T 80B4	5,6
	69,4	40,5	98,1	2,2	P - 63 2 40.5	T 71C2	5,6
	68,9	13,5	98,8	2,6	P - 63 2 13.5	T 90S6	5,6
	68,7	40,9	97,0	2,3	P L 45 3 40.9	T 71C2	6,5
	68,2	13,5	99,9	2,6	P - 63 2 13.5	T 80C6	5,6
	67,1	42,6	99,3	0,9	P L 25 3 42.6	T 80A2	4,0
	66,0	42,6	101,0	0,9	P L 25 3 42.6	T 71C2	4,0
	65,9	43,4	101,1	2,2	P - 63 3 43.4	T 80A2	4,0
	64,8	43,4	102,9	2,1	P - 63 3 43.4	T 71C2	4,0
	64,6	14,4	105,4	2,2	P - 63 2 14.4	T 90S6	5,6
	64,0	44,7	106,3	3,8	P - 71 2 44.7	T 80A2	7,5
	63,9	14,4	106,5	2,2	P - 63 2 14.4	T 80C6	5,6
	63,3	45,2	107,6	2,0	P - 63 2 45.2	T 80A2	5,6
	62,9	44,7	108,3	3,7	P - 71 2 44.7	T 71C2	7,5
	62,6	45,7	106,5	2,1	P L 45 3 45.7	T 80A2	6,5
	62,2	45,2	109,4	2,0	P - 63 2 45.2	T 71C2	5,6
	61,5	45,7	108,3	2,1	P L 45 3 45.7	T 71C2	6,5
	60,9	47,0	109,5	1,8	P - 63 3 47	T 80A2	4,0
	60,1	23,8	110,9	0,9	P L 25 3 23.8	T 80B4	4,0
	59,8	47,0	111,4	1,8	P - 63 3 47	T 71C2	4,0
	59,4	48,1	114,5	3,9	P - 80 2 48.14	T 80A2	7,5
	59,3	24,1	114,7	2,0	P - 63 2 24.1	T 80B4	5,6
	56,6	50,5	120,1	3,3	P - 71 2 50.5	T 80A2	7,5
	56,5	25,3	120,4	3,4	P - 71 2 25.3	T 80B4	7,5
	56,2	50,9	121,0	2,6	P - 80 2 50.87	T 80A2	7,5
	55,6	50,5	122,3	3,3	P - 71 2 50.5	T 71C2	7,5
	55,0	16,9	123,6	2,1	P - 63 2 16.9	T 90S6	5,6
	54,8	26,1	124,2	1,9	P - 63 2 26.1	T 80B4	5,6
	54,4	16,9	125,0	2,0	P - 63 2 16.9	T 80C6	5,6
	54,2	52,8	123,0	1,8	P L 45 3 52.8	T 80A2	6,5
	53,8	17,3	126,6	3,8	P - 71 2 17.3	T 90S6	7,5
	53,7	53,3	124,2	1,8	P - 63 3 53.3	T 80A2	4,0
	53,5	17,2	124,6	0,9	P L 25 3 17.2	T 80C6	4,0
	53,5	53,5	124,6	3,4	P - 71 3 53.5	T 80A2	5,4
	53,2	52,8	125,2	1,8	P L 45 3 52.8	T 71C2	6,5
	53,2	17,3	127,9	3,8	P - 71 2 17.3	T 80C6	7,5
	52,7	53,3	126,3	1,7	P - 63 3 53.3	T 71C2	4,0
	52,5	53,5	126,8	3,3	P - 71 3 53.5	T 71C2	5,4
	52,2	27,4	127,6	0,8	P L 25 3 27.4	T 80B4	4,0
	52,2	54,8	127,6	0,7	P L 25 3 54.8	T 80A2	4,0
	51,5	55,5	132,1	2,4	P - 80 2 55.49	T 80A2	7,5
	50,0	57,2	133,2	1,7	P - 63 3 57.2	T 80A2	4,0
	49,8	28,7	133,6	1,9	P L 45 3 28.7	T 80B4	6,5
	49,7	18,7	136,8	3,5	P - 71 2 18.7	T 90S6	7,5

P_1 Input Power kW	n_2 Output speed min^{-1}	IR ratio -	T2 Ouput torque Nm	FS' Service Factor -	GEAR	EU	Ptn Thermal capacity kW
0,75	49,7	28,8	137,1	3,4	P - 71 2 28.8	T 80B4	7,5
	49,2	18,7	138,3	3,5	P - 71 2 18.7	T 80C6	7,5
	49,1	57,2	135,6	1,7	P - 63 3 57.2	T 71C2	4,0
	47,6	60,1	139,9	1,6	P L 45 3 60.1	T 80A2	6,5
	47,0	60,8	141,6	3,0	P - 71 3 60.8	T 80A2	5,4
	47,0	19,8	144,9	1,8	P - 63 2 19.8	T 90S6	5,6
	46,8	60,1	142,4	1,6	P L 45 3 60.1	T 71C2	6,5
	46,5	19,8	146,4	1,7	P - 63 2 19.8	T 80C6	5,6
	46,3	61,8	147,0	2,1	P - 80 2 61.79	T 80A2	7,5
	46,3	61,8	144,0	1,6	P - 63 3 61.8	T 80A2	4,0
	46,2	60,8	144,1	2,9	P - 71 3 60.8	T 71C2	5,4
	46,0	20,2	147,8	3,2	P - 71 2 20.2	T 90S6	7,5
	45,5	20,2	149,4	3,2	P - 71 2 20.2	T 80C6	7,5
	45,5	61,8	146,4	1,6	P - 63 3 61.8	T 71C2	4,0
	45,4	20,5	150,0	1,6	P - 63 2 20.5	T 90S6	5,6
	45,1	31,7	150,9	1,6	P - 63 2 31.7	T 80B4	5,6
	45,1	20,4	147,6	0,7	P L 25 3 20.4	T 80C6	4,0
	44,9	20,5	151,6	1,6	P - 63 2 20.5	T 80C6	5,6
	44,7	32,0	149,0	1,7	P L 45 3 32	T 80B4	6,5
	44,6	64,2	149,5	2,8	P - 71 3 64.2	T 80A2	5,4
	44,4	64,4	150,0	3,6	P L 65 3 64.4	T 80A2	8,0
	44,3	32,3	150,5	4,0	P L 65 3 32.3	T 80B4	8,0
	43,8	64,2	152,2	2,8	P - 71 3 64.2	T 71C2	5,4
	43,6	64,4	152,7	3,5	P L 65 3 64.4	T 71C2	8,0
	43,2	33,1	157,5	2,6	P - 71 2 33.1	T 80B4	7,5
	42,5	21,9	160,2	3,0	P - 71 2 21.9	T 90S6	7,5
	42,0	21,9	161,9	3,0	P - 71 2 21.9	T 80C6	7,5
	41,1	34,8	165,6	3,6	P - 80 2 34.79	T 80B4	7,5
	41,1	69,6	162,2	1,5	P - 63 3 69.6	T 80A2	4,0
	40,5	70,6	164,5	1,4	P L 45 3 70.6	T 80A2	6,5
	40,4	69,6	165,0	1,5	P - 63 3 69.6	T 71C2	4,0
	39,8	70,6	167,4	1,3	P L 45 3 70.6	T 71C2	6,5
	39,1	36,6	174,1	1,4	P - 63 2 36.6	T 80B4	5,6
	38,9	23,9	174,8	3,7	P - 80 2 23.89	T 90S6	7,5
	38,6	24,1	176,3	1,4	P - 63 2 24.1	T 90S6	5,6
	38,5	23,9	176,7	3,7	P - 80 2 23.89	T 80C6	7,5
	38,4	74,4	173,3	3,1	P L 65 3 74.4	T 80A2	8,0
	38,3	37,3	177,4	2,3	P - 71 2 37.3	T 80B4	7,5
	38,2	24,1	178,2	1,4	P - 63 2 24.1	T 80C6	5,6
	38,0	37,6	175,2	3,4	P L 65 3 37.6	T 80B4	8,0
	37,9	75,4	175,6	2,4	P - 71 3 75.4	T 80A2	5,4
	37,9	75,4	175,6	1,4	P - 63 3 75.4	T 80A2	4,0
	37,8	74,4	176,4	3,1	P L 65 3 74.4	T 71C2	8,0
	37,7	38,0	180,6	3,3	P - 80 2 37.95	T 80B4	7,5
	37,3	75,4	178,8	2,3	P - 71 3 75.4	T 71C2	5,4
	37,3	75,4	178,7	1,3	P - 63 3 75.4	T 71C2	4,0
	36,8	25,3	185,1	2,2	P - 71 2 25.3	T 90S6	7,5
	36,4	25,3	187,2	2,2	P - 71 2 25.3	T 80C6	7,5
	36,2	39,5	184,0	2,5	P - 71 3 39.5	T 80B4	5,4
	36,1	39,6	188,6	2,7	P - 80 2 39.63	T 80B4	7,5
	35,6	26,1	190,9	1,3	P - 63 2 26.1	T 90S6	5,6
	35,4	40,4	192,2	3,7	P - 90 2 40.4	T 80B4	10,5
	35,4	26,3	192,5	3,4	P - 80 2 26.3	T 90S6	7,5
	35,3	40,5	192,7	1,2	P - 63 2 40.5	T 80B4	5,6
	35,3	26,1	193,1	1,3	P - 63 2 26.1	T 80C6	5,6
	35,2	26,4	189,1	3,4	P L 65 3 26.4	T 90S6	8,0
	35,1	81,4	189,5	1,3	P - 63 3 81.4	T 80A2	4,0
	35,0	26,3	194,5	3,4	P - 80 2 26.3	T 80C6	7,5
	35,0	40,9	190,5	1,3	P L 45 3 40.9	T 80B4	6,5
	34,9	26,4	191,1	3,4	P L 65 3 26.4	T 80C6	8,0
	34,5	81,4	192,9	1,2	P - 63 3 81.4	T 71C2	4,0
	33,9	42,3	201,0	2,5	P - 80 2 42.25	T 80B4	7,5
	33,5	85,4	198,9	2,7	P L 65 3 85.4	T 80A2	8,0
	33,4	85,7	199,7	1,1	P L 45 3 85.7	T 80A2	6,5
	33,0	86,8	202,2	2,1	P - 71 3 86.8	T 80A2	5,4
	33,0	43,4	202,3	1,2	P - 63 3 43.4	T 80B4	4,0
	32,9	85,4	202,5	2,7	P L 65 3 85.4	T 71C2	8,0
	32,8	85,7	203,1	1,1	P L 45 3 85.7	T 71C2	6,5
	32,8	28,4	207,6	3,1	P - 80 2 28.38	T 90S6	7,5
	32,4	28,4	209,9	3,1	P - 80 2 28.38	T 80C6	7,5
	32,4	28,7	205,6	1,3	P L 45 3 28.7	T 90S6	6,5
	32,4	86,8	205,7	2,0	P - 71 3 86.8	T 71C2	5,4
	32,4	88,4	205,9	1,2	P - 63 3 88.4	T 80A2	4,0
	32,3	28,8	210,8	2,2	P - 71 2 28.8	T 90S6	7,5
	32,1	28,7	207,7	1,3	P L 45 3 28.7	T 80C6	6,5
	32,0	44,7	212,7	2,2	P - 71 2 44.7	T 80B4	7,5
	31,9	28,8	213,1	2,2	P - 71 2 28.8	T 80C6	7,5
	31,8	88,4	209,5	1,1	P - 63 3 88.4	T 71C2	4,0
	31,6	45,2	215,1	1,1	P - 63 2 45.2	T 80B4	5,6
	31,3	45,7	212,8	1,2	P L 45 3 45.7	T 80B4	6,5
	31,3	91,5	213,1	2,0	P - 71 3 91.5	T 80A2	5,4
	31,1	46,0	214,3	2,8	P L 65 3 46	T 80B4	8,0
	30,9	30,2	220,5	3,0	P - 80 2 30.15	T 90S6	7,5
	30,7	91,5	216,9	1,9	P - 71 3 91.5	T 71C2	5,4
	30,7	93,3	217,3	3,7	P - 90 3 93.3	T 80A2	7,5
	30,5	30,2	223,0	2,9	P - 80 2 30.15	T 80C6	7,5
	30,4	47,0	218,8	1,1	P - 63 3 47	T 80B4	4,0
	30,1	93,3	221,2	3,6	P - 90 3 93.3	T 71C2	7,5
	29,7	48,1	229,1	2,2	P - 80 2 48.14	T 80B4	7,5
	29,3	31,7	232,1	1,1	P - 63 2 31.7	T 90S6	5,6
	29,1	32,0	229,3	1,2	P L 45 3 32	T 90S6	6,5
	29,0	31,7	234,4	1,1	P - 63 2 31.7	T 80C6	5,6
	28,9	98,9	230,5	1,0	P - 63 3 98.9	T 80A2	4,0
	28,9	99,0	230,5	2,3	P L 65 3 99	T 80A2	8,0
	28,8	99,3	231,3	1,8	P - 71 3 99.3	T 80A2	5,4

P_1 Input Power kW	n_2 Output speed min^{-1}	IR ratio -	T2 Ouput torque Nm	FS' Service Factor -	GEAR	EU	Ptn Thermal capacity kW
0,75	28,8	32,3	231,4	2,8	P L 65 3 32.3	T 90S6	8,0
	28,8	32,0	231,7	1,2	P L 45 3 32	T 80C6	6,5
	28,5	32,3	233,9	2,8	P L 65 3 32.3	T 80C6	8,0
	28,4	100,6	234,3	3,4	P - 90 3 100.6	T 80A2	7,5
	28,4	98,9	234,4	1,0	P - 63 3 98.9	T 71C2	4,0
	28,4	100,7	234,7	1,0	P L 45 3 100.7	T 80A2	6,5
	28,4	99,0	234,6	2,3	P L 65 3 99	T 71C2	8,0
	28,3	50,5	240,3	1,9	P - 71 2 50.5	T 80B4	7,5
	28,3	99,3	235,4	1,8	P - 71 3 99.3	T 71C2	5,4
	28,1	50,9	242,2	1,4	P - 80 2 50.87	T 80B4	7,5
	28,1	33,1	242,1	1,7	P - 71 2 33.1	T 90S6	7,5
	28,1	50,9	242,2	3,6	P - 90 2 50.9	T 80B4	10,5
	27,9	100,6	238,5	3,4	P - 90 3 100.6	T 71C2	7,5
	27,9	100,7	238,7	0,9	P L 45 3 100.7	T 71C2	6,5
	27,8	33,1	244,8	1,7	P - 71 2 33.1	T 80C6	7,5
	27,1	52,8	246,1	1,0	P L 45 3 52.8	T 80B4	6,5
	26,8	53,3	248,3	1,0	P - 63 3 53.3	T 80B4	4,0
	26,7	34,8	254,5	2,6	P - 80 2 34.79	T 90S6	7,5
	26,7	53,5	249,3	1,8	P - 71 3 53.5	T 80B4	5,4
	26,7	107,1	249,6	0,9	P L 45 3 107.1	T 80A2	6,5
	26,6	107,5	250,4	1,7	P - 71 3 107.5	T 80A2	5,4
	26,6	35,0	256,1	3,5	P - 90 2 35	T 90S6	10,5
	26,4	34,8	257,4	2,5	P - 80 2 34.79	T 80C6	7,5
	26,3	54,3	253,0	2,4	P L 65 3 54.3	T 80B4	8,0
	26,3	35,0	258,8	3,4	P - 90 2 35	T 80C6	10,5
	26,3	108,9	253,6	3,6	P - 90 3 108.9	T 80A2	7,5
	26,2	107,1	253,8	0,9	P L 45 3 107.1	T 71C2	6,5
	26,1	107,5	254,9	1,6	P - 71 3 107.5	T 71C2	5,4
	25,9	55,2	257,1	3,5	P - 90 3 55.2	T 80B4	7,5
	25,8	108,9	258,2	3,5	P - 90 3 108.9	T 71C2	7,5
	25,8	55,5	264,1	1,3	P - 80 2 55.49	T 80B4	7,5
	25,4	36,6	267,9	0,9	P - 63 2 36.6	T 90S6	5,6
	25,1	36,6	270,6	0,9	P - 63 2 36.6	T 80C6	5,6
	25,0	57,2	266,3	0,9	P - 63 3 57.2	T 80B4	4,0
	25,0	114,4	266,3	0,9	P - 63 3 114.4	T 80A2	4,0
	24,9	37,3	272,8	1,5	P - 71 2 37.3	T 90S6	7,5
	24,7	37,6	269,3	2,4	P L 65 3 37.6	T 90S6	8,0
	24,7	37,3	276,0	1,5	P - 71 2 37.3	T 80C6	7,5
	24,6	116,2	270,7	2,0	P L 65 3 116.2	T 80A2	8,0
	24,6	114,4	271,1	0,9	P - 63 3 114.4	T 71C2	4,0
	24,5	38,0	277,6	2,4	P - 80 2 37.95	T 90S6	7,5
	24,5	37,6	272,2	2,4	P L 65 3 37.6	T 80C6	8,0
	24,2	38,0	280,6	2,3	P - 80 2 37.95	T 80C6	7,5
	24,2	116,2	275,5	2,0	P L 65 3 116.2	T 71C2	8,0
	24,0	38,7	277,2	3,4	P - 90 3 38.7	T 90S6	7,5
	23,8	60,1	279,9	0,9	P L 45 3 60.1	T 80B4	6,5
	23,8	38,7	280,2	3,4	P - 90 3 38.7	T 80C6	7,5
	23,5	39,5	282,9	1,7	P - 71 3 39.5	T 90S6	5,4
	23,5	60,8	283,3	1,6	P - 71 3 60.8	T 80B4	5,4
	23,5	39,6	290,0	1,9	P - 80 2 39.63	T 90S6	7,5
	23,3	39,5	286,1	1,6	P - 71 3 39.5	T 80C6	5,4
	23,2	39,6	293,1	1,9	P - 80 2 39.63	T 80C6	7,5
	23,1	61,8	294,0	1,2	P - 80 2 61.79	T 80B4	7,5
	23,1	61,8	288,0	0,9	P - 63 3 61.8	T 80B4	4,0
	23,1	123,8	288,5	1,5	P - 71 3 123.8	T 80A2	5,4
	23,0	40,4	295,6	2,6	P - 90 2 40.4	T 90S6	10,5
	23,0	40,5	296,5	0,8	P - 63 2 40.5	T 90S6	5,6
	23,0	62,3	290,3	3,1	P - 90 3 62.3	T 80B4	7,5
	22,9	125,0	291,2	3,1	P - 90 3 125	T 80A2	7,5
	22,8	40,4	298,9	2,5	P - 90 2 40.4	T 80C6	10,5
	22,7	40,9	293,1	0,9	P L 45 3 40.9	T 90S6	6,5
	22,7	40,5	299,5	0,8	P - 63 2 40.5	T 80C6	5,6
	22,7	123,8	293,6	1,4	P - 71 3 123.8	T 71C2	5,4
	22,5	40,9	296,1	0,9	P L 45 3 40.9	T 80C6	6,5
	22,5	125,0	296,4	3,1	P - 90 3 125	T 71C2	7,5
	22,3	64,2	299,2	1,5	P - 71 3 64.2	T 80B4	5,4
	22,2	64,4	300,0	2,0	P L 65 3 64.4	T 80B4	8,0
	22,0	42,3	309,1	1,8	P - 80 2 42.25	T 90S6	7,5
	21,8	42,3	312,4	1,7	P - 80 2 42.25	T 80C6	7,5
	21,6	132,7	309,1	0,7	P L 45 3 132.7	T 80A2	6,5
	21,3	134,3	312,8	1,3	P - 71 3 134.3	T 80A2	5,4
	21,3	43,7	313,1	3,0	P - 90 3 43.7	T 90S6	7,5
	21,2	43,4	314,1	0,8	P - 63 3 43.4	T 80C6	4,0
	21,2	132,7	314,2	0,7	P L 45 3 132.7	T 71C2	6,5
	21,1	135,4	315,2	0,8	P - 63 3 135.4	T 80A2	4,0
	21,1	44,1	322,7	2,9	P - 90 2 44.1	T 90S6	10,5
	21,1	43,7	316,4	3,0	P - 90 3 43.7	T 80C6	7,5
	20,9	134,3	318,5	1,3	P - 71 3 134.3	T 71C2	5,4
	20,9	136,8	318,5	3,4	P L 85 3 136.8	T 80A2	11,0
	20,9	44,1	326,2	2,9	P - 90 2 44.1	T 80C6	10,5
	20,8	44,7	327,0	1,4	P - 71 2 44.7	T 90S6	7,5
	20,8	135,4	320,9	0,7	P - 63 3 135.4	T 71C2	4,0
	20,6	138,8	323,2	1,7	P L 65 3 138.8	T 80A2	8,0
	20,6	44,7	330,8	1,4	P - 71 2 44.7	T 80C6	7,5
	20,6	69,6	324,4	0,8	P - 63 3 69.6	T 80B4	4,0
	20,5	136,8	324,3	3,3	P L 85 3 136.8	T 71C2	11,0
	20,4	45,7	327,1	0,8	P L 45 3 45.7	T 90S6	6,5
	20,3	141,0	328,4	2,8	P - 90 3 141	T 80A2	7,5
	20,3	70,6	328,9	2,8	P - 90 3 70.6	T 80B4	7,5
	20,3	70,6	328,9	0,8	P L 45 3 70.6	T 80B4	6,5
	20,2	138,8	329,0	1,6	P L 65 3 138.8	T 71C2	8,0
	20,2	46,0	329,4	2,0	P L 65 3 46	T 90S6	8,0
	20,1	45,7	330,9	0,8	P L 45 3 45.7	T 80C6	6,5
	20,0	46,0	333,0	2,0	P L 65 3 46	T 80C6	8,0
	19,9	141,0	334,2	2,7	P - 90 3 141	T 71C2	7,5

P_1 Input Power kW	n_2 Output speed min^{-1}	IR ratio -	T2 Ouput torque Nm	FS' Service Factor -	GEAR	EU	Ptn Thermal capacity kW
0,75	19,6	47,0	340,3	0,7	P - 63 3 47	T 80C6	4,0
	19,3	74,0	344,8	3,5	P L 85 3 74	T 80B4	11,0
	19,3	48,1	352,3	1,5	P - 80 2 48.14	T 90S6	7,5
	19,2	74,4	346,7	1,7	P L 65 3 74.4	T 80B4	8,0
	19,1	48,1	356,0	1,5	P - 80 2 48.14	T 80C6	7,5
	19,1	48,8	349,5	2,7	P - 90 3 48.8	T 90S6	7,5
	19,0	75,4	351,0	1,3	P - 71 3 75.4	T 80B4	5,4
	19,0	75,4	351,1	0,7	P - 63 3 75.4	T 80B4	4,0
	18,9	48,8	353,3	2,7	P - 90 3 48.8	T 80C6	7,5
	18,7	76,3	355,5	2,6	P - 90 3 76.3	T 80B4	7,5
	18,7	152,8	355,9	1,5	P L 65 3 152.8	T 80A2	8,0
	18,5	154,8	360,4	1,2	P - 71 3 154.8	T 80A2	5,4
	18,4	155,2	361,5	2,5	P - 90 3 155.2	T 80A2	7,5
	18,4	50,5	369,4	1,2	P - 71 2 50.5	T 90S6	7,5
	18,4	152,8	362,3	1,5	P L 65 3 152.8	T 71C2	8,0
	18,3	50,9	372,2	1,0	P - 80 2 50.87	T 90S6	7,5
	18,3	50,9	372,5	2,6	P - 90 2 50.9	T 90S6	10,5
	18,2	50,5	373,4	1,2	P - 71 2 50.5	T 80C6	7,5
	18,2	154,8	367,1	1,1	P - 71 3 154.8	T 71C2	5,4
	18,1	155,2	367,7	2,5	P - 90 3 155.2	T 71C2	7,5
	18,1	50,9	376,1	1,0	P - 80 2 50.87	T 80C6	7,5
	18,1	50,9	376,6	2,5	P - 90 2 50.9	T 80C6	10,5
	17,9	160,0	372,6	2,9	P L 85 3 160	T 80A2	11,0
	17,6	52,8	378,5	0,7	P L 45 3 52.8	T 90S6	6,5
	17,6	160,0	379,4	2,8	P L 85 3 160	T 71C2	11,0
	17,5	163,2	380,0	1,1	P - 71 3 163.2	T 80A2	5,4
	17,4	52,8	382,1	0,7	P L 45 3 52.8	T 80C6	6,5
	17,4	53,5	383,3	1,2	P - 71 3 53.5	T 90S6	5,4
	17,3	82,8	385,8	2,4	P - 90 3 82.8	T 80B4	7,5
	17,2	163,2	387,0	1,1	P - 71 3 163.2	T 71C2	5,4
	17,2	53,5	387,2	1,2	P - 71 3 53.5	T 80C6	5,4
	17,1	167,0	388,9	3,9	P - 112 3 167	T 80A2	11,8
	17,1	54,3	388,8	1,7	P L 65 3 54.3	T 90S6	8,0
	16,9	54,3	393,1	1,7	P L 65 3 54.3	T 80C6	8,0
	16,9	55,2	395,3	2,4	P - 90 3 55.2	T 90S6	7,5
	16,8	84,9	395,6	3,0	P L 85 3 84.9	T 80B4	11,0
	16,8	55,5	406,0	0,9	P - 80 2 55.49	T 90S6	7,5
	16,7	85,4	397,9	1,5	P L 65 3 85.4	T 80B4	8,0
	16,7	55,2	399,5	2,4	P - 90 3 55.2	T 80C6	7,5
	16,6	55,5	410,7	0,9	P - 80 2 55.49	T 80C6	7,5
	16,5	56,3	403,2	3,2	P L 85 3 56.3	T 90S6	11,0
	16,5	86,8	404,5	1,1	P - 71 3 86.8	T 80B4	5,4
	16,3	56,3	407,6	3,2	P L 85 3 56.3	T 80C6	11,0
	16,3	175,4	408,3	1,3	P L 65 3 175.4	T 80A2	8,0
	16,1	178,1	414,6	2,2	P - 90 3 178.1	T 80A2	7,5
	16,0	175,4	415,8	1,3	P L 65 3 175.4	T 71C2	8,0
	15,8	178,1	422,1	2,2	P - 90 3 178.1	T 71C2	7,5
	15,6	91,5	425,9	1,1	P - 71 3 91.5	T 80B4	5,4
	15,5	184,6	429,9	2,5	P L 85 3 184.6	T 80A2	11,0
	15,3	93,3	434,4	2,1	P - 90 3 93.3	T 80B4	7,5
	15,3	60,8	435,6	1,1	P - 71 3 60.8	T 90S6	5,4
	15,2	184,6	437,6	2,5	P L 85 3 184.6	T 71C2	11,0
	15,1	60,8	440,1	1,0	P - 71 3 60.8	T 80C6	5,4
	15,1	61,8	452,3	0,8	P - 80 2 61.79	T 90S6	7,5
	14,9	191,5	446,1	3,4	P - 112 3 191.5	T 80A2	11,8
	14,9	62,3	446,0	2,1	P - 90 3 62.3	T 90S6	7,5
	14,9	191,6	446,4	1,0	P - 71 3 191.6	T 80A2	5,4
	14,9	61,8	457,3	0,8	P - 80 2 61.79	T 80C6	7,5
	14,8	62,3	450,9	2,1	P - 90 3 62.3	T 80C6	7,5
	14,7	191,6	454,2	1,0	P - 71 3 191.6	T 71C2	5,4
	14,6	98,0	456,6	2,6	P L 85 3 98	T 80B4	11,0
	14,6	63,9	457,7	2,8	P L 85 3 63.9	T 90S6	11,0
	14,5	64,2	459,6	1,0	P - 71 3 64.2	T 90S6	5,4
	14,5	197,9	460,8	1,2	P L 65 3 197.9	T 80A2	8,0
	14,4	64,4	461,2	1,4	P L 65 3 64.4	T 90S6	8,0
	14,4	99,0	461,1	1,3	P L 65 3 99	T 80B4	8,0
	14,4	63,9	462,5	2,8	P L 85 3 63.9	T 80C6	11,0
	14,4	99,3	462,5	1,0	P - 71 3 99.3	T 80B4	5,4
	14,3	64,2	465,0	1,0	P - 71 3 64.2	T 80C6	5,4
	14,3	64,4	466,1	1,4	P L 65 3 64.4	T 80C6	8,0
	14,2	201,0	468,1	1,9	P - 90 3 201	T 80A2	7,5
	14,2	100,6	468,8	1,9	P - 90 3 100.6	T 80B4	7,5
	14,2	197,9	469,3	1,2	P L 65 3 197.9	T 71C2	8,0
	14,0	204,1	475,4	2,3	P L 85 3 204.1	T 80A2	11,0
	14,0	201,0	476,6	1,9	P - 90 3 201	T 71C2	7,5
	13,8	67,4	482,7	3,9	P - 112 3 67.4	T 90S6	11,8
	13,8	204,1	483,9	2,2	P L 85 3 204.1	T 71C2	11,0
	13,7	67,4	487,9	3,8	P - 112 3 67.4	T 80C6	11,8
	13,4	214,0	498,5	2,2	P L 85 3 214	T 80A2	11,0
	13,3	107,5	500,7	0,9	P - 71 3 107.5	T 80B4	5,4
	13,2	108,4	505,0	3,5	P - 112 3 108.4	T 80B4	11,8
	13,2	70,6	505,9	1,9	P - 90 3 70.6	T 90S6	7,5
	13,1	214,0	507,2	2,1	P L 85 3 214	T 71C2	11,0
	13,1	108,9	507,4	1,8	P - 90 3 108.9	T 80B4	7,5
	13,0	70,6	511,4	1,8	P - 90 3 70.6	T 80C6	7,5
	13,0	220,9	514,4	2,9	P - 112 3 220.9	T 80A2	11,8
	13,0	220,8	514,5	0,9	P - 71 3 220.8	T 80A2	5,4
	12,8	72,6	519,9	3,6	P - 112 3 72.6	T 90S6	11,8
	12,8	224,4	522,6	1,7	P - 90 3 224.4	T 80A2	7,5
	12,7	220,8	523,3	0,9	P - 71 3 220.8	T 71C2	5,4
	12,7	72,6	525,8	3,5	P - 112 3 72.6	T 80C6	11,8
	12,6	113,5	528,8	2,3	P L 85 3 113.5	T 80B4	11,0
	12,6	74,0	529,9	2,5	P L 85 3 74	T 90S6	11,0
	12,5	224,4	532,0	1,7	P - 90 3 224.4	T 71C2	7,5
	12,5	74,4	532,8	1,2	P L 65 3 74.4	T 90S6	8,0

P_1 Input Power kW	n_2 Output speed min^{-1}	IR ratio -	T2 Ouput torque Nm	FS' Service Factor -	GEAR	EU	Ptn Thermal capacity kW
	12,4	74,0	536,0	2,4	P L 85 3 74	T 80C6	11,0
	12,4	74,4	538,7	1,2	P L 65 3 74.4	T 80C6	8,0
	12,3	75,4	540,6	0,9	P - 71 3 75.4	T 90S6	5,4
	12,3	116,2	540,9	1,1	P L 65 3 116.2	T 80B4	8,0
	12,2	234,0	545,1	2,0	P L 85 3 234	T 80A2	11,0
	12,2	117,2	546,0	3,2	P - 112 3 117.2	T 80B4	11,8
	12,2	75,4	545,7	0,9	P - 71 3 75.4	T 80C6	5,4
	12,2	76,3	546,5	1,7	P - 90 3 76.3	T 90S6	7,5
	12,1	76,3	552,4	1,7	P - 90 3 76.3	T 80C6	7,5
	12,0	234,0	554,8	1,9	P L 85 3 234	T 71C2	11,0
	11,9	241,0	561,1	2,7	P - 112 3 241	T 80A2	11,8
	11,9	78,5	562,0	3,3	P - 112 3 78.5	T 90S6	11,8
	11,8	243,2	566,3	3,7	P L 95 3 243.2	T 80A2	16,0
	11,7	78,5	568,5	3,3	P - 112 3 78.5	T 80C6	11,8
	11,6	123,8	576,9	0,8	P - 71 3 123.8	T 80B4	5,4
	11,4	125,0	582,3	1,6	P - 90 3 125	T 80B4	7,5
	11,3	253,2	589,4	1,5	P - 90 3 253.2	T 80A2	7,5
	11,2	82,8	593,1	1,6	P - 90 3 82.8	T 90S6	7,5
	11,2	128,3	597,4	2,9	P - 112 3 128.3	T 80B4	11,8
	11,1	82,8	599,6	1,6	P - 90 3 82.8	T 80C6	7,5
	11,1	253,2	600,3	1,5	P - 90 3 253.2	T 71C2	7,5
	11,0	84,9	608,2	2,1	P L 85 3 84.9	T 90S6	11,0
	10,9	85,4	611,7	1,1	P L 65 3 85.4	T 90S6	8,0
	10,8	84,9	614,4	2,1	P L 85 3 84.9	T 80C6	11,0
	10,8	86,0	616,2	3,9	P L 95 3 86	T 90S6	16,0
	10,8	85,4	618,7	1,1	P L 65 3 85.4	T 80C6	8,0
	10,7	266,2	620,3	3,4	P L 95 3 266.2	T 80A2	16,0
	10,7	86,8	621,7	0,8	P - 71 3 86.8	T 90S6	5,4
	10,7	86,0	622,6	3,9	P L 95 3 86	T 80C6	16,0
	10,7	87,3	625,6	3,0	P - 112 3 87.3	T 90S6	11,8
	10,7	134,3	625,0	0,7	P - 71 3 134.3	T 80B4	5,4
	10,6	134,4	626,1	3,8	P L 95 3 134.4	T 80B4	16,0
	10,6	86,8	628,3	0,7	P - 71 3 86.8	T 80C6	5,4
	10,6	270,0	628,9	1,7	P L 85 3 270	T 80A2	11,0
	10,5	87,3	632,1	2,9	P - 112 3 87.3	T 80C6	11,8
	10,5	136,8	637,4	1,9	P L 85 3 136.8	T 80B4	11,0
	10,4	270,0	639,8	1,7	P L 85 3 270	T 71C2	11,0
	10,3	138,8	646,6	0,9	P L 65 3 138.8	T 80B4	8,0
	10,3	278,1	648,0	2,3	P - 112 3 278.1	T 80A2	11,8
	10,2	91,5	655,2	0,7	P - 71 3 91.5	T 90S6	5,4
	10,1	141,0	656,9	1,4	P - 90 3 141	T 80B4	7,5
	10,1	91,5	662,6	0,7	P - 71 3 91.5	T 80C6	5,4
	10,0	93,3	668,0	1,4	P - 90 3 93.3	T 90S6	7,5
	9,9	93,6	670,0	2,8	P - 112 3 93.6	T 90S6	11,8
	9,9	93,3	675,6	1,4	P - 90 3 93.3	T 80C6	7,5
	9,8	93,6	677,5	2,7	P - 112 3 93.6	T 80C6	11,8
	9,7	148,0	689,7	2,5	P - 112 3 148	T 80B4	11,8
0,75	9,5	98,0	701,9	1,9	P L 85 3 98	T 90S6	11,0
	9,5	98,4	704,8	3,4	P L 95 3 98.4	T 90S6	16,0
	9,4	98,0	709,6	1,8	P L 85 3 98	T 80C6	11,0
	9,4	99,0	709,6	0,9	P L 65 3 99	T 90S6	8,0
	9,4	152,8	712,0	0,8	P L 65 3 152.8	T 80B4	8,0
	9,4	98,4	712,3	3,4	P L 95 3 98.4	T 80C6	16,0
	9,3	99,0	716,9	0,9	P L 65 3 99	T 80C6	8,0
	9,2	100,6	721,0	1,3	P - 90 3 100.6	T 90S6	7,5
	9,2	155,2	723,0	1,3	P - 90 3 155.2	T 80B4	7,5
	9,2	100,6	727,7	1,3	P - 90 3 100.6	T 80C6	7,5
	9,0	158,9	740,1	3,2	P L 95 3 158.9	T 80B4	16,0
	8,9	160,0	745,0	1,6	P L 85 3 160	T 80B4	11,0
	8,6	108,4	776,3	2,4	P - 112 3 108.4	T 90S6	11,8
	8,6	167,0	778,0	2,2	P - 112 3 167	T 80B4	11,8
	8,5	108,9	779,7	1,2	P - 90 3 108.9	T 90S6	7,5
	8,5	108,4	784,6	2,4	P - 112 3 108.4	T 80C6	11,8
	8,5	108,9	788,4	1,2	P - 90 3 108.9	T 80C6	7,5
	8,2	113,5	813,2	1,6	P L 85 3 113.5	T 90S6	11,0
	8,2	350,3	789,1	3,2	P E 125 350,27	T 80A2	10,5
	8,2	175,4	816,7	0,7	P L 65 3 175.4	T 80B4	8,0
	8,1	113,5	821,4	1,6	P L 85 3 113.5	T 80C6	11,0
	8,0	178,1	829,3	1,1	P - 90 3 178.1	T 80B4	7,5
	8,0	350,3	803,7	3,1	P E 125 350,27	T 71C2	10,5
	8,0	116,0	830,6	2,9	P L 95 3 116	T 90S6	16,0
	8,0	116,2	833,3	0,8	P L 65 3 116.2	T 90S6	8,0
	7,9	117,2	838,8	2,2	P - 112 3 117.2	T 90S6	11,8
	7,9	116,0	839,9	2,9	P L 95 3 116	T 80C6	16,0
	7,9	116,2	840,5	0,8	P L 65 3 116.2	T 80C6	8,0
	7,9	117,2	848,5	2,2	P - 112 3 117.2	T 80C6	11,8
	7,8	184,6	859,6	1,4	P L 85 3 184.6	T 80B4	11,0
	7,6	187,1	871,7	2,8	P L 95 3 187.1	T 80B4	16,0
	7,5	191,5	891,6	2,0	P - 112 3 191.5	T 80B4	11,8
	7,5	383,9	865,2	3,7	P E 125 383,88	T 80A2	10,5
	7,4	125,0	894,9	1,1	P - 90 3 125	T 90S6	7,5
	7,4	125,0	905,2	1,0	P - 90 3 125	T 80C6	7,5
	7,3	383,9	880,7	3,6	P E 125 383,88	T 71C2	10,5
	7,3	128,3	919,0	2,0	P - 112 3 128.3	T 90S6	11,8
	7,2	387,9	890,4	3,9	P E 132 387,9	T 71C2	12,0
	7,2	199,5	928,8	2,6	P L 95 3 199.5	T 80B4	16,0
	7,2	128,3	928,8	2,0	P - 112 3 128.3	T 80C6	11,8
	7,1	201,0	937,5	1,0	P - 90 3 201	T 80B4	7,5
	7,0	204,1	950,4	1,3	P L 85 3 204.1	T 80B4	11,0
	6,9	134,4	962,6	2,5	P L 95 3 134.4	T 90S6	16,0
	6,9	416,3	938,2	3,4	P E 125 416,28	T 80A2	10,5
	6,9	134,4	972,4	2,5	P L 95 3 134.4	T 80C6	16,0
	6,8	136,8	979,9	1,3	P L 85 3 136.8	T 90S6	11,0
	6,8	416,3	955,0	3,4	P E 125 416,28	T 71C2	10,5
	6,7	136,8	989,8	1,3	P L 85 3 136.8	T 80C6	11,0

P_1 Input Power kW	n_2 Output speed min^{-1}	IR ratio -	T2 Ouput torque Nm	FS' Service Factor -	GEAR	EU	Ptn Thermal capacity kW
0,75	6,7	214,0	996,7	1,2	P L 85 3 214	T 80B4	11,0
	6,7	139,9	1012,6	3,7	P L 105 3 139.9	T 90S6	22,0
	6,6	141,0	1009,6	0,9	P - 90 3 141	T 90S6	7,5
	6,6	139,9	1023,0	3,6	P L 105 3 139.9	T 80C6	22,0
	6,5	141,0	1021,3	0,9	P - 90 3 141	T 80C6	7,5
	6,5	439,7	991,7	3,5	P E 132 439,72	T 80A2	12,0
	6,5	220,9	1029,4	1,7	P - 112 3 220.9	T 80B4	11,8
	6,5	221,3	1030,9	2,3	P L 95 3 221.3	T 80B4	16,0
	6,4	439,7	1008,8	3,5	P E 132 439,72	T 71C2	12,0
	6,4	224,4	1045,2	0,9	P - 90 3 224.4	T 80B4	7,5
	6,3	227,3	1025,0	3,4	P E 125 227,28	T 80B4	10,5
	6,3	148,0	1060,8	1,8	P - 112 3 148	T 90S6	11,8
	6,2	148,0	1070,6	1,7	P - 112 3 148	T 80C6	11,8
	6,2	461,9	1041,2	3,1	P E 125 461,93	T 80A2	10,5
	6,1	151,5	1050,0	3,3	P E 125 151,48	T 90S6	10,5
	6,1	234,0	1054,9	3,8	P E 132 234	T 80B4	12,0
	6,1	234,0	1089,6	1,1	P L 85 3 234	T 80B4	11,0
	6,1	461,9	1060,1	3,0	P E 125 461,93	T 71C2	10,5
	6,1	151,5	1061,9	3,3	P E 125 151,48	T 80C6	10,5
	6,0	153,9	1114,6	3,4	P L 105 3 153.9	T 90S6	22,0
	6,0	155,2	1112,6	0,8	P - 90 3 155.2	T 90S6	7,5
	6,0	153,9	1125,7	3,3	P L 105 3 153.9	T 80C6	22,0
	5,9	241,0	1123,7	1,6	P - 112 3 241	T 80B4	11,8
	5,9	155,2	1123,2	0,8	P - 90 3 155.2	T 80C6	7,5
	5,9	483,9	1090,6	3,2	P E 132 483,92	T 80A2	12,0
	5,9	243,2	1132,8	2,1	P L 95 3 243.2	T 80B4	16,0
	5,9	158,6	1098,1	3,6	P E 132 158,56	T 90S6	12,0
	5,9	158,9	1138,5	2,1	P L 95 3 158.9	T 90S6	16,0
	5,8	483,9	1109,5	3,2	P E 132 483,92	T 71C2	12,0
	5,8	160,0	1147,1	1,1	P L 85 3 160	T 90S6	11,0
	5,8	158,6	1111,5	3,6	P E 132 158,56	T 80C6	12,0
	5,8	158,9	1150,2	2,1	P L 95 3 158.9	T 80C6	16,0
	5,8	160,0	1158,0	1,1	P L 85 3 160	T 80C6	11,0
	5,7	251,2	1132,9	3,1	P E 125 251,17	T 80B4	10,5
	5,7	253,2	1178,8	0,8	P - 90 3 253.2	T 80B4	7,5
	5,6	167,0	1196,4	1,6	P - 112 3 167	T 90S6	11,8
	5,5	167,0	1208,8	1,5	P - 112 3 167	T 80C6	11,8
	5,5	169,2	1224,1	3,1	P L 105 3 169.2	T 90S6	22,0
	5,5	519,6	1171,9	2,7	P E 125 519,6	T 80A2	10,5
	5,5	260,3	1174,2	3,4	P E 132 260,34	T 80B4	12,0
	5,5	524,8	1183,0	3,0	P E 132 524,76	T 80A2	12,0
	5,4	169,2	1237,9	3,1	P L 105 3 169.2	T 80C6	22,0
	5,4	519,6	1191,7	2,7	P E 125 519,6	T 71C2	10,5
	5,4	266,2	1240,5	1,9	P L 95 3 266.2	T 80B4	16,0
	5,4	173,5	1202,9	3,3	P E 132 173,51	T 90S6	12,0
	5,4	524,8	1204,7	2,9	P E 132 524,76	T 71C2	12,0
	5,3	173,5	1216,1	3,3	P E 132 173,51	T 80C6	12,0
	5,3	270,0	1257,0	1,0	P L 85 3 270	T 80B4	11,0
	5,3	543,9	1225,5	2,9	P E 132 543,89	T 80A2	12,0
	5,2	273,5	1232,7	2,6	P E 125 273,48	T 80B4	10,5
	5,2	178,1	1277,0	0,7	P - 90 3 178.1	T 90S6	7,5
	5,2	543,9	1247,0	2,8	P E 132 543,89	T 71C2	12,0
	5,2	178,1	1288,6	0,7	P - 90 3 178.1	T 80C6	7,5
	5,1	278,1	1295,7	1,4	P - 112 3 278.1	T 80B4	11,8
	5,0	184,6	1321,1	1,0	P L 85 3 184.6	T 90S6	11,0
	5,0	185,2	1341,3	2,8	P L 105 3 185.2	T 90S6	22,0
	5,0	185,6	1286,8	2,7	P E 125 185,62	T 90S6	10,5
	5,0	286,5	1292,0	3,1	P E 132 286,51	T 80B4	12,0
	5,0	184,6	1337,4	1,0	P L 85 3 184.6	T 80C6	11,0
	5,0	185,2	1354,6	2,8	P L 105 3 185.2	T 80C6	22,0
	5,0	187,1	1340,3	1,8	P L 95 3 187.1	T 90S6	16,0
	5,0	185,6	1299,5	2,7	P E 125 185,62	T 80C6	10,5
	4,9	580,5	1307,3	2,1	P E 125 580,52	T 80A2	10,5
	4,9	187,1	1353,4	1,8	P L 95 3 187.1	T 80C6	16,0
	4,9	191,0	1323,9	3,0	P E 132 190,95	T 90S6	12,0
	4,9	191,5	1370,3	1,4	P - 112 3 191.5	T 90S6	11,8
	4,8	580,5	1332,2	2,0	P E 125 580,52	T 71C2	10,5
	4,8	191,0	1337,5	3,0	P E 132 190,95	T 80C6	12,0
	4,8	595,2	1340,0	2,6	P E 132 595,18	T 80A2	12,0
	4,8	191,5	1388,1	1,3	P - 112 3 191.5	T 80C6	11,8
	4,7	595,3	1365,9	4,0	P E 150 595,28	T 71C2	16,0
	4,7	595,2	1365,8	2,6	P E 132 595,18	T 71C2	12,0
	4,7	199,5	1429,7	1,7	P L 95 3 199.5	T 90S6	16,0
	4,7	307,7	1386,0	2,5	P E 125 307,71	T 80B4	10,5
	4,6	199,5	1444,6	1,7	P L 95 3 199.5	T 80C6	16,0
	4,6	625,2	1410,9	2,3	P E 125 625,23	T 80A2	10,5
	4,6	204,1	1461,8	0,9	P L 85 3 204.1	T 90S6	11,0
	4,5	316,6	1425,9	2,8	P E 132 316,62	T 80B4	12,0
	4,5	204,1	1477,3	0,9	P L 85 3 204.1	T 80C6	11,0
	4,5	625,2	1435,4	2,2	P E 125 625,23	T 71C2	10,5
	4,5	643,2	1448,5	3,7	P E 150 643,23	T 80A2	16,0
	4,4	648,4	1461,6	2,2	P E 125 648,43	T 80A2	10,5
	4,4	643,2	1474,9	3,7	P E 150 643,23	T 71C2	16,0
	4,4	212,6	1474,9	2,7	P E 132 212,62	T 90S6	12,0
	4,4	655,0	1474,7	2,4	P E 132 655,01	T 80A2	12,0
	4,4	214,0	1530,6	0,8	P L 85 3 214	T 90S6	11,0
	4,3	212,6	1488,8	2,7	P E 132 212,62	T 80C6	12,0
	4,3	648,4	1488,8	2,1	P E 125 648,43	T 71C2	10,5
	4,3	214,0	1550,1	0,8	P L 85 3 214	T 80C6	11,0
	4,3	216,6	1502,5	4,0	P E 150 216,61	T 90S6	16,0
	4,3	655,0	1502,6	2,3	P E 132 655,01	T 71C2	12,0
	4,3	216,6	1516,7	4,0	P E 150 216,61	T 80C6	16,0
	4,2	220,9	1581,6	1,2	P - 112 3 220.9	T 90S6	11,8
	4,2	221,3	1585,9	1,5	P L 95 3 221.3	T 90S6	16,0
	4,2	221,3	1601,4	1,5	P L 95 3 221.3	T 80C6	16,0

P_1 Input Power kW	n_2 Output speed min^{-1}	IR ratio -	T2 Ouput torque Nm	FS' Service Factor -	GEAR	EU	Ptn Thermal capacity kW
	4,2	220,9	1601,6	1,2	P - 112 3 220.9	T 80C6	11,8
	4,1	697,5	1572,2	3,4	P E 150 697,51	T 80A2	16,0
	4,1	227,3	1575,6	2,2	P E 125 227,28	T 90S6	10,5
	4,1	350,3	1579,6	1,7	P E 125 350,27	T 80B4	10,5
	4,1	352,5	1588,1	2,5	P E 132 352,46	T 80B4	12,0
	4,1	227,3	1591,9	2,2	P E 125 227,28	T 80C6	10,5
	4,0	697,5	1599,5	3,4	P E 150 697,51	T 71C2	16,0
	4,0	359,2	1619,9	3,7	P E 150 359,17	T 80B4	16,0
	4,0	234,0	1623,4	2,5	P E 132 234	T 90S6	12,0
	4,0	234,0	1678,1	0,8	P L 85 3 234	T 90S6	11,0
	4,0	724,6	1631,7	1,7	P E 125 724,6	T 80A2	10,5
	3,9	234,0	1640,2	2,4	P E 132 234	T 80C6	12,0
	3,9	234,0	1695,7	0,8	P L 85 3 234	T 80C6	11,0
	3,9	724,6	1661,4	1,7	P E 125 724,6	T 71C2	10,5
	3,9	241,0	1725,2	1,1	P - 112 3 241	T 90S6	11,8
	3,9	743,0	1674,2	3,2	P E 150 743,02	T 80A2	16,0
	3,9	742,8	1674,1	2,1	P E 132 742,75	T 80A2	12,0
	3,8	243,2	1744,2	1,4	P L 95 3 243.2	T 90S6	16,0
	3,8	241,0	1744,2	1,1	P - 112 3 241	T 80C6	11,8
	3,8	743,0	1705,3	3,2	P E 150 743,02	T 71C2	16,0
	3,8	742,8	1705,7	2,1	P E 132 742,75	T 71C2	12,0
	3,8	243,2	1763,0	1,4	P L 95 3 243.2	T 80C6	16,0
	3,8	380,8	1714,3	3,5	P E 150 380,82	T 80B4	16,0
	3,7	766,5	1728,6	3,1	P E 150 766,52	T 80A2	16,0
	3,7	383,9	1728,1	2,0	P E 125 383,88	T 80B4	10,5
	3,7	251,2	1741,9	2,0	P E 125 251,17	T 90S6	10,5
	3,7	387,9	1747,2	2,3	P E 132 387,9	T 80B4	12,0
	3,7	766,5	1756,3	3,1	P E 150 766,52	T 71C2	16,0
	3,7	780,3	1757,0	1,8	P E 125 780,26	T 80A2	10,5
	3,7	251,2	1761,7	2,0	P E 125 251,17	T 80C6	10,5
	3,6	780,3	1791,0	1,8	P E 125 780,26	T 71C2	10,5
	3,6	260,3	1806,1	2,2	P E 132 260,34	T 90S6	12,0
	3,5	260,3	1825,9	2,2	P E 132 260,34	T 80C6	12,0
	3,5	265,4	1842,0	3,3	P E 150 265,44	T 90S6	16,0
	3,5	817,4	1842,1	1,9	P E 132 817,42	T 80A2	12,0
	3,5	266,2	1908,8	1,3	P L 95 3 266.2	T 90S6	16,0
	3,5	265,4	1858,0	3,2	P E 150 265,44	T 80C6	16,0
	3,5	266,2	1925,1	1,2	P L 95 3 266.2	T 80C6	16,0
	3,4	831,2	1874,1	2,9	P E 150 831,21	T 80A2	16,0
	3,4	817,4	1873,7	1,9	P E 132 817,42	T 71C2	12,0
	3,4	416,3	1873,7	1,9	P E 125 416,28	T 80B4	10,5
	3,4	420,9	1896,3	3,2	P E 150 420,86	T 80B4	16,0
	3,4	273,5	1895,7	1,7	P E 125 273,48	T 90S6	10,5
	3,4	831,2	1906,8	2,8	P E 150 831,21	T 71C2	16,0
	3,4	273,5	1918,5	1,7	P E 125 273,48	T 80C6	10,5
	3,3	278,1	1993,0	1,0	P - 112 3 278.1	T 90S6	11,8
0,75	3,3	280,9	1947,2	3,1	P E 150 280,94	T 90S6	16,0
	3,3	278,1	2012,7	0,9	P - 112 3 278.1	T 80C6	11,8
	3,3	870,6	1965,1	2,7	P E 150 870,64	T 80A2	16,0
	3,3	280,9	1971,1	3,0	P E 150 280,94	T 80C6	16,0
	3,3	286,5	1982,8	2,0	P E 132 286,51	T 90S6	12,0
	3,3	439,7	1982,8	2,0	P E 132 439,72	T 80B4	12,0
	3,2	870,6	1996,1	2,7	P E 150 870,64	T 71C2	16,0
	3,2	286,5	2008,0	2,0	P E 132 286,51	T 80C6	12,0
	3,2	905,7	2039,6	1,7	P E 132 905,66	T 80A2	12,0
	3,2	904,3	2039,9	1,5	P E 125 904,27	T 80A2	10,5
	3,1	458,3	2066,1	2,9	P E 150 458,31	T 80B4	16,0
	3,1	904,3	2071,8	1,4	P E 125 904,27	T 71C2	10,5
	3,1	461,9	2080,0	1,7	P E 125 461,93	T 80B4	10,5
	3,1	905,7	2080,0	1,7	P E 132 905,66	T 71C2	12,0
	3,0	948,1	2134,9	2,5	P E 150 948,12	T 80A2	16,0
	3,0	307,7	2134,1	1,6	P E 125 307,71	T 90S6	10,5
	3,0	310,5	2149,0	2,8	P E 150 310,47	T 90S6	16,0
	3,0	307,7	2155,2	1,6	P E 125 307,71	T 80C6	10,5
	3,0	310,5	2178,1	2,8	P E 150 310,47	T 80C6	16,0
	3,0	948,1	2177,4	2,5	P E 150 948,12	T 71C2	16,0
	3,0	483,9	2177,1	1,8	P E 132 483,92	T 80B4	12,0
	2,9	316,6	2193,0	1,8	P E 132 316,62	T 90S6	12,0
	2,9	981,4	2215,5	3,7	P E 170 981,35	T 80A2	21,0
	2,9	316,6	2215,7	1,8	P E 132 316,62	T 80C6	12,0
	2,9	981,4	2254,2	3,6	P E 170 981,35	T 71C2	21,0
	2,9	325,0	2253,4	2,7	P E 150 325	T 90S6	16,0
	2,9	501,5	2261,3	2,7	P E 150 501,52	T 80B4	16,0
	2,8	325,0	2277,3	2,6	P E 150 325	T 80C6	16,0
	2,8	330,6	2294,4	3,9	P E 170 330,6	T 90S6	21,0
	2,8	330,6	2318,8	3,9	P E 170 330,6	T 80C6	21,0
	2,8	1037,5	2335,6	2,3	P E 150 1037,52	T 80A2	16,0
	2,8	520,0	2343,8	3,8	P E 170 520,04	T 80B4	21,0
	2,8	519,6	2343,7	1,5	P E 125 519,6	T 80B4	10,5
	2,7	524,8	2360,3	1,7	P E 132 524,76	T 80B4	12,0
	2,7	1037,5	2378,2	2,3	P E 150 1037,52	T 71C2	16,0
	2,7	1064,2	2396,4	3,4	P E 170 1064,22	T 80A2	21,0
	2,7	350,3	2422,2	1,1	P E 125 350,27	T 90S6	10,5
	2,6	1064,2	2441,7	3,3	P E 170 1064,22	T 71C2	21,0
	2,6	352,5	2441,0	1,6	P E 132 352,46	T 90S6	12,0
	2,6	543,9	2451,0	1,6	P E 132 543,89	T 80B4	12,0
	2,6	350,3	2451,6	1,1	P E 125 350,27	T 80C6	10,5
	2,6	352,5	2469,1	1,6	P E 132 352,46	T 80C6	12,0
	2,6	357,1	2478,9	3,6	P E 170 357,1	T 90S6	21,0
	2,6	549,0	2479,3	2,4	P E 150 548,95	T 80B4	16,0
	2,6	359,2	2488,9	2,4	P E 150 359,17	T 90S6	16,0
	2,6	357,1	2498,1	3,6	P E 170 357,1	T 80C6	21,0
	2,6	559,2	2517,7	3,6	P E 170 559,19	T 80B4	21,0
	2,6	359,2	2518,2	2,4	P E 150 359,17	T 80C6	16,0
0,75	2,5	1158,9	2609,5	3,1	P E 170 1158,92	T 80A2	21,0

P_1 Input Power kW	n_2 Output speed min^{-1}	IR ratio -	T2 Ouput torque Nm	FS' Service Factor -	GEAR	EU	Ptn Thermal capacity kW
0,75	2,5	377,5	2620,3	3,4	P E 170 377,45	T 90S6	21,0
	2,5	580,5	2620,5	1,1	P E 125 580,52	T 80B4	10,5
	2,4	377,5	2641,9	3,4	P E 170 377,45	T 80C6	21,0
	2,4	380,8	2642,4	2,3	P E 150 380,82	T 90S6	16,0
	2,4	1175,0	2652,1	0,9	P E 125 1175,04	T 80A2	10,5
	2,4	1158,9	2663,3	3,0	P E 170 1158,92	T 71C2	21,0
	2,4	380,8	2664,3	2,3	P E 150 380,82	T 80C6	16,0
	2,4	1183,2	2664,5	2,0	P E 150 1183,21	T 80A2	16,0
	2,4	383,9	2665,0	1,3	P E 125 383,88	T 90S6	10,5
	2,4	595,3	2686,6	2,2	P E 150 595,28	T 80B4	16,0
	2,4	387,9	2685,8	1,5	P E 132 387,9	T 90S6	12,0
	2,4	595,2	2685,8	1,5	P E 132 595,18	T 80B4	12,0
	2,4	383,9	2686,8	1,3	P E 125 383,88	T 80C6	10,5
	2,4	1175,0	2697,8	0,9	P E 125 1175,04	T 71C2	10,5
	2,4	1183,2	2719,9	2,0	P E 150 1183,21	T 71C2	16,0
	2,4	387,9	2719,9	1,5	P E 132 387,9	T 80C6	12,0
	2,4	606,4	2731,7	3,3	P E 170 606,41	T 80B4	21,0
	2,3	625,2	2813,5	1,2	P E 125 625,23	T 80B4	10,5
	2,3	409,3	2839,7	3,2	P E 170 409,33	T 90S6	21,0
	2,3	1268,2	2852,1	2,8	P E 170 1268,2	T 80A2	21,0
	2,3	409,3	2865,0	3,1	P E 170 409,33	T 80C6	21,0
	2,2	416,3	2891,0	1,2	P E 125 416,28	T 90S6	10,5
	2,2	1268,2	2904,0	4,0	P E 190 1268,2	T 71C2	27,0
	2,2	1268,2	2903,9	2,8	P E 170 1268,2	T 71C2	21,0
	2,2	643,2	2903,2	2,1	P E 150 643,23	T 80B4	16,0
	2,2	420,9	2916,4	2,1	P E 150 420,86	T 90S6	16,0
	2,2	1294,8	2917,9	1,9	P E 150 1294,77	T 80A2	16,0
	2,2	416,3	2916,7	1,2	P E 125 416,28	T 80C6	10,5
	2,2	648,4	2916,7	1,2	P E 125 648,43	T 80B4	10,5
	2,2	649,0	2929,7	3,1	P E 170 649	T 80B4	21,0
	2,2	420,9	2943,1	2,0	P E 150 420,86	T 80C6	16,0
	2,2	655,0	2955,7	1,4	P E 132 655,01	T 80B4	12,0
	2,2	1294,8	2971,4	1,8	P E 150 1294,77	T 71C2	16,0
	2,1	439,7	3055,0	1,3	P E 132 439,72	T 90S6	12,0
	2,1	445,6	3085,0	2,9	P E 170 445,6	T 90S6	21,0
	2,1	439,7	3083,2	1,3	P E 132 439,72	T 80C6	12,0
	2,1	445,6	3129,3	2,9	P E 170 445,6	T 80C6	21,0
	2,1	448,2	3144,9	4,0	P E 190 448,15	T 80C6	27,0
	2,1	1395,7	3144,4	3,7	P E 190 1395,69	T 80A2	27,0
	2,1	697,9	3143,9	2,9	P E 170 697,85	T 80B4	21,0
	2,1	1395,7	3144,4	2,6	P E 170 1395,69	T 80A2	21,0
	2,1	697,5	3144,7	1,9	P E 150 697,51	T 80B4	16,0
	2,0	704,9	3175,8	3,9	P E 190 704,94	T 80B4	27,0
	2,0	458,3	3175,7	1,9	P E 150 458,31	T 90S6	16,0
	2,0	1395,7	3207,5	3,6	P E 190 1395,69	T 71C2	27,0
	2,0	1395,7	3207,5	2,5	P E 170 1395,69	T 71C2	21,0
	2,0	458,3	3207,4	1,9	P E 150 458,31	T 80C6	16,0
	2,0	1424,9	3206,7	1,7	P E 150 1424,94	T 80A2	16,0
	2,0	461,9	3209,0	1,1	P E 125 461,93	T 90S6	10,5
	2,0	461,9	3240,7	1,1	P E 125 461,93	T 80C6	10,5
	2,0	1424,9	3271,4	1,7	P E 150 1424,94	T 71C2	16,0
	2,0	724,6	3270,3	0,9	P E 125 724,6	T 80B4	10,5
	1,9	742,8	3340,8	1,2	P E 132 742,75	T 80B4	12,0
	1,9	483,2	3357,8	3,7	P E 190 483,23	T 90S6	27,0
	1,9	483,2	3358,2	2,7	P E 170 483,23	T 90S6	21,0
	1,9	743,0	3358,2	1,8	P E 150 743,02	T 80B4	16,0
	1,9	483,9	3355,7	1,2	P E 132 483,92	T 90S6	12,0
	1,9	483,2	3393,1	3,7	P E 190 483,23	T 80C6	27,0
	1,9	483,2	3392,0	2,7	P E 170 483,23	T 80C6	21,0
	1,9	483,9	3393,7	1,2	P E 132 483,92	T 80C6	12,0
	1,9	756,8	3410,3	3,7	P E 190 756,78	T 80B4	27,0
	1,9	756,8	3410,8	2,6	P E 170 756,78	T 80B4	21,0
	1,9	766,5	3448,3	1,7	P E 150 766,52	T 80B4	16,0
	1,9	1546,4	3484,8	3,3	P E 190 1546,36	T 80A2	27,0
	1,9	1546,4	3485,4	2,3	P E 170 1546,36	T 80A2	21,0
	1,9	501,5	3485,7	1,7	P E 150 501,52	T 90S6	16,0
	1,8	501,5	3523,9	1,7	P E 150 501,52	T 80C6	16,0
	1,8	780,3	3523,5	1,0	P E 125 780,26	T 80B4	10,5
	1,8	1546,4	3542,1	3,2	P E 190 1546,36	T 71C2	27,0
	1,8	1546,4	3542,3	2,3	P E 170 1546,36	T 71C2	21,0
	1,8	1578,8	3562,0	1,5	P E 150 1578,76	T 80A2	16,0
	1,8	520,0	3601,9	2,5	P E 170 520,04	T 90S6	21,0
	1,8	519,6	3600,8	1,0	P E 125 519,6	T 90S6	10,5
	1,8	1578,8	3622,5	1,5	P E 150 1578,76	T 71C2	16,0
	1,8	526,2	3642,2	3,4	P E 190 526,24	T 90S6	27,0
	1,8	520,0	3642,7	2,5	P E 170 520,04	T 80C6	21,0
	1,8	524,8	3640,8	1,1	P E 132 524,76	T 90S6	12,0
	1,8	519,6	3640,8	1,0	P E 125 519,6	T 80C6	10,5
	1,8	811,3	3662,5	2,5	P E 170 811,25	T 80B4	21,0
	1,8	526,2	3683,7	3,4	P E 190 526,24	T 80C6	27,0
	1,8	524,8	3685,5	1,1	P E 132 524,76	T 80C6	12,0
	1,8	817,4	3685,5	1,1	P E 132 817,42	T 80B4	12,0
	1,7	824,1	3704,1	3,4	P E 190 824,12	T 80B4	27,0
	1,7	831,2	3746,9	1,6	P E 150 831,21	T 80B4	16,0
	1,7	543,9	3768,8	1,1	P E 132 543,89	T 90S6	12,0
	1,7	549,0	3813,6	1,6	P E 150 548,95	T 90S6	16,0
	1,7	543,9	3811,9	1,0	P E 132 543,89	T 80C6	12,0
	1,7	549,0	3836,3	1,6	P E 150 548,95	T 80C6	16,0
	1,7	559,2	3883,8	2,3	P E 170 559,19	T 90S6	21,0
	1,7	559,2	3906,2	2,3	P E 170 559,19	T 80C6	21,0
	1,6	870,6	3930,1	1,5	P E 150 870,64	T 80B4	16,0
	1,6	879,8	3954,0	3,2	P E 190 879,75	T 80B4	27,0
	1,6	879,8	3954,3	2,3	P E 170 879,75	T 80B4	21,0
	1,6	575,9	4004,7	3,1	P E 190 575,86	T 90S6	27,0
	1,6	575,9	4028,8	3,1	P E 190 575,86	T 80C6	27,0

P_1 Input Power kW	n_2 Output speed min^{-1}	IR ratio -	T2 Ouput torque Nm	FS' Service Factor -	GEAR	EU	Ptn Thermal capacity kW
0,75	1,6	580,5	4027,8	0,7	P E 125 580,52	T 90S6	10,5
	1,6	905,7	4081,6	1,0	P E 132 905,66	T 80B4	12,0
	1,6	904,3	4081,6	0,8	P E 125 904,27	T 80B4	10,5
	1,6	580,5	4080,7	0,7	P E 125 580,52	T 80C6	10,5
	1,6	595,3	4132,2	1,5	P E 150 595,28	T 90S6	16,0
	1,6	595,2	4132,2	1,0	P E 132 595,18	T 90S6	12,0
	1,6	595,3	4159,0	1,4	P E 150 595,28	T 80C6	16,0
	1,6	595,2	4160,9	1,0	P E 132 595,18	T 80C6	12,0
	1,5	606,4	4213,5	3,0	P E 190 606,41	T 90S6	27,0
	1,5	606,4	4213,5	2,1	P E 170 606,41	T 90S6	21,0
	1,5	606,4	4240,2	2,9	P E 190 606,41	T 80C6	27,0
	1,5	606,4	4239,9	2,1	P E 170 606,41	T 80C6	21,0
	1,5	948,1	4269,4	1,4	P E 150 948,12	T 80B4	16,0
	1,5	958,0	4326,3	2,9	P E 190 958,04	T 80B4	27,0
	1,5	625,2	4324,5	0,8	P E 125 625,23	T 90S6	10,5
	1,5	625,2	4382,3	0,8	P E 125 625,23	T 80C6	10,5
	1,5	981,4	4414,7	2,0	P E 170 981,35	T 80B4	21,0
	1,5	643,2	4446,6	1,3	P E 150 643,23	T 90S6	16,0
	1,4	649,0	4509,0	2,0	P E 170 649	T 90S6	21,0
	1,4	643,2	4509,0	1,3	P E 150 643,23	T 80C6	16,0
	1,4	648,4	4510,3	0,8	P E 125 648,43	T 90S6	10,5
	1,4	649,0	4539,3	2,0	P E 170 649	T 80C6	21,0
	1,4	655,0	4538,6	0,9	P E 132 655,01	T 90S6	12,0
	1,4	648,4	4541,5	0,8	P E 125 648,43	T 80C6	10,5
	1,4	660,4	4570,9	2,7	P E 190 660,37	T 90S6	27,0
	1,4	655,0	4601,2	0,9	P E 132 655,01	T 80C6	12,0
	1,4	660,4	4636,5	2,7	P E 190 660,37	T 80C6	27,0
	1,4	1037,5	4672,9	1,3	P E 150 1037,52	T 80B4	16,0
	1,3	1064,2	4810,2	2,6	P E 190 1064,22	T 80B4	27,0
	1,3	1064,2	4811,1	1,9	P E 170 1064,22	T 80B4	21,0
	1,3	697,9	4845,7	1,9	P E 170 697,85	T 90S6	21,0
	1,3	697,5	4849,1	1,2	P E 150 697,51	T 90S6	16,0
	1,3	704,9	4882,8	2,6	P E 190 704,94	T 90S6	27,0
	1,3	697,9	4884,2	1,8	P E 170 697,85	T 80C6	21,0
	1,3	697,5	4886,0	1,2	P E 150 697,51	T 80C6	16,0
	1,3	704,9	4921,3	2,5	P E 190 704,94	T 80C6	27,0
	1,3	743,0	5154,6	1,2	P E 150 743,02	T 90S6	16,0
	1,3	742,8	5154,6	0,8	P E 132 742,75	T 90S6	12,0
	1,2	743,0	5196,3	1,2	P E 150 743,02	T 80C6	16,0
	1,2	742,8	5199,3	0,8	P E 132 742,75	T 80C6	12,0
	1,2	1158,9	5240,4	2,4	P E 190 1158,92	T 80B4	27,0
	1,2	756,8	5240,4	2,4	P E 190 756,78	T 90S6	27,0
	1,2	756,8	5240,7	1,7	P E 170 756,78	T 90S6	21,0
	1,2	1158,9	5240,7	1,7	P E 170 1158,92	T 80B4	21,0
	1,2	756,8	5284,7	2,4	P E 190 756,78	T 80C6	27,0
	1,2	756,8	5285,8	1,7	P E 170 756,78	T 80C6	21,0
	1,2	766,5	5325,4	1,1	P E 150 766,52	T 90S6	16,0
	1,2	1183,2	5325,4	1,1	P E 150 1183,21	T 80B4	16,0
	1,2	766,5	5369,9	1,1	P E 150 766,52	T 80C6	16,0
	1,2	811,3	5606,3	1,6	P E 170 811,25	T 90S6	21,0
	1,1	817,4	5649,7	0,7	P E 132 817,42	T 90S6	12,0
	1,1	824,1	5706,0	2,2	P E 190 824,12	T 90S6	27,0
	1,1	1268,2	5706,0	2,2	P E 190 1268,2	T 80B4	27,0
	1,1	811,3	5705,8	1,6	P E 170 811,25	T 80C6	21,0
	1,1	1268,2	5705,8	1,6	P E 170 1268,2	T 80B4	21,0
	1,1	817,4	5703,4	0,7	P E 132 817,42	T 80C6	12,0
	1,1	824,1	5755,1	2,2	P E 190 824,12	T 80C6	27,0
	1,1	831,2	5754,5	1,0	P E 150 831,21	T 90S6	16,0
	1,1	831,2	5806,5	1,0	P E 150 831,21	T 80C6	16,0
	1,1	1294,8	5859,4	1,0	P E 150 1294,77	T 80B4	16,0
	1,1	870,6	6024,1	1,0	P E 150 870,64	T 90S6	16,0
	1,1	879,8	6079,8	2,1	P E 190 879,75	T 90S6	27,0
	1,1	879,8	6081,1	1,5	P E 170 879,75	T 90S6	21,0
	1,1	870,6	6081,1	1,0	P E 150 870,64	T 80C6	16,0
	1,1	879,8	6139,5	2,0	P E 190 879,75	T 80C6	27,0
	1,1	879,8	6141,9	1,5	P E 170 879,75	T 80C6	21,0
	1,0	1395,7	6321,6	2,0	P E 190 1395,69	T 80B4	27,0
	1,0	1395,7	6320,2	1,4	P E 170 1395,69	T 80B4	21,0
	1,0	1424,9	6447,0	0,9	P E 150 1424,94	T 80B4	16,0
	1,0	948,1	6578,9	0,9	P E 150 948,12	T 90S6	16,0
	1,0	958,0	6644,2	1,9	P E 190 958,04	T 90S6	27,0
	1,0	948,1	6647,0	0,9	P E 150 948,12	T 80C6	16,0
	1,0	958,0	6715,6	1,9	P E 190 958,04	T 80C6	27,0
	1,0	981,4	6783,9	1,3	P E 170 981,35	T 90S6	21,0
	0,94	981,4	6859,8	1,3	P E 170 981,35	T 80C6	21,0
	0,92	1546,4	7006,7	1,8	P E 190 1546,36	T 80B4	27,0
	0,92	1546,4	7009,3	1,3	P E 170 1546,36	T 80B4	21,0
	0,91	1578,8	7086,6	0,8	P E 150 1578,76	T 80B4	16,0
	0,90	1037,5	7165,6	0,8	P E 150 1037,52	T 90S6	16,0
	0,89	1037,5	7246,4	0,8	P E 150 1037,52	T 80C6	16,0
	0,87	1064,2	7411,1	1,7	P E 190 1064,22	T 90S6	27,0
	0,87	1064,2	7409,4	1,2	P E 170 1064,22	T 90S6	21,0
	0,86	1064,2	7494,0	1,7	P E 190 1064,22	T 80C6	27,0
	0,86	1064,2	7491,7	1,2	P E 170 1064,22	T 80C6	21,0
	0,80	1158,9	8061,0	1,6	P E 190 1158,92	T 90S6	27,0
	0,80	1158,9	8054,9	1,1	P E 170 1158,92	T 90S6	21,0
	0,79	1158,9	8159,3	1,5	P E 190 1158,92	T 80C6	27,0
	0,79	1158,9	8162,0	1,1	P E 170 1158,92	T 80C6	21,0
	0,79	1183,2	8167,0	0,7	P E 150 1183,21	T 90S6	16,0
	0,78	1183,2	8256,9	0,7	P E 150 1183,21	T 80C6	16,0
	0,73	1268,2	8827,7	1,4	P E 190 1268,2	T 90S6	27,0
	0,73	1268,2	8827,7	1,4	P E 190 1268,2	T 80C6	27,0
	0,73	1268,2	8835,1	1,0	P E 170 1268,2	T 80C6	21,0
	0,73	1268,2	8835,1	1,0	P E 170 1268,2	T 90S6	21,0
	0,67	1395,7	9625,3	1,3	P E 190 1395,69	T 90S6	27,0

P_1 Input Power kW	n_2 Output speed min^{-1}	IR ratio -	T2 Ouput torque Nm	FS' Service Factor -	GEAR	EU	Ptn Thermal capacity kW
0,75	0,67	1395,7	9615,4	0,9	P_E_170_1395,69	T_90S6	21,0
	0,66	1395,7	9765,6	1,3	P_E_190_1395,69	T_80C6	27,0
	0,66	1395,7	9768,5	0,9	P_E_170_1395,69	T_80C6	21,0
	0,60	1546,4	10738,8	1,2	P_E_190_1546,36	T_90S6	27,0
	0,60	1546,4	10748,4	0,8	P_E_170_1546,36	T_90S6	21,0
	0,59	1546,4	10926,6	1,1	P_E_190_1546,36	T_80C6	27,0
	0,59	1546,4	10922,3	0,8	P_E_170_1546,36	T_80C6	21,0
0,88	135,6	10,4	58,9	3,7	P_-_63_2_10.4	T_80C4	5,6
	119,5	11,8	66,8	3,5	P_-_63_2_11.8	T_80C4	5,6
	104,4	13,5	76,4	3,3	P_-_63_2_13.5	T_80C4	5,6
	97,9	14,4	81,6	2,7	P_-_63_2_14.4	T_80C4	5,6
	83,4	16,9	95,7	2,6	P_-_63_2_16.9	T_80C4	5,6
	82,0	17,2	95,3	1,0	P_L_25_3_17.2	T_80C4	4,0
	71,2	19,8	112,1	2,2	P_-_63_2_19.8	T_80C4	5,6
	69,1	20,4	113,1	0,9	P_L_25_3_20.4	T_80C4	4,0
	68,8	20,5	116,1	2,0	P_-_63_2_20.5	T_80C4	5,6
	64,4	21,9	124,0	3,7	P_-_71_2_21.9	T_80C4	7,5
	59,2	23,8	131,9	0,8	P_L_25_3_23.8	T_80C4	4,0
	58,5	24,1	136,5	1,7	P_-_63_2_24.1	T_80C4	5,6
	55,7	25,3	143,2	2,9	P_-_71_2_25.3	T_80C4	7,5
	54,0	26,1	147,8	1,6	P_-_63_2_26.1	T_80C4	5,6
	49,7	28,4	160,7	3,7	P_-_80_2_28.38	T_80C4	7,5
	49,1	28,7	159,1	1,6	P_L_45_3_28.7	T_80C4	6,5
	49,0	28,8	163,1	2,8	P_-_71_2_28.8	T_80C4	7,5
	46,8	30,2	170,7	3,5	P_-_80_2_30.15	T_80C4	7,5
	44,5	31,7	179,4	1,3	P_-_63_2_31.7	T_80C4	5,6
	44,1	32,0	177,4	1,4	P_L_45_3_32	T_80C4	6,5
	43,7	32,3	179,0	3,4	P_L_65_3_32.3	T_80C4	8,0
	42,6	33,1	187,4	2,2	P_-_71_2_33.1	T_80C4	7,5
	40,5	34,8	197,0	3,0	P_-_80_2_34.79	T_80C4	7,5
	38,5	36,6	207,4	1,2	P_-_63_2_36.6	T_80C4	5,6
	37,8	37,3	211,2	1,9	P_-_71_2_37.3	T_80C4	7,5
	37,5	37,6	208,4	2,9	P_L_65_3_37.6	T_80C4	8,0
	37,2	38,0	214,9	2,8	P_-_80_2_37.95	T_80C4	7,5
	35,7	39,5	218,9	2,1	P_-_71_3_39.5	T_80C4	5,4
	35,6	39,6	224,4	2,2	P_-_80_2_39.63	T_80C4	7,5
	34,9	40,4	228,7	3,1	P_-_90_2_40.4	T_80C4	10,5
	34,8	40,5	229,3	1,0	P_-_63_2_40.5	T_80C4	5,6
	34,5	40,9	226,8	1,1	P_L_45_3_40.9	T_80C4	6,5
	33,4	42,3	239,3	2,1	P_-_80_2_42.25	T_80C4	7,5
	32,5	43,4	240,4	1,0	P_-_63_3_43.4	T_80C4	4,0
	32,3	43,7	242,2	3,8	P_-_90_3_43.7	T_80C4	7,5
	32,0	44,1	249,8	3,4	P_-_90_2_44.1	T_80C4	10,5
	31,5	44,7	253,2	1,8	P_-_71_2_44.7	T_80C4	7,5
	31,2	45,2	256,0	0,9	P_-_63_2_45.2	T_80C4	5,6
	30,9	45,7	253,5	1,0	P_L_45_3_45.7	T_80C4	6,5
	30,7	46,0	254,9	2,4	P_L_65_3_46	T_80C4	8,0
	30,0	47,0	260,7	1,0	P_-_63_3_47	T_80C4	4,0
	29,3	48,1	272,6	1,8	P_-_80_2_48.14	T_80C4	7,5
	28,9	48,8	270,5	3,4	P_-_90_3_48.8	T_80C4	7,5
	27,9	50,5	285,9	1,6	P_-_71_2_50.5	T_80C4	7,5
	27,7	50,9	288,1	1,2	P_-_80_2_50.87	T_80C4	7,5
	27,7	50,9	288,2	3,0	P_-_90_2_50.9	T_80C4	10,5
	26,7	52,8	292,6	0,9	P_L_45_3_52.8	T_80C4	6,5
	26,5	53,3	295,3	0,8	P_-_63_3_53.3	T_80C4	4,0
	26,4	53,5	296,6	1,6	P_-_71_3_53.5	T_80C4	5,4
	26,0	54,3	301,0	2,0	P_L_65_3_54.3	T_80C4	8,0
	25,5	55,2	306,0	3,0	P_-_90_3_55.2	T_80C4	7,5
	25,4	55,5	314,3	1,1	P_-_80_2_55.49	T_80C4	7,5
	25,0	56,3	312,1	3,8	P_L_85_3_56.3	T_80C4	11,0
	24,7	57,2	317,0	0,8	P_-_63_3_57.2	T_80C4	4,0
	23,5	60,1	333,3	0,8	P_L_45_3_60.1	T_80C4	6,5
	23,2	60,8	337,1	1,4	P_-_71_3_60.8	T_80C4	5,4
	22,8	61,8	350,0	1,0	P_-_80_2_61.79	T_80C4	7,5
	22,8	61,8	342,7	0,7	P_-_63_3_61.8	T_80C4	4,0
	22,6	62,3	345,3	2,6	P_-_90_3_62.3	T_80C4	7,5
	22,1	63,9	354,1	3,4	P_L_85_3_63.9	T_80C4	11,0
	22,0	64,2	356,0	1,3	P_-_71_3_64.2	T_80C4	5,4
	21,9	64,4	357,0	1,7	P_L_65_3_64.4	T_80C4	8,0
	20,0	70,6	391,4	2,3	P_-_90_3_70.6	T_80C4	7,5
	19,1	74,0	410,3	2,9	P_L_85_3_74	T_80C4	11,0
	19,0	74,4	412,5	1,5	P_L_65_3_74.4	T_80C4	8,0
	18,7	75,4	417,8	1,1	P_-_71_3_75.4	T_80C4	5,4
	18,5	76,3	423,0	2,2	P_-_90_3_76.3	T_80C4	7,5
	17,0	82,8	458,9	2,0	P_-_90_3_82.8	T_80C4	7,5
	16,6	84,9	470,6	2,6	P_L_85_3_84.9	T_80C4	11,0
	16,5	85,4	473,5	1,3	P_L_65_3_85.4	T_80C4	8,0
	16,2	86,8	481,3	1,0	P_-_71_3_86.8	T_80C4	5,4
	16,2	87,3	484,0	3,6	P_-_112_3_87.3	T_80C4	11,8
	15,4	91,5	507,3	0,9	P_-_71_3_91.5	T_80C4	5,4
	15,1	93,3	517,3	1,8	P_-_90_3_93.3	T_80C4	7,5
	15,1	93,6	519,0	3,4	P_-_112_3_93.6	T_80C4	11,8
	14,4	98,0	543,2	2,2	P_L_85_3_98	T_80C4	11,0
	14,2	99,0	548,9	1,1	P_L_65_3_99	T_80C4	8,0
	14,2	99,3	550,7	0,8	P_-_71_3_99.3	T_80C4	5,4
	14,0	100,6	557,7	1,6	P_-_90_3_100.6	T_80C4	7,5
	13,1	107,5	595,3	0,8	P_-_71_3_107.5	T_80C4	5,4
	13,0	108,4	600,9	2,9	P_-_112_3_108.4	T_80C4	11,8
	13,0	108,9	603,5	1,5	P_-_90_3_108.9	T_80C4	7,5
	12,4	113,5	629,3	1,9	P_L_85_3_113.5	T_80C4	11,0
	12,2	116,0	642,7	3,7	P_L_95_3_116	T_80C4	16,0
	12,1	116,2	644,7	0,9	P_L_65_3_116.2	T_80C4	8,0

P_1 Input Power kW	n_2 Output speed min^{-1}	IR ratio -	T2 Ouput torque Nm	FS' Service Factor -	GEAR	EU	Ptn Thermal capacity kW
	12,0	117,2	649,8	2,7	P - 112 3 117.2	T 80C4	11,8
	11,3	125,0	692,7	1,3	P - 90 3 125	T 80C4	7,5
	11,0	128,3	711,3	2,5	P - 112 3 128.3	T 80C4	11,8
	10,5	134,4	745,0	3,2	P L 95 3 134.4	T 80C4	16,0
	10,3	136,8	758,1	1,6	P L 85 3 136.8	T 80C4	11,0
	10,2	138,8	769,7	0,8	P L 65 3 138.8	T 80C4	8,0
	10,0	141,0	781,3	1,2	P - 90 3 141	T 80C4	7,5
	9,5	148,0	820,0	2,1	P - 112 3 148	T 80C4	11,8
	9,2	152,8	846,2	0,7	P L 65 3 152.8	T 80C4	8,0
	9,2	153,9	862,5	4,0	P L 105 3 153.9	T 80C4	22,0
	9,1	155,2	860,2	1,1	P - 90 3 155.2	T 80C4	7,5
	8,9	158,9	881,1	2,7	P L 95 3 158.9	T 80C4	16,0
	8,8	160,0	887,4	1,4	P L 85 3 160	T 80C4	11,0
	8,4	167,0	926,0	1,9	P - 112 3 167	T 80C4	11,8
	8,3	169,2	948,3	3,7	P L 105 3 169.2	T 80C4	22,0
	7,9	178,1	987,4	0,9	P - 90 3 178.1	T 80C4	7,5
	7,6	184,6	1023,3	1,2	P L 85 3 184.6	T 80C4	11,0
	7,6	185,2	1038,1	3,4	P L 105 3 185.2	T 80C4	22,0
	7,6	185,6	995,2	3,5	P E 125 185,62	T 80C4	10,5
	7,5	187,1	1036,8	2,3	P L 95 3 187.1	T 80C4	16,0
	7,4	191,0	1024,7	3,9	P E 132 190,95	T 80C4	12,0
	7,4	191,5	1062,1	1,6	P - 112 3 191.5	T 80C4	11,8
	7,1	199,5	1105,8	2,2	P L 95 3 199.5	T 80C4	16,0
	7,0	201,0	1115,3	0,8	P - 90 3 201	T 80C4	7,5
	6,9	204,1	1130,6	1,1	P L 85 3 204.1	T 80C4	11,0
	6,6	212,6	1140,6	3,5	P E 132 212,62	T 80C4	12,0
	6,6	214,0	1186,5	1,0	P L 85 3 214	T 80C4	11,0
	6,4	220,9	1225,1	1,4	P - 112 3 220.9	T 80C4	11,8
	6,4	221,3	1227,2	2,0	P L 95 3 221.3	T 80C4	16,0
	6,3	224,4	1245,4	0,7	P - 90 3 224.4	T 80C4	7,5
	6,2	227,3	1219,8	2,9	P E 125 227,28	T 80C4	10,5
	6,0	234,0	1254,5	3,2	P E 132 234	T 80C4	12,0
	6,0	234,0	1295,7	0,9	P L 85 3 234	T 80C4	11,0
	5,9	241,0	1335,6	1,3	P - 112 3 241	T 80C4	11,8
	5,8	243,2	1347,8	1,8	P L 95 3 243.2	T 80C4	16,0
	5,6	251,2	1348,5	2,6	P E 125 251,17	T 80C4	10,5
	5,4	260,3	1395,7	2,9	P E 132 260,34	T 80C4	12,0
	5,3	266,2	1474,9	1,6	P L 95 3 266.2	T 80C4	16,0
	5,2	270,0	1497,9	0,8	P L 85 3 270	T 80C4	11,0
	5,2	273,5	1465,9	2,2	P E 125 273,48	T 80C4	10,5
	5,1	278,1	1541,5	1,1	P - 112 3 278.1	T 80C4	11,8
	5,0	280,9	1506,8	4,0	P E 150 280,94	T 80C4	16,0
	4,9	286,5	1537,1	2,6	P E 132 286,51	T 80C4	12,0
	4,6	307,7	1651,5	2,1	P E 125 307,71	T 80C4	10,5
	4,5	310,5	1666,1	3,6	P E 150 310,47	T 80C4	16,0
	4,5	316,6	1699,7	2,4	P E 132 316,62	T 80C4	12,0
	4,3	325,0	1742,6	3,4	P E 150 325	T 80C4	16,0
0,88	4,0	350,3	1876,8	1,4	P E 125 350,27	T 80C4	10,5
	4,0	352,5	1890,4	2,1	P E 132 352,46	T 80C4	12,0
	3,9	359,2	1924,9	3,1	P E 150 359,17	T 80C4	16,0
	3,7	380,8	2044,1	2,9	P E 150 380,82	T 80C4	16,0
	3,7	383,9	2061,6	1,7	P E 125 383,88	T 80C4	10,5
	3,6	387,9	2084,1	1,9	P E 132 387,9	T 80C4	12,0
	3,4	416,3	2231,9	1,6	P E 125 416,28	T 80C4	10,5
	3,4	420,9	2257,4	2,7	P E 150 420,86	T 80C4	16,0
	3,2	439,7	2356,1	1,7	P E 132 439,72	T 80C4	12,0
	3,2	445,6	2393,5	3,8	P E 170 445,6	T 80C4	21,0
	3,1	458,3	2455,8	2,4	P E 150 458,31	T 80C4	16,0
	3,1	461,9	2479,9	1,4	P E 125 461,93	T 80C4	10,5
	2,9	483,2	2589,9	3,5	P E 170 483,23	T 80C4	21,0
	2,9	483,9	2599,7	1,5	P E 132 483,92	T 80C4	12,0
	2,8	501,5	2691,1	2,2	P E 150 501,52	T 80C4	16,0
	2,7	520,0	2790,7	3,2	P E 170 520,04	T 80C4	21,0
	2,7	519,6	2789,9	1,3	P E 125 519,6	T 80C4	10,5
	2,7	524,8	2811,5	1,4	P E 132 524,76	T 80C4	12,0
	2,6	543,9	2921,2	1,4	P E 132 543,89	T 80C4	12,0
	2,6	549,0	2943,1	2,0	P E 150 548,95	T 80C4	16,0
	2,5	559,2	3001,1	3,0	P E 170 559,19	T 80C4	21,0
	2,4	580,5	3112,2	0,9	P E 125 580,52	T 80C4	10,5
	2,4	595,3	3192,3	1,9	P E 150 595,28	T 80C4	16,0
	2,4	595,2	3191,3	1,3	P E 132 595,18	T 80C4	12,0
	2,3	606,4	3245,8	3,9	P E 190 606,41	T 80C4	27,0
	2,3	606,4	3245,9	2,8	P E 170 606,41	T 80C4	21,0
	2,3	625,2	3347,8	1,0	P E 125 625,23	T 80C4	10,5
	2,2	643,2	3453,2	1,7	P E 150 643,23	T 80C4	16,0
	2,2	649,0	3485,9	2,6	P E 170 649	T 80C4	21,0
	2,2	648,4	3484,2	1,0	P E 125 648,43	T 80C4	10,5
	2,2	655,0	3516,5	1,1	P E 132 655,01	T 80C4	12,0
	2,1	660,4	3534,7	3,5	P E 190 660,37	T 80C4	27,0
	2,0	697,9	3744,7	2,4	P E 170 697,85	T 80C4	21,0
	2,0	697,5	3744,7	1,6	P E 150 697,51	T 80C4	16,0
	2,0	704,9	3781,4	3,3	P E 190 704,94	T 80C4	27,0
	2,0	724,6	3876,7	0,8	P E 125 724,6	T 80C4	10,5
	1,9	743,0	3981,9	1,5	P E 150 743,02	T 80C4	16,0
	1,9	742,8	3981,9	1,0	P E 132 742,75	T 80C4	12,0
	1,9	756,8	4066,5	3,1	P E 190 756,78	T 80C4	27,0
	1,9	756,8	4065,7	2,2	P E 170 756,78	T 80C4	21,0
	1,8	766,5	4112,1	1,5	P E 150 766,52	T 80C4	16,0
	1,8	780,3	4179,1	0,8	P E 125 780,26	T 80C4	10,5
	1,7	811,3	4346,9	2,1	P E 170 811,25	T 80C4	21,0
	1,7	817,4	4400,0	0,9	P E 132 817,42	T 80C4	12,0
	1,7	824,1	4423,0	2,8	P E 190 824,12	T 80C4	27,0
	1,7	831,2	4448,2	1,3	P E 150 831,21	T 80C4	16,0
	1,6	870,6	4668,4	1,3	P E 150 870,64	T 80C4	16,0
	1,6	879,8	4727,1	2,6	P E 190 879,75	T 80C4	27,0

P_1 Input Power kW	n_2 Output speed min^{-1}	IR ratio -	T2 Ouput torque Nm	FS' Service Factor -	GEAR	EU	Ptn Thermal capacity kW
0,88	1,6	879,8	4728,4	1,9	P_E_170_879,75	T_80C4	21,0
	1,6	905,7	4848,5	0,8	P_E_132_905,66	T_80C4	12,0
	1,5	948,1	5076,9	1,2	P_E_150_948,12	T_80C4	16,0
	1,5	958,0	5145,0	2,4	P_E_190_958,04	T_80C4	27,0
	1,4	981,4	5252,0	1,7	P_E_170_981,35	T_80C4	21,0
	1,4	1037,5	5563,8	1,1	P_E_150_1037,52	T_80C4	16,0
	1,3	1064,2	5729,2	2,2	P_E_190_1064,22	T_80C4	27,0
	1,3	1064,2	5730,8	1,6	P_E_170_1064,22	T_80C4	21,0
	1,2	1158,9	6200,7	2,0	P_E_190_1158,92	T_80C4	27,0
	1,2	1158,9	6202,0	1,5	P_E_170_1158,92	T_80C4	21,0
	1,2	1183,2	6353,8	0,9	P_E_150_1183,21	T_80C4	16,0
	1,1	1268,2	6815,4	1,8	P_E_190_1268,2	T_80C4	27,0
	1,1	1268,2	6815,8	1,3	P_E_170_1268,2	T_80C4	21,0
	1,1	1294,8	6938,2	0,9	P_E_150_1294,77	T_80C4	16,0
	1,0	1395,7	7488,1	1,7	P_E_190_1395,69	T_80C4	27,0
	1,0	1395,7	7485,8	1,2	P_E_170_1395,69	T_80C4	21,0
	1,0	1424,9	7641,1	0,8	P_E_150_1424,94	T_80C4	16,0
	0,9	1546,4	8314,4	1,5	P_E_190_1546,36	T_80C4	27,0
	0,9	1546,4	8310,6	1,1	P_E_170_1546,36	T_80C4	21,0
	0,9	1578,8	8502,4	0,7	P_E_150_1578,76	T_80C4	16,0
1,1	476,7	3,0	20,9	3,8	P - 63_2_3	T_90S4	5,6
	466,7	3,0	21,4	3,7	P - 63_2_3	T_80D4	5,6
	359,0	3,9	27,8	4,0	P - 63_2_3.9	T_80D4	5,6
	306,7	3,0	32,5	2,6	P - 63_2_3	T_90L6	5,6
	280,0	5,0	35,6	3,9	P - 63_2_5	T_80D4	5,6
	235,9	3,9	42,3	2,7	P - 63_2_3.9	T_90L6	5,6
	230,7	6,2	43,3	3,7	P - 63_2_6.2	T_90S4	5,6
	225,8	6,2	44,2	3,6	P - 63_2_6.2	T_80D4	5,6
	220,0	6,5	45,4	3,7	P - 63_2_6.5	T_90S4	5,6
	215,4	6,5	46,3	3,7	P - 63_2_6.5	T_80D4	5,6
	214,0	4,3	46,6	2,9	P - 63_2_4.3	T_90L6	5,6
	197,9	14,4	50,4	3,8	P - 63_2_14.4	T_80B2	5,6
	193,2	7,4	51,6	3,5	P - 63_2_7.4	T_90S4	5,6
	189,2	7,4	52,7	3,4	P - 63_2_7.4	T_80D4	5,6
	184,0	5,0	54,2	2,8	P - 63_2_5	T_90L6	5,6
	178,8	8,0	55,8	3,6	P - 63_2_8	T_90S4	5,6
	175,0	8,0	57,0	3,5	P - 63_2_8	T_80D4	5,6
	173,6	5,3	57,5	4,0	P - 71_2_5.3	T_90L6	7,5
	168,6	16,9	59,2	3,9	P - 63_2_16.9	T_80B2	5,6
	165,7	17,2	59,0	1,5	P_L_25_3_17.2	T_80B2	4,0
	164,3	5,6	60,8	2,8	P - 63_2_5.6	T_90L6	5,6
	158,9	9,0	62,8	3,3	P - 63_2_9	T_90S4	5,6
	155,6	9,0	64,1	3,3	P - 63_2_9	T_80D4	5,6
	148,4	6,2	67,3	2,6	P - 63_2_6.2	T_90L6	5,6
	143,9	19,8	69,3	3,3	P - 63_2_19.8	T_80B2	5,6
	141,5	6,5	70,5	2,6	P - 63_2_6.5	T_90L6	5,6
	139,7	20,4	69,9	1,3	P_L_25_3_20.4	T_80B2	4,0
	139,0	20,5	71,8	2,9	P - 63_2_20.5	T_80B2	5,6
	137,5	10,4	72,6	3,0	P - 63_2_10.4	T_90S4	5,6
	134,6	10,4	74,1	3,0	P - 63_2_10.4	T_80D4	5,6
	124,3	7,4	80,3	2,4	P - 63_2_7.4	T_90L6	5,6
	121,2	11,8	82,4	2,9	P - 63_2_11.8	T_90S4	5,6
	119,8	23,8	81,6	1,1	P_L_25_3_23.8	T_80B2	4,0
	118,6	11,8	84,1	2,8	P - 63_2_11.8	T_80D4	5,6
	118,3	24,1	84,4	2,5	P - 63_2_24.1	T_80B2	5,6
	116,3	12,3	85,8	3,5	P - 71_2_12.3	T_90S4	7,5
	115,0	8,0	86,8	2,5	P - 63_2_8	T_90L6	5,6
	113,8	12,3	87,7	3,4	P - 71_2_12.3	T_80D4	7,5
	109,2	26,1	91,4	2,4	P - 63_2_26.1	T_80B2	5,6
	105,9	13,5	94,2	2,7	P - 63_2_13.5	T_90S4	5,6
	105,8	8,7	94,4	3,7	P - 71_2_8.7	T_90L6	7,5
	104,0	27,4	93,9	1,0	P_L_25_3_27.4	T_80B2	4,0
	103,7	13,5	96,2	2,6	P - 63_2_13.5	T_80D4	5,6
	102,2	9,0	97,6	2,4	P - 63_2_9	T_90L6	5,6
	99,3	14,4	100,5	2,2	P - 63_2_14.4	T_90S4	5,6
	99,3	28,7	98,4	2,3	P_L_45_3_28.7	T_80B2	6,5
	97,2	14,4	102,7	2,1	P - 63_2_14.4	T_80D4	5,6
	89,9	31,7	111,0	2,0	P - 63_2_31.7	T_80B2	5,6
	89,1	32,0	109,7	2,1	P_L_45_3_32	T_80B2	6,5
	89,1	32,0	109,8	0,8	P_L_25_3_32	T_80B2	4,0
	88,5	10,4	112,8	2,1	P - 63_2_10.4	T_90L6	5,6
	86,1	33,1	115,9	3,2	P - 71_2_33.1	T_80B2	7,5
	84,6	16,9	117,9	2,1	P - 63_2_16.9	T_90S4	5,6
	82,8	16,9	120,5	2,1	P - 63_2_16.9	T_80D4	5,6
	82,7	17,3	120,7	3,8	P - 71_2_17.3	T_90S4	7,5
	81,4	17,2	120,0	0,8	P_L_25_3_17.2	T_80D4	4,0
	80,9	17,3	123,3	3,7	P - 71_2_17.3	T_80D4	7,5
	79,3	11,6	125,8	3,8	P - 71_2_11.6	T_90L6	7,5
	78,0	11,8	128,0	2,0	P - 63_2_11.8	T_90L6	5,6
	77,9	36,6	128,2	1,8	P - 63_2_36.6	T_80B2	5,6
	77,2	36,9	126,4	0,7	P_L_25_3_36.9	T_80B2	4,0
	76,5	18,7	130,5	3,5	P - 71_2_18.7	T_90S4	7,5
	76,4	37,3	130,6	2,8	P - 71_2_37.3	T_80B2	7,5
	74,9	18,7	133,3	3,5	P - 71_2_18.7	T_80D4	7,5
	74,8	12,3	133,4	2,3	P - 71_2_12.3	T_90L6	7,5
	72,2	19,8	138,2	1,8	P - 63_2_19.8	T_90S4	5,6
	72,2	39,5	135,4	3,1	P - 71_3_39.5	T_80B2	5,4
	71,9	39,6	138,8	3,2	P - 80_2_39.63	T_80B2	7,5
	70,8	20,2	141,0	3,3	P - 71_2_20.2	T_90S4	7,5
	70,7	19,8	141,2	1,8	P - 63_2_19.8	T_80D4	5,6
	70,4	40,5	141,9	1,6	P - 63_2_40.5	T_80B2	5,6
	69,8	20,5	143,0	1,6	P - 63_2_20.5	T_90S4	5,6

P_1 Input Power kW	n_2 Output speed min^{-1}	IR ratio -	T2 Ouput torque Nm	FS' Service Factor -	GEAR	EU	Ptn Thermal capacity kW
1,1	69,7	40,9	140,2	1,6	P L 45 3 40.9	T 80B2	6,5
	69,3	20,2	144,0	3,2	P - 71 2 20.2	T 80D4	7,5
	68,6	20,4	142,3	0,7	P L 25 3 20.4	T 80D4	4,0
	68,3	20,5	146,2	1,6	P - 63 2 20.5	T 80D4	5,6
	68,2	13,5	146,5	1,7	P - 63 2 13.5	T 90L6	5,6
	67,5	42,3	147,9	3,0	P - 80 2 42.25	T 80B2	7,5
	65,7	14,0	151,9	3,2	P - 71 2 14	T 90L6	7,5
	65,7	43,4	148,7	1,5	P - 63 3 43.4	T 80B2	4,0
	65,3	21,9	152,8	3,0	P - 71 2 21.9	T 90S4	7,5
	65,2	21,5	153,0	3,9	P - 80 2 21.46	T 80D4	7,5
	63,9	21,9	156,1	2,9	P - 71 2 21.9	T 80D4	7,5
	63,9	14,4	156,2	1,5	P - 63 2 14.4	T 90L6	5,6
	63,8	44,7	156,5	2,6	P - 71 2 44.7	T 80B2	7,5
	63,1	45,2	158,3	1,4	P - 63 2 45.2	T 80B2	5,6
	62,4	45,7	156,6	1,4	P L 45 3 45.7	T 80B2	6,5
	62,0	46,0	157,7	3,4	P L 65 3 46	T 80B2	8,0
	60,6	47,0	161,1	1,2	P - 63 3 47	T 80B2	4,0
	59,9	23,9	166,7	3,6	P - 80 2 23.89	T 90S4	7,5
	59,3	24,1	168,2	1,4	P - 63 2 24.1	T 90S4	5,6
	59,2	48,1	168,6	2,7	P - 80 2 48.14	T 80B2	7,5
	58,6	23,9	170,3	3,5	P - 80 2 23.89	T 80D4	7,5
	58,1	24,1	171,8	1,3	P - 63 2 24.1	T 80D4	5,6
	57,1	16,1	174,7	2,7	P - 71 2 16.1	T 90L6	7,5
	56,5	25,3	176,6	2,3	P - 71 2 25.3	T 90S4	7,5
	56,4	50,5	176,8	2,3	P - 71 2 50.5	T 80B2	7,5
	56,0	50,9	178,1	1,8	P - 80 2 50.87	T 80B2	7,5
	56,0	50,9	178,2	3,9	P - 90 2 50.9	T 80B2	10,5
	55,3	25,3	180,3	2,3	P - 71 2 25.3	T 80D4	7,5
	54,8	26,1	182,2	1,3	P - 63 2 26.1	T 90S4	5,6
	54,4	16,9	183,3	1,4	P - 63 2 16.9	T 90L6	5,6
	54,4	26,3	183,5	3,3	P - 80 2 26.3	T 90S4	7,5
	54,2	26,4	180,3	3,3	P L 65 3 26.4	T 90S4	8,0
	54,0	52,8	180,9	1,2	P L 45 3 52.8	T 80B2	6,5
	53,6	26,1	186,0	1,3	P - 63 2 26.1	T 80D4	5,6
	53,5	53,3	182,8	1,2	P - 63 3 53.3	T 80B2	4,0
	53,3	53,5	183,4	2,3	P - 71 3 53.5	T 80B2	5,4
	53,2	26,3	187,5	3,2	P - 80 2 26.3	T 80D4	7,5
	53,2	17,3	187,6	2,6	P - 71 2 17.3	T 90L6	7,5
	53,0	26,4	184,2	3,3	P L 65 3 26.4	T 80D4	8,0
	52,5	54,3	186,1	2,9	P L 65 3 54.3	T 80B2	8,0
	51,6	55,2	189,2	3,8	P - 90 3 55.2	T 80B2	7,5
	51,4	55,5	194,3	1,6	P - 80 2 55.49	T 80B2	7,5
	50,4	28,4	198,1	3,0	P - 80 2 28.38	T 90S4	7,5
	49,8	28,7	196,0	1,3	P L 45 3 28.7	T 90S4	6,5
	49,8	57,2	196,1	1,2	P - 63 3 57.2	T 80B2	4,0
	49,7	28,8	201,0	2,3	P - 71 2 28.8	T 90S4	7,5
	49,3	28,4	202,3	3,0	P - 80 2 28.38	T 80D4	7,5
	49,2	18,7	202,8	2,4	P - 71 2 18.7	T 90L6	7,5
	48,8	28,7	200,3	1,2	P L 45 3 28.7	T 80D4	6,5
	48,6	28,8	205,3	2,2	P - 71 2 28.8	T 80D4	7,5
	47,4	30,2	210,4	2,9	P - 80 2 30.15	T 90S4	7,5
	47,4	60,1	206,1	1,1	P L 45 3 60.1	T 80B2	6,5
	47,2	19,5	211,4	3,1	P - 80 2 19.49	T 90L6	7,5
	46,9	60,8	208,4	2,0	P - 71 3 60.8	T 80B2	5,4
	46,5	19,8	214,8	1,2	P - 63 2 19.8	T 90L6	5,6
	46,4	30,2	214,9	2,8	P - 80 2 30.15	T 80D4	7,5
	46,1	61,8	216,4	1,5	P - 80 2 61.79	T 80B2	7,5
	46,1	61,8	211,9	1,1	P - 63 3 61.8	T 80B2	4,0
	45,8	62,3	213,6	3,5	P - 90 3 62.3	T 80B2	7,5
	45,5	20,2	219,2	2,2	P - 71 2 20.2	T 90L6	7,5
	45,1	31,7	221,3	1,1	P - 63 2 31.7	T 90S4	5,6
	44,9	20,5	222,4	1,1	P - 63 2 20.5	T 90L6	5,6
	44,8	20,5	222,7	2,9	P - 80 2 20.53	T 90L6	7,5
	44,7	32,0	218,6	1,1	P L 45 3 32	T 90S4	6,5
	44,4	64,2	220,1	1,9	P - 71 3 64.2	T 80B2	5,4
	44,3	32,3	220,7	2,7	P L 65 3 32.3	T 90S4	8,0
	44,3	64,4	220,8	2,4	P L 65 3 64.4	T 80B2	8,0
	44,2	31,7	226,0	1,1	P - 63 2 31.7	T 80D4	5,6
	43,8	32,0	223,4	1,1	P L 45 3 32	T 80D4	6,5
	43,3	32,3	225,4	2,7	P L 65 3 32.3	T 80D4	8,0
	43,2	33,1	231,0	1,8	P - 71 2 33.1	T 90S4	7,5
	43,0	21,4	232,2	4,0	P - 90 2 21.4	T 90L6	10,5
	42,9	21,5	232,8	2,8	P - 80 2 21.46	T 90L6	7,5
	42,3	33,1	235,9	1,7	P - 71 2 33.1	T 80D4	7,5
	42,0	21,9	237,5	2,0	P - 71 2 21.9	T 90L6	7,5
	41,1	34,8	242,8	2,5	P - 80 2 34.79	T 90S4	7,5
	41,0	69,6	238,5	1,0	P - 63 3 69.6	T 80B2	4,0
	40,9	35,0	244,3	3,5	P - 90 2 35	T 90S4	10,5
	40,4	70,6	242,0	3,3	P - 90 3 70.6	T 80B2	7,5
	40,4	70,6	241,9	0,9	P L 45 3 70.6	T 80B2	6,5
	40,2	34,8	248,0	2,4	P - 80 2 34.79	T 80D4	7,5
	40,0	35,0	249,5	3,4	P - 90 2 35	T 80D4	10,5
	39,1	36,6	255,3	1,0	P - 63 2 36.6	T 90S4	5,6
	38,7	23,8	252,7	3,4	P L 85 3 23.8	T 90L6	11,0
	38,5	23,9	259,2	2,5	P - 80 2 23.89	T 90L6	7,5
	38,3	37,3	260,2	1,6	P - 71 2 37.3	T 90S4	7,5
	38,3	74,4	255,0	2,1	P L 65 3 74.4	T 80B2	8,0
	38,3	36,6	260,9	1,0	P - 63 2 36.6	T 80D4	5,6
	38,2	24,1	261,4	0,9	P - 63 2 24.1	T 90L6	5,6
	38,0	37,6	256,9	2,3	P L 65 3 37.6	T 90S4	8,0
	37,8	75,4	258,4	1,6	P - 71 3 75.4	T 80B2	5,4
	37,8	75,4	258,6	0,9	P - 63 3 75.4	T 80B2	4,0
	37,7	38,0	264,8	2,3	P - 80 2 37.95	T 90S4	7,5
	37,5	37,3	265,9	1,5	P - 71 2 37.3	T 80D4	7,5
	37,4	76,3	261,6	3,1	P - 90 3 76.3	T 80B2	7,5

P_1 Input Power kW	n_2 Output speed min^{-1}	IR ratio -	T2 Ouput torque Nm	FS' Service Factor -	GEAR	EU	Ptn Thermal capacity kW
	37,2	37,6	262,4	2,3	P L 65 3 37.6	T 80D4	8,0
	37,0	38,7	264,4	3,4	P - 90 3 38.7	T 90S4	7,5
	36,9	38,0	270,5	2,2	P - 80 2 37.95	T 80D4	7,5
	36,8	25,0	271,2	3,4	P - 90 2 25	T 90L6	10,5
	36,4	25,3	274,5	1,5	P - 71 2 25.3	T 90L6	7,5
	36,2	39,5	269,9	1,7	P - 71 3 39.5	T 90S4	5,4
	36,2	38,7	270,0	3,4	P - 90 3 38.7	T 80D4	7,5
	36,1	39,6	276,7	1,8	P - 80 2 39.63	T 90S4	7,5
	35,4	39,5	275,6	1,7	P - 71 3 39.5	T 80D4	5,4
	35,4	40,4	282,0	2,6	P - 90 2 40.4	T 90S4	10,5
	35,3	39,6	282,5	1,8	P - 80 2 39.63	T 80D4	7,5
	35,3	40,5	282,7	0,8	P - 63 2 40.5	T 90S4	5,6
	35,3	26,1	283,2	0,9	P - 63 2 26.1	T 90L6	5,6
	35,0	81,4	279,1	0,9	P - 63 3 81.4	T 80B2	4,0
	35,0	26,3	285,3	2,3	P - 80 2 26.3	T 90L6	7,5
	35,0	40,9	279,5	0,9	P L 45 3 40.9	T 90S4	6,5
	34,9	26,4	280,3	2,3	P L 65 3 26.4	T 90L6	8,0
	34,7	40,4	288,0	2,5	P - 90 2 40.4	T 80D4	10,5
	34,6	40,5	288,8	0,8	P - 63 2 40.5	T 80D4	5,6
	34,4	82,8	283,9	2,8	P - 90 3 82.8	T 80B2	7,5
	34,2	40,9	285,3	0,9	P L 45 3 40.9	T 80D4	6,5
	33,9	42,3	294,7	1,7	P - 80 2 42.25	T 90S4	7,5
	33,6	84,9	291,0	3,7	P L 85 3 84.9	T 80B2	11,0
	33,5	27,5	292,1	3,4	P L 85 3 27.5	T 90L6	11,0
	33,4	85,4	292,8	1,8	P L 65 3 85.4	T 80B2	8,0
	33,3	85,7	293,6	0,8	P L 45 3 85.7	T 80B2	6,5
	33,2	27,7	300,5	3,1	P - 90 2 27.7	T 90L6	10,5
	33,1	42,3	301,2	1,7	P - 80 2 42.25	T 80D4	7,5
	32,8	86,8	297,5	1,4	P - 71 3 86.8	T 80B2	5,4
	32,7	43,7	298,6	3,0	P - 90 3 43.7	T 90S4	7,5
	32,4	44,1	307,7	2,8	P - 90 2 44.1	T 90S4	10,5
	32,4	28,4	307,8	2,1	P - 80 2 28.38	T 90L6	7,5
	32,3	43,4	302,9	0,8	P - 63 3 43.4	T 80D4	4,0
	32,2	88,4	303,1	0,8	P - 63 3 88.4	T 80B2	4,0
	32,1	28,7	304,6	0,9	P L 45 3 28.7	T 90L6	6,5
	32,0	43,7	304,9	3,9	P L 85 3 43.7	T 80D4	11,0
	32,0	43,7	304,9	3,0	P - 90 3 43.7	T 80D4	7,5
	32,0	44,7	312,0	1,5	P - 71 2 44.7	T 90S4	7,5
	31,9	28,8	312,5	1,5	P - 71 2 28.8	T 90L6	7,5
	31,8	44,1	314,3	2,7	P - 90 2 44.1	T 80D4	10,5
	31,6	45,2	315,4	0,8	P - 63 2 45.2	T 90S4	5,6
	31,3	44,7	318,6	1,4	P - 71 2 44.7	T 80D4	7,5
	31,3	45,7	312,1	0,8	P L 45 3 45.7	T 90S4	6,5
	31,2	91,5	313,6	1,3	P - 71 3 91.5	T 80B2	5,4
	31,1	46,0	314,3	1,9	P L 65 3 46	T 90S4	8,0
	31,0	45,2	322,3	0,7	P - 63 2 45.2	T 80D4	5,6
	30,6	45,7	319,0	0,8	P L 45 3 45.7	T 80D4	6,5
1,1	30,6	93,3	319,8	2,5	P - 90 3 93.3	T 80B2	7,5
	30,5	30,2	327,1	2,0	P - 80 2 30.15	T 90L6	7,5
	30,4	46,0	321,0	1,9	P L 65 3 46	T 80D4	8,0
	30,2	30,5	330,9	2,8	P - 90 2 30.5	T 90L6	10,5
	29,8	47,0	327,8	0,8	P - 63 3 47	T 80D4	4,0
	29,7	48,1	336,0	1,5	P - 80 2 48.14	T 90S4	7,5
	29,3	48,8	333,4	2,7	P - 90 3 48.8	T 90S4	7,5
	29,1	98,0	336,0	3,2	P L 85 3 98	T 80B2	11,0
	29,1	48,1	343,1	1,5	P - 80 2 48.14	T 80D4	7,5
	29,0	31,7	343,8	0,7	P - 63 2 31.7	T 90L6	5,6
	28,8	98,9	338,9	0,7	P - 63 3 98.9	T 80B2	4,0
	28,8	99,0	339,4	1,6	P L 65 3 99	T 80B2	8,0
	28,8	32,0	339,8	0,8	P L 45 3 32	T 90L6	6,5
	28,7	99,3	340,5	1,2	P - 71 3 99.3	T 80B2	5,4
	28,7	48,8	340,5	2,7	P - 90 3 48.8	T 80D4	7,5
	28,5	32,3	343,1	1,9	P L 65 3 32.3	T 90L6	8,0
	28,3	100,6	344,8	2,3	P - 90 3 100.6	T 80B2	7,5
	28,3	50,5	352,4	1,3	P - 71 2 50.5	T 90S4	7,5
	28,1	50,9	355,2	1,0	P - 80 2 50.87	T 90S4	7,5
	28,1	50,9	355,2	2,4	P - 90 2 50.9	T 90S4	10,5
	27,8	33,1	359,1	1,1	P - 71 2 33.1	T 90L6	7,5
	27,7	50,5	360,1	1,3	P - 71 2 50.5	T 80D4	7,5
	27,5	50,9	362,5	1,0	P - 80 2 50.87	T 80D4	7,5
	27,5	50,9	362,9	2,4	P - 90 2 50.9	T 80D4	10,5
	26,7	53,5	365,6	1,3	P - 71 3 53.5	T 90S4	5,4
	26,7	34,5	366,3	3,1	P L 85 3 34.5	T 90L6	11,0
	26,5	107,5	368,4	1,1	P - 71 3 107.5	T 80B2	5,4
	26,4	34,8	377,5	1,7	P - 80 2 34.79	T 90L6	7,5
	26,3	54,3	371,0	1,6	P L 65 3 54.3	T 90S4	8,0
	26,3	35,0	379,6	2,3	P - 90 2 35	T 90L6	10,5
	26,2	108,9	373,4	2,4	P - 90 3 108.9	T 80B2	7,5
	26,2	53,5	373,4	1,2	P - 71 3 53.5	T 80D4	5,4
	25,9	55,2	377,0	2,4	P - 90 3 55.2	T 90S4	7,5
	25,8	54,3	378,9	1,6	P L 65 3 54.3	T 80D4	8,0
	25,8	55,5	387,3	0,9	P - 80 2 55.49	T 90S4	7,5
	25,4	56,3	384,6	3,1	P L 85 3 56.3	T 90S4	11,0
	25,4	55,2	385,3	2,4	P - 90 3 55.2	T 80D4	7,5
	25,2	55,5	395,7	0,9	P - 80 2 55.49	T 80D4	7,5
	25,1	113,5	389,1	2,8	P L 85 3 113.5	T 80B2	11,0
	24,9	56,3	392,9	3,1	P L 85 3 56.3	T 80D4	11,0
	24,7	37,3	404,8	1,0	P - 71 2 37.3	T 90L6	7,5
	24,5	116,2	398,4	1,4	P L 65 3 116.2	T 80B2	8,0
	24,5	37,6	399,2	1,6	P L 65 3 37.6	T 90L6	8,0
	24,3	117,2	401,8	3,7	P - 112 3 117.2	T 80B2	11,8
	24,2	38,0	411,6	1,6	P - 80 2 37.95	T 90L6	7,5
	23,8	38,7	411,0	3,2	P L 85 3 38.7	T 90L6	11,0
	23,8	38,7	411,0	2,3	P - 90 3 38.7	T 90L6	7,5
	23,5	60,8	415,4	1,1	P - 71 3 60.8	T 90S4	5,4

P_1 Input Power kW	n_2 Output speed min^{-1}	IR ratio -	T2 Ouput torque Nm	FS' Service Factor -	GEAR	EU	Ptn Thermal capacity kW
	23,3	39,5	419,6	1,1	P - 71 3 39.5	T 90L6	5,4
	23,2	39,6	429,9	1,3	P - 80 2 39.63	T 90L6	7,5
	23,1	61,8	431,1	0,8	P - 80 2 61.79	T 90S4	7,5
	23,0	60,8	424,1	1,1	P - 71 3 60.8	T 80D4	5,4
	23,0	123,8	424,2	1,0	P - 71 3 123.8	T 80B2	5,4
	23,0	62,3	425,8	2,1	P - 90 3 62.3	T 90S4	7,5
	22,8	125,0	428,5	2,1	P - 90 3 125	T 80B2	7,5
	22,8	40,4	438,4	1,7	P - 90 2 40.4	T 90L6	10,5
	22,7	61,8	440,5	0,8	P - 80 2 61.79	T 80D4	7,5
	22,5	62,3	434,8	2,1	P - 90 3 62.3	T 80D4	7,5
	22,4	63,9	436,5	2,7	P L 85 3 63.9	T 90S4	11,0
	22,3	62,7	437,5	4,0	P - 112 3 62.7	T 80D4	11,8
	22,3	64,2	438,9	1,0	P - 71 3 64.2	T 90S4	5,4
	22,2	128,3	439,9	3,4	P - 112 3 128.3	T 80B2	11,8
	22,2	64,4	440,0	1,4	P L 65 3 64.4	T 90S4	8,0
	21,9	63,9	445,9	2,7	P L 85 3 63.9	T 80D4	11,0
	21,8	64,2	447,8	1,0	P - 71 3 64.2	T 80D4	5,4
	21,8	42,3	458,2	1,2	P - 80 2 42.25	T 90L6	7,5
	21,7	64,4	449,3	1,3	P L 65 3 64.4	T 80D4	8,0
	21,2	67,4	460,4	3,8	P - 112 3 67.4	T 90S4	11,8
	21,2	134,3	460,6	0,9	P - 71 3 134.3	T 80B2	5,4
	21,1	43,7	464,1	2,8	P L 85 3 43.7	T 90L6	11,0
	21,1	43,7	464,1	2,0	P - 90 3 43.7	T 90L6	7,5
	20,9	44,1	478,5	2,0	P - 90 2 44.1	T 90L6	10,5
	20,8	136,8	469,0	2,3	P L 85 3 136.8	T 80B2	11,0
	20,8	67,4	470,4	3,7	P - 112 3 67.4	T 80D4	11,8
	20,6	44,7	485,1	0,9	P - 71 2 44.7	T 90L6	7,5
	20,5	138,8	476,0	1,1	P L 65 3 138.8	T 80B2	8,0
	20,3	70,6	482,4	1,9	P - 90 3 70.6	T 90S4	7,5
	20,2	141,0	483,3	1,9	P - 90 3 141	T 80B2	7,5
	20,0	46,0	488,4	1,3	P L 65 3 46	T 90L6	8,0
	19,8	70,6	492,6	1,8	P - 90 3 70.6	T 80D4	7,5
	19,7	72,6	495,9	3,5	P - 112 3 72.6	T 90S4	11,8
	19,3	74,0	505,7	2,4	P L 85 3 74	T 90S4	11,0
	19,3	72,6	506,7	3,5	P - 112 3 72.6	T 80D4	11,8
	19,3	148,0	507,2	3,0	P - 112 3 148	T 80B2	11,8
	19,2	74,4	508,5	1,2	P L 65 3 74.4	T 90S4	8,0
	19,1	48,1	522,1	1,0	P - 80 2 48.14	T 90L6	7,5
	19,0	75,4	514,8	0,9	P - 71 3 75.4	T 90S4	5,4
	18,9	74,0	516,4	2,3	P L 85 3 74	T 80D4	11,0
	18,9	48,8	518,2	1,8	P - 90 3 48.8	T 90L6	7,5
	18,8	74,4	519,3	1,2	P L 65 3 74.4	T 80D4	8,0
	18,7	76,3	521,4	1,7	P - 90 3 76.3	T 90S4	7,5
	18,7	152,8	523,8	1,0	P L 65 3 152.8	T 80B2	8,0
	18,6	75,4	526,0	0,9	P - 71 3 75.4	T 80D4	5,4
	18,4	154,8	530,4	0,8	P - 71 3 154.8	T 80B2	5,4
	18,4	155,2	532,2	1,7	P - 90 3 155.2	T 80B2	7,5
1,1	18,4	76,3	532,4	1,7	P - 90 3 76.3	T 80D4	7,5
	18,2	78,5	536,2	3,3	P - 112 3 78.5	T 90S4	11,8
	18,2	50,5	547,6	0,8	P - 71 2 50.5	T 90L6	7,5
	18,1	50,9	552,3	1,7	P - 90 2 50.9	T 90L6	10,5
	18,0	51,2	543,7	3,4	P - 112 3 51.2	T 90L6	11,8
	17,9	158,9	544,6	3,9	P L 95 3 158.9	T 80B2	16,0
	17,8	78,5	548,0	3,2	P - 112 3 78.5	T 80D4	11,8
	17,8	160,0	548,5	2,0	P L 85 3 160	T 80B2	11,0
	17,5	163,2	559,3	0,8	P - 71 3 163.2	T 80B2	5,4
	17,3	82,8	565,9	1,6	P - 90 3 82.8	T 90S4	7,5
	17,2	53,5	567,9	0,8	P - 71 3 53.5	T 90L6	5,4
	17,1	167,0	572,3	2,6	P - 112 3 167	T 80B2	11,8
	16,9	54,3	576,6	1,1	P L 65 3 54.3	T 90L6	8,0
	16,9	82,8	577,6	1,6	P - 90 3 82.8	T 80D4	7,5
	16,8	84,9	580,2	2,1	P L 85 3 84.9	T 90S4	11,0
	16,8	54,7	580,9	3,9	P L 95 3 54.7	T 90L6	16,0
	16,7	85,4	583,6	1,0	P L 65 3 85.4	T 90S4	8,0
	16,7	55,2	586,0	1,6	P - 90 3 55.2	T 90L6	7,5
	16,5	84,9	592,5	2,0	P L 85 3 84.9	T 80D4	11,0
	16,5	86,8	593,2	0,8	P - 71 3 86.8	T 90S4	5,4
	16,4	85,4	596,2	1,0	P L 65 3 85.4	T 80D4	8,0
	16,4	87,3	596,5	2,9	P - 112 3 87.3	T 90S4	11,8
	16,3	56,3	597,8	2,2	P L 85 3 56.3	T 90L6	11,0
	16,3	86,0	600,1	4,0	P L 95 3 86	T 80D4	16,0
	16,3	175,4	601,2	0,9	P L 65 3 175.4	T 80B2	8,0
	16,1	86,8	606,0	0,8	P - 71 3 86.8	T 80D4	5,4
	16,0	87,3	609,0	2,9	P - 112 3 87.3	T 80D4	11,8
	16,0	178,1	610,7	1,5	P - 90 3 178.1	T 80B2	7,5
	15,7	58,5	621,1	3,0	P - 112 3 58.5	T 90L6	11,8
	15,6	91,5	624,7	0,7	P - 71 3 91.5	T 90S4	5,4
	15,4	184,6	632,6	1,7	P L 85 3 184.6	T 80B2	11,0
	15,3	93,3	637,2	1,4	P - 90 3 93.3	T 90S4	7,5
	15,3	91,5	638,9	0,7	P - 71 3 91.5	T 80D4	5,4
	15,3	93,6	639,3	2,7	P - 112 3 93.6	T 90S4	11,8
	15,2	187,1	641,5	3,3	P L 95 3 187.1	T 80B2	16,0
	15,1	60,8	645,4	0,7	P - 71 3 60.8	T 90L6	5,4
	15,0	93,3	650,8	1,4	P - 90 3 93.3	T 80D4	7,5
	15,0	93,6	653,0	2,7	P - 112 3 93.6	T 80D4	11,8
	14,9	191,5	656,6	2,3	P - 112 3 191.5	T 80B2	11,8
	14,8	62,3	661,3	1,4	P - 90 3 62.3	T 90L6	7,5
	14,7	62,7	666,0	2,8	P - 112 3 62.7	T 90L6	11,8
	14,6	98,0	669,7	1,8	P L 85 3 98	T 90S4	11,0
	14,5	98,4	672,4	3,6	P L 95 3 98.4	T 90S4	16,0
	14,4	99,0	676,2	0,9	P L 65 3 99	T 90S4	8,0
	14,4	63,9	678,4	1,9	P L 85 3 63.9	T 90L6	11,0
	14,4	197,9	678,1	0,8	P L 65 3 197.9	T 80B2	8,0
	14,3	199,5	683,6	3,1	P L 95 3 199.5	T 80B2	16,0
	14,3	98,0	683,6	1,8	P L 85 3 98	T 80D4	11,0

P_1 Input Power kW	n_2 Output speed min^{-1}	IR ratio -	T2 Ouput torque Nm	FS' Service Factor -	GEAR	EU	Ptn Thermal capacity kW
	14,3	64,4	683,6	1,0	P L 65 3 64.4	T 90L6	8,0
	14,2	98,4	686,6	3,5	P L 95 3 98.4	T 80D4	16,0
	14,2	100,6	687,5	1,3	P - 90 3 100.6	T 90S4	7,5
	14,2	201,0	688,9	1,3	P - 90 3 201	T 80B2	7,5
	14,1	99,0	691,1	0,9	P L 65 3 99	T 80D4	8,0
	14,1	65,4	694,3	3,5	P L 95 3 65.4	T 90L6	16,0
	14,0	204,1	699,6	1,5	P L 85 3 204.1	T 80B2	11,0
	13,9	100,6	702,0	1,3	P - 90 3 100.6	T 80D4	7,5
	13,7	67,4	715,6	2,6	P - 112 3 67.4	T 90L6	11,8
	13,3	214,0	733,3	1,5	P L 85 3 214	T 80B2	11,0
	13,2	108,4	740,7	2,4	P - 112 3 108.4	T 90S4	11,8
	13,1	108,9	744,2	1,2	P - 90 3 108.9	T 90S4	7,5
	13,0	70,6	750,0	1,3	P - 90 3 70.6	T 90L6	7,5
	12,9	108,4	756,1	2,3	P - 112 3 108.4	T 80D4	11,8
	12,9	220,9	757,2	2,0	P - 112 3 220.9	T 80B2	11,8
	12,9	221,3	758,6	2,8	P L 95 3 221.3	T 80B2	16,0
	12,9	108,9	759,5	1,2	P - 90 3 108.9	T 80D4	7,5
	12,7	224,4	769,4	1,2	P - 90 3 224.4	T 80B2	7,5
	12,7	72,6	771,2	2,4	P - 112 3 72.6	T 90L6	11,8
	12,6	113,5	775,6	1,5	P L 85 3 113.5	T 90S4	11,0
	12,4	74,0	786,1	1,7	P L 85 3 74	T 90L6	11,0
	12,4	74,2	787,8	3,0	P L 95 3 74.2	T 90L6	16,0
	12,4	74,4	790,1	0,8	P L 65 3 74.4	T 90L6	8,0
	12,3	116,0	792,3	3,0	P L 95 3 116	T 90S4	16,0
	12,3	113,5	792,3	1,5	P L 85 3 113.5	T 80D4	11,0
	12,3	116,2	793,3	0,8	P L 65 3 116.2	T 90S4	8,0
	12,2	117,2	800,7	2,2	P - 112 3 117.2	T 90S4	11,8
	12,2	234,0	802,2	1,3	P L 85 3 234	T 80B2	11,0
	12,1	116,0	809,3	3,0	P L 95 3 116	T 80D4	16,0
	12,1	76,3	810,2	1,2	P - 90 3 76.3	T 90L6	7,5
	12,1	116,2	810,8	0,7	P L 65 3 116.2	T 80D4	8,0
	12,0	117,2	817,4	2,1	P - 112 3 117.2	T 80D4	11,8
	11,8	241,0	825,8	1,8	P - 112 3 241	T 80B2	11,8
	11,7	243,2	833,6	2,5	P L 95 3 243.2	T 80B2	16,0
	11,7	78,5	833,7	2,2	P - 112 3 78.5	T 90L6	11,8
	11,5	79,8	856,5	3,8	P L 105 3 79.8	T 90L6	22,0
	11,4	125,0	854,1	1,1	P - 90 3 125	T 90S4	7,5
	11,4	251,2	832,9	3,8	P E 125 251,17	T 80B2	10,5
	11,3	126,1	870,8	3,9	P L 105 3 126.1	T 90S4	22,0
	11,3	253,2	867,4	1,0	P - 90 3 253.2	T 80B2	7,5
	11,2	125,0	872,0	1,0	P - 90 3 125	T 80D4	7,5
	11,2	128,3	876,2	2,0	P - 112 3 128.3	T 90S4	11,8
	11,1	82,8	879,4	1,1	P - 90 3 82.8	T 90L6	7,5
	11,1	126,1	889,6	3,8	P L 105 3 126.1	T 80D4	22,0
	10,9	128,3	895,3	2,0	P - 112 3 128.3	T 80D4	11,8
	10,8	84,9	901,1	1,4	P L 85 3 84.9	T 90L6	11,0
	10,8	85,4	907,4	0,7	P L 65 3 85.4	T 90L6	8,0
1,1	10,7	266,2	912,3	2,3	P L 95 3 266.2	T 80B2	16,0
	10,7	86,0	913,2	2,6	P L 95 3 86	T 90L6	16,0
	10,6	134,4	918,3	2,6	P L 95 3 134.4	T 90S4	16,0
	10,6	270,0	925,2	1,2	P L 85 3 270	T 80B2	11,0
	10,5	87,3	927,1	2,0	P - 112 3 87.3	T 90L6	11,8
	10,5	87,4	937,8	3,6	P L 105 3 87.4	T 90L6	22,0
	10,5	136,8	934,8	1,3	P L 85 3 136.8	T 90S4	11,0
	10,4	273,5	907,3	3,3	P E 125 273,48	T 80B2	10,5
	10,4	134,4	937,5	2,6	P L 95 3 134.4	T 80D4	16,0
	10,3	278,1	953,2	1,6	P - 112 3 278.1	T 80B2	11,8
	10,2	136,8	955,1	1,3	P L 85 3 136.8	T 80D4	11,0
	10,2	139,9	966,2	3,5	P L 105 3 139.9	T 90S4	22,0
	10,2	90,6	972,9	3,6	P L 105 3 90.6	T 90L6	22,0
	10,1	141,0	963,4	0,9	P - 90 3 141	T 90S4	7,5
	10,0	139,9	986,5	3,4	P L 105 3 139.9	T 80D4	22,0
	10,0	286,5	950,1	3,7	P E 132 286,51	T 80B2	12,0
	9,9	141,0	984,3	0,9	P - 90 3 141	T 80D4	7,5
	9,9	93,3	990,9	1,0	P - 90 3 93.3	T 90L6	7,5
	9,8	93,6	993,7	1,9	P - 112 3 93.6	T 90L6	11,8
	9,7	148,0	1011,6	1,7	P - 112 3 148	T 90S4	11,8
	9,5	148,0	1032,7	1,7	P - 112 3 148	T 80D4	11,8
	9,4	151,5	1001,6	3,5	P E 125 151,48	T 90S4	10,5
	9,4	98,0	1040,8	1,2	P L 85 3 98	T 90L6	11,0
	9,4	98,4	1044,7	2,3	P L 95 3 98.4	T 90L6	16,0
	9,3	153,9	1063,0	3,2	P L 105 3 153.9	T 90S4	22,0
	9,3	307,7	1020,9	3,1	P E 125 307,71	T 80B2	10,5
	9,2	151,5	1023,1	3,4	P E 125 151,48	T 80D4	10,5
	9,2	155,2	1060,4	0,9	P - 90 3 155.2	T 90S4	7,5
	9,2	100,4	1078,1	3,3	P L 105 3 100.4	T 90L6	22,0
	9,2	100,6	1067,2	0,9	P - 90 3 100.6	T 90L6	7,5
	9,1	153,9	1085,2	3,2	P L 105 3 153.9	T 80D4	22,0
	9,0	158,6	1048,1	3,8	P E 132 158,56	T 90S4	12,0
	9,0	155,2	1083,3	0,8	P - 90 3 155.2	T 80D4	7,5
	9,0	316,6	1050,5	3,3	P E 132 316,62	T 80B2	12,0
	9,0	158,9	1085,5	2,2	P L 95 3 158.9	T 90S4	16,0
	8,9	160,0	1092,7	1,1	P L 85 3 160	T 90S4	11,0
	8,8	158,6	1070,8	3,7	P E 132 158,56	T 80D4	12,0
	8,8	158,9	1108,8	2,2	P L 95 3 158.9	T 80D4	16,0
	8,8	160,0	1116,8	1,1	P L 85 3 160	T 80D4	11,0
	8,6	167,0	1141,1	1,5	P - 112 3 167	T 90S4	11,8
	8,5	108,4	1150,7	1,6	P - 112 3 108.4	T 90L6	11,8
	8,5	169,2	1168,4	3,0	P L 105 3 169.2	T 90S4	22,0
	8,5	108,9	1156,3	0,8	P - 90 3 108.9	T 90L6	7,5
	8,4	167,0	1166,0	1,5	P - 112 3 167	T 80D4	11,8
	8,3	110,5	1185,5	3,0	P L 105 3 110.5	T 90L6	22,0
	8,3	169,2	1194,2	2,9	P L 105 3 169.2	T 80D4	22,0
	8,2	173,5	1147,3	3,5	P E 132 173,51	T 90S4	12,0
	8,1	350,3	1161,3	2,2	P E 125 350,27	T 80B2	10,5

P_1 Input Power kW	n_2 Output speed min^{-1}	IR ratio -	T2 Ouput torque Nm	FS' Service Factor -	GEAR	EU	Ptn Thermal capacity kW
1,1	8,1	113,5	1204,7	1,1	P L 85 3 113.5	T 90L6	11,0
	8,1	352,5	1168,8	3,0	P E 132 352,46	T 80B2	12,0
	8,1	173,5	1171,5	3,4	P E 132 173,51	T 80D4	12,0
	8,0	178,1	1216,3	0,7	P - 90 3 178.1	T 90S4	7,5
	7,9	116,0	1231,9	1,9	P L 95 3 116	T 90L6	16,0
	7,9	178,1	1243,5	0,7	P - 90 3 178.1	T 80D4	7,5
	7,9	117,2	1244,5	1,5	P - 112 3 117.2	T 90L6	11,8
	7,8	184,6	1260,7	1,0	P L 85 3 184.6	T 90S4	11,0
	7,7	185,2	1279,1	2,7	P L 105 3 185.2	T 90S4	22,0
	7,7	185,6	1227,7	2,9	P E 125 185,62	T 90S4	10,5
	7,6	187,1	1278,5	1,9	P L 95 3 187.1	T 90S4	16,0
	7,6	184,6	1289,1	0,9	P L 85 3 184.6	T 80D4	11,0
	7,6	185,2	1306,0	2,7	P L 105 3 185.2	T 80D4	22,0
	7,5	185,6	1254,1	2,8	P E 125 185,62	T 80D4	10,5
	7,5	191,0	1262,2	3,2	P E 132 190,95	T 90S4	12,0
	7,5	187,1	1306,3	1,8	P L 95 3 187.1	T 80D4	16,0
	7,5	191,5	1307,7	1,3	P - 112 3 191.5	T 90S4	11,8
	7,4	383,9	1274,0	2,5	P E 125 383,88	T 80B2	10,5
	7,4	125,0	1327,6	0,7	P - 90 3 125	T 90L6	7,5
	7,4	387,9	1286,3	2,7	P E 132 387,9	T 80B2	12,0
	7,3	191,0	1289,9	3,1	P E 132 190,95	T 80D4	12,0
	7,3	191,5	1336,8	1,3	P - 112 3 191.5	T 80D4	11,8
	7,3	126,1	1352,9	2,7	P L 105 3 126.1	T 90L6	22,0
	7,2	199,5	1362,2	1,8	P L 95 3 199.5	T 90S4	16,0
	7,2	128,3	1362,2	1,4	P - 112 3 128.3	T 90L6	11,8
	7,0	199,5	1391,7	1,7	P L 95 3 199.5	T 80D4	16,0
	7,0	204,1	1393,9	0,9	P L 85 3 204.1	T 90S4	11,0
	6,9	204,1	1423,9	0,8	P L 85 3 204.1	T 80D4	11,0
	6,9	416,3	1380,4	2,3	P E 125 416,28	T 80B2	10,5
	6,9	134,4	1426,3	1,7	P L 95 3 134.4	T 90L6	16,0
	6,8	420,9	1396,7	3,9	P E 150 420,86	T 80B2	16,0
	6,7	212,6	1404,9	2,8	P E 132 212,62	T 90S4	12,0
	6,7	136,8	1451,8	0,9	P L 85 3 136.8	T 90L6	11,0
	6,7	214,0	1461,8	0,8	P L 85 3 214	T 90S4	11,0
	6,6	212,6	1437,0	2,8	P E 132 212,62	T 80D4	12,0
	6,6	139,9	1500,4	2,5	P L 105 3 139.9	T 90L6	22,0
	6,5	214,0	1493,2	0,8	P L 85 3 214	T 80D4	11,0
	6,5	439,7	1458,9	2,4	P E 132 439,72	T 80B2	12,0
	6,5	220,9	1509,8	1,2	P - 112 3 220.9	T 90S4	11,8
	6,5	221,3	1512,0	1,6	P L 95 3 221.3	T 90S4	16,0
	6,3	220,9	1541,2	1,1	P - 112 3 220.9	T 80D4	11,8
	6,3	221,3	1543,0	1,6	P L 95 3 221.3	T 80D4	16,0
	6,3	227,3	1503,3	2,3	P E 125 227,28	T 90S4	10,5
	6,2	458,3	1520,0	3,6	P E 150 458,31	T 80B2	16,0
	6,2	148,0	1570,2	1,2	P - 112 3 148	T 90L6	11,8
	6,2	461,9	1532,4	2,1	P E 125 461,93	T 80B2	10,5
	6,2	227,3	1535,1	2,3	P E 125 227,28	T 80D4	10,5
	6,1	234,0	1547,1	2,6	P E 132 234	T 90S4	12,0
	6,1	234,0	1598,1	0,8	P L 85 3 234	T 90S4	11,0
	6,1	151,5	1557,4	2,2	P E 125 151,48	T 90L6	10,5
	6,0	234,0	1581,0	2,5	P E 132 234	T 80D4	12,0
	6,0	153,9	1651,1	2,3	P L 105 3 153.9	T 90L6	22,0
	6,0	234,0	1633,7	0,7	P L 85 3 234	T 80D4	11,0
	5,9	241,0	1648,1	1,1	P - 112 3 241	T 90S4	11,8
	5,9	483,9	1605,5	2,2	P E 132 483,92	T 80B2	12,0
	5,9	243,2	1661,4	1,4	P L 95 3 243.2	T 90S4	16,0
	5,8	241,0	1681,2	1,0	P - 112 3 241	T 80D4	11,8
	5,8	158,6	1630,2	2,5	P E 132 158,56	T 90L6	12,0
	5,8	158,9	1686,9	1,4	P L 95 3 158.9	T 90L6	16,0
	5,8	243,2	1696,7	1,4	P L 95 3 243.2	T 80D4	16,0
	5,8	160,0	1698,3	0,8	P L 85 3 160	T 90L6	11,0
	5,7	251,2	1661,6	2,1	P E 125 251,17	T 90S4	10,5
	5,7	501,5	1664,3	3,2	P E 150 501,52	T 80B2	16,0
	5,6	251,2	1697,5	2,1	P E 125 251,17	T 80D4	10,5
	5,5	167,0	1773,0	1,0	P - 112 3 167	T 90L6	11,8
	5,5	260,3	1722,1	2,3	P E 132 260,34	T 90S4	12,0
	5,5	519,6	1725,5	1,9	P E 125 519,6	T 80B2	10,5
	5,4	169,2	1815,5	2,1	P L 105 3 169.2	T 90L6	22,0
	5,4	524,8	1741,3	2,0	P E 132 524,76	T 80B2	12,0
	5,4	265,4	1753,9	3,4	P E 150 265,44	T 90S4	16,0
	5,4	260,3	1757,2	2,3	P E 132 260,34	T 80D4	12,0
	5,4	266,2	1819,4	1,3	P L 95 3 266.2	T 90S4	16,0
	5,3	173,5	1783,5	2,2	P E 132 173,51	T 90L6	12,0
	5,3	265,4	1794,0	3,3	P E 150 265,44	T 80D4	16,0
	5,3	266,2	1857,8	1,3	P L 95 3 266.2	T 80D4	16,0
	5,2	543,9	1804,1	1,9	P E 132 543,89	T 80B2	12,0
	5,2	273,5	1807,9	1,8	P E 125 273,48	T 90S4	10,5
	5,2	549,0	1821,5	3,0	P E 150 548,95	T 80B2	16,0
	5,1	278,1	1900,3	0,9	P - 112 3 278.1	T 90S4	11,8
	5,1	273,5	1846,8	1,7	P E 125 273,48	T 80D4	10,5
	5,1	280,9	1857,6	3,2	P E 150 280,94	T 90S4	16,0
	5,0	278,1	1942,5	0,9	P - 112 3 278.1	T 80D4	11,8
	5,0	286,5	1894,9	2,1	P E 132 286,51	T 90S4	12,0
	5,0	280,9	1898,7	3,2	P E 150 280,94	T 80D4	16,0
	5,0	185,2	1986,8	1,9	P L 105 3 185.2	T 90L6	22,0
	5,0	185,6	1905,9	1,8	P E 125 185,62	T 90L6	10,5
	4,9	187,1	1985,0	1,2	P L 95 3 187.1	T 90L6	16,0
	4,9	580,5	1926,1	1,4	P E 125 580,52	T 80B2	10,5
	4,9	286,5	1933,2	2,1	P E 132 286,51	T 80D4	12,0
	4,8	191,0	1961,7	2,0	P E 132 190,95	T 90L6	12,0
	4,8	191,5	2035,8	0,9	P - 112 3 191.5	T 90L6	11,8
	4,8	595,3	1974,1	2,7	P E 150 595,28	T 80B2	16,0
	4,8	595,2	1973,3	1,8	P E 132 595,18	T 80B2	12,0
	4,7	307,7	2032,7	1,7	P E 125 307,71	T 90S4	10,5
	4,6	310,5	2051,0	2,9	P E 150 310,47	T 90S4	16,0

P_1 Input Power kW	n_2 Output speed min^{-1}	IR ratio -	T2 Ouput torque Nm	FS' Service Factor -	GEAR	EU	Ptn Thermal capacity kW
1,1	4,6	199,5	2118,8	1,1	P L 95 3 199.5	T 90L6	16,0
	4,6	625,2	2073,0	1,5	P E 125 625,23	T 80B2	10,5
	4,6	307,7	2077,7	1,7	P E 125 307,71	T 80D4	10,5
	4,5	316,6	2091,3	1,9	P E 132 316,62	T 90S4	12,0
	4,5	310,5	2096,6	2,9	P E 150 310,47	T 80D4	16,0
	4,4	643,2	2134,4	2,5	P E 150 643,23	T 80B2	16,0
	4,4	316,6	2139,0	1,9	P E 132 316,62	T 80D4	12,0
	4,4	325,0	2148,4	2,8	P E 150 325	T 90S4	16,0
	4,4	648,4	2149,0	1,5	P E 125 648,43	T 80B2	10,5
	4,4	649,0	2153,7	3,8	P E 170 649	T 80B2	21,0
	4,4	655,0	2173,9	1,6	P E 132 655,01	T 80B2	12,0
	4,3	212,6	2183,6	1,8	P E 132 212,62	T 90L6	12,0
	4,3	325,0	2193,4	2,7	P E 150 325	T 80D4	16,0
	4,3	216,6	2224,5	2,7	P E 150 216,61	T 90L6	16,0
	4,2	221,3	2348,8	1,0	P L 95 3 221.3	T 90L6	16,0
	4,2	220,9	2349,0	0,8	P - 112 3 220.9	T 90L6	11,8
	4,1	697,5	2311,3	2,3	P E 150 697,51	T 80B2	16,0
	4,1	697,9	2317,3	3,5	P E 170 697,85	T 80B2	21,0
	4,1	350,3	2316,7	1,2	P E 125 350,27	T 90S4	10,5
	4,1	352,5	2329,3	1,7	P E 132 352,46	T 90S4	12,0
	4,1	227,3	2334,7	1,5	P E 125 227,28	T 90L6	10,5
	4,0	357,1	2363,9	3,8	P E 170 357,1	T 90S4	21,0
	4,0	350,3	2362,8	1,1	P E 125 350,27	T 80D4	10,5
	4,0	359,2	2375,8	2,5	P E 150 359,17	T 90S4	16,0
	4,0	352,5	2381,0	1,7	P E 132 352,46	T 80D4	12,0
	3,9	234,0	2405,7	1,7	P E 132 234	T 90L6	12,0
	3,9	724,6	2406,2	1,2	P E 125 724,6	T 80B2	10,5
	3,9	357,1	2411,7	3,7	P E 170 357,1	T 80D4	21,0
	3,9	359,2	2423,8	2,5	P E 150 359,17	T 80D4	16,0
	3,8	743,0	2461,7	2,2	P E 150 743,02	T 80B2	16,0
	3,8	742,8	2461,6	1,4	P E 132 742,75	T 80B2	12,0
	3,8	241,0	2558,1	0,7	P - 112 3 241	T 90L6	11,8
	3,8	377,5	2494,3	3,6	P E 170 377,45	T 90S4	21,0
	3,8	243,2	2585,7	0,9	P L 95 3 243.2	T 90L6	16,0
	3,8	756,8	2507,7	3,2	P E 170 756,78	T 80B2	21,0
	3,8	380,8	2514,3	2,4	P E 150 380,82	T 90S4	16,0
	3,7	246,9	2534,6	3,6	P E 170 246,94	T 90L6	21,0
	3,7	383,9	2534,6	1,4	P E 125 383,88	T 90S4	10,5
	3,7	766,5	2541,7	2,1	P E 150 766,52	T 80B2	16,0
	3,7	377,5	2548,3	3,5	P E 170 377,45	T 80D4	21,0
	3,7	387,9	2562,6	1,6	P E 132 387,9	T 90S4	12,0
	3,7	380,8	2569,1	2,3	P E 150 380,82	T 80D4	16,0
	3,7	251,2	2583,9	1,4	P E 125 251,17	T 90L6	10,5
	3,7	383,9	2590,8	1,4	P E 125 383,88	T 80D4	10,5
	3,7	780,3	2590,1	1,2	P E 125 780,26	T 80B2	10,5
	3,6	387,9	2619,0	1,5	P E 132 387,9	T 80D4	12,0
	3,5	260,3	2678,0	1,5	P E 132 260,34	T 90L6	12,0
	3,5	811,3	2693,5	3,0	P E 170 811,25	T 80B2	21,0
	3,5	409,3	2709,4	3,3	P E 170 409,33	T 90S4	21,0
	3,5	817,4	2709,4	1,3	P E 132 817,42	T 80B2	12,0
	3,5	265,4	2725,0	2,2	P E 150 265,44	T 90L6	16,0
	3,5	266,2	2823,5	0,9	P L 95 3 266.2	T 90L6	16,0
	3,4	416,3	2748,0	1,3	P E 125 416,28	T 90S4	10,5
	3,4	831,2	2756,4	2,0	P E 150 831,21	T 80B2	16,0
	3,4	268,8	2764,6	3,3	P E 170 268,78	T 90L6	21,0
	3,4	409,3	2764,6	3,3	P E 170 409,33	T 80D4	21,0
	3,4	420,9	2781,3	2,2	P E 150 420,86	T 90S4	16,0
	3,4	416,3	2814,3	1,2	P E 125 416,28	T 80D4	10,5
	3,4	273,5	2813,7	1,1	P E 125 273,48	T 90L6	10,5
	3,3	420,9	2838,7	2,1	P E 150 420,86	T 80D4	16,0
	3,3	280,9	2890,9	2,1	P E 150 280,94	T 90L6	16,0
	3,3	870,6	2891,9	1,9	P E 150 870,64	T 80B2	16,0
	3,3	439,7	2908,1	1,4	P E 132 439,72	T 90S4	12,0
	3,2	879,8	2918,1	3,9	P E 190 879,75	T 80B2	27,0
	3,2	879,8	2918,4	2,8	P E 170 879,75	T 80B2	21,0
	3,2	445,6	2945,6	3,1	P E 170 445,6	T 90S4	21,0
	3,2	286,5	2945,1	1,4	P E 132 286,51	T 90L6	12,0
	3,2	439,7	2973,0	1,3	P E 132 439,72	T 80D4	12,0
	3,2	905,7	3000,8	1,2	P E 132 905,66	T 80B2	12,0
	3,2	904,3	3002,7	1,0	P E 125 904,27	T 80B2	10,5
	3,1	445,6	3010,9	3,0	P E 170 445,6	T 80D4	21,0
	3,1	458,3	3030,3	2,0	P E 150 458,31	T 90S4	16,0
	3,1	461,9	3050,7	1,1	P E 125 461,93	T 90S4	10,5
	3,1	302,0	3099,6	2,9	P E 170 301,96	T 90L6	21,0
	3,1	458,3	3100,0	1,9	P E 150 458,31	T 80D4	16,0
	3,0	461,9	3119,9	1,1	P E 125 461,93	T 80D4	10,5
	3,0	948,1	3141,2	1,7	P E 150 948,12	T 80B2	16,0
	3,0	307,7	3160,9	1,1	P E 125 307,71	T 90L6	10,5
	3,0	958,0	3183,2	3,6	P E 190 958,04	T 80B2	27,0
	3,0	483,2	3194,0	3,9	P E 190 483,23	T 90S4	27,0
	3,0	483,2	3194,6	2,8	P E 170 483,23	T 90S4	21,0
	3,0	310,5	3194,6	1,9	P E 150 310,47	T 90L6	16,0
	3,0	483,9	3193,0	1,3	P E 132 483,92	T 90S4	12,0
	2,9	316,6	3249,6	1,2	P E 132 316,62	T 90L6	12,0
	2,9	317,4	3259,8	3,8	P E 190 317,42	T 90L6	27,0
	2,9	483,2	3259,8	3,8	P E 190 483,23	T 80D4	27,0
	2,9	483,2	3259,8	2,8	P E 170 483,23	T 80D4	21,0
	2,9	981,4	3260,2	2,5	P E 170 981,35	T 80B2	21,0
	2,9	483,9	3271,4	1,2	P E 132 483,92	T 80D4	12,0
	2,9	501,5	3316,6	1,8	P E 150 501,52	T 90S4	16,0
	2,8	325,0	3340,1	1,8	P E 150 325	T 90L6	16,0
	2,8	329,4	3388,4	3,7	P E 190 329,43	T 90L6	27,0
	2,8	501,5	3388,1	1,8	P E 150 501,52	T 80D4	16,0
	2,8	330,6	3400,9	2,6	P E 170 330,6	T 90L6	21,0
	2,8	520,0	3437,5	2,6	P E 170 520,04	T 90S4	21,0

P_1 Input Power kW	n_2 Output speed min^{-1}	IR ratio -	T2 Ouput torque Nm	FS' Service Factor -	GEAR	EU	Ptn Thermal capacity kW
1,1	2,8	1037,5	3437,5	1,6	P_E_150_1037,52	T_80B2	16,0
	2,8	519,6	3437,5	1,0	P_E_125_519,6	T_90S4	10,5
	2,7	524,8	3461,8	1,2	P_E_132_524,76	T_90S4	12,0
	2,7	526,2	3475,7	3,6	P_E_190_526,24	T_90S4	27,0
	2,7	520,0	3514,4	2,6	P_E_170_520,04	T_80D4	21,0
	2,7	519,6	3516,0	1,0	P_E_125_519,6	T_80D4	10,5
	2,7	1064,2	3527,6	3,3	P_E_190_1064,22	T_80B2	27,0
	2,7	1064,2	3527,3	2,3	P_E_170_1064,22	T_80B2	21,0
	2,7	524,8	3539,8	1,1	P_E_132_524,76	T_80D4	12,0
	2,7	526,2	3553,9	3,5	P_E_190_526,24	T_80D4	27,0
	2,7	347,4	3567,7	3,5	P_E_190_347,35	T_90L6	27,0
	2,6	543,9	3594,8	1,1	P_E_132_543,89	T_90S4	12,0
	2,6	350,3	3595,6	0,8	P_E_125_350,27	T_90L6	10,5
	2,6	352,5	3621,4	1,1	P_E_132_352,46	T_90L6	12,0
	2,6	549,0	3636,4	1,7	P_E_150_548,95	T_90S4	16,0
	2,6	357,1	3664,7	3,4	P_E_190_357,1	T_90L6	27,0
	2,6	357,1	3664,0	2,5	P_E_170_357,1	T_90L6	21,0
	2,6	543,9	3678,9	1,1	P_E_132_543,89	T_80D4	12,0
	2,6	559,2	3692,7	2,4	P_E_170_559,19	T_90S4	21,0
	2,6	359,2	3693,3	1,6	P_E_150_359,17	T_90L6	16,0
	2,6	549,0	3707,9	1,6	P_E_150_548,95	T_80D4	16,0
	2,5	559,2	3781,5	2,4	P_E_170_559,19	T_80D4	21,0
	2,5	575,9	3812,0	3,3	P_E_190_575,86	T_90S4	27,0
	2,5	1158,9	3843,8	3,0	P_E_190_1158,92	T_80B2	27,0
	2,5	1158,9	3843,8	2,1	P_E_170_1158,92	T_80B2	21,0
	2,5	580,5	3843,4	0,8	P_E_125_580,52	T_90S4	10,5
	2,4	377,5	3874,8	2,3	P_E_170_377,45	T_90L6	21,0
	2,4	575,9	3890,8	3,2	P_E_190_575,86	T_80D4	27,0
	2,4	380,8	3907,6	1,5	P_E_150_380,82	T_90L6	16,0
	2,4	1183,2	3923,4	1,4	P_E_150_1183,21	T_80B2	16,0
	2,4	580,5	3923,7	0,7	P_E_125_580,52	T_80D4	10,5
	2,4	595,3	3940,3	1,5	P_E_150_595,28	T_90S4	16,0
	2,4	595,2	3939,1	1,0	P_E_132_595,18	T_90S4	12,0
	2,4	383,9	3940,6	0,9	P_E_125_383,88	T_90L6	10,5
	2,4	388,9	3989,0	3,1	P_E_190_388,88	T_90L6	27,0
	2,4	387,9	3989,1	1,0	P_E_132_387,9	T_90L6	12,0
	2,4	606,4	4006,4	3,1	P_E_190_606,41	T_90S4	27,0
	2,4	606,4	4006,5	2,2	P_E_170_606,41	T_90S4	21,0
	2,4	595,3	4024,4	1,5	P_E_150_595,28	T_80D4	16,0
	2,4	595,2	4021,9	1,0	P_E_132_595,18	T_80D4	12,0
	2,3	606,4	4092,3	3,1	P_E_190_606,41	T_80D4	27,0
	2,3	606,4	4092,6	2,2	P_E_170_606,41	T_80D4	21,0
	2,3	625,2	4126,5	0,8	P_E_125_625,23	T_90S4	10,5
	2,3	1268,2	4202,7	2,7	P_E_190_1268,2	T_80B2	27,0
	2,3	409,3	4202,0	2,1	P_E_170_409,33	T_90L6	21,0
	2,3	1268,2	4202,8	1,9	P_E_170_1268,2	T_80B2	21,0
	2,2	625,2	4221,5	0,8	P_E_125_625,23	T_80D4	10,5
	2,2	643,2	4258,1	1,4	P_E_150_643,23	T_90S4	16,0
	2,2	416,3	4277,8	0,8	P_E_125_416,28	T_90L6	10,5
	2,2	648,4	4277,8	0,8	P_E_125_648,43	T_90S4	10,5
	2,2	649,0	4296,9	2,1	P_E_170_649	T_90S4	21,0
	2,2	1294,8	4298,1	1,3	P_E_150_1294,77	T_80B2	16,0
	2,2	420,9	4316,5	1,4	P_E_150_420,86	T_90L6	16,0
	2,2	643,2	4336,4	1,4	P_E_150_643,23	T_80D4	16,0
	2,2	655,0	4335,0	0,9	P_E_132_655,01	T_90S4	12,0
	2,2	660,4	4356,8	2,9	P_E_190_660,37	T_90S4	27,0
	2,2	425,6	4377,6	2,9	P_E_190_425,55	T_90L6	27,0
	2,2	649,0	4376,7	2,1	P_E_170_649	T_80D4	21,0
	2,2	648,4	4375,0	0,8	P_E_125_648,43	T_80D4	10,5
	2,1	655,0	4417,7	0,9	P_E_132_655,01	T_80D4	12,0
	2,1	660,4	4459,9	2,8	P_E_190_660,37	T_80D4	27,0
	2,1	439,7	4522,1	0,9	P_E_132_439,72	T_90L6	12,0
	2,1	445,6	4589,7	2,0	P_E_170_445,6	T_90L6	21,0
	2,1	448,2	4612,5	2,7	P_E_190_448,15	T_90L6	27,0
	2,1	697,9	4611,1	2,0	P_E_170_697,85	T_90S4	21,0
	2,1	697,5	4612,2	1,3	P_E_150_697,51	T_90S4	16,0
	2,0	1395,7	4635,4	2,5	P_E_190_1395,69	T_80B2	27,0
	2,0	1395,7	4633,4	1,7	P_E_170_1395,69	T_80B2	21,0
	2,0	704,9	4657,9	2,7	P_E_190_704,94	T_90S4	27,0
	2,0	697,9	4703,1	1,9	P_E_170_697,85	T_80D4	21,0
	2,0	458,3	4704,2	1,3	P_E_150_458,31	T_90L6	16,0
	2,0	697,5	4704,2	1,3	P_E_150_697,51	T_80D4	16,0
	2,0	1424,9	4725,5	1,1	P_E_150_1424,94	T_80B2	16,0
	2,0	704,9	4751,2	2,6	P_E_190_704,94	T_80D4	27,0
	2,0	461,9	4753,1	0,7	P_E_125_461,93	T_90L6	10,5
	1,9	742,8	4899,8	0,8	P_E_132_742,75	T_90S4	12,0
	1,9	743,0	4925,4	1,2	P_E_150_743,02	T_90S4	16,0
	1,9	483,2	4976,5	2,5	P_E_190_483,23	T_90L6	27,0
	1,9	483,2	4974,9	1,8	P_E_170_483,23	T_90L6	21,0
	1,9	483,9	4977,4	0,8	P_E_132_483,92	T_90L6	12,0
	1,9	756,8	5001,8	2,5	P_E_190_756,78	T_90S4	27,0
	1,9	756,8	5002,5	1,8	P_E_170_756,78	T_90S4	21,0
	1,9	743,0	5030,5	1,2	P_E_150_743,02	T_80D4	16,0
	1,9	742,8	5028,6	0,8	P_E_132_742,75	T_80D4	12,0
	1,9	766,5	5057,5	1,2	P_E_150_766,52	T_90S4	16,0
	1,9	756,8	5109,6	2,4	P_E_190_756,78	T_80D4	27,0
	1,9	756,8	5111,0	1,8	P_E_170_756,78	T_80D4	21,0
	1,8	1546,4	5138,1	2,2	P_E_190_1546,36	T_80B2	27,0
	1,8	1546,4	5138,4	1,6	P_E_170_1546,36	T_80B2	21,0
	1,8	766,5	5168,4	1,2	P_E_150_766,52	T_80D4	16,0
	1,8	501,5	5168,4	1,2	P_E_150_501,52	T_90L6	16,0
	1,8	1578,8	5224,3	1,0	P_E_150_1578,76	T_80B2	16,0
	1,8	520,0	5342,7	1,7	P_E_170_520,04	T_90L6	21,0
	1,8	811,3	5371,7	1,7	P_E_170_811,25	T_90S4	21,0
	1,8	526,2	5402,8	2,3	P_E_190_526,24	T_90L6	27,0

P_1 Input Power kW	n_2 Output speed min^{-1}	IR ratio -	T2 Ouput torque Nm	FS' Service Factor -	GEAR	EU	Ptn Thermal capacity kW
1,1	1,8	524,8	5405,4	0,7	P_E_132_524,76	T_90L6	12,0
	1,8	817,4	5405,4	0,7	P_E_132_817,42	T_90S4	12,0
	1,7	824,1	5432,6	2,3	P_E_190_824,12	T_90S4	27,0
	1,7	811,3	5463,6	1,6	P_E_170_811,25	T_80D4	21,0
	1,7	831,2	5495,4	1,1	P_E_150_831,21	T_90S4	16,0
	1,7	817,4	5527,6	0,7	P_E_132_817,42	T_80D4	12,0
	1,7	824,1	5562,3	2,2	P_E_190_824,12	T_80D4	27,0
	1,7	543,9	5590,9	0,7	P_E_132_543,89	T_90L6	12,0
	1,7	549,0	5626,6	1,1	P_E_150_548,95	T_90L6	16,0
	1,7	831,2	5626,6	1,1	P_E_150_831,21	T_80D4	16,0
	1,7	559,2	5729,2	1,6	P_E_170_559,19	T_90L6	21,0
	1,6	870,6	5764,2	1,0	P_E_150_870,64	T_90S4	16,0
	1,6	879,8	5799,2	2,2	P_E_190_879,75	T_90S4	27,0
	1,6	879,8	5799,6	1,6	P_E_170_879,75	T_90S4	21,0
	1,6	870,6	5871,9	1,0	P_E_150_870,64	T_80D4	16,0
	1,6	575,9	5908,9	2,1	P_E_190_575,86	T_90L6	27,0
	1,6	879,8	5947,2	2,1	P_E_190_879,75	T_80D4	27,0
	1,6	879,8	5945,9	1,5	P_E_170_879,75	T_80D4	21,0
	1,6	595,3	6099,8	1,0	P_E_150_595,28	T_90L6	16,0
	1,5	606,4	6218,9	2,0	P_E_190_606,41	T_90L6	27,0
	1,5	606,4	6218,6	1,4	P_E_170_606,41	T_90L6	21,0
	1,5	948,1	6261,9	1,0	P_E_150_948,12	T_90S4	16,0
	1,5	958,0	6345,2	2,0	P_E_190_958,04	T_90S4	27,0
	1,5	948,1	6389,2	0,9	P_E_150_948,12	T_80D4	16,0
	1,5	958,0	6476,7	1,9	P_E_190_958,04	T_80D4	27,0
	1,5	981,4	6474,8	1,4	P_E_170_981,35	T_90S4	21,0
	1,4	981,4	6613,2	1,4	P_E_170_981,35	T_80D4	21,0
	1,4	643,2	6613,2	0,9	P_E_150_643,23	T_90L6	16,0
	1,4	649,0	6657,7	1,4	P_E_170_649	T_90L6	21,0
	1,4	660,4	6800,2	1,8	P_E_190_660,37	T_90L6	27,0
	1,4	1037,5	6853,6	0,9	P_E_150_1037,52	T_90S4	16,0
	1,4	1037,5	7006,4	0,9	P_E_150_1037,52	T_80D4	16,0
	1,3	1064,2	7054,9	1,8	P_E_190_1064,22	T_90S4	27,0
	1,3	1064,2	7056,3	1,3	P_E_170_1064,22	T_90S4	21,0
	1,3	1064,2	7161,5	1,7	P_E_190_1064,22	T_80D4	27,0
	1,3	697,9	7163,5	1,3	P_E_170_697,85	T_90L6	21,0
	1,3	1064,2	7163,5	1,3	P_E_170_1064,22	T_80D4	21,0
	1,3	697,5	7166,1	0,8	P_E_150_697,51	T_90L6	16,0
	1,3	704,9	7217,8	1,7	P_E_190_704,94	T_90L6	27,0
	1,2	743,0	7621,2	0,8	P_E_150_743,02	T_90L6	16,0
	1,2	1158,9	7685,9	1,6	P_E_190_1158,92	T_90S4	27,0
	1,2	1158,9	7686,3	1,2	P_E_170_1158,92	T_90S4	21,0
	1,2	756,8	7750,8	1,6	P_E_190_756,78	T_90L6	27,0
	1,2	756,8	7752,5	1,2	P_E_170_756,78	T_90L6	21,0
	1,2	1158,9	7812,5	1,6	P_E_190_1158,92	T_80D4	27,0
	1,2	1158,9	7813,7	1,2	P_E_170_1158,92	T_80D4	21,0
	1,2	1183,2	7810,7	0,8	P_E_150_1183,21	T_90S4	16,0
	1,2	766,5	7875,9	0,8	P_E_150_766,52	T_90L6	16,0
	1,2	1183,2	8009,7	0,7	P_E_150_1183,21	T_80D4	16,0
	1,1	1268,2	8368,8	1,5	P_E_190_1268,2	T_90S4	27,0
	1,1	1268,2	8368,6	1,1	P_E_170_1268,2	T_90S4	21,0
	1,1	811,3	8368,6	1,1	P_E_170_811,25	T_90L6	21,0
	1,1	824,1	8440,8	1,5	P_E_190_824,12	T_90L6	27,0
	1,1	831,2	8516,1	0,7	P_E_150_831,21	T_90L6	16,0
	1,1	1268,2	8593,8	1,5	P_E_190_1268,2	T_80D4	27,0
	1,1	1268,2	8593,8	1,0	P_E_170_1268,2	T_80D4	21,0
	1,1	879,8	9004,6	1,4	P_E_190_879,75	T_90L6	27,0
	1,1	879,8	9008,2	1,0	P_E_170_879,75	T_90L6	21,0
	1,0	1395,7	9271,7	1,3	P_E_190_1395,69	T_90S4	27,0
	1,0	1395,7	9269,7	1,0	P_E_170_1395,69	T_90S4	21,0
	1,0	1395,7	9456,7	1,3	P_E_190_1395,69	T_80D4	27,0
	1,0	1395,7	9455,6	1,0	P_E_170_1395,69	T_80D4	21,0
	1,0	958,0	9849,6	1,3	P_E_190_958,04	T_90L6	27,0
	0,94	981,4	10061,0	0,9	P_E_170_981,35	T_90L6	21,0
	0,92	1546,4	10276,5	1,2	P_E_190_1546,36	T_90S4	27,0
	0,92	1546,4	10280,4	0,9	P_E_170_1546,36	T_90S4	21,0
	0,91	1546,4	10393,0	1,2	P_E_190_1546,36	T_80D4	27,0
	0,91	1546,4	10388,2	0,9	P_E_170_1546,36	T_80D4	21,0
	0,86	1064,2	10991,2	1,1	P_E_190_1064,22	T_90L6	27,0
	0,86	1064,2	10987,8	0,8	P_E_170_1064,22	T_90L6	21,0
	0,79	1158,9	11966,9	1,0	P_E_190_1158,92	T_90L6	27,0
	0,79	1158,9	11971,0	0,8	P_E_170_1158,92	T_90L6	21,0
	0,73	1268,2	12947,3	1,0	P_E_190_1268,2	T_90L6	27,0
	0,66	1395,7	14322,9	0,9	P_E_190_1395,69	T_90L6	27,0
	0,59	1546,4	16025,6	0,8	P_E_190_1546,36	T_90L6	27,0

P_1 Input Power kW	n_2 Output speed min^{-1}	IR ratio -	T2 Ouput torque Nm	FS' Service Factor -	GEAR	EU	Ptn Thermal capacity kW
	476,7	3,0	28,6	2,8	P - 63 2 3	T 90L4	5,6
	387,8	7,4	35,1	4,0	P - 63 2 7.4	T 80C2	5,6
	366,7	3,9	37,1	3,0	P - 63 2 3.9	T 90L4	5,6
	361,5	2,6	37,6	3,5	P - 71 2 2.6	T 90LB6	7,5
	361,5	2,6	37,6	3,5	P - 71 2 2.6	T 100A6	7,5
	360,0	8,0	37,8	4,0	P - 63 2 8	T 90S2	5,6
	358,8	8,0	37,9	4,0	P - 63 2 8	T 80C2	5,6
	332,6	4,3	40,9	3,2	P - 63 2 4.3	T 90L4	5,6
	320,0	9,0	42,5	3,9	P - 63 2 9	T 90S2	5,6
	318,9	9,0	42,7	3,9	P - 63 2 9	T 80C2	5,6
	313,3	3,0	43,4	2,0	P - 63 2 3	T 90LB6	5,6
	313,3	3,0	43,4	2,0	P - 63 2 3	T 100A6	5,6
	293,8	3,2	46,3	3,2	P - 71 2 3.2	T 100A6	7,5
	293,8	3,2	46,3	3,2	P - 71 2 3.2	T 90LB6	7,5
	286,0	5,0	47,6	2,9	P - 63 2 5	T 90L4	5,6
	276,9	10,4	49,1	3,7	P - 63 2 10.4	T 90S2	5,6
	276,0	10,4	49,3	3,7	P - 63 2 10.4	T 80C2	5,6
	255,4	5,6	53,3	3,0	P - 63 2 5.6	T 90L4	5,6
	247,4	3,8	55,0	3,3	P - 71 2 3.8	T 100A6	7,5
	247,4	3,8	55,0	3,3	P - 71 2 3.8	T 90LB6	7,5
	244,1	11,8	55,8	3,4	P - 63 2 11.8	T 90S2	5,6
	243,2	11,8	55,9	3,4	P - 63 2 11.8	T 80C2	5,6
	241,0	3,9	56,5	2,0	P - 63 2 3.9	T 100A6	5,6
	241,0	3,9	56,5	2,0	P - 63 2 3.9	T 90LB6	5,6
	230,7	6,2	59,0	2,7	P - 63 2 6.2	T 90L4	5,6
	220,0	6,5	61,9	2,7	P - 63 2 6.5	T 90L4	5,6
	218,6	4,3	62,3	3,4	P - 71 2 4.3	T 90LB6	7,5
	218,6	4,3	62,3	3,4	P - 71 2 4.3	T 100A6	7,5
	218,6	4,3	62,3	2,2	P - 63 2 4.3	T 90LB6	5,6
	218,6	4,3	62,3	2,2	P - 63 2 4.3	T 100A6	5,6
	213,3	13,5	63,8	3,2	P - 63 2 13.5	T 90S2	5,6
	212,6	13,5	64,0	3,2	P - 63 2 13.5	T 80C2	5,6
	200,0	14,4	68,1	2,8	P - 63 2 14.4	T 90S2	5,6
	199,3	14,4	68,3	2,8	P - 63 2 14.4	T 80C2	5,6
	193,2	7,4	70,4	2,6	P - 63 2 7.4	T 90L4	5,6
	188,0	5,0	72,4	2,1	P - 63 2 5	T 100A6	5,6
	188,0	5,0	72,4	2,1	P - 63 2 5	T 90LB6	5,6
	178,8	8,0	76,1	2,6	P - 63 2 8	T 90L4	5,6
	177,4	5,3	76,7	3,0	P - 71 2 5.3	T 90LB6	7,5
	177,4	5,3	76,7	3,0	P - 71 2 5.3	T 100A6	7,5
	170,4	16,9	79,9	2,9	P - 63 2 16.9	T 90S2	5,6
	169,8	16,9	80,1	2,9	P - 63 2 16.9	T 80C2	5,6
	167,9	5,6	81,1	2,1	P - 63 2 5.6	T 90LB6	5,6
	167,9	5,6	81,1	2,1	P - 63 2 5.6	T 100A6	5,6
	166,9	17,2	79,8	1,1	P L 25 3 17.2	T 80C2	4,0
	164,4	8,7	82,8	3,7	P - 71 2 8.7	T 90L4	7,5
	158,9	9,0	85,6	2,5	P - 63 2 9	T 90L4	5,6
1,5	151,6	6,2	89,8	3,3	P - 71 2 6.2	T 90LB6	7,5
	151,6	6,2	89,8	3,3	P - 71 2 6.2	T 100A6	7,5
	151,6	6,2	89,8	1,9	P - 63 2 6.2	T 90LB6	5,6
	151,6	6,2	89,8	1,9	P - 63 2 6.2	T 100A6	5,6
	145,5	19,8	93,6	2,5	P - 63 2 19.8	T 90S2	5,6
	145,0	19,8	93,9	2,5	P - 63 2 19.8	T 80C2	5,6
	144,6	6,5	94,1	2,0	P - 63 2 6.5	T 100A6	5,6
	144,6	6,5	94,1	2,0	P - 63 2 6.5	T 90LB6	5,6
	140,7	20,4	94,7	1,0	P L 25 3 20.4	T 80C2	4,0
	140,5	20,5	96,9	2,2	P - 63 2 20.5	T 90S2	5,6
	140,0	20,5	97,2	2,2	P - 63 2 20.5	T 80C2	5,6
	137,5	10,4	99,0	2,2	P - 63 2 10.4	T 90L4	5,6
	132,4	7,1	102,8	3,2	P - 71 2 7.1	T 100A6	7,5
	132,4	7,1	102,8	3,2	P - 71 2 7.1	T 90LB6	7,5
	127,0	7,4	107,1	1,8	P - 63 2 7.4	T 100A6	5,6
	127,0	7,4	107,1	1,8	P - 63 2 7.4	T 90LB6	5,6
	123,3	11,6	110,4	3,9	P - 71 2 11.6	T 90L4	7,5
	121,2	11,8	112,3	2,1	P - 63 2 11.8	T 90L4	5,6
	120,6	23,8	110,5	0,8	P L 25 3 23.8	T 80C2	4,0
	119,5	24,1	113,9	1,8	P - 63 2 24.1	T 90S2	5,6
	119,1	24,1	114,3	1,8	P - 63 2 24.1	T 80C2	5,6
	117,5	8,0	115,8	1,9	P - 63 2 8	T 100A6	5,6
	117,5	8,0	115,8	1,9	P - 63 2 8	T 90LB6	5,6
	116,3	12,3	117,1	2,6	P - 71 2 12.3	T 90L4	7,5
	113,8	25,3	119,5	3,0	P - 71 2 25.3	T 90S2	7,5
	113,4	25,3	120,0	3,0	P - 71 2 25.3	T 80C2	7,5
	110,3	26,1	123,3	1,8	P - 63 2 26.1	T 90S2	5,6
	110,0	26,1	123,8	1,8	P - 63 2 26.1	T 80C2	5,6
	108,1	8,7	126,0	2,8	P - 71 2 8.7	T 90LB6	7,5
	108,1	8,7	126,0	2,8	P - 71 2 8.7	T 100A6	7,5
	105,9	13,5	128,5	1,9	P - 63 2 13.5	T 90L4	5,6
	104,7	27,4	127,2	0,7	P L 25 3 27.4	T 80C2	4,0
	104,4	9,0	130,3	1,8	P - 63 2 9	T 100A6	5,6
	104,4	9,0	130,3	1,8	P - 63 2 9	T 90LB6	5,6
	102,1	14,0	133,2	3,4	P - 71 2 14	T 90L4	7,5
	100,4	28,7	132,8	1,7	P L 45 3 28.7	T 90S2	6,5
	100,0	28,8	136,1	3,0	P - 71 2 28.8	T 90S2	7,5
	100,0	28,7	133,2	1,7	P L 45 3 28.7	T 80C2	6,5
	99,7	28,8	136,6	3,0	P - 71 2 28.8	T 80C2	7,5
	99,3	14,4	137,0	1,6	P - 63 2 14.4	T 90L4	5,6
	95,5	30,2	142,5	3,8	P - 80 2 30.15	T 90S2	7,5
	95,2	30,2	143,0	3,8	P - 80 2 30.15	T 80C2	7,5
	92,2	10,2	147,7	3,2	P - 71 2 10.2	T 90LB6	7,5
	92,2	10,2	147,7	3,2	P - 71 2 10.2	T 100A6	7,5
	90,9	31,7	149,8	1,5	P - 63 2 31.7	T 90S2	5,6
	90,5	31,7	150,3	1,5	P - 63 2 31.7	T 80C2	5,6
	90,4	10,4	150,6	1,6	P - 63 2 10.4	T 90LB6	5,6
	90,4	10,4	150,6	1,6	P - 63 2 10.4	T 100A6	5,6

P_1 Input Power kW	n_2 Output speed min^{-1}	IR ratio -	T2 Ouput torque Nm	FS' Service Factor -	GEAR	EU	Ptn Thermal capacity kW
	90,0	32,0	148,0	1,5	P L 45 3 32	T 90S2	6,5
	89,7	32,0	148,5	1,5	P L 45 3 32	T 80C2	6,5
	89,2	32,3	149,4	3,6	P L 65 3 32.3	T 90S2	8,0
	88,9	32,3	149,9	3,6	P L 65 3 32.3	T 80C2	8,0
	88,8	16,1	153,2	3,0	P - 71 2 16.1	T 90L4	7,5
	87,0	33,1	156,4	2,4	P - 71 2 33.1	T 90S2	7,5
	86,7	33,1	157,0	2,4	P - 71 2 33.1	T 80C2	7,5
	84,6	16,9	160,8	1,6	P - 63 2 16.9	T 90L4	5,6
	82,8	34,8	164,4	3,3	P - 80 2 34.79	T 90S2	7,5
	82,7	17,3	164,6	2,8	P - 71 2 17.3	T 90L4	7,5
	82,5	34,8	165,0	3,3	P - 80 2 34.79	T 80C2	7,5
	81,0	11,6	167,9	2,9	P - 71 2 11.6	T 100A6	7,5
	81,0	11,6	167,9	2,9	P - 71 2 11.6	T 90LB6	7,5
	79,7	11,8	170,8	1,5	P - 63 2 11.8	T 100A6	5,6
	79,7	11,8	170,8	1,5	P - 63 2 11.8	T 90LB6	5,6
	78,7	36,6	172,9	1,3	P - 63 2 36.6	T 90S2	5,6
	78,4	36,6	173,5	1,3	P - 63 2 36.6	T 80C2	5,6
	77,2	37,3	176,3	2,1	P - 71 2 37.3	T 90S2	7,5
	76,9	37,3	176,9	2,1	P - 71 2 37.3	T 80C2	7,5
	76,6	37,6	173,9	3,1	P L 65 3 37.6	T 90S2	8,0
	76,5	18,7	178,0	2,6	P - 71 2 18.7	T 90L4	7,5
	76,4	12,3	178,1	1,7	P - 71 2 12.3	T 100A6	7,5
	76,4	12,3	178,1	1,7	P - 71 2 12.3	T 90LB6	7,5
	76,3	37,6	174,5	3,1	P L 65 3 37.6	T 80C2	8,0
	75,9	38,0	179,3	3,0	P - 80 2 37.95	T 90S2	7,5
	75,6	38,0	179,9	3,0	P - 80 2 37.95	T 80C2	7,5
	74,4	38,7	179,0	3,9	P - 90 3 38.7	T 90S2	7,5
	74,2	38,7	179,6	3,9	P - 90 3 38.7	T 80C2	7,5
	73,4	19,5	185,5	3,2	P - 80 2 19.49	T 90L4	7,5
	72,9	39,5	182,7	2,3	P - 71 3 39.5	T 90S2	5,4
	72,7	39,6	187,3	2,4	P - 80 2 39.63	T 90S2	7,5
	72,7	39,5	183,4	2,3	P - 71 3 39.5	T 80C2	5,4
	72,4	39,6	187,9	2,4	P - 80 2 39.63	T 80C2	7,5
	72,2	19,8	188,4	1,3	P - 63 2 19.8	T 90L4	5,6
	71,3	40,4	190,9	3,1	P - 90 2 40.4	T 90S2	10,5
	71,1	40,5	191,4	1,1	P - 63 2 40.5	T 90S2	5,6
	71,0	40,4	191,6	3,1	P - 90 2 40.4	T 80C2	10,5
	70,9	40,5	192,1	1,1	P - 63 2 40.5	T 80C2	5,6
	70,8	20,2	192,3	2,4	P - 71 2 20.2	T 90L4	7,5
	70,4	40,9	189,2	1,2	P L 45 3 40.9	T 90S2	6,5
	70,2	40,9	189,8	1,2	P L 45 3 40.9	T 80C2	6,5
	69,8	20,5	195,0	1,2	P - 63 2 20.5	T 90L4	5,6
	69,7	20,5	195,4	3,1	P - 80 2 20.53	T 90L4	7,5
	69,6	13,5	195,5	1,3	P - 63 2 13.5	T 90LB6	5,6
	69,6	13,5	195,5	1,3	P - 63 2 13.5	T 100A6	5,6
	68,2	42,3	199,6	2,3	P - 80 2 42.25	T 90S2	7,5
	67,9	42,3	200,4	2,2	P - 80 2 42.25	T 80C2	7,5
1,5	67,1	14,0	202,7	2,4	P - 71 2 14	T 90LB6	7,5
	67,1	14,0	202,7	2,4	P - 71 2 14	T 100A6	7,5
	66,6	21,5	204,2	2,9	P - 80 2 21.46	T 90L4	7,5
	66,1	43,4	201,5	1,1	P - 63 3 43.4	T 80C2	4,0
	65,9	43,7	202,2	3,7	P - 90 3 43.7	T 90S2	7,5
	65,7	43,7	202,8	3,7	P - 90 3 43.7	T 80C2	7,5
	65,3	44,1	208,4	3,4	P - 90 2 44.1	T 90S2	10,5
	65,3	21,9	208,4	2,2	P - 71 2 21.9	T 90L4	7,5
	65,3	14,4	208,5	1,1	P - 63 2 14.4	T 90LB6	5,6
	65,3	14,4	208,5	1,1	P - 63 2 14.4	T 100A6	5,6
	65,1	44,1	209,1	3,3	P - 90 2 44.1	T 80C2	10,5
	64,4	44,7	211,2	1,9	P - 71 2 44.7	T 90S2	7,5
	64,2	44,7	211,9	1,9	P - 71 2 44.7	T 80C2	7,5
	63,8	14,7	213,4	3,8	P - 80 2 14.74	T 90LB6	7,5
	63,8	14,7	213,4	3,8	P - 80 2 14.74	T 100A6	7,5
	63,7	45,2	213,6	1,0	P - 63 2 45.2	T 90S2	5,6
	63,5	45,2	214,3	1,0	P - 63 2 45.2	T 80C2	5,6
	63,0	45,7	211,3	1,1	P L 45 3 45.7	T 90S2	6,5
	62,8	45,7	212,1	1,1	P L 45 3 45.7	T 80C2	6,5
	62,6	46,0	212,8	2,5	P L 65 3 46	T 90S2	8,0
	62,4	46,0	213,6	2,5	P L 65 3 46	T 80C2	8,0
	61,1	47,0	218,2	0,9	P - 63 3 47	T 80C2	4,0
	60,1	23,8	221,7	3,6	P L 85 3 23.8	T 90L4	11,0
	59,9	23,9	227,3	2,6	P - 80 2 23.89	T 90L4	7,5
	59,8	48,1	227,4	2,0	P - 80 2 48.14	T 90S2	7,5
	59,6	48,1	228,3	2,0	P - 80 2 48.14	T 80C2	7,5
	59,3	24,1	229,4	1,0	P - 63 2 24.1	T 90L4	5,6
	59,0	48,8	225,7	3,3	P - 90 3 48.8	T 90S2	7,5
	58,8	48,8	226,5	3,3	P - 90 3 48.8	T 80C2	7,5
	58,8	16,0	231,6	4,0	P - 90 2 16	T 90LB6	10,5
	58,8	16,0	231,6	4,0	P - 90 2 16	T 100A6	10,5
	58,4	16,1	233,1	2,1	P - 71 2 16.1	T 90LB6	7,5
	58,4	16,1	233,1	2,1	P - 71 2 16.1	T 100A6	7,5
	57,2	25,0	237,9	3,8	P - 90 2 25	T 90L4	10,5
	57,0	50,5	238,7	1,7	P - 71 2 50.5	T 90S2	7,5
	56,8	50,5	239,4	1,7	P - 71 2 50.5	T 80C2	7,5
	56,6	50,9	240,3	1,3	P - 80 2 50.87	T 90S2	7,5
	56,6	50,9	240,5	2,9	P - 90 2 50.9	T 90S2	10,5
	56,5	25,3	240,8	1,7	P - 71 2 25.3	T 90L4	7,5
	56,4	50,9	241,2	1,3	P - 80 2 50.87	T 80C2	7,5
	56,4	50,9	241,3	2,9	P - 90 2 50.9	T 80C2	10,5
	55,6	16,9	244,7	1,0	P - 63 2 16.9	T 90LB6	5,6
	55,6	16,9	244,7	1,0	P - 63 2 16.9	T 100A6	5,6
	55,1	17,1	247,1	3,7	P - 80 2 17.07	T 90LB6	7,5
	55,1	17,1	247,1	3,7	P - 80 2 17.07	T 100A6	7,5
	55,0	17,1	247,6	3,7	P - 90 2 17.1	T 100A6	10,5
	55,0	17,1	247,6	3,7	P - 90 2 17.1	T 90LB6	10,5
	54,8	26,1	248,4	1,0	P - 63 2 26.1	T 90L4	5,6

P_1 Input Power kW	n_2 Output speed min^{-1}	IR ratio -	T2 Ouput torque Nm	FS' Service Factor -	GEAR	EU	Ptn Thermal capacity kW
	54,6	52,8	244,2	0,9	P L 45 3 52.8	T 90S2	6,5
	54,4	26,3	250,3	2,4	P - 80 2 26.3	T 90L4	7,5
	54,4	52,8	245,1	0,9	P L 45 3 52.8	T 80C2	6,5
	54,3	17,3	250,4	1,9	P - 71 2 17.3	T 100A6	7,5
	54,3	17,3	250,4	1,9	P - 71 2 17.3	T 90LB6	7,5
	54,2	26,4	245,9	2,4	P L 65 3 26.4	T 90L4	8,0
	53,9	53,3	247,4	0,9	P - 63 3 53.3	T 80C2	4,0
	53,8	53,5	247,4	1,7	P - 71 3 53.5	T 90S2	5,4
	53,6	53,5	248,3	1,7	P - 71 3 53.5	T 80C2	5,4
	53,0	54,3	251,2	2,2	P L 65 3 54.3	T 90S2	8,0
	52,9	54,3	252,1	2,1	P L 65 3 54.3	T 80C2	8,0
	52,2	55,2	255,4	2,8	P - 90 3 55.2	T 90S2	7,5
	52,0	27,5	256,2	3,7	P L 85 3 27.5	T 90L4	11,0
	52,0	55,2	256,2	2,8	P - 90 3 55.2	T 80C2	7,5
	51,9	55,5	262,2	1,2	P - 80 2 55.49	T 90S2	7,5
	51,7	55,5	263,1	1,2	P - 80 2 55.49	T 80C2	7,5
	51,6	27,7	263,6	3,5	P - 90 2 27.7	T 90L4	10,5
	51,0	18,5	267,1	3,7	P - 80 2 18.45	T 90LB6	7,5
	51,0	18,5	267,1	3,7	P - 80 2 18.45	T 100A6	7,5
	50,4	28,4	270,1	2,2	P - 80 2 28.38	T 90L4	7,5
	50,3	18,7	270,7	1,8	P - 71 2 18.7	T 90LB6	7,5
	50,3	18,7	270,7	1,8	P - 71 2 18.7	T 100A6	7,5
	50,2	57,2	265,6	0,9	P - 63 3 57.2	T 80C2	4,0
	49,8	28,7	267,3	0,9	P L 45 3 28.7	T 90L4	6,5
	49,7	28,8	274,1	1,7	P - 71 2 28.8	T 90L4	7,5
	48,2	19,5	282,2	2,3	P - 80 2 19.49	T 90LB6	7,5
	48,2	19,5	282,2	2,3	P - 80 2 19.49	T 100A6	7,5
	47,9	60,1	278,0	0,8	P L 45 3 60.1	T 90S2	6,5
	47,8	60,1	278,9	0,8	P L 45 3 60.1	T 80C2	6,5
	47,5	19,8	286,7	3,2	P - 90 2 19.8	T 90LB6	10,5
	47,5	19,8	286,7	3,2	P - 90 2 19.8	T 100A6	10,5
	47,5	19,8	286,7	0,9	P - 63 2 19.8	T 90LB6	5,6
	47,5	19,8	286,7	0,9	P - 63 2 19.8	T 100A6	5,6
	47,4	30,2	286,9	2,1	P - 80 2 30.15	T 90L4	7,5
	47,4	60,8	281,2	1,5	P - 71 3 60.8	T 90S2	5,4
	47,2	60,8	282,3	1,5	P - 71 3 60.8	T 80C2	5,4
	46,9	30,5	290,2	3,1	P - 90 2 30.5	T 90L4	10,5
	46,6	61,8	292,0	1,1	P - 80 2 61.79	T 90S2	7,5
	46,5	20,2	292,4	1,6	P - 71 2 20.2	T 100A6	7,5
	46,5	20,2	292,4	1,6	P - 71 2 20.2	T 90LB6	7,5
	46,5	61,8	292,9	1,1	P - 80 2 61.79	T 80C2	7,5
	46,4	61,8	286,8	0,8	P - 63 3 61.8	T 80C2	4,0
	46,2	62,3	288,2	2,6	P - 90 3 62.3	T 90S2	7,5
	46,1	62,3	289,2	2,6	P - 90 3 62.3	T 80C2	7,5
	45,9	20,5	296,8	0,8	P - 63 2 20.5	T 90LB6	5,6
	45,9	20,5	296,8	0,8	P - 63 2 20.5	T 100A6	5,6
	45,8	20,5	297,2	2,2	P - 80 2 20.53	T 100A6	7,5
1,5	45,8	20,5	297,2	2,2	P - 80 2 20.53	T 90LB6	7,5
	45,1	31,7	301,8	0,8	P - 63 2 31.7	T 90L4	5,6
	45,1	63,9	295,6	3,7	P L 85 3 63.9	T 90S2	11,0
	44,9	63,9	296,6	3,6	P L 85 3 63.9	T 80C2	11,0
	44,9	64,2	297,0	1,4	P - 71 3 64.2	T 90S2	5,4
	44,7	64,4	297,9	1,8	P L 65 3 64.4	T 90S2	8,0
	44,7	64,2	298,0	1,4	P - 71 3 64.2	T 80C2	5,4
	44,7	32,0	298,1	0,8	P L 45 3 32	T 90L4	6,5
	44,6	64,4	298,9	1,8	P L 65 3 64.4	T 80C2	8,0
	44,3	32,3	300,9	2,0	P L 65 3 32.3	T 90L4	8,0
	43,9	21,4	309,8	3,0	P - 90 2 21.4	T 100A6	10,5
	43,9	21,4	309,8	3,0	P - 90 2 21.4	T 90LB6	10,5
	43,8	21,5	310,7	2,1	P - 80 2 21.46	T 100A6	7,5
	43,8	21,5	310,7	2,1	P - 80 2 21.46	T 90LB6	7,5
	43,2	33,1	315,1	1,3	P - 71 2 33.1	T 90L4	7,5
	42,9	21,9	317,0	1,5	P - 71 2 21.9	T 90LB6	7,5
	42,9	21,9	317,0	1,5	P - 71 2 21.9	T 100A6	7,5
	41,5	34,5	321,4	3,4	P L 85 3 34.5	T 90L4	11,0
	41,2	69,6	323,2	0,7	P - 63 3 69.6	T 80C2	4,0
	41,1	34,8	331,1	1,8	P - 80 2 34.79	T 90L4	7,5
	40,9	35,0	333,1	2,6	P - 90 2 35	T 90L4	10,5
	40,8	70,6	326,6	2,4	P - 90 3 70.6	T 90S2	7,5
	40,7	70,6	327,7	2,4	P - 90 3 70.6	T 80C2	7,5
	39,5	23,8	337,3	2,5	P L 85 3 23.8	T 90LB6	11,0
	39,5	23,8	337,3	2,5	P L 85 3 23.8	T 100A6	11,0
	39,4	23,9	345,8	1,9	P - 80 2 23.89	T 90LB6	7,5
	39,4	23,9	345,8	1,9	P - 80 2 23.89	T 100A6	7,5
	39,1	36,6	348,2	0,7	P - 63 2 36.6	T 90L4	5,6
	39,0	24,1	349,0	0,7	P - 63 2 24.1	T 90LB6	5,6
	39,0	24,1	349,0	0,7	P - 63 2 24.1	T 100A6	5,6
	38,9	74,0	342,3	3,2	P L 85 3 74	T 90S2	11,0
	38,8	74,0	343,5	3,1	P L 85 3 74	T 80C2	11,0
	38,7	74,4	344,1	1,6	P L 65 3 74.4	T 90S2	8,0
	38,6	74,4	345,3	1,6	P L 65 3 74.4	T 80C2	8,0
	38,3	37,3	354,9	1,2	P - 71 2 37.3	T 90L4	7,5
	38,2	75,4	348,8	1,2	P - 71 3 75.4	T 90S2	5,4
	38,1	75,4	350,0	1,2	P - 71 3 75.4	T 80C2	5,4
	38,0	37,6	350,3	1,7	P L 65 3 37.6	T 90L4	8,0
	37,8	76,3	352,9	2,3	P - 90 3 76.3	T 90S2	7,5
	37,7	38,0	361,2	1,7	P - 80 2 37.95	T 90L4	7,5
	37,6	76,3	354,2	2,3	P - 90 3 76.3	T 80C2	7,5
	37,6	25,0	361,9	2,5	P - 90 2 25	T 100A6	10,5
	37,6	25,0	361,9	2,5	P - 90 2 25	T 90LB6	10,5
	37,2	25,3	366,3	1,1	P - 71 2 25.3	T 90LB6	7,5
	37,2	25,3	366,3	1,1	P - 71 2 25.3	T 100A6	7,5
	37,0	38,7	360,6	3,3	P L 85 3 38.7	T 90L4	11,0
	37,0	38,7	360,5	2,5	P - 90 3 38.7	T 90L4	7,5
1,5	36,2	39,5	368,0	1,3	P - 71 3 39.5	T 90L4	5,4

P_1 Input Power kW	n_2 Output speed min^{-1}	IR ratio -	T2 Ouput torque Nm	FS' Service Factor -	GEAR	EU	Ptn Thermal capacity kW
	36,1	39,6	377,3	1,3	P - 80 2 39.63	T 90L4	7,5
	35,7	26,3	380,7	1,7	P - 80 2 26.3	T 100A6	7,5
	35,7	26,3	380,7	1,7	P - 80 2 26.3	T 90LB6	7,5
	35,6	26,4	374,1	1,7	P L 65 3 26.4	T 100A6	8,0
	35,6	26,4	374,1	1,7	P L 65 3 26.4	T 90LB6	8,0
	35,4	40,4	384,5	1,9	P - 90 2 40.4	T 90L4	10,5
	34,8	82,8	383,0	2,1	P - 90 3 82.8	T 90S2	7,5
	34,7	82,8	384,4	2,1	P - 90 3 82.8	T 80C2	7,5
	34,2	27,5	389,8	2,6	P L 85 3 27.5	T 90LB6	11,0
	34,2	27,5	389,8	2,6	P L 85 3 27.5	T 100A6	11,0
	33,9	27,7	400,9	2,3	P - 90 2 27.7	T 90LB6	10,5
	33,9	27,7	400,9	2,3	P - 90 2 27.7	T 100A6	10,5
	33,9	84,9	392,7	2,8	P L 85 3 84.9	T 90S2	11,0
	33,9	42,3	401,9	1,2	P - 80 2 42.25	T 90L4	7,5
	33,8	84,9	394,2	2,7	P L 85 3 84.9	T 80C2	11,0
	33,7	85,4	395,1	1,4	P L 65 3 85.4	T 90S2	8,0
	33,6	85,4	396,3	1,4	P L 65 3 85.4	T 80C2	8,0
	33,2	86,8	401,5	1,0	P - 71 3 86.8	T 90S2	5,4
	33,1	28,4	410,9	1,6	P - 80 2 28.38	T 90LB6	7,5
	33,1	28,4	410,9	1,6	P - 80 2 28.38	T 100A6	7,5
	33,1	86,8	403,1	1,0	P - 71 3 86.8	T 80C2	5,4
	33,0	87,3	403,8	3,7	P - 112 3 87.3	T 90S2	11,8
	32,9	87,3	405,2	3,7	P - 112 3 87.3	T 80C2	11,8
	32,7	43,7	407,1	2,9	P L 85 3 43.7	T 90L4	11,0
	32,7	43,7	407,2	2,2	P - 90 3 43.7	T 90L4	7,5
	32,6	28,8	416,9	1,1	P - 71 2 28.8	T 90LB6	7,5
	32,6	28,8	416,9	1,1	P - 71 2 28.8	T 100A6	7,5
	32,4	44,1	419,6	2,0	P - 90 2 44.1	T 90L4	10,5
	32,0	44,7	425,4	1,1	P - 71 2 44.7	T 90L4	7,5
	31,5	91,5	423,1	1,0	P - 71 3 91.5	T 90S2	5,4
	31,4	91,5	424,8	1,0	P - 71 3 91.5	T 80C2	5,4
	31,2	30,2	436,5	1,5	P - 80 2 30.15	T 100A6	7,5
	31,2	30,2	436,5	1,5	P - 80 2 30.15	T 90LB6	7,5
	31,1	46,0	428,6	1,4	P L 65 3 46	T 90L4	8,0
	30,9	93,3	431,5	1,9	P - 90 3 93.3	T 90S2	7,5
	30,8	30,5	441,6	2,1	P - 90 2 30.5	T 100A6	10,5
	30,8	30,5	441,6	2,1	P - 90 2 30.5	T 90LB6	10,5
	30,8	93,6	432,9	3,5	P - 112 3 93.6	T 90S2	11,8
	30,8	93,3	433,1	1,8	P - 90 3 93.3	T 80C2	7,5
	30,7	93,6	434,5	3,5	P - 112 3 93.6	T 80C2	11,8
	29,7	48,1	458,2	1,1	P - 80 2 48.14	T 90L4	7,5
	29,4	98,0	453,3	2,4	P L 85 3 98	T 90S2	11,0
	29,3	48,8	454,7	2,0	P - 90 3 48.8	T 90L4	7,5
	29,3	98,0	454,8	2,4	P L 85 3 98	T 80C2	11,0
	29,1	32,3	467,6	4,0	P - 112 2 32.3	T 100A6	16,5
	29,1	32,3	457,7	1,4	P L 65 3 32.3	T 100A6	8,0
	29,1	32,3	457,7	1,4	P L 65 3 32.3	T 90LB6	8,0
1,5	29,1	99,0	457,9	1,2	P L 65 3 99	T 90S2	8,0
	29,0	99,3	459,5	0,9	P - 71 3 99.3	T 90S2	5,4
	29,0	99,0	459,4	1,2	P L 65 3 99	T 80C2	8,0
	28,9	99,3	460,9	0,9	P - 71 3 99.3	T 80C2	5,4
	28,6	100,6	465,3	1,7	P - 90 3 100.6	T 90S2	7,5
	28,5	100,6	466,9	1,7	P - 90 3 100.6	T 80C2	7,5
	28,4	33,1	479,3	0,9	P - 71 2 33.1	T 90LB6	7,5
	28,4	33,1	479,3	0,9	P - 71 2 33.1	T 100A6	7,5
	28,3	50,5	480,5	1,0	P - 71 2 50.5	T 90L4	7,5
	28,1	50,9	484,3	0,7	P - 80 2 50.87	T 90L4	7,5
	28,1	50,9	484,4	1,8	P - 90 2 50.9	T 90L4	10,5
	27,9	51,2	477,0	3,6	P - 112 3 51.2	T 90L4	11,8
	27,3	34,5	488,9	2,4	P L 85 3 34.5	T 100A6	11,0
	27,3	34,5	488,9	2,4	P L 85 3 34.5	T 90LB6	11,0
	27,0	34,8	503,6	1,3	P - 80 2 34.79	T 100A6	7,5
	27,0	34,8	503,6	1,3	P - 80 2 34.79	T 90LB6	7,5
	26,9	35,0	506,6	1,8	P - 90 2 35	T 100A6	10,5
	26,9	35,0	506,6	1,8	P - 90 2 35	T 90LB6	10,5
	26,8	107,5	497,2	0,8	P - 71 3 107.5	T 90S2	5,4
	26,7	53,5	498,6	0,9	P - 71 3 53.5	T 90L4	5,4
	26,7	107,5	498,8	0,8	P - 71 3 107.5	T 80C2	5,4
	26,6	108,4	501,4	3,0	P - 112 3 108.4	T 90S2	11,8
	26,5	108,4	503,1	3,0	P - 112 3 108.4	T 80C2	11,8
	26,5	108,9	503,7	1,8	P - 90 3 108.9	T 90S2	7,5
	26,4	108,9	505,6	1,8	P - 90 3 108.9	T 80C2	7,5
	26,3	54,3	505,9	1,2	P L 65 3 54.3	T 90L4	8,0
	25,9	55,2	514,1	1,8	P - 90 3 55.2	T 90L4	7,5
	25,4	56,3	524,5	2,3	P L 85 3 56.3	T 90L4	11,0
	25,4	113,5	525,1	2,1	P L 85 3 113.5	T 90S2	11,0
	25,3	113,5	526,8	2,1	P L 85 3 113.5	T 80C2	11,0
	25,2	37,3	539,9	0,8	P - 71 2 37.3	T 100A6	7,5
	25,2	37,3	539,9	0,8	P - 71 2 37.3	T 90LB6	7,5
	25,0	37,6	532,8	1,2	P L 65 3 37.6	T 100A6	8,0
	25,0	37,6	532,8	1,2	P L 65 3 37.6	T 90LB6	8,0
	24,8	116,0	536,5	3,9	P L 95 3 116	T 90S2	16,0
	24,8	116,2	537,5	1,0	P L 65 3 116.2	T 90S2	8,0
	24,8	38,0	549,3	1,2	P - 80 2 37.95	T 90LB6	7,5
	24,8	38,0	549,3	1,2	P - 80 2 37.95	T 100A6	7,5
	24,7	116,0	538,5	3,9	P L 95 3 116	T 80C2	16,0
	24,7	116,2	539,3	1,0	P L 65 3 116.2	T 80C2	8,0
	24,6	117,2	542,2	2,8	P - 112 3 117.2	T 90S2	11,8
	24,5	117,2	544,0	2,8	P - 112 3 117.2	T 80C2	11,8
	24,4	58,5	545,1	3,2	P - 112 3 58.5	T 90L4	11,8
	24,3	38,7	548,5	2,4	P L 85 3 38.7	T 90LB6	11,0
	24,3	38,7	548,5	2,4	P L 85 3 38.7	T 100A6	11,0
	24,3	38,7	548,6	1,7	P - 90 3 38.7	T 90LB6	7,5
	24,3	38,7	548,6	1,7	P - 90 3 38.7	T 100A6	7,5
	24,2	38,9	563,2	3,3	P - 112 2 38.9	T 100A6	16,5

P_1 Input Power kW	n_2 Output speed min^{-1}	IR ratio -	T2 Ouput torque Nm	FS' Service Factor -	GEAR	EU	Ptn Thermal capacity kW
	23,8	39,5	560,0	0,8	P - 71 3 39.5	T 90LB6	5,4
	23,7	39,6	573,9	0,9	P - 80 2 39.63	T 90LB6	7,5
	23,7	39,6	573,9	0,9	P - 80 2 39.63	T 100A6	7,5
	23,5	60,8	566,5	0,8	P - 71 3 60.8	T 90L4	5,4
	23,3	40,4	584,9	1,3	P - 90 2 40.4	T 100A6	10,5
	23,3	40,4	584,9	1,3	P - 90 2 40.4	T 90LB6	10,5
	23,3	123,8	572,7	0,7	P - 71 3 123.8	T 90S2	5,4
	23,2	40,5	574,0	4,0	P L 95 3 40.5	T 100A6	16,0
	23,2	40,5	574,0	4,0	P L 95 3 40.5	T 90LB6	16,0
	23,2	123,8	574,8	0,7	P - 71 3 123.8	T 80C2	5,4
	23,1	40,7	589,1	3,1	P - 112 2 40.7	T 100A6	16,5
	23,0	125,0	578,1	1,6	P - 90 3 125	T 90S2	7,5
	23,0	125,0	580,4	1,6	P - 90 3 125	T 80C2	7,5
	23,0	62,3	580,6	1,6	P - 90 3 62.3	T 90L4	7,5
	22,8	62,7	584,1	3,0	P - 112 3 62.7	T 90L4	11,8
	22,5	128,3	593,4	2,5	P - 112 3 128.3	T 90S2	11,8
	22,4	63,9	595,2	2,0	P L 85 3 63.9	T 90L4	11,0
	22,4	128,3	595,6	2,5	P - 112 3 128.3	T 80C2	11,8
	22,3	64,2	598,4	0,8	P - 71 3 64.2	T 90L4	5,4
	22,3	42,3	611,7	0,9	P - 80 2 42.25	T 90LB6	7,5
	22,3	42,3	611,7	0,9	P - 80 2 42.25	T 100A6	7,5
	22,2	64,4	600,0	1,0	P L 65 3 64.4	T 90L4	8,0
	21,9	65,4	609,2	3,6	P L 95 3 65.4	T 90L4	16,0
	21,5	43,7	619,4	2,1	P L 85 3 43.7	T 100A6	11,0
	21,5	43,7	619,4	2,1	P L 85 3 43.7	T 90LB6	11,0
	21,5	43,7	619,3	1,5	P - 90 3 43.7	T 100A6	7,5
	21,5	43,7	619,3	1,5	P - 90 3 43.7	T 90LB6	7,5
	21,4	134,4	621,7	3,4	P L 95 3 134.4	T 90S2	16,0
	21,4	134,4	624,0	3,4	P L 95 3 134.4	T 80C2	16,0
	21,3	44,1	638,4	1,5	P - 90 2 44.1	T 100A6	10,5
	21,3	44,1	638,4	1,5	P - 90 2 44.1	T 90LB6	10,5
	21,2	44,3	641,3	3,7	P - 125 2 44.3	T 100A6	21,0
	21,2	67,4	627,8	2,8	P - 112 3 67.4	T 90L4	11,8
	21,1	136,8	632,8	1,7	P L 85 3 136.8	T 90S2	11,0
	21,0	44,7	647,2	2,8	P - 112 2 44.7	T 100A6	16,5
	21,0	44,7	647,3	0,7	P - 71 2 44.7	T 100A6	7,5
	21,0	44,7	647,3	0,7	P - 71 2 44.7	T 90LB6	7,5
	21,0	136,8	635,0	1,7	P L 85 3 136.8	T 80C2	11,0
	20,8	138,8	641,8	0,8	P L 65 3 138.8	T 90S2	8,0
	20,7	138,8	644,4	0,8	P L 65 3 138.8	T 80C2	8,0
	20,4	141,0	652,2	1,4	P - 90 3 141	T 90S2	7,5
	20,4	46,0	652,2	1,0	P L 65 3 46	T 90LB6	8,0
	20,4	46,0	652,2	1,0	P L 65 3 46	T 100A6	8,0
	20,4	141,0	654,7	1,4	P - 90 3 141	T 80C2	7,5
	20,3	70,6	657,8	1,4	P - 90 3 70.6	T 90L4	7,5
	20,0	46,9	664,8	3,4	P L 95 3 46.9	T 90LB6	16,0
	20,0	46,9	664,8	3,4	P L 95 3 46.9	T 100A6	16,0
1,5	19,7	72,6	676,2	2,6	P - 112 3 72.6	T 90L4	11,8
	19,5	48,1	696,8	0,8	P - 80 2 48.14	T 90LB6	7,5
	19,5	48,1	696,8	0,8	P - 80 2 48.14	T 100A6	7,5
	19,5	148,0	684,5	2,2	P - 112 3 148	T 90S2	11,8
	19,4	148,0	687,0	2,2	P - 112 3 148	T 80C2	11,8
	19,3	74,0	689,7	1,7	P L 85 3 74	T 90L4	11,0
	19,3	74,2	691,4	3,5	P L 95 3 74.2	T 90L4	16,0
	19,3	48,8	691,8	1,4	P - 90 3 48.8	T 90LB6	7,5
	19,3	48,8	691,8	1,4	P - 90 3 48.8	T 100A6	7,5
	19,2	48,9	708,1	2,6	P - 112 2 48.9	T 100A6	16,5
	19,2	74,4	693,4	0,9	P L 65 3 74.4	T 90L4	8,0
	18,9	152,8	706,8	0,8	P L 65 3 152.8	T 90S2	8,0
	18,8	152,8	709,3	0,8	P L 65 3 152.8	T 80C2	8,0
	18,7	76,3	710,9	1,3	P - 90 3 76.3	T 90L4	7,5
	18,6	155,2	717,7	1,3	P - 90 3 155.2	T 90S2	7,5
	18,5	155,2	720,7	1,3	P - 90 3 155.2	T 80C2	7,5
	18,5	50,9	736,8	1,3	P - 90 2 50.9	T 100A6	10,5
	18,5	50,9	736,8	1,3	P - 90 2 50.9	T 90LB6	10,5
	18,4	51,2	725,6	2,6	P - 112 3 51.2	T 90LB6	11,8
	18,4	51,2	725,6	2,6	P - 112 3 51.2	T 100A6	11,8
	18,2	78,5	731,2	2,4	P - 112 3 78.5	T 90L4	11,8
	18,1	158,9	735,3	2,9	P L 95 3 158.9	T 90S2	16,0
	18,1	158,9	737,7	2,8	P L 95 3 158.9	T 80C2	16,0
	18,0	160,0	740,1	1,5	P L 85 3 160	T 90S2	11,0
	17,9	160,0	742,4	1,5	P L 85 3 160	T 80C2	11,0
	17,9	79,8	751,4	4,0	P L 105 3 79.8	T 90L4	22,0
	17,7	53,1	768,8	3,1	P - 125 2 53.1	T 100A6	21,0
	17,3	54,3	769,5	0,8	P L 65 3 54.3	T 90LB6	8,0
	17,3	54,3	769,5	0,8	P L 65 3 54.3	T 100A6	8,0
	17,3	82,8	771,6	1,2	P - 90 3 82.8	T 90L4	7,5
	17,3	167,0	772,4	1,9	P - 112 3 167	T 90S2	11,8
	17,2	167,0	775,1	1,9	P - 112 3 167	T 80C2	11,8
	17,2	54,7	775,4	2,9	P L 95 3 54.7	T 90LB6	16,0
	17,2	54,7	775,4	2,9	P L 95 3 54.7	T 100A6	16,0
	17,0	55,2	782,3	1,2	P - 90 3 55.2	T 100A6	7,5
	17,0	55,2	782,3	1,2	P - 90 3 55.2	T 90LB6	7,5
	17,0	169,2	791,2	4,0	P L 105 3 169.2	T 90S2	22,0
	17,0	169,2	794,0	4,0	P L 105 3 169.2	T 80C2	22,0
	16,8	84,9	791,2	1,5	P L 85 3 84.9	T 90L4	11,0
	16,7	85,4	795,8	0,8	P L 65 3 85.4	T 90L4	8,0
	16,7	56,3	797,9	1,6	P L 85 3 56.3	T 100A6	11,0
	16,7	56,3	797,9	1,6	P L 85 3 56.3	T 90LB6	11,0
	16,6	86,0	801,1	3,0	P L 95 3 86	T 90L4	16,0
	16,4	87,3	813,4	2,2	P - 112 3 87.3	T 90L4	11,8
	16,4	87,4	823,0	3,8	P L 105 3 87.4	T 90L4	22,0
	16,4	57,5	832,4	2,9	P - 125 2 57.5	T 100A6	21,0
	16,2	178,1	823,8	1,1	P - 90 3 178.1	T 90S2	7,5
1,5	16,1	178,1	826,8	1,1	P - 90 3 178.1	T 80C2	7,5

P_1 Input Power kW	n_2 Output speed min^{-1}	IR ratio -	T2 Ouput torque Nm	FS' Service Factor -	GEAR	EU	Ptn Thermal capacity kW
	16,1	58,5	829,1	2,2	P - 112 3 58.5	T 90LB6	11,8
	16,1	58,5	829,1	2,2	P - 112 3 58.5	T 100A6	11,8
	15,8	90,6	853,3	3,8	P L 105 3 90.6	T 90L4	22,0
	15,6	184,6	854,0	1,3	P L 85 3 184.6	T 90S2	11,0
	15,6	185,2	866,0	3,6	P L 105 3 185.2	T 90S2	22,0
	15,6	184,6	856,7	1,3	P L 85 3 184.6	T 80C2	11,0
	15,5	185,6	830,7	3,9	P E 125 185,62	T 90S2	10,5
	15,5	185,2	868,7	3,6	P L 105 3 185.2	T 80C2	22,0
	15,5	185,6	833,9	3,8	P E 125 185,62	T 80C2	10,5
	15,4	187,1	865,6	2,4	P L 95 3 187.1	T 90S2	16,0
	15,3	187,1	868,5	2,4	P L 95 3 187.1	T 80C2	16,0
	15,3	93,3	868,9	1,0	P - 90 3 93.3	T 90L4	7,5
	15,3	93,6	871,8	2,0	P - 112 3 93.6	T 90L4	11,8
	15,1	62,3	882,6	1,1	P - 90 3 62.3	T 90LB6	7,5
	15,1	62,3	882,6	1,1	P - 90 3 62.3	T 100A6	7,5
	15,0	191,5	885,8	1,7	P - 112 3 191.5	T 90S2	11,8
	15,0	62,7	898,4	3,5	P L 105 3 62.7	T 90LB6	22,0
	15,0	62,7	898,4	3,5	P L 105 3 62.7	T 100A6	22,0
	15,0	62,7	888,8	2,1	P - 112 3 62.7	T 90LB6	11,8
	15,0	62,7	888,8	2,1	P - 112 3 62.7	T 100A6	11,8
	15,0	191,5	888,6	1,7	P - 112 3 191.5	T 80C2	11,8
	14,7	63,9	905,7	1,4	P L 85 3 63.9	T 100A6	11,0
	14,7	63,9	905,7	1,4	P L 85 3 63.9	T 90LB6	11,0
	14,6	64,4	912,1	0,7	P L 65 3 64.4	T 90LB6	8,0
	14,6	64,4	912,1	0,7	P L 65 3 64.4	T 100A6	8,0
	14,6	98,0	913,2	1,3	P L 85 3 98	T 90L4	11,0
	14,5	98,4	917,0	2,6	P L 95 3 98.4	T 90L4	16,0
	14,4	199,5	922,7	2,3	P L 95 3 199.5	T 90S2	16,0
	14,4	199,5	925,9	2,3	P L 95 3 199.5	T 80C2	16,0
	14,4	65,4	927,0	2,6	P L 95 3 65.4	T 100A6	16,0
	14,4	65,4	927,0	2,6	P L 95 3 65.4	T 90LB6	16,0
	14,3	201,0	929,8	1,0	P - 90 3 201	T 90S2	7,5
	14,3	201,0	933,0	1,0	P - 90 3 201	T 80C2	7,5
	14,2	100,4	945,6	3,5	P L 105 3 100.4	T 90L4	22,0
	14,2	100,6	937,5	1,0	P - 90 3 100.6	T 90L4	7,5
	14,1	204,1	944,1	1,1	P L 85 3 204.1	T 90S2	11,0
	14,1	204,1	947,4	1,1	P L 85 3 204.1	T 80C2	11,0
	14,0	67,4	955,2	1,9	P - 112 3 67.4	T 100A6	11,8
	14,0	67,4	955,2	1,9	P - 112 3 67.4	T 90LB6	11,8
	13,6	212,6	951,4	3,7	P E 132 212,62	T 90S2	12,0
	13,5	212,6	955,1	3,7	P E 132 212,62	T 80C2	12,0
	13,5	214,0	989,6	1,1	P L 85 3 214	T 90S2	11,0
	13,4	214,0	993,3	1,1	P L 85 3 214	T 80C2	11,0
	13,3	70,6	1001,1	0,9	P - 90 3 70.6	T 90LB6	7,5
	13,3	70,6	1001,1	0,9	P - 90 3 70.6	T 100A6	7,5
	13,3	70,7	1012,4	3,1	P L 105 3 70.7	T 90LB6	22,0
	13,3	70,7	1012,4	3,1	P L 105 3 70.7	T 100A6	22,0
1,5	13,2	108,4	1010,0	1,7	P - 112 3 108.4	T 90L4	11,8
	13,1	108,9	1014,9	0,9	P - 90 3 108.9	T 90L4	7,5
	13,0	220,9	1021,8	1,5	P - 112 3 220.9	T 90S2	11,8
	13,0	221,3	1024,1	2,1	P L 95 3 221.3	T 90S2	16,0
	13,0	220,9	1025,5	1,5	P - 112 3 220.9	T 80C2	11,8
	13,0	221,3	1027,1	2,0	P L 95 3 221.3	T 80C2	16,0
	13,0	72,6	1028,8	1,8	P - 112 3 72.6	T 90LB6	11,8
	13,0	72,6	1028,8	1,8	P - 112 3 72.6	T 100A6	11,8
	12,9	110,5	1040,6	3,2	P L 105 3 110.5	T 90L4	22,0
	12,8	224,4	1038,0	0,9	P - 90 3 224.4	T 90S2	7,5
	12,8	224,4	1042,0	0,9	P - 90 3 224.4	T 80C2	7,5
	12,7	74,0	1049,0	1,2	P L 85 3 74	T 100A6	11,0
	12,7	74,0	1049,0	1,2	P L 85 3 74	T 90LB6	11,0
	12,7	227,3	1017,6	3,1	P E 125 227,28	T 90S2	10,5
	12,7	74,2	1051,4	2,3	P L 95 3 74.2	T 100A6	16,0
	12,7	74,2	1051,4	2,3	P L 95 3 74.2	T 90LB6	16,0
	12,6	227,3	1020,8	3,1	P E 125 227,28	T 80C2	10,5
	12,6	113,5	1057,6	1,1	P L 85 3 113.5	T 90L4	11,0
	12,3	116,0	1080,4	2,2	P L 95 3 116	T 90L4	16,0
	12,3	76,3	1081,2	0,9	P - 90 3 76.3	T 100A6	7,5
	12,3	76,3	1081,2	0,9	P - 90 3 76.3	T 90LB6	7,5
	12,3	234,0	1047,3	3,3	P E 132 234	T 90S2	12,0
	12,3	234,0	1082,2	1,0	P L 85 3 234	T 90S2	11,0
	12,3	234,0	1051,7	3,3	P E 132 234	T 80C2	12,0
	12,3	234,0	1086,5	1,0	P L 85 3 234	T 80C2	11,0
	12,2	117,2	1091,9	1,6	P - 112 3 117.2	T 90L4	11,8
	12,0	78,5	1112,9	1,7	P - 112 3 78.5	T 90LB6	11,8
	12,0	78,5	1112,9	1,7	P - 112 3 78.5	T 100A6	11,8
	12,0	241,0	1115,0	1,3	P - 112 3 241	T 90S2	11,8
	11,9	241,0	1118,8	1,3	P - 112 3 241	T 80C2	11,8
	11,8	243,2	1125,0	1,9	P L 95 3 243.2	T 90S2	16,0
	11,8	243,2	1129,0	1,9	P L 95 3 243.2	T 80C2	16,0
	11,8	79,8	1143,1	2,9	P L 105 3 79.8	T 90LB6	22,0
	11,8	79,8	1143,1	2,9	P L 105 3 79.8	T 100A6	22,0
	11,5	251,2	1124,1	2,8	P E 125 251,17	T 90S2	10,5
	11,4	125,0	1164,7	0,8	P - 90 3 125	T 90L4	7,5
	11,4	251,2	1128,1	2,8	P E 125 251,17	T 80C2	10,5
	11,4	253,2	1171,7	0,8	P - 90 3 253.2	T 90S2	7,5
	11,4	82,8	1173,4	0,8	P - 90 3 82.8	T 90LB6	7,5
	11,4	82,8	1173,4	0,8	P - 90 3 82.8	T 100A6	7,5
	11,3	126,1	1187,4	2,9	P L 105 3 126.1	T 90L4	22,0
	11,3	253,2	1175,7	0,8	P - 90 3 253.2	T 80C2	7,5
	11,2	128,3	1194,8	1,5	P - 112 3 128.3	T 90L4	11,8
	11,1	84,9	1203,7	1,1	P L 85 3 84.9	T 90LB6	11,0
	11,1	84,9	1203,7	1,1	P L 85 3 84.9	T 100A6	11,0
	11,1	260,3	1165,6	3,0	P E 132 260,34	T 90S2	12,0
	11,0	260,3	1170,0	3,0	P E 132 260,34	T 80C2	12,0
	10,9	86,0	1218,7	2,0	P L 95 3 86	T 90LB6	16,0

P_1 Input Power kW	n_2 Output speed min^{-1}	IR ratio -	T2 Ouput torque Nm	FS' Service Factor -	GEAR	EU	Ptn Thermal capacity kW
	10,9	86,0	1218,7	2,0	P L 95 3 86	T 100A6	16,0
	10,8	266,2	1231,4	1,7	P L 95 3 266.2	T 90S2	16,0
	10,8	266,2	1235,8	1,7	P L 95 3 266.2	T 80C2	16,0
	10,8	87,3	1237,3	1,5	P - 112 3 87.3	T 100A6	11,8
	10,8	87,3	1237,3	1,5	P - 112 3 87.3	T 90LB6	11,8
	10,8	87,4	1251,3	2,7	P L 105 3 87.4	T 90LB6	22,0
	10,8	87,4	1251,3	2,7	P L 105 3 87.4	T 100A6	22,0
	10,7	270,0	1249,0	0,9	P L 85 3 270	T 90S2	11,0
	10,6	134,4	1252,2	1,9	P L 95 3 134.4	T 90L4	16,0
	10,6	270,0	1252,9	0,9	P L 85 3 270	T 80C2	11,0
	10,5	273,5	1224,5	2,5	P E 125 273,48	T 90S2	10,5
	10,5	273,5	1229,2	2,4	P E 125 273,48	T 80C2	10,5
	10,5	136,8	1274,8	0,9	P L 85 3 136.8	T 90L4	11,0
	10,4	90,6	1297,1	2,7	P L 105 3 90.6	T 100A6	22,0
	10,4	90,6	1297,1	2,7	P L 105 3 90.6	T 90LB6	22,0
	10,4	278,1	1285,7	1,2	P - 112 3 278.1	T 90S2	11,8
	10,3	278,1	1290,9	1,2	P - 112 3 278.1	T 80C2	11,8
	10,2	139,9	1317,5	2,6	P L 105 3 139.9	T 90L4	22,0
	10,1	93,3	1321,1	0,7	P - 90 3 93.3	T 100A6	7,5
	10,1	93,3	1321,1	0,7	P - 90 3 93.3	T 90LB6	7,5
	10,1	286,5	1283,0	2,7	P E 132 286,51	T 90S2	12,0
	10,0	93,6	1326,7	1,4	P - 112 3 93.6	T 90LB6	11,8
	10,0	93,6	1326,7	1,4	P - 112 3 93.6	T 100A6	11,8
	10,0	286,5	1286,8	2,7	P E 132 286,51	T 80C2	12,0
	9,7	148,0	1379,4	1,3	P - 112 3 148	T 90L4	11,8
	9,6	98,0	1388,9	0,9	P L 85 3 98	T 90LB6	11,0
	9,6	98,0	1388,9	0,9	P L 85 3 98	T 100A6	11,0
	9,6	98,4	1394,8	1,7	P L 95 3 98.4	T 100A6	16,0
	9,6	98,4	1394,8	1,7	P L 95 3 98.4	T 90LB6	16,0
	9,4	151,5	1365,8	2,6	P E 125 151,48	T 90L4	10,5
	9,4	100,4	1438,7	2,5	P L 105 3 100.4	T 100A6	22,0
	9,4	100,4	1438,7	2,5	P L 105 3 100.4	T 90LB6	22,0
	9,4	307,7	1377,3	2,3	P E 125 307,71	T 90S2	10,5
	9,3	307,7	1381,7	2,3	P E 125 307,71	T 80C2	10,5
	9,3	153,9	1449,6	2,4	P L 105 3 153.9	T 90L4	22,0
	9,3	310,5	1389,4	3,9	P E 150 310,47	T 90S2	16,0
	9,2	310,5	1395,3	3,9	P E 150 310,47	T 80C2	16,0
	9,1	316,6	1416,6	2,5	P E 132 316,62	T 90S2	12,0
	9,1	316,6	1423,1	2,5	P E 132 316,62	T 80C2	12,0
	9,1	103,9	1488,0	3,6	P L 115 3 103.9	T 100A6	26,0
	9,0	158,6	1429,3	2,8	P E 132 158,56	T 90L4	12,0
	9,0	158,9	1480,3	1,6	P L 95 3 158.9	T 90L4	16,0
	8,9	160,0	1490,1	0,8	P L 85 3 160	T 90L4	11,0
	8,9	325,0	1455,3	3,7	P E 150 325	T 90S2	16,0
	8,8	325,0	1460,0	3,7	P E 150 325	T 80C2	16,0
	8,7	108,4	1536,3	1,2	P - 112 3 108.4	T 90LB6	11,8
	8,7	108,4	1536,3	1,2	P - 112 3 108.4	T 100A6	11,8
1,5	8,6	167,0	1556,0	1,1	P - 112 3 167	T 90L4	11,8
	8,5	110,5	1582,4	2,3	P L 105 3 110.5	T 90LB6	22,0
	8,5	110,5	1582,4	2,3	P L 105 3 110.5	T 100A6	22,0
	8,5	169,2	1593,3	2,2	P L 105 3 169.2	T 90L4	22,0
	8,3	113,5	1608,9	0,8	P L 85 3 113.5	T 100A6	11,0
	8,3	113,5	1608,9	0,8	P L 85 3 113.5	T 90LB6	11,0
	8,2	173,5	1564,5	2,6	P E 132 173,51	T 90L4	12,0
	8,2	114,3	1638,1	3,3	P L 115 3 114.3	T 100A6	26,0
	8,2	350,3	1568,4	1,6	P E 125 350,27	T 90S2	10,5
	8,2	350,3	1574,3	1,6	P E 125 350,27	T 80C2	10,5
	8,2	352,5	1578,0	2,2	P E 132 352,46	T 90S2	12,0
	8,1	352,5	1583,7	2,2	P E 132 352,46	T 80C2	12,0
	8,1	116,0	1644,6	1,5	P L 95 3 116	T 100A6	16,0
	8,1	116,0	1644,6	1,5	P L 95 3 116	T 90LB6	16,0
	8,0	359,2	1607,5	3,4	P E 150 359,17	T 90S2	16,0
	8,0	117,2	1660,7	1,1	P - 112 3 117.2	T 100A6	11,8
	8,0	117,2	1660,7	1,1	P - 112 3 117.2	T 90LB6	11,8
	8,0	359,2	1613,5	3,3	P E 150 359,17	T 80C2	16,0
	7,8	121,2	1735,2	3,1	P L 115 3 121.2	T 100A6	26,0
	7,7	185,2	1744,2	2,0	P L 105 3 185.2	T 90L4	22,0
	7,7	185,6	1674,1	2,1	P E 125 185,62	T 90L4	10,5
	7,6	187,1	1743,3	1,4	P L 95 3 187.1	T 90L4	16,0
	7,6	380,8	1705,3	3,2	P E 150 380,82	T 90S2	16,0
	7,5	380,8	1709,9	3,2	P E 150 380,82	T 80C2	16,0
	7,5	383,9	1719,2	1,9	P E 125 383,88	T 90S2	10,5
	7,5	191,0	1721,2	2,3	P E 132 190,95	T 90L4	12,0
	7,5	383,9	1723,5	1,9	P E 125 383,88	T 80C2	10,5
	7,5	191,5	1783,3	1,0	P - 112 3 191.5	T 90L4	11,8
	7,5	126,1	1807,6	2,0	P L 105 3 126.1	T 100A6	22,0
	7,5	126,1	1807,6	2,0	P L 105 3 126.1	T 90LB6	22,0
	7,4	387,9	1737,3	2,0	P E 132 387,9	T 90S2	12,0
	7,4	387,9	1742,4	2,0	P E 132 387,9	T 80C2	12,0
	7,3	128,3	1817,6	1,0	P - 112 3 128.3	T 100A6	11,8
	7,3	128,3	1817,6	1,0	P - 112 3 128.3	T 90LB6	11,8
	7,2	199,5	1857,6	1,3	P L 95 3 199.5	T 90L4	16,0
	7,0	134,4	1905,8	1,3	P L 95 3 134.4	T 100A6	16,0
	7,0	134,4	1905,8	1,3	P L 95 3 134.4	T 90LB6	16,0
	6,9	135,8	1945,7	2,8	P L 115 3 135.8	T 100A6	26,0
	6,9	416,3	1863,4	1,7	P E 125 416,28	T 90S2	10,5
	6,9	416,3	1871,3	1,7	P E 125 416,28	T 80C2	10,5
	6,8	420,9	1885,0	2,9	P E 150 420,86	T 90S2	16,0
	6,8	420,9	1890,3	2,9	P E 150 420,86	T 80C2	16,0
	6,7	212,6	1915,7	2,1	P E 132 212,62	T 90L4	12,0
	6,7	139,9	2004,0	1,8	P L 105 3 139.9	T 90LB6	22,0
	6,7	139,9	2004,0	1,8	P L 105 3 139.9	T 100A6	22,0
	6,6	216,6	1953,5	3,1	P E 150 216,61	T 90L4	16,0
	6,6	439,7	1968,5	1,8	P E 132 439,72	T 90S2	12,0
	6,5	439,7	1974,4	1,8	P E 132 439,72	T 80C2	12,0

P_1 Input Power kW	n_2 Output speed min^{-1}	IR ratio -	T2 Ouput torque Nm	FS' Service Factor -	GEAR	EU	Ptn Thermal capacity kW
1,5	6,5	220,9	2058,8	0,9	P - 112 3 220.9	T 90L4	11,8
	6,5	221,3	2061,9	1,2	P L 95 3 221.3	T 90L4	16,0
	6,4	148,0	2097,7	0,9	P - 112 3 148	T 100A6	11,8
	6,4	148,0	2097,7	0,9	P - 112 3 148	T 90LB6	11,8
	6,3	148,2	2123,8	2,6	P L 115 3 148.2	T 100A6	26,0
	6,3	227,3	2050,0	1,7	P E 125 227,28	T 90L4	10,5
	6,3	458,3	2052,7	2,6	P E 150 458,31	T 90S2	16,0
	6,3	458,3	2059,5	2,6	P E 150 458,31	T 80C2	16,0
	6,2	461,9	2069,9	1,5	P E 125 461,93	T 90S2	10,5
	6,2	151,5	2075,9	1,7	P E 125 151,48	T 100A6	10,5
	6,2	151,5	2075,9	1,7	P E 125 151,48	T 90LB6	10,5
	6,2	461,9	2076,1	1,5	P E 125 461,93	T 80C2	10,5
	6,1	234,0	2109,7	1,9	P E 132 234	T 90L4	12,0
	6,1	153,9	2203,9	1,7	P L 105 3 153.9	T 100A6	22,0
	6,1	153,9	2203,9	1,7	P L 105 3 153.9	T 90LB6	22,0
	6,1	155,1	2222,1	3,7	P L 125 3 155.1	T 100A6	33,0
	6,0	483,2	2163,1	3,7	P E 170 483,23	T 90S2	21,0
	6,0	483,9	2166,7	1,6	P E 132 483,92	T 90S2	12,0
	5,9	483,2	2170,4	3,7	P E 170 483,23	T 80C2	21,0
	5,9	158,6	2173,9	1,8	P E 132 158,56	T 90LB6	12,0
	5,9	158,6	2173,9	1,8	P E 132 158,56	T 100A6	12,0
	5,9	483,9	2173,9	1,6	P E 132 483,92	T 80C2	12,0
	5,9	241,0	2247,4	0,8	P - 112 3 241	T 90L4	11,8
	5,9	158,9	2250,0	1,1	P L 95 3 158.9	T 90LB6	16,0
	5,9	158,9	2250,0	1,1	P L 95 3 158.9	T 100A6	16,0
	5,9	243,2	2265,6	1,1	P L 95 3 243.2	T 90L4	16,0
	5,8	163,1	2337,8	2,3	P L 115 3 163.1	T 100A6	26,0
	5,7	501,5	2246,3	2,4	P E 150 501,52	T 90S2	16,0
	5,7	501,5	2253,8	2,4	P E 150 501,52	T 80C2	16,0
	5,7	251,2	2265,9	1,5	P E 125 251,17	T 90L4	10,5
	5,6	167,0	2366,4	0,8	P - 112 3 167	T 90LB6	11,8
	5,6	167,0	2366,4	0,8	P - 112 3 167	T 100A6	11,8
	5,6	169,2	2422,2	1,6	P L 105 3 169.2	T 90LB6	22,0
	5,6	169,2	2422,2	1,6	P L 105 3 169.2	T 100A6	22,0
	5,5	520,0	2327,1	3,5	P E 170 520,04	T 90S2	21,0
	5,5	519,6	2326,7	1,4	P E 125 519,6	T 90S2	10,5
	5,5	520,0	2335,6	3,5	P E 170 520,04	T 80C2	21,0
	5,5	519,6	2335,8	1,4	P E 125 519,6	T 80C2	10,5
	5,5	170,7	2443,7	3,3	P L 125 3 170.7	T 100A6	33,0
	5,5	260,3	2348,3	1,7	P E 132 260,34	T 90L4	12,0
	5,5	524,8	2347,9	1,5	P E 132 524,76	T 90S2	12,0
	5,5	524,8	2357,4	1,5	P E 132 524,76	T 80C2	12,0
	5,4	173,5	2379,1	1,7	P E 132 173,51	T 90LB6	12,0
	5,4	173,5	2379,1	1,7	P E 132 173,51	T 100A6	12,0
	5,4	265,4	2391,7	2,5	P E 150 265,44	T 90L4	16,0
	5,4	266,2	2481,0	1,0	P L 95 3 266.2	T 90L4	16,0
	5,3	268,8	2423,3	3,7	P E 170 268,78	T 90L4	21,0
	5,3	543,9	2432,8	1,4	P E 132 543,89	T 90S2	12,0
	5,3	543,9	2441,9	1,4	P E 132 543,89	T 80C2	12,0
	5,3	549,0	2456,0	2,2	P E 150 548,95	T 90S2	16,0
	5,2	549,0	2465,0	2,2	P E 150 548,95	T 80C2	16,0
	5,2	273,5	2465,3	1,3	P E 125 273,48	T 90L4	10,5
	5,2	559,2	2503,6	3,2	P E 170 559,19	T 90S2	21,0
	5,1	559,2	2512,9	3,2	P E 170 559,19	T 80C2	21,0
	5,1	280,9	2533,1	2,4	P E 150 280,94	T 90L4	16,0
	5,1	185,2	2650,2	1,4	P L 105 3 185.2	T 90LB6	22,0
	5,1	185,2	2650,2	1,4	P L 105 3 185.2	T 100A6	22,0
	5,1	185,6	2547,3	1,4	P E 125 185,62	T 100A6	10,5
	5,1	185,6	2547,3	1,4	P E 125 185,62	T 90LB6	10,5
	5,0	187,1	2652,9	0,9	P L 95 3 187.1	T 100A6	16,0
	5,0	187,1	2652,9	0,9	P L 95 3 187.1	T 90LB6	16,0
	5,0	286,5	2584,0	1,5	P E 132 286,51	T 90L4	12,0
	5,0	189,1	2709,1	3,0	P L 125 3 189.1	T 100A6	33,0
	5,0	580,5	2599,5	1,0	P E 125 580,52	T 90S2	10,5
	4,9	190,3	2725,6	2,0	P L 115 3 190.3	T 100A6	26,0
	4,9	580,5	2609,5	1,0	P E 125 580,52	T 80C2	10,5
	4,9	191,0	2620,1	1,5	P E 132 190,95	T 90LB6	12,0
	4,9	191,0	2620,1	1,5	P E 132 190,95	T 100A6	12,0
	4,8	595,3	2663,6	2,0	P E 150 595,28	T 90S2	16,0
	4,8	595,2	2663,6	1,3	P E 132 595,18	T 90S2	12,0
	4,8	595,3	2675,0	2,0	P E 150 595,28	T 80C2	16,0
	4,8	595,2	2674,5	1,3	P E 132 595,18	T 80C2	12,0
	4,8	606,4	2714,5	3,0	P E 170 606,41	T 90S2	21,0
	4,7	302,0	2720,1	3,3	P E 170 301,96	T 90L4	21,0
	4,7	606,4	2725,4	3,0	P E 170 606,41	T 80C2	21,0
	4,7	199,5	2828,0	0,8	P L 95 3 199.5	T 100A6	16,0
	4,7	199,5	2828,0	0,8	P L 95 3 199.5	T 90LB6	16,0
	4,7	307,7	2771,9	1,3	P E 125 307,71	T 90L4	10,5
	4,6	310,5	2796,8	2,1	P E 150 310,47	T 90L4	16,0
	4,6	625,2	2797,2	1,1	P E 125 625,23	T 90S2	10,5
	4,6	625,2	2808,7	1,1	P E 125 625,23	T 80C2	10,5
	4,5	316,6	2851,7	1,4	P E 132 316,62	T 90L4	12,0
	4,5	643,2	2877,4	1,9	P E 150 643,23	T 90S2	16,0
	4,5	210,3	3012,2	1,8	P L 115 3 210.3	T 100A6	26,0
	4,5	643,2	2890,8	1,9	P E 150 643,23	T 80C2	16,0
	4,4	649,0	2903,9	2,8	P E 170 649	T 90S2	21,0
	4,4	648,4	2903,8	1,1	P E 125 648,43	T 90S2	10,5
	4,4	648,4	2910,9	1,1	P E 125 648,43	T 80C2	10,5
	4,4	649,0	2917,2	2,8	P E 170 649	T 80C2	21,0
	4,4	212,6	2916,9	1,4	P E 132 212,62	T 90LB6	12,0
	4,4	212,6	2916,9	1,4	P E 132 212,62	T 100A6	12,0
	4,4	325,0	2929,7	2,0	P E 150 325	T 90L4	16,0
	4,4	655,0	2929,7	1,2	P E 132 655,01	T 90S2	12,0
	4,4	655,0	2942,8	1,2	P E 132 655,01	T 80C2	12,0
	4,4	215,0	2950,2	3,1	P E 170 215,02	T 90LB6	21,0

P_1 Input Power kW	n_2 Output speed min^{-1}	IR ratio -	T2 Ouput torque Nm	FS' Service Factor -	GEAR	EU	Ptn Thermal capacity kW
	4,4	215,0	2950,2	3,1	P E 170 215,02	T 100A6	21,0
	4,4	660,4	2956,8	3,9	P E 190 660,37	T 90S2	27,0
	4,4	660,4	2963,9	3,9	P E 190 660,37	T 80C2	27,0
	4,3	216,6	2970,3	2,0	P E 150 216,61	T 100A6	16,0
	4,3	216,6	2970,3	2,0	P E 150 216,61	T 90LB6	16,0
	4,3	330,6	2977,5	3,0	P E 170 330,6	T 90L4	21,0
	4,3	221,3	3135,9	0,8	P L 95 3 221.3	T 90LB6	16,0
	4,3	221,3	3135,9	0,8	P L 95 3 221.3	T 100A6	16,0
	4,1	227,3	3113,9	1,1	P E 125 227,28	T 90LB6	10,5
	4,1	227,3	3113,9	1,1	P E 125 227,28	T 100A6	10,5
	4,1	697,9	3121,8	2,6	P E 170 697,85	T 90S2	21,0
	4,1	697,5	3121,4	1,7	P E 150 697,51	T 90S2	16,0
	4,1	347,4	3129,2	4,0	P E 190 347,35	T 90L4	27,0
	4,1	697,9	3137,1	2,6	P E 170 697,85	T 80C2	21,0
	4,1	697,5	3137,1	1,7	P E 150 697,51	T 80C2	16,0
	4,1	229,4	3284,8	1,7	P L 115 3 229.4	T 100A6	26,0
	4,1	704,9	3152,4	3,6	P E 190 704,94	T 90S2	27,0
	4,1	350,3	3159,1	0,9	P E 125 350,27	T 90L4	10,5
	4,1	704,9	3167,5	3,6	P E 190 704,94	T 80C2	27,0
	4,1	352,5	3176,3	1,3	P E 132 352,46	T 90L4	12,0
	4,0	234,0	3206,8	1,2	P E 132 234	T 90LB6	12,0
	4,0	234,0	3206,8	1,2	P E 132 234	T 100A6	12,0
	4,0	357,1	3223,3	3,9	P E 190 357,1	T 90L4	27,0
	4,0	357,1	3223,5	2,8	P E 170 357,1	T 90L4	21,0
	4,0	359,2	3239,7	1,9	P E 150 359,17	T 90L4	16,0
	4,0	724,6	3248,3	0,9	P E 125 724,6	T 90S2	10,5
	4,0	724,6	3255,8	0,9	P E 125 724,6	T 80C2	10,5
	3,9	743,0	3322,4	1,6	P E 150 743,02	T 90S2	16,0
	3,9	742,8	3322,8	1,1	P E 132 742,75	T 90S2	12,0
	3,9	743,0	3340,2	1,6	P E 150 743,02	T 80C2	16,0
	3,9	742,8	3339,7	1,0	P E 132 742,75	T 80C2	12,0
	3,8	246,9	3383,9	3,7	P E 190 246,94	T 100A6	27,0
	3,8	246,9	3383,9	3,7	P E 190 246,94	T 90LB6	27,0
	3,8	756,8	3383,7	3,4	P E 190 756,78	T 90S2	27,0
	3,8	246,9	3383,5	2,7	P E 170 246,94	T 90LB6	21,0
	3,8	246,9	3383,5	2,7	P E 170 246,94	T 100A6	21,0
	3,8	756,8	3383,5	2,4	P E 170 756,78	T 90S2	21,0
	3,8	756,8	3401,7	3,4	P E 190 756,78	T 80C2	27,0
	3,8	377,5	3401,4	2,6	P E 170 377,45	T 90L4	21,0
	3,8	756,8	3401,5	2,4	P E 170 756,78	T 80C2	21,0
	3,8	380,8	3428,6	1,8	P E 150 380,82	T 90L4	16,0
	3,8	766,5	3429,3	1,6	P E 150 766,52	T 90S2	16,0
	3,7	766,5	3446,8	1,6	P E 150 766,52	T 80C2	16,0
	3,7	251,2	3447,1	1,0	P E 125 251,17	T 90LB6	10,5
	3,7	251,2	3447,1	1,0	P E 125 251,17	T 100A6	10,5
	3,7	383,9	3456,2	1,0	P E 125 383,88	T 90L4	10,5
	3,7	387,9	3494,5	1,1	P E 132 387,9	T 90L4	12,0
1,5	3,7	780,3	3493,4	0,9	P E 125 780,26	T 90S2	10,5
	3,7	388,9	3503,4	3,6	P E 190 388,88	T 90L4	27,0
	3,7	780,3	3503,6	0,9	P E 125 780,26	T 80C2	10,5
	3,6	260,3	3571,4	1,1	P E 132 260,34	T 90LB6	12,0
	3,6	260,3	3571,4	1,1	P E 132 260,34	T 100A6	12,0
	3,6	811,3	3631,2	2,2	P E 170 811,25	T 90S2	21,0
	3,5	811,3	3642,1	2,2	P E 170 811,25	T 80C2	21,0
	3,5	265,4	3642,3	1,6	P E 150 265,44	T 90LB6	16,0
	3,5	265,4	3642,3	1,6	P E 150 265,44	T 100A6	16,0
	3,5	817,4	3663,6	1,0	P E 132 817,42	T 90S2	12,0
	3,5	267,7	3835,6	1,4	P L 115 3 267.7	T 100A6	26,0
	3,5	817,4	3673,9	1,0	P E 132 817,42	T 80C2	12,0
	3,5	268,9	3683,7	3,4	P E 190 268,91	T 100A6	27,0
	3,5	268,9	3683,7	3,4	P E 190 268,91	T 90LB6	27,0
	3,5	268,8	3683,5	2,4	P E 170 268,78	T 90LB6	21,0
	3,5	268,8	3683,5	2,4	P E 170 268,78	T 100A6	21,0
	3,5	824,1	3693,8	3,1	P E 190 824,12	T 90S2	27,0
	3,5	409,3	3694,6	2,4	P E 170 409,33	T 90L4	21,0
	3,5	824,1	3704,9	3,1	P E 190 824,12	T 80C2	27,0
	3,5	831,2	3725,9	1,4	P E 150 831,21	T 90S2	16,0
	3,5	831,2	3736,2	1,4	P E 150 831,21	T 80C2	16,0
	3,4	416,3	3747,3	0,9	P E 125 416,28	T 90L4	10,5
	3,4	273,5	3747,1	0,9	P E 125 273,48	T 90LB6	10,5
	3,4	273,5	3747,1	0,9	P E 125 273,48	T 100A6	10,5
	3,4	420,9	3792,7	1,6	P E 150 420,86	T 90L4	16,0
	3,4	425,6	3836,7	3,3	P E 190 425,55	T 90L4	27,0
	3,4	280,9	3847,8	1,6	P E 150 280,94	T 90LB6	16,0
	3,4	280,9	3847,8	1,6	P E 150 280,94	T 100A6	16,0
	3,3	870,6	3894,2	1,4	P E 150 870,64	T 90S2	16,0
	3,3	870,6	3907,4	1,4	P E 150 870,64	T 80C2	16,0
	3,3	286,5	3931,8	1,0	P E 132 286,51	T 100A6	12,0
	3,3	286,5	3931,8	1,0	P E 132 286,51	T 90LB6	12,0
	3,3	879,8	3942,9	2,9	P E 190 879,75	T 90S2	27,0
	3,3	879,8	3942,2	2,1	P E 170 879,75	T 90S2	21,0
	3,3	879,8	3954,6	2,9	P E 190 879,75	T 80C2	27,0
	3,3	879,8	3955,1	2,0	P E 170 879,75	T 80C2	21,0
	3,3	439,7	3965,6	1,0	P E 132 439,72	T 90L4	12,0
	3,2	290,0	4155,7	1,3	P L 115 3 290	T 100A6	26,0
	3,2	291,5	4003,8	3,1	P E 190 291,48	T 100A6	27,0
	3,2	291,5	4003,8	3,1	P E 190 291,48	T 90LB6	27,0
	3,2	445,6	4016,7	2,2	P E 170 445,6	T 90L4	21,0
	3,2	448,2	4041,8	3,1	P E 190 448,15	T 90L4	27,0
	3,2	905,7	4054,1	0,9	P E 132 905,66	T 90S2	12,0
	3,2	904,3	4054,1	0,7	P E 125 904,27	T 90S2	10,5
	3,2	905,7	4066,6	0,9	P E 132 905,66	T 80C2	12,0
	3,2	904,3	4068,7	0,7	P E 125 904,27	T 80C2	10,5
	3,1	458,3	4132,2	1,5	P E 150 458,31	T 90L4	16,0
	3,1	302,5	4145,5	3,0	P E 190 302,51	T 100A6	27,0

P_1 Input Power kW	n_2 Output speed min^{-1}	IR ratio -	T2 Ouput torque Nm	FS' Service Factor -	GEAR	EU	Ptn Thermal capacity kW
1,5	3,1	302,5	4145,5	3,0	P_E_190_302,51	T_90LB6	27,0
	3,1	302,0	4144,9	2,2	P_E_170_301,96	T_100A6	21,0
	3,1	302,0	4144,9	2,2	P_E_170_301,96	T_90LB6	21,0
	3,1	461,9	4160,1	0,8	P_E_125_461,93	T_90L4	10,5
	3,1	307,7	4227,1	0,8	P_E_125_307,71	T_100A6	10,5
	3,1	307,7	4227,1	0,8	P_E_125_307,71	T_90LB6	10,5
	3,0	948,1	4240,8	1,3	P_E_150_948,12	T_90S2	16,0
	3,0	310,5	4255,3	1,4	P_E_150_310,47	T_100A6	16,0
	3,0	310,5	4255,3	1,4	P_E_150_310,47	T_90LB6	16,0
	3,0	948,1	4254,2	1,3	P_E_150_948,12	T_80C2	16,0
	3,0	958,0	4283,6	2,7	P_E_190_958,04	T_90S2	27,0
	3,0	958,0	4297,5	2,7	P_E_190_958,04	T_80C2	27,0
	3,0	316,6	4341,5	0,9	P_E_132_316,62	T_90LB6	12,0
	3,0	316,6	4341,5	0,9	P_E_132_316,62	T_100A6	12,0
	3,0	317,4	4355,4	2,9	P_E_190_317,42	T_90LB6	27,0
	3,0	483,2	4355,4	2,9	P_E_190_483,23	T_90L4	27,0
	3,0	317,4	4355,4	2,9	P_E_190_317,42	T_100A6	27,0
	3,0	483,2	4356,2	2,1	P_E_170_483,23	T_90L4	21,0
	3,0	483,9	4354,1	0,9	P_E_132_483,92	T_90L4	12,0
	2,9	981,4	4400,6	1,8	P_E_170_981,35	T_90S2	21,0
	2,9	981,4	4415,0	1,8	P_E_170_981,35	T_80C2	21,0
	2,9	325,0	4462,1	1,3	P_E_150_325	T_90LB6	16,0
	2,9	325,0	4462,1	1,3	P_E_150_325	T_100A6	16,0
	2,9	329,4	4523,5	2,8	P_E_190_329,43	T_90LB6	27,0
	2,9	329,4	4523,5	2,8	P_E_190_329,43	T_100A6	27,0
	2,9	501,5	4522,6	1,3	P_E_150_501,52	T_90L4	16,0
	2,8	330,6	4539,3	2,0	P_E_170_330,6	T_100A6	21,0
	2,8	330,6	4539,3	2,0	P_E_170_330,6	T_90LB6	21,0
	2,8	1037,5	4636,5	1,2	P_E_150_1037,52	T_90S2	16,0
	2,8	1037,5	4655,2	1,2	P_E_150_1037,52	T_80C2	16,0
	2,8	520,0	4687,5	1,9	P_E_170_520,04	T_90L4	21,0
	2,8	519,6	4687,5	0,7	P_E_125_519,6	T_90L4	10,5
	2,7	524,8	4720,7	0,8	P_E_132_524,76	T_90L4	12,0
	2,7	526,2	4739,6	2,6	P_E_190_526,24	T_90L4	27,0
	2,7	347,4	4757,7	2,6	P_E_190_347,35	T_100A6	27,0
	2,7	347,4	4757,7	2,6	P_E_190_347,35	T_90LB6	27,0
	2,7	1064,2	4757,3	2,4	P_E_190_1064,22	T_90S2	27,0
	2,7	1064,2	4757,2	1,7	P_E_170_1064,22	T_90S2	21,0
	2,7	1064,2	4774,4	2,4	P_E_190_1064,22	T_80C2	27,0
	2,7	1064,2	4774,1	1,7	P_E_170_1064,22	T_80C2	21,0
	2,7	352,5	4827,0	0,8	P_E_132_352,46	T_90LB6	12,0
	2,7	352,5	4827,0	0,8	P_E_132_352,46	T_100A6	12,0
	2,6	357,1	4902,0	2,6	P_E_190_357,1	T_90LB6	27,0
	2,6	357,1	4902,0	2,6	P_E_190_357,1	T_100A6	27,0
	2,6	357,1	4902,0	1,8	P_E_170_357,1	T_100A6	21,0
	2,6	357,1	4902,0	1,8	P_E_170_357,1	T_90LB6	21,0
	2,6	543,9	4902,0	0,8	P_E_132_543,89	T_90L4	12,0
	2,6	359,2	4920,7	1,2	P_E_150_359,17	T_100A6	16,0
	2,6	359,2	4920,7	1,2	P_E_150_359,17	T_90LB6	16,0
	2,6	549,0	4958,7	1,2	P_E_150_548,95	T_90L4	16,0
	2,6	559,2	5035,4	1,8	P_E_170_559,19	T_90L4	21,0
	2,5	1158,9	5177,1	2,2	P_E_190_1158,92	T_90S2	27,0
	2,5	377,5	5178,4	1,7	P_E_170_377,45	T_100A6	21,0
	2,5	377,5	5178,4	1,7	P_E_170_377,45	T_90LB6	21,0
	2,5	1158,9	5176,8	1,6	P_E_170_1158,92	T_90S2	21,0
	2,5	575,9	5198,2	2,4	P_E_190_575,86	T_90L4	27,0
	2,5	1158,9	5198,9	2,2	P_E_190_1158,92	T_80C2	27,0
	2,5	1158,9	5199,0	1,6	P_E_170_1158,92	T_80C2	21,0
	2,5	380,8	5220,4	1,1	P_E_150_380,82	T_90LB6	16,0
	2,5	380,8	5220,4	1,1	P_E_150_380,82	T_100A6	16,0
	2,4	1183,2	5304,5	1,0	P_E_150_1183,21	T_90S2	16,0
	2,4	1183,2	5304,5	1,0	P_E_150_1183,21	T_80C2	16,0
	2,4	388,9	5328,2	2,3	P_E_190_388,88	T_90LB6	27,0
	2,4	388,9	5328,2	2,3	P_E_190_388,88	T_100A6	27,0
	2,4	387,9	5328,6	0,8	P_E_132_387,9	T_90LB6	12,0
	2,4	387,9	5328,6	0,8	P_E_132_387,9	T_100A6	12,0
	2,4	595,3	5373,1	1,1	P_E_150_595,28	T_90L4	16,0
	2,4	595,2	5371,5	0,7	P_E_132_595,18	T_90L4	12,0
	2,4	606,4	5463,3	2,3	P_E_190_606,41	T_90L4	27,0
	2,4	606,4	5463,4	1,6	P_E_170_606,41	T_90L4	21,0
	2,3	409,3	5606,3	1,6	P_E_170_409,33	T_90LB6	21,0
	2,3	409,3	5606,3	1,6	P_E_170_409,33	T_100A6	21,0
	2,3	1268,2	5679,9	2,0	P_E_190_1268,2	T_90S2	27,0
	2,3	1268,2	5680,2	1,4	P_E_170_1268,2	T_90S2	21,0
	2,3	1268,2	5704,4	2,0	P_E_190_1268,2	T_80C2	27,0
	2,3	1268,2	5704,2	1,4	P_E_170_1268,2	T_80C2	21,0
	2,2	420,9	5780,3	1,0	P_E_150_420,86	T_100A6	16,0
	2,2	420,9	5780,3	1,0	P_E_150_420,86	T_90LB6	16,0
	2,2	643,2	5806,5	1,0	P_E_150_643,23	T_90L4	16,0
	2,2	1294,8	5806,5	0,9	P_E_150_1294,77	T_80C2	16,0
	2,2	1294,8	5806,5	0,9	P_E_150_1294,77	T_90S2	16,0
	2,2	425,6	5833,9	2,1	P_E_190_425,55	T_90LB6	27,0
	2,2	425,6	5833,9	2,1	P_E_190_425,55	T_100A6	27,0
	2,2	649,0	5859,4	1,5	P_E_170_649	T_90L4	21,0
	2,2	660,4	5941,1	2,1	P_E_190_660,37	T_90L4	27,0
	2,1	445,6	6111,4	1,5	P_E_170_445,6	T_100A6	21,0
	2,1	445,6	6111,4	1,5	P_E_170_445,6	T_90LB6	21,0
	2,1	448,2	6139,5	2,0	P_E_190_448,15	T_100A6	27,0
	2,1	448,2	6139,5	2,0	P_E_190_448,15	T_90LB6	27,0
	2,1	1395,7	6259,1	1,8	P_E_190_1395,69	T_80C2	27,0
	2,1	1395,7	6259,1	1,8	P_E_190_1395,69	T_90S2	27,0
	2,1	1395,7	6259,7	1,3	P_E_170_1395,69	T_80C2	21,0
	2,1	1395,7	6259,7	1,3	P_E_170_1395,69	T_90S2	21,0
	2,1	697,9	6287,8	1,4	P_E_170_697,85	T_90L4	21,0
	2,1	458,3	6289,3	1,0	P_E_150_458,31	T_90LB6	16,0

P_1 Input Power kW	n_2 Output speed min^{-1}	IR ratio -	T2 Ouput torque Nm	FS' Service Factor -	GEAR	EU	Ptn Thermal capacity kW
	2,1	458,3	6289,3	1,0	P E 150 458,31	T 100A6	16,0
	2,1	697,5	6289,3	1,0	P E 150 697,51	T 90L4	16,0
	2,0	704,9	6351,6	2,0	P E 190 704,94	T 90L4	27,0
	2,0	1424,9	6383,0	0,8	P E 150 1424,94	T 90S2	16,0
	2,0	1424,9	6413,3	0,8	P E 150 1424,94	T 80C2	16,0
	2,0	483,2	6611,4	1,9	P E 190 483,23	T 100A6	27,0
	2,0	483,2	6611,4	1,9	P E 190 483,23	T 90LB6	27,0
	2,0	483,2	6611,2	1,4	P E 170 483,23	T 100A6	21,0
	2,0	483,2	6611,2	1,4	P E 170 483,23	T 90LB6	21,0
	1,9	743,0	6716,4	0,9	P E 150 743,02	T 90L4	16,0
	1,9	756,8	6820,7	1,8	P E 190 756,78	T 90L4	27,0
	1,9	756,8	6821,6	1,3	P E 170 756,78	T 90L4	21,0
	1,9	501,5	6896,6	0,9	P E 150 501,52	T 100A6	16,0
	1,9	501,5	6896,6	0,9	P E 150 501,52	T 90LB6	16,0
	1,9	766,5	6896,6	0,9	P E 150 766,52	T 90L4	16,0
	1,9	1546,4	6930,5	1,7	P E 190 1546,36	T 90S2	27,0
	1,9	1546,4	6930,5	1,7	P E 190 1546,36	T 80C2	27,0
	1,9	1546,4	6931,0	1,2	P E 170 1546,36	T 80C2	21,0
	1,9	1546,4	6931,0	1,2	P E 170 1546,36	T 90S2	21,0
	1,8	1578,8	7086,6	0,8	P E 150 1578,76	T 90S2	16,0
	1,8	1578,8	7086,6	0,8	P E 150 1578,76	T 80C2	16,0
	1,8	520,0	7124,0	1,3	P E 170 520,04	T 100A6	21,0
	1,8	520,0	7124,0	1,3	P E 170 520,04	T 90LB6	21,0
	1,8	526,2	7203,2	1,7	P E 190 526,24	T 90LB6	27,0
	1,8	526,2	7203,2	1,7	P E 190 526,24	T 100A6	27,0
	1,8	811,3	7325,0	1,2	P E 170 811,25	T 90L4	21,0
	1,7	824,1	7408,1	1,7	P E 190 824,12	T 90L4	27,0
	1,7	831,2	7493,8	0,8	P E 150 831,21	T 90L4	16,0
	1,7	549,0	7537,7	0,8	P E 150 548,95	T 100A6	16,0
	1,7	549,0	7537,7	0,8	P E 150 548,95	T 90LB6	16,0
	1,7	559,2	7674,8	1,2	P E 170 559,19	T 100A6	21,0
	1,7	559,2	7674,8	1,2	P E 170 559,19	T 90LB6	21,0
	1,6	870,6	7860,3	0,8	P E 150 870,64	T 90L4	16,0
	1,6	879,8	7908,1	1,6	P E 190 879,75	T 90L4	27,0
	1,6	575,9	7908,1	1,6	P E 190 575,86	T 100A6	27,0
	1,6	575,9	7908,1	1,6	P E 190 575,86	T 90LB6	27,0
	1,6	879,8	7908,6	1,1	P E 170 879,75	T 90L4	21,0
	1,6	595,3	8159,6	0,7	P E 150 595,28	T 100A6	16,0
	1,6	595,3	8159,6	0,7	P E 150 595,28	T 90LB6	16,0
	1,6	606,4	8318,5	1,5	P E 190 606,41	T 100A6	27,0
	1,6	606,4	8318,5	1,5	P E 190 606,41	T 90LB6	27,0
1,5	1,6	606,4	8317,9	1,1	P E 170 606,41	T 100A6	21,0
	1,6	606,4	8317,9	1,1	P E 170 606,41	T 90LB6	21,0
	1,5	948,1	8538,9	0,7	P E 150 948,12	T 90L4	16,0
	1,5	958,0	8652,5	1,4	P E 190 958,04	T 90L4	27,0
	1,5	981,4	8829,3	1,0	P E 170 981,35	T 90L4	21,0
	1,5	649,0	8893,3	1,0	P E 170 649	T 100A6	21,0
	1,5	649,0	8893,3	1,0	P E 170 649	T 90LB6	21,0
	1,4	660,4	9079,9	1,4	P E 190 660,37	T 90LB6	27,0
	1,4	660,4	9079,9	1,4	P E 190 660,37	T 100A6	27,0
	1,4	697,9	9547,4	0,9	P E 170 697,85	T 100A6	21,0
	1,4	697,9	9547,4	0,9	P E 170 697,85	T 90LB6	21,0
	1,3	1064,2	9620,3	1,3	P E 190 1064,22	T 90L4	27,0
	1,3	1064,2	9622,2	0,9	P E 170 1064,22	T 90L4	21,0
	1,3	704,9	9694,9	1,3	P E 190 704,94	T 90LB6	27,0
	1,3	704,9	9694,9	1,3	P E 190 704,94	T 100A6	27,0
	1,2	756,8	10399,3	1,2	P E 190 756,78	T 100A6	27,0
	1,2	756,8	10399,3	1,2	P E 190 756,78	T 90LB6	27,0
	1,2	756,8	10400,6	0,9	P E 170 756,78	T 90LB6	21,0
	1,2	756,8	10400,6	0,9	P E 170 756,78	T 100A6	21,0
	1,2	1158,9	10480,7	1,2	P E 190 1158,92	T 90L4	27,0
	1,2	1158,9	10481,4	0,9	P E 170 1158,92	T 90L4	21,0
	1,2	811,3	11111,1	0,8	P E 170 811,25	T 100A6	21,0
	1,2	811,3	11111,1	0,8	P E 170 811,25	T 90LB6	21,0
	1,1	824,1	11308,8	1,1	P E 190 824,12	T 100A6	27,0
	1,1	824,1	11308,8	1,1	P E 190 824,12	T 90LB6	27,0
	1,1	1268,2	11412,1	1,1	P E 190 1268,2	T 90L4	27,0
	1,1	1268,2	11411,7	0,8	P E 170 1268,2	T 90L4	21,0
	1,1	879,8	12050,1	1,0	P E 190 879,75	T 90LB6	27,0
	1,1	879,8	12050,1	1,0	P E 190 879,75	T 100A6	27,0
	1,1	879,8	12053,6	0,7	P E 170 879,75	T 100A6	21,0
	1,1	879,8	12053,6	0,7	P E 170 879,75	T 90LB6	21,0
	1,0	1395,7	12643,3	1,0	P E 190 1395,69	T 90L4	27,0
	1,0	1395,7	12640,4	0,7	P E 170 1395,69	T 90L4	21,0
	1,0	958,0	13157,9	1,0	P E 190 958,04	T 100A6	27,0
	1,0	958,0	13157,9	1,0	P E 190 958,04	T 90LB6	27,0
	0,9	1546,4	14013,5	0,9	P E 190 1546,36	T 90L4	27,0
	0,9	1064,2	14648,4	0,9	P E 190 1064,22	T 90LB6	27,0
	0,9	1064,2	14648,4	0,9	P E 190 1064,22	T 100A6	27,0
	0,8	1158,9	15916,8	0,8	P E 190 1158,92	T 90LB6	27,0
	0,8	1158,9	15916,8	0,8	P E 190 1158,92	T 100A6	27,0
	0,7	1268,2	17425,7	0,7	P E 190 1268,2	T 100A6	27,0
	0,7	1268,2	17425,7	0,7	P E 190 1268,2	T 90LB6	27,0

P_1 Input Power kW	n_2 Output speed min^{-1}	IR ratio -	T2 Ouput torque Nm	FS' Service Factor -	GEAR	EU	Ptn Thermal capacity kW
1,8	718,0	3,9	22,7	4,0	P - 63 2 3.9	T 80D2	5,6
	651,2	4,3	25,1	3,8	P - 63 2 4.3	T 80D2	5,6
	560,0	5,0	29,2	3,8	P - 63 2 5	T 80D2	5,6
	500,0	5,6	32,7	3,8	P - 63 2 5.6	T 80D2	5,6
	476,7	3,0	34,3	2,3	P - 63 2 3	T 90LB4	5,6
	451,6	6,2	36,2	3,6	P - 63 2 6.2	T 80D2	5,6
	430,8	6,5	37,9	3,6	P - 63 2 6.5	T 80D2	5,6
	378,4	7,4	43,2	3,2	P - 63 2 7.4	T 80D2	5,6
	366,7	3,9	44,5	2,5	P - 63 2 3.9	T 90LB4	5,6
	350,0	8,0	46,7	3,2	P - 63 2 8	T 80D2	5,6
	332,6	4,3	49,1	2,6	P - 63 2 4.3	T 90LB4	5,6
	311,1	9,0	52,5	3,1	P - 63 2 9	T 80D2	5,6
	286,0	5,0	57,1	2,5	P - 63 2 5	T 90LB4	5,6
	269,8	5,3	60,5	3,5	P - 71 2 5.3	T 90LB4	7,5
	269,2	10,4	60,7	3,0	P - 63 2 10.4	T 80D2	5,6
	255,4	5,6	64,0	2,5	P - 63 2 5.6	T 90LB4	5,6
	237,3	11,8	68,8	2,8	P - 63 2 11.8	T 80D2	5,6
	230,7	6,2	70,8	3,7	P - 71 2 6.2	T 90LB4	7,5
	230,7	6,2	70,8	2,3	P - 63 2 6.2	T 90LB4	5,6
	227,6	12,3	71,7	3,9	P - 71 2 12.3	T 80D2	7,5
	220,0	6,5	74,2	2,3	P - 63 2 6.5	T 90LB4	5,6
	207,4	13,5	78,7	2,6	P - 63 2 13.5	T 80D2	5,6
	201,4	7,1	81,1	3,7	P - 71 2 7.1	T 90LB4	7,5
	194,4	14,4	84,0	2,3	P - 63 2 14.4	T 80D2	5,6
	193,2	7,4	84,5	2,1	P - 63 2 7.4	T 90LB4	5,6
	178,8	8,0	91,4	2,2	P - 63 2 8	T 90LB4	5,6
	165,7	16,9	98,6	2,3	P - 63 2 16.9	T 80D2	5,6
	164,4	8,7	99,4	3,1	P - 71 2 8.7	T 90LB4	7,5
	162,8	17,2	98,2	0,9	P L 25 3 17.2	T 80D2	4,0
	158,9	9,0	102,8	2,0	P - 63 2 9	T 90LB4	5,6
	149,7	18,7	109,1	3,9	P - 71 2 18.7	T 80D2	7,5
	141,4	19,8	115,5	2,0	P - 63 2 19.8	T 80D2	5,6
	140,2	10,2	116,5	3,6	P - 71 2 10.2	T 90LB4	7,5
	138,6	20,2	117,8	3,6	P - 71 2 20.2	T 80D2	7,5
	137,5	10,4	118,8	1,9	P - 63 2 10.4	T 90LB4	5,6
	137,3	20,4	116,5	0,8	P L 25 3 20.4	T 80D2	4,0
	136,6	20,5	119,5	1,8	P - 63 2 20.5	T 80D2	5,6
	127,9	21,9	127,7	3,3	P - 71 2 21.9	T 80D2	7,5
	123,3	11,6	132,5	3,2	P - 71 2 11.6	T 90LB4	7,5
	121,2	11,8	134,8	1,7	P - 63 2 11.8	T 90LB4	5,6
	117,2	23,9	139,3	3,9	P - 80 2 23.89	T 80D2	7,5
	116,3	12,3	140,5	2,1	P - 71 2 12.3	T 90LB4	7,5
	116,2	24,1	140,6	1,5	P - 63 2 24.1	T 80D2	5,6
	110,7	25,3	147,6	2,4	P - 71 2 25.3	T 80D2	7,5
	107,3	26,1	152,2	1,4	P - 63 2 26.1	T 80D2	5,6
	106,5	26,3	153,4	3,5	P - 80 2 26.3	T 80D2	7,5
	106,1	26,4	150,7	3,6	P L 65 3 26.4	T 80D2	8,0
	105,9	13,5	154,2	1,6	P - 63 2 13.5	T 90LB4	5,6
	102,1	14,0	159,9	2,8	P - 71 2 14	T 90LB4	7,5
	99,3	14,4	164,5	1,3	P - 63 2 14.4	T 90LB4	5,6
	98,7	28,4	165,5	3,3	P - 80 2 28.38	T 80D2	7,5
	97,6	28,7	163,8	1,4	P L 45 3 28.7	T 80D2	6,5
	97,2	28,8	168,0	2,4	P - 71 2 28.8	T 80D2	7,5
	92,9	30,2	175,8	3,1	P - 80 2 30.15	T 80D2	7,5
	88,8	16,1	183,9	2,5	P - 71 2 16.1	T 90LB4	7,5
	88,3	31,7	184,9	1,2	P - 63 2 31.7	T 80D2	5,6
	87,5	32,0	182,7	1,2	P L 45 3 32	T 80D2	6,5
	86,7	32,3	184,4	2,9	P L 65 3 32.3	T 80D2	8,0
	84,6	16,9	193,0	1,3	P - 63 2 16.9	T 90LB4	5,6
	84,6	33,1	193,0	1,9	P - 71 2 33.1	T 80D2	7,5
	82,7	17,3	197,6	2,3	P - 71 2 17.3	T 90LB4	7,5
	80,5	34,8	202,9	2,7	P - 80 2 34.79	T 80D2	7,5
	80,0	35,0	204,1	3,4	P - 90 2 35	T 80D2	10,5
	76,5	36,6	213,5	1,1	P - 63 2 36.6	T 80D2	5,6
	76,5	18,7	213,6	2,2	P - 71 2 18.7	T 90LB4	7,5
	75,1	37,3	217,5	1,7	P - 71 2 37.3	T 80D2	7,5
	74,5	37,6	214,7	2,5	P L 65 3 37.6	T 80D2	8,0
	73,8	38,0	221,4	2,4	P - 80 2 37.95	T 80D2	7,5
	73,4	19,5	222,6	2,7	P - 80 2 19.49	T 90LB4	7,5
	72,4	38,7	221,0	3,2	P - 90 3 38.7	T 80D2	7,5
	72,2	19,8	226,1	1,1	P - 63 2 19.8	T 90LB4	5,6
	70,9	39,5	225,5	1,9	P - 71 3 39.5	T 80D2	5,4
	70,8	20,2	230,7	2,0	P - 71 2 20.2	T 90LB4	7,5
	70,7	39,6	231,2	1,9	P - 80 2 39.63	T 80D2	7,5
	69,8	20,5	234,0	1,0	P - 63 2 20.5	T 90LB4	5,6
	69,7	20,5	234,5	2,6	P - 80 2 20.53	T 90LB4	7,5
	69,3	40,4	235,6	2,5	P - 90 2 40.4	T 80D2	10,5
	69,1	40,5	236,1	0,9	P - 63 2 40.5	T 80D2	5,6
	68,5	40,9	233,6	1,0	P L 45 3 40.9	T 80D2	6,5
	66,8	21,4	244,4	3,7	P - 90 2 21.4	T 90LB4	10,5
	66,6	21,5	245,1	2,4	P - 80 2 21.46	T 90LB4	7,5
	66,3	42,3	246,4	1,8	P - 80 2 42.25	T 80D2	7,5
	65,3	21,9	250,1	1,8	P - 71 2 21.9	T 90LB4	7,5
	64,5	43,4	247,8	0,9	P - 63 3 43.4	T 80D2	4,0
	64,1	43,7	249,5	3,0	P - 90 3 43.7	T 80D2	7,5
	63,5	44,1	257,2	2,7	P - 90 2 44.1	T 80D2	10,5
	62,6	44,7	260,7	1,5	P - 71 2 44.7	T 80D2	7,5
	62,0	45,2	263,6	0,8	P - 63 2 45.2	T 80D2	5,6
	61,3	45,7	261,0	0,9	P L 45 3 45.7	T 80D2	6,5
	60,9	46,0	262,6	2,1	P L 65 3 46	T 80D2	8,0
	60,1	23,8	266,1	3,0	P L 85 3 23.8	T 90LB4	11,0
	59,9	23,9	272,8	2,2	P - 80 2 23.89	T 90LB4	7,5
	59,6	47,0	268,5	0,7	P - 63 3 47	T 80D2	4,0
	59,3	24,1	275,3	0,8	P - 63 2 24.1	T 90LB4	5,6
	58,2	48,1	280,8	1,6	P - 80 2 48.14	T 80D2	7,5

P_1 Input Power kW	n_2 Output speed min^{-1}	IR ratio -	T2 Ouput torque Nm	FS' Service Factor -	GEAR	EU	Ptn Thermal capacity kW
	57,4	48,8	278,6	2,7	P - 90 3 48.8	T 80D2	7,5
	57,2	25,0	285,5	3,2	P - 90 2 25	T 90LB4	10,5
	56,5	25,3	289,0	1,4	P - 71 2 25.3	T 90LB4	7,5
	55,5	50,5	294,5	1,4	P - 71 2 50.5	T 80D2	7,5
	55,0	50,9	296,7	1,1	P - 80 2 50.87	T 80D2	7,5
	55,0	50,9	296,9	2,4	P - 90 2 50.9	T 80D2	10,5
	54,8	26,1	298,1	0,8	P - 63 2 26.1	T 90LB4	5,6
	54,4	26,3	300,3	2,0	P - 80 2 26.3	T 90LB4	7,5
	54,2	26,4	295,1	2,0	P L 65 3 26.4	T 90LB4	8,0
	53,0	52,8	301,6	0,7	P L 45 3 52.8	T 80D2	6,5
	52,5	53,3	304,4	0,7	P - 63 3 53.3	T 80D2	4,0
	52,3	53,5	305,5	1,4	P - 71 3 53.5	T 80D2	5,4
	52,0	27,5	307,4	3,1	P L 85 3 27.5	T 90LB4	11,0
	51,6	27,7	316,3	2,9	P - 90 2 27.7	T 90LB4	10,5
	51,6	54,3	310,0	1,7	P L 65 3 54.3	T 80D2	8,0
	50,7	55,2	315,2	2,3	P - 90 3 55.2	T 80D2	7,5
	50,5	55,5	323,6	1,0	P - 80 2 55.49	T 80D2	7,5
	50,4	28,4	324,1	1,9	P - 80 2 28.38	T 90LB4	7,5
	49,8	28,7	320,7	0,8	P L 45 3 28.7	T 90LB4	6,5
	49,7	56,3	321,5	3,4	P L 85 3 56.3	T 80D2	11,0
	49,7	28,8	329,0	1,4	P - 71 2 28.8	T 90LB4	7,5
	49,0	57,2	326,5	0,7	P - 63 3 57.2	T 80D2	4,0
	47,4	30,2	344,3	1,7	P - 80 2 30.15	T 90LB4	7,5
	46,9	30,5	348,3	2,6	P - 90 2 30.5	T 90LB4	10,5
	46,1	60,8	347,1	1,2	P - 71 3 60.8	T 80D2	5,4
	45,3	61,8	360,5	0,9	P - 80 2 61.79	T 80D2	7,5
	44,9	62,3	355,7	2,1	P - 90 3 62.3	T 80D2	7,5
	44,7	62,7	358,0	4,0	P - 112 3 62.7	T 80D2	11,8
	44,3	32,3	361,1	1,7	P L 65 3 32.3	T 90LB4	8,0
	43,8	63,9	364,8	3,0	P L 85 3 63.9	T 80D2	11,0
	43,6	64,2	366,6	1,1	P - 71 3 64.2	T 80D2	5,4
	43,5	64,4	367,6	1,5	P L 65 3 64.4	T 80D2	8,0
	43,2	33,1	378,1	1,1	P - 71 2 33.1	T 90LB4	7,5
	41,5	67,4	384,9	3,7	P - 112 3 67.4	T 80D2	11,8
	41,5	34,5	385,7	2,9	P L 85 3 34.5	T 90LB4	11,0
	41,1	34,8	397,4	1,5	P - 80 2 34.79	T 90LB4	7,5
	40,9	35,0	399,7	2,1	P - 90 2 35	T 90LB4	10,5
	39,7	70,6	403,1	2,0	P - 90 3 70.6	T 80D2	7,5
	38,6	72,6	414,5	3,6	P - 112 3 72.6	T 80D2	11,8
	38,3	37,3	425,9	1,0	P - 71 2 37.3	T 90LB4	7,5
	38,0	37,6	420,4	1,4	P L 65 3 37.6	T 90LB4	8,0
	37,8	74,0	422,5	2,6	P L 85 3 74	T 80D2	11,0
	37,7	38,0	433,4	1,4	P - 80 2 37.95	T 90LB4	7,5
	37,6	74,4	424,8	1,3	P L 65 3 74.4	T 80D2	8,0
	37,1	75,4	430,5	1,0	P - 71 3 75.4	T 80D2	5,4
	37,0	38,7	432,7	2,8	P L 85 3 38.7	T 90LB4	11,0
	37,0	38,7	432,6	2,1	P - 90 3 38.7	T 90LB4	7,5
1,8	36,7	76,3	435,6	1,8	P - 90 3 76.3	T 80D2	7,5
	36,2	39,5	441,6	1,0	P - 71 3 39.5	T 90LB4	5,4
	36,1	39,6	452,7	1,1	P - 80 2 39.63	T 90LB4	7,5
	35,7	78,5	448,2	3,3	P - 112 3 78.5	T 80D2	11,8
	35,4	40,4	461,4	1,6	P - 90 2 40.4	T 90LB4	10,5
	33,9	42,3	482,3	1,0	P - 80 2 42.25	T 90LB4	7,5
	33,8	82,8	472,8	1,7	P - 90 3 82.8	T 80D2	7,5
	33,0	84,9	484,8	2,2	P L 85 3 84.9	T 80D2	11,0
	32,8	85,4	487,5	1,1	P L 65 3 85.4	T 80D2	8,0
	32,7	43,7	488,6	2,5	P L 85 3 43.7	T 90LB4	11,0
	32,7	43,7	488,7	1,9	P - 90 3 43.7	T 90LB4	7,5
	32,4	44,1	503,6	1,7	P - 90 2 44.1	T 90LB4	10,5
	32,3	86,8	495,4	0,8	P - 71 3 86.8	T 80D2	5,4
	32,1	87,3	498,5	3,0	P - 112 3 87.3	T 80D2	11,8
	32,0	44,7	510,5	0,9	P - 71 2 44.7	T 90LB4	7,5
	31,1	46,0	514,3	1,2	P L 65 3 46	T 90LB4	8,0
	30,6	91,5	522,5	0,8	P - 71 3 91.5	T 80D2	5,4
	30,0	93,3	532,7	1,5	P - 90 3 93.3	T 80D2	7,5
	29,9	93,6	534,4	2,8	P - 112 3 93.6	T 80D2	11,8
	29,7	48,1	549,8	0,9	P - 80 2 48.14	T 90LB4	7,5
	29,3	48,8	545,6	1,7	P - 90 3 48.8	T 90LB4	7,5
	28,6	98,0	559,6	1,9	P L 85 3 98	T 80D2	11,0
	28,5	98,4	561,7	3,7	P L 95 3 98.4	T 80D2	16,0
	28,3	50,5	576,6	0,8	P - 71 2 50.5	T 90LB4	7,5
	28,3	99,0	565,4	1,0	P L 65 3 99	T 80D2	8,0
	28,2	99,3	566,7	0,7	P - 71 3 99.3	T 80D2	5,4
	28,1	50,9	581,3	1,5	P - 90 2 50.9	T 90LB4	10,5
	27,9	51,2	572,4	3,0	P - 112 3 51.2	T 90LB4	11,8
	27,8	100,6	574,4	1,4	P - 90 3 100.6	T 80D2	7,5
	26,7	53,5	598,3	0,8	P - 71 3 53.5	T 90LB4	5,4
	26,3	54,3	607,1	1,0	P L 65 3 54.3	T 90LB4	8,0
	26,1	54,7	611,6	3,4	P L 95 3 54.7	T 90LB4	16,0
	25,9	55,2	616,9	1,5	P - 90 3 55.2	T 90LB4	7,5
	25,8	108,4	619,0	2,4	P - 112 3 108.4	T 80D2	11,8
	25,7	108,9	621,9	1,5	P - 90 3 108.9	T 80D2	7,5
	25,4	56,3	629,4	1,9	P L 85 3 56.3	T 90LB4	11,0
	24,7	113,5	648,0	1,7	P L 85 3 113.5	T 80D2	11,0
	24,4	58,5	654,1	2,7	P - 112 3 58.5	T 90LB4	11,8
	24,1	116,0	662,2	3,2	P L 95 3 116	T 80D2	16,0
	24,1	116,2	663,5	0,8	P L 65 3 116.2	T 80D2	8,0
	23,9	117,2	669,1	2,2	P - 112 3 117.2	T 80D2	11,8
	23,0	62,3	696,7	1,3	P - 90 3 62.3	T 90LB4	7,5
	22,8	62,7	700,9	2,5	P - 112 3 62.7	T 90LB4	11,8
	22,4	125,0	713,7	1,3	P - 90 3 125	T 80D2	7,5
	22,4	63,9	714,3	1,7	P L 85 3 63.9	T 90LB4	11,0
	22,2	64,4	720,0	0,8	P L 65 3 64.4	T 90LB4	8,0
	21,9	65,4	731,0	3,0	P L 95 3 65.4	T 90LB4	16,0
	21,8	128,3	732,7	2,0	P - 112 3 128.3	T 80D2	11,8

P_1 Input Power kW	n_2 Output speed min^{-1}	IR ratio -	T2 Ouput torque Nm	FS' Service Factor -	GEAR	EU	Ptn Thermal capacity kW
	21,2	67,4	753,4	2,3	P - 112 3 67.4	T 90LB4	11,8
	20,8	134,4	767,5	2,7	P L 95 3 134.4	T 80D2	16,0
	20,5	136,8	781,0	1,4	P L 85 3 136.8	T 80D2	11,0
	20,3	70,6	789,4	1,2	P - 90 3 70.6	T 90LB4	7,5
	20,2	70,7	798,8	3,6	P L 105 3 70.7	T 90LB4	22,0
	20,0	139,9	807,5	3,8	P L 105 3 139.9	T 80D2	22,0
	19,9	141,0	804,9	1,1	P - 90 3 141	T 80D2	7,5
	19,7	72,6	811,4	2,2	P - 112 3 72.6	T 90LB4	11,8
	19,3	74,0	827,6	1,5	P L 85 3 74	T 90LB4	11,0
	19,3	74,2	829,7	2,9	P L 95 3 74.2	T 90LB4	16,0
	19,2	74,4	832,0	0,7	P L 65 3 74.4	T 90LB4	8,0
	18,9	148,0	845,1	1,8	P - 112 3 148	T 80D2	11,8
	18,7	76,3	853,1	1,1	P - 90 3 76.3	T 90LB4	7,5
	18,5	151,5	837,2	3,8	P E 125 151,48	T 80D2	10,5
	18,2	78,5	877,4	2,0	P - 112 3 78.5	T 90LB4	11,8
	18,2	153,9	888,3	3,5	P L 105 3 153.9	T 80D2	22,0
	18,0	155,2	886,4	1,0	P - 90 3 155.2	T 80D2	7,5
	17,9	79,8	901,7	3,3	P L 105 3 79.8	T 90LB4	22,0
	17,7	158,6	876,1	4,0	P E 132 158,56	T 80D2	12,0
	17,6	158,9	907,3	2,3	P L 95 3 158.9	T 80D2	16,0
	17,5	160,0	913,5	1,2	P L 85 3 160	T 80D2	11,0
	17,3	82,8	925,9	1,0	P - 90 3 82.8	T 90LB4	7,5
	16,8	84,9	949,5	1,3	P L 85 3 84.9	T 90LB4	11,0
	16,8	167,0	953,4	1,6	P - 112 3 167	T 80D2	11,8
	16,6	86,0	961,3	2,5	P L 95 3 86	T 90LB4	16,0
	16,6	169,2	976,4	3,2	P L 105 3 169.2	T 80D2	22,0
	16,4	87,3	976,1	1,8	P - 112 3 87.3	T 90LB4	11,8
	16,4	87,4	987,6	3,1	P L 105 3 87.4	T 90LB4	22,0
	16,1	173,5	958,6	3,7	P E 132 173,51	T 80D2	12,0
	15,8	90,6	1024,0	3,1	P L 105 3 90.6	T 90LB4	22,0
	15,7	178,1	1016,8	0,9	P - 90 3 178.1	T 80D2	7,5
	15,3	93,3	1042,6	0,9	P - 90 3 93.3	T 90LB4	7,5
	15,3	93,6	1046,2	1,7	P - 112 3 93.6	T 90LB4	11,8
	15,2	184,6	1053,7	1,0	P L 85 3 184.6	T 80D2	11,0
	15,1	185,2	1068,6	2,9	P L 105 3 185.2	T 80D2	22,0
	15,1	185,6	1026,0	3,1	P E 125 185,62	T 80D2	10,5
	15,0	187,1	1067,8	2,0	P L 95 3 187.1	T 80D2	16,0
	14,7	191,0	1055,3	3,3	P E 132 190,95	T 80D2	12,0
	14,6	191,5	1093,6	1,4	P - 112 3 191.5	T 80D2	11,8
	14,6	98,0	1095,9	1,1	P L 85 3 98	T 90LB4	11,0
	14,5	98,4	1100,4	2,2	P L 95 3 98.4	T 90LB4	16,0
	14,2	100,4	1134,7	2,9	P L 105 3 100.4	T 90LB4	22,0
	14,2	100,6	1125,0	0,8	P - 90 3 100.6	T 90LB4	7,5
	14,0	199,5	1138,6	1,8	P L 95 3 199.5	T 80D2	16,0
	13,9	201,0	1147,9	0,8	P - 90 3 201	T 80D2	7,5
	13,7	204,1	1165,5	0,9	P L 85 3 204.1	T 80D2	11,0
	13,2	108,4	1212,0	1,4	P - 112 3 108.4	T 90LB4	11,8
1,8	13,2	212,6	1174,7	3,0	P E 132 212,62	T 80D2	12,0
	13,1	108,9	1217,8	0,7	P - 90 3 108.9	T 90LB4	7,5
	13,1	214,0	1221,9	0,9	P L 85 3 214	T 80D2	11,0
	12,9	110,5	1248,7	2,6	P L 105 3 110.5	T 90LB4	22,0
	12,7	220,9	1260,5	1,2	P - 112 3 220.9	T 80D2	11,8
	12,7	221,3	1263,8	1,7	P L 95 3 221.3	T 80D2	16,0
	12,6	113,5	1269,1	0,9	P L 85 3 113.5	T 90LB4	11,0
	12,5	224,4	1280,7	0,7	P - 90 3 224.4	T 80D2	7,5
	12,3	116,0	1296,5	1,9	P L 95 3 116	T 90LB4	16,0
	12,3	227,3	1255,7	2,5	P E 125 227,28	T 80D2	10,5
	12,2	117,2	1310,3	1,3	P - 112 3 117.2	T 90LB4	11,8
	12,0	234,0	1292,6	2,7	P E 132 234	T 80D2	12,0
	12,0	234,0	1335,2	0,8	P L 85 3 234	T 80D2	11,0
	11,6	241,0	1375,4	1,1	P - 112 3 241	T 80D2	11,8
	11,5	243,2	1389,2	1,5	P L 95 3 243.2	T 80D2	16,0
	11,3	126,1	1424,9	2,4	P L 105 3 126.1	T 90LB4	22,0
	11,2	251,2	1387,6	2,3	P E 125 251,17	T 80D2	10,5
	11,2	128,3	1433,8	1,2	P - 112 3 128.3	T 90LB4	11,8
	10,8	260,3	1437,7	2,4	P E 132 260,34	T 80D2	12,0
	10,6	134,4	1502,6	1,6	P L 95 3 134.4	T 90LB4	16,0
	10,6	265,4	1466,5	3,7	P E 150 265,44	T 80D2	16,0
	10,5	266,2	1519,9	1,4	P L 95 3 266.2	T 80D2	16,0
	10,5	136,8	1529,7	0,8	P L 85 3 136.8	T 90LB4	11,0
	10,4	270,0	1541,6	0,7	P L 85 3 270	T 80D2	11,0
	10,2	273,5	1510,9	2,0	P E 125 273,48	T 80D2	10,5
	10,2	139,9	1581,0	2,2	P L 105 3 139.9	T 90LB4	22,0
	10,1	278,1	1587,3	0,9	P - 112 3 278.1	T 80D2	11,8
	10,0	280,9	1551,7	3,5	P E 150 280,94	T 80D2	16,0
	9,8	286,5	1583,7	2,2	P E 132 286,51	T 80D2	12,0
	9,7	148,0	1655,3	1,1	P - 112 3 148	T 90LB4	11,8
	9,4	151,5	1638,9	2,1	P E 125 151,48	T 90LB4	10,5
	9,3	153,9	1739,5	2,0	P L 105 3 153.9	T 90LB4	22,0
	9,1	307,7	1700,1	1,9	P E 125 307,71	T 80D2	10,5
	9,0	310,5	1715,2	3,1	P E 150 310,47	T 80D2	16,0
	9,0	158,6	1715,1	2,3	P E 132 158,56	T 90LB4	12,0
	9,0	158,9	1776,3	1,4	P L 95 3 158.9	T 90LB4	16,0
	8,8	316,6	1750,0	2,0	P E 132 316,62	T 80D2	12,0
	8,6	325,0	1794,7	3,0	P E 150 325	T 80D2	16,0
	8,6	167,0	1867,2	0,9	P - 112 3 167	T 90LB4	11,8
	8,5	169,2	1912,0	1,8	P L 105 3 169.2	T 90LB4	22,0
	8,2	173,5	1877,4	2,1	P E 132 173,51	T 90LB4	12,0
	8,0	350,3	1936,3	1,3	P E 125 350,27	T 80D2	10,5
	7,9	352,5	1948,7	1,8	P E 132 352,46	T 80D2	12,0
	7,8	359,2	1983,3	2,7	P E 150 359,17	T 80D2	16,0
	7,7	185,2	2093,0	1,7	P L 105 3 185.2	T 90LB4	22,0
	7,7	185,6	2008,9	1,7	P E 125 185,62	T 90LB4	10,5
	7,6	187,1	2092,0	1,1	P L 95 3 187.1	T 90LB4	16,0
	7,5	191,0	2065,4	1,9	P E 132 190,95	T 90LB4	12,0

P_1 Input Power kW	n_2 Output speed min^{-1}	IR ratio -	T2 Ouput torque Nm	FS' Service Factor -	GEAR	EU	Ptn Thermal capacity kW
	7,5	191,5	2139,9	0,8	P - 112 3 191.5	T 90LB4	11,8
	7,4	377,5	2084,9	3,9	P E 170 377,45	T 80D2	21,0
	7,4	380,8	2104,8	2,6	P E 150 380,82	T 80D2	16,0
	7,3	383,9	2122,3	1,5	P E 125 383,88	T 80D2	10,5
	7,2	387,9	2142,9	1,6	P E 132 387,9	T 80D2	12,0
	7,2	199,5	2229,1	1,1	P L 95 3 199.5	T 90LB4	16,0
	6,8	409,3	2261,9	3,6	P E 170 409,33	T 80D2	21,0
	6,7	212,6	2298,9	1,7	P E 132 212,62	T 90LB4	12,0
	6,7	416,3	2298,5	1,4	P E 125 416,28	T 80D2	10,5
	6,7	215,0	2326,6	3,9	P E 170 215,02	T 90LB4	21,0
	6,7	420,9	2326,5	2,3	P E 150 420,86	T 80D2	16,0
	6,6	216,6	2344,3	2,6	P E 150 216,61	T 90LB4	16,0
	6,5	220,9	2470,6	0,7	P - 112 3 220.9	T 90LB4	11,8
	6,5	221,3	2474,2	1,0	P L 95 3 221.3	T 90LB4	16,0
	6,4	439,7	2428,7	1,4	P E 132 439,72	T 80D2	12,0
	6,3	227,3	2460,0	1,4	P E 125 227,28	T 90LB4	10,5
	6,3	445,6	2463,7	3,3	P E 170 445,6	T 80D2	21,0
	6,1	458,3	2531,9	2,1	P E 150 458,31	T 80D2	16,0
	6,1	234,0	2531,6	1,6	P E 132 234	T 90LB4	12,0
	6,1	461,9	2553,2	1,3	P E 125 461,93	T 80D2	10,5
	5,9	243,2	2718,7	0,9	P L 95 3 243.2	T 90LB4	16,0
	5,8	246,9	2671,9	3,4	P E 170 246,94	T 90LB4	21,0
	5,8	483,2	2671,8	3,0	P E 170 483,23	T 80D2	21,0
	5,8	483,9	2671,8	1,3	P E 132 483,92	T 80D2	12,0
	5,7	251,2	2719,0	1,3	P E 125 251,17	T 90LB4	10,5
	5,6	501,5	2772,4	1,9	P E 150 501,52	T 80D2	16,0
	5,5	260,3	2818,0	1,4	P E 132 260,34	T 90LB4	12,0
	5,4	265,4	2870,1	2,1	P E 150 265,44	T 90LB4	16,0
	5,4	519,6	2870,0	1,1	P E 125 519,6	T 80D2	10,5
	5,4	520,0	2875,7	2,8	P E 170 520,04	T 80D2	21,0
	5,4	266,2	2977,3	0,8	P L 95 3 266.2	T 90LB4	16,0
	5,3	524,8	2896,6	1,2	P E 132 524,76	T 80D2	12,0
	5,3	526,2	2908,1	4,0	P E 190 526,24	T 80D2	27,0
	5,3	268,8	2907,9	3,1	P E 170 268,78	T 90LB4	21,0
	5,2	273,5	2958,4	1,1	P E 125 273,48	T 90LB4	10,5
	5,2	543,9	3004,3	1,2	P E 132 543,89	T 80D2	12,0
	5,1	549,0	3033,7	1,8	P E 150 548,95	T 80D2	16,0
	5,1	280,9	3039,7	2,0	P E 150 280,94	T 90LB4	16,0
	5,0	559,2	3088,3	2,6	P E 170 559,19	T 80D2	21,0
	5,0	286,5	3100,8	1,3	P E 132 286,51	T 90LB4	12,0
	4,9	291,5	3150,8	4,0	P E 190 291,48	T 90LB4	27,0
	4,9	575,9	3183,1	3,6	P E 190 575,86	T 80D2	27,0
	4,8	580,5	3210,0	0,8	P E 125 580,52	T 80D2	10,5
	4,7	302,0	3264,2	2,8	P E 170 301,96	T 90LB4	21,0
	4,7	302,5	3270,8	3,8	P E 190 302,51	T 90LB4	27,0
	4,7	595,3	3291,6	1,6	P E 150 595,28	T 80D2	16,0
	4,7	595,2	3291,5	1,1	P E 132 595,18	T 80D2	12,0
1,8	4,7	307,7	3326,3	1,1	P E 125 307,71	T 90LB4	10,5
	4,6	606,4	3348,4	3,4	P E 190 606,41	T 80D2	27,0
	4,6	606,4	3348,6	2,4	P E 170 606,41	T 80D2	21,0
	4,6	310,5	3356,1	1,8	P E 150 310,47	T 90LB4	16,0
	4,5	316,6	3422,1	1,2	P E 132 316,62	T 90LB4	12,0
	4,5	317,4	3430,4	3,6	P E 190 317,42	T 90LB4	27,0
	4,5	625,2	3453,2	0,9	P E 125 625,23	T 80D2	10,5
	4,4	325,0	3515,6	1,7	P E 150 325	T 90LB4	16,0
	4,4	643,2	3556,5	1,5	P E 150 643,23	T 80D2	16,0
	4,3	329,4	3564,6	3,5	P E 190 329,43	T 90LB4	27,0
	4,3	330,6	3573,0	2,5	P E 170 330,6	T 90LB4	21,0
	4,3	648,4	3582,1	0,9	P E 125 648,43	T 80D2	10,5
	4,3	649,0	3589,4	2,3	P E 170 649	T 80D2	21,0
	4,3	655,0	3622,8	1,0	P E 132 655,01	T 80D2	12,0
	4,2	660,4	3648,9	3,2	P E 190 660,37	T 80D2	27,0
	4,1	347,4	3755,0	3,3	P E 190 347,35	T 90LB4	27,0
	4,1	350,3	3791,0	0,7	P E 125 350,27	T 90LB4	10,5
	4,1	352,5	3811,5	1,0	P E 132 352,46	T 90LB4	12,0
	4,0	697,9	3858,2	2,1	P E 170 697,85	T 80D2	21,0
	4,0	697,5	3858,7	1,4	P E 150 697,51	T 80D2	16,0
	4,0	357,1	3868,0	3,2	P E 190 357,1	T 90LB4	27,0
	4,0	357,1	3868,2	2,3	P E 170 357,1	T 90LB4	21,0
	4,0	359,2	3887,7	1,5	P E 150 359,17	T 90LB4	16,0
	4,0	704,9	3896,8	3,0	P E 190 704,94	T 80D2	27,0
	3,8	377,5	4081,6	2,2	P E 170 377,45	T 90LB4	21,0
	3,8	743,0	4103,0	1,3	P E 150 743,02	T 80D2	16,0
	3,8	742,8	4104,2	0,9	P E 132 742,75	T 80D2	12,0
	3,8	380,8	4114,3	1,5	P E 150 380,82	T 90LB4	16,0
	3,7	383,9	4147,5	0,8	P E 125 383,88	T 90LB4	10,5
	3,7	756,8	4181,0	2,8	P E 190 756,78	T 80D2	27,0
	3,7	756,8	4181,2	1,9	P E 170 756,78	T 80D2	21,0
	3,7	387,9	4193,4	1,0	P E 132 387,9	T 90LB4	12,0
	3,7	388,9	4204,0	3,0	P E 190 388,88	T 90LB4	27,0
	3,7	766,5	4239,0	1,3	P E 150 766,52	T 80D2	16,0
	3,6	780,3	4308,2	0,7	P E 125 780,26	T 80D2	10,5
	3,5	409,3	4433,5	2,0	P E 170 409,33	T 90LB4	21,0
	3,5	811,3	4484,8	1,8	P E 170 811,25	T 80D2	21,0
	3,4	416,3	4496,8	0,8	P E 125 416,28	T 90LB4	10,5
	3,4	817,4	4509,7	0,8	P E 132 817,42	T 80D2	12,0
	3,4	824,1	4550,5	2,5	P E 190 824,12	T 80D2	27,0
	3,4	420,9	4551,2	1,3	P E 150 420,86	T 90LB4	16,0
	3,4	831,2	4591,4	1,2	P E 150 831,21	T 80D2	16,0
	3,4	425,6	4604,1	2,7	P E 190 425,55	T 90LB4	27,0
	3,3	439,7	4758,8	0,8	P E 132 439,72	T 90LB4	12,0
	3,2	870,6	4804,7	1,1	P E 150 870,64	T 80D2	16,0
	3,2	445,6	4820,0	1,9	P E 170 445,6	T 90LB4	21,0
	3,2	448,2	4850,2	2,6	P E 190 448,15	T 90LB4	27,0
	3,2	879,8	4864,9	2,4	P E 190 879,75	T 80D2	27,0

P_1 Input Power kW	n_2 Output speed min^{-1}	IR ratio -	T2 Ouput torque Nm	FS' Service Factor -	GEAR	EU	Ptn Thermal capacity kW
1,8	3,2	879,8	4864,9	1,7	P_E_170_879,75	T_80D2	21,0
	3,1	458,3	4958,7	1,2	P_E_150_458,31	T_90LB4	16,0
	3,1	461,9	4992,1	0,7	P_E_125_461,93	T_90LB4	10,5
	3,0	483,2	5226,5	2,4	P_E_190_483,23	T_90LB4	27,0
	3,0	483,2	5227,5	1,7	P_E_170_483,23	T_90LB4	21,0
	3,0	483,9	5225,0	0,8	P_E_132_483,92	T_90LB4	12,0
	3,0	948,1	5245,5	1,0	P_E_150_948,12	T_80D2	16,0
	2,9	958,0	5298,2	2,2	P_E_190_958,04	T_80D2	27,0
	2,9	981,4	5428,1	1,5	P_E_170_981,35	T_80D2	21,0
	2,9	501,5	5427,1	1,1	P_E_150_501,52	T_90LB4	16,0
	2,8	520,0	5625,0	1,6	P_E_170_520,04	T_90LB4	21,0
	2,7	524,8	5664,8	0,7	P_E_132_524,76	T_90LB4	12,0
	2,7	526,2	5687,6	2,2	P_E_190_526,24	T_90LB4	27,0
	2,7	1037,5	5731,1	0,9	P_E_150_1037,52	T_80D2	16,0
	2,6	1064,2	5882,4	2,0	P_E_190_1064,22	T_80D2	27,0
	2,6	1064,2	5881,4	1,4	P_E_170_1064,22	T_80D2	21,0
	2,6	549,0	5950,4	1,0	P_E_150_548,95	T_90LB4	16,0
	2,6	559,2	6042,5	1,5	P_E_170_559,19	T_90LB4	21,0
	2,5	575,9	6237,9	2,0	P_E_190_575,86	T_90LB4	27,0
	2,4	1158,9	6392,8	1,8	P_E_190_1158,92	T_80D2	27,0
	2,4	1158,9	6391,9	1,3	P_E_170_1158,92	T_80D2	21,0
	2,4	595,3	6447,8	0,9	P_E_150_595,28	T_90LB4	16,0
	2,4	1183,2	6527,9	0,8	P_E_150_1183,21	T_80D2	16,0
	2,4	606,4	6555,9	1,9	P_E_190_606,41	T_90LB4	27,0
	2,4	606,4	6556,1	1,4	P_E_170_606,41	T_90LB4	21,0
	2,2	643,2	6967,7	0,9	P_E_150_643,23	T_90LB4	16,0
	2,2	1268,2	7000,3	1,6	P_E_190_1268,2	T_80D2	27,0
	2,2	1268,2	6999,5	1,2	P_E_170_1268,2	T_80D2	21,0
	2,2	649,0	7031,3	1,3	P_E_170_649	T_90LB4	21,0
	2,2	660,4	7129,3	1,8	P_E_190_660,37	T_90LB4	27,0
	2,2	1294,8	7162,9	0,8	P_E_150_1294,77	T_80D2	16,0
	2,1	697,9	7545,4	1,2	P_E_170_697,85	T_90LB4	21,0
	2,1	697,5	7547,2	0,8	P_E_150_697,51	T_90LB4	16,0
	2,0	704,9	7622,0	1,6	P_E_190_704,94	T_90LB4	27,0
	2,0	1395,7	7698,0	1,5	P_E_190_1395,69	T_80D2	27,0
	2,0	1395,7	7698,0	1,1	P_E_170_1395,69	T_80D2	21,0
	1,9	743,0	8059,7	0,7	P_E_150_743,02	T_90LB4	16,0
	1,9	756,8	8184,8	1,5	P_E_190_756,78	T_90LB4	27,0
	1,9	756,8	8186,0	1,1	P_E_170_756,78	T_90LB4	21,0
	1,9	766,5	8275,9	0,7	P_E_150_766,52	T_90LB4	16,0
	1,8	1546,4	8546,7	1,3	P_E_190_1546,36	T_80D2	27,0
	1,8	1546,4	8546,3	0,9	P_E_170_1546,36	T_80D2	21,0
	1,8	811,3	8790,0	1,0	P_E_170_811,25	T_90LB4	21,0
	1,7	824,1	8889,8	1,4	P_E_190_824,12	T_90LB4	27,0
	1,6	879,8	9489,7	1,3	P_E_190_879,75	T_90LB4	27,0
	1,6	879,8	9490,3	0,9	P_E_170_879,75	T_90LB4	21,0
	1,5	958,0	10383,0	1,2	P_E_190_958,04	T_90LB4	27,0
	1,5	981,4	10595,2	0,8	P_E_170_981,35	T_90LB4	21,0
	1,3	1064,2	11544,4	1,1	P_E_190_1064,22	T_90LB4	27,0
	1,3	1064,2	11546,7	0,8	P_E_170_1064,22	T_90LB4	21,0
	1,2	1158,9	12576,9	1,0	P_E_190_1158,92	T_90LB4	27,0
	1,2	1158,9	12577,6	0,7	P_E_170_1158,92	T_90LB4	21,0
	1,1	1268,2	13694,5	0,9	P_E_190_1268,2	T_90LB4	27,0
	1,0	1395,7	15171,9	0,8	P_E_190_1395,69	T_90LB4	27,0
	0,9	1546,4	16816,1	0,7	P_E_190_1546,36	T_90LB4	27,0

P_1 Input Power kW	n_2 Output speed min^{-1}	IR ratio -	T2 Ouput torque Nm	FS' Service Factor -	GEAR	EU	Ptn Thermal capacity kW
	950,0	3,0	21,0	3,7	P - 63 2 3	T 90L2	5,6
	730,8	3,9	27,3	3,3	P - 63 2 3.9	T 90L2	5,6
	662,8	4,3	30,1	3,2	P - 63 2 4.3	T 90L2	5,6
	570,0	5,0	35,0	3,1	P - 63 2 5	T 90L2	5,6
	550,0	2,6	36,3	3,6	P - 71 2 2.6	T 100A4	7,5
	508,9	5,6	39,2	3,2	P - 63 2 5.6	T 90L2	5,6
	476,7	3,0	41,9	1,9	P - 63 2 3	T 100A4	5,6
	459,7	6,2	43,4	3,0	P - 63 2 6.2	T 90L2	5,6
	446,9	3,2	44,7	3,4	P - 71 2 3.2	T 100A4	7,5
	438,5	6,5	45,5	3,0	P - 63 2 6.5	T 90L2	5,6
	385,1	7,4	51,8	2,7	P - 63 2 7.4	T 90L2	5,6
	376,3	3,8	53,0	3,3	P - 71 2 3.8	T 100A4	7,5
	369,2	2,6	54,1	2,4	P - 71 2 2.6	T 112A6	7,5
	366,7	3,9	54,4	2,0	P - 63 2 3.9	T 100A4	5,6
	361,5	2,6	55,2	2,4	P - 71 2 2.6	T 100BL6	7,5
	356,3	8,0	56,0	2,7	P - 63 2 8	T 90L2	5,6
	332,6	4,3	60,0	3,3	P - 71 2 4.3	T 100A4	7,5
	332,6	4,3	60,0	2,2	P - 63 2 4.3	T 100A4	5,6
	320,0	3,0	62,4	1,4	P - 63 2 3	T 112A6	5,6
	316,7	9,0	63,0	2,6	P - 63 2 9	T 90L2	5,6
	313,3	3,0	63,7	1,3	P - 63 2 3	T 100BL6	5,6
	300,0	3,2	66,5	2,3	P - 71 2 3.2	T 112A6	7,5
	293,8	3,2	67,9	2,2	P - 71 2 3.2	T 100BL6	7,5
	286,0	5,0	69,8	2,0	P - 63 2 5	T 100A4	5,6
	274,0	10,4	72,8	2,5	P - 63 2 10.4	T 90L2	5,6
	269,8	5,3	74,0	2,8	P - 71 2 5.3	T 100A4	7,5
	255,4	5,6	78,2	2,0	P - 63 2 5.6	T 100A4	5,6
	252,6	3,8	79,0	2,3	P - 71 2 3.8	T 112A6	7,5
	247,4	3,8	80,7	2,2	P - 71 2 3.8	T 100BL6	7,5
	246,2	3,9	81,1	1,4	P - 63 2 3.9	T 112A6	5,6
	241,5	11,8	82,6	2,3	P - 63 2 11.8	T 90L2	5,6
	241,0	3,9	82,8	1,4	P - 63 2 3.9	T 100BL6	5,6
	231,7	12,3	86,1	3,3	P - 71 2 12.3	T 90L2	7,5
	230,7	6,2	86,5	3,0	P - 71 2 6.2	T 100A4	7,5
	230,7	6,2	86,5	1,8	P - 63 2 6.2	T 100A4	5,6
	223,3	4,3	89,4	2,3	P - 71 2 4.3	T 112A6	7,5
	223,3	4,3	89,4	1,5	P - 63 2 4.3	T 112A6	5,6
	220,0	6,5	90,7	1,9	P - 63 2 6.5	T 100A4	5,6
	218,6	4,3	91,3	2,3	P - 71 2 4.3	T 100BL6	7,5
	218,6	4,3	91,3	1,5	P - 63 2 4.3	T 100BL6	5,6
	211,1	13,5	94,5	2,2	P - 63 2 13.5	T 90L2	5,6
	201,4	7,1	99,1	3,0	P - 71 2 7.1	T 100A4	7,5
	197,9	14,4	100,8	1,9	P - 63 2 14.4	T 90L2	5,6
	193,2	7,4	103,3	1,7	P - 63 2 7.4	T 100A4	5,6
	192,0	5,0	104,0	1,4	P - 63 2 5	T 112A6	5,6
	188,0	5,0	106,2	1,4	P - 63 2 5	T 100BL6	5,6
	181,1	5,3	110,2	2,1	P - 71 2 5.3	T 112A6	7,5
2,2	178,8	8,0	111,7	1,8	P - 63 2 8	T 100A4	5,6
	177,4	5,3	112,5	2,0	P - 71 2 5.3	T 100BL6	7,5
	177,0	16,1	112,8	3,7	P - 71 2 16.1	T 90L2	7,5
	171,4	5,6	116,4	1,5	P - 63 2 5.6	T 112A6	5,6
	168,6	16,9	118,4	1,9	P - 63 2 16.9	T 90L2	5,6
	167,9	5,6	118,9	1,4	P - 63 2 5.6	T 100BL6	5,6
	164,7	17,3	121,2	3,5	P - 71 2 17.3	T 90L2	7,5
	164,4	8,7	121,4	2,6	P - 71 2 8.7	T 100A4	7,5
	158,9	9,0	125,6	1,7	P - 63 2 9	T 100A4	5,6
	154,8	6,2	128,9	2,3	P - 71 2 6.2	T 112A6	7,5
	154,8	6,2	128,9	1,4	P - 63 2 6.2	T 112A6	5,6
	152,4	18,7	131,0	3,2	P - 71 2 18.7	T 90L2	7,5
	151,6	6,2	131,7	2,3	P - 71 2 6.2	T 100BL6	7,5
	151,6	6,2	131,7	1,3	P - 63 2 6.2	T 100BL6	5,6
	147,7	6,5	135,1	1,4	P - 63 2 6.5	T 112A6	5,6
	146,2	19,5	136,5	4,0	P - 80 2 19.49	T 90L2	7,5
	144,6	6,5	138,0	1,3	P - 63 2 6.5	T 100BL6	5,6
	143,9	19,8	138,7	1,7	P - 63 2 19.8	T 90L2	5,6
	141,1	20,2	141,5	3,0	P - 71 2 20.2	T 90L2	7,5
	140,2	10,2	142,4	3,0	P - 71 2 10.2	T 100A4	7,5
	139,0	20,5	143,6	1,5	P - 63 2 20.5	T 90L2	5,6
	138,8	20,5	143,8	3,8	P - 80 2 20.53	T 90L2	7,5
	137,5	10,4	145,2	1,5	P - 63 2 10.4	T 100A4	5,6
	135,2	7,1	147,6	2,2	P - 71 2 7.1	T 112A6	7,5
	132,8	21,5	150,3	3,6	P - 80 2 21.46	T 90L2	7,5
	132,4	7,1	150,7	2,2	P - 71 2 7.1	T 100BL6	7,5
	130,1	21,9	153,4	2,7	P - 71 2 21.9	T 90L2	7,5
	129,7	7,4	153,8	1,2	P - 63 2 7.4	T 112A6	5,6
	127,0	7,4	157,1	1,2	P - 63 2 7.4	T 100BL6	5,6
	123,3	11,6	161,9	2,7	P - 71 2 11.6	T 100A4	7,5
	121,2	11,8	164,7	1,4	P - 63 2 11.8	T 100A4	5,6
	120,0	8,0	166,3	1,3	P - 63 2 8	T 112A6	5,6
	119,3	23,9	167,3	3,2	P - 80 2 23.89	T 90L2	7,5
	118,3	24,1	168,8	1,2	P - 63 2 24.1	T 90L2	5,6
	117,5	8,0	169,8	1,3	P - 63 2 8	T 100BL6	5,6
	116,3	12,3	171,7	1,7	P - 71 2 12.3	T 100A4	7,5
	112,7	25,3	177,2	2,0	P - 71 2 25.3	T 90L2	7,5
	110,3	8,7	180,9	3,1	P - 90 2 8.7	T 112A6	10,5
	110,3	8,7	180,9	1,9	P - 71 2 8.7	T 112A6	7,5
	109,2	26,1	182,8	1,2	P - 63 2 26.1	T 90L2	5,6
	108,4	26,3	184,2	2,9	P - 80 2 26.3	T 90L2	7,5
	108,1	8,7	184,7	3,0	P - 90 2 8.7	T 100BL6	10,5
	108,1	8,7	184,7	1,9	P - 71 2 8.7	T 100BL6	7,5
	108,0	26,4	181,0	3,0	P L 65 3 26.4	T 90L2	8,0
	106,7	9,0	187,1	1,2	P - 63 2 9	T 112A6	5,6
	105,9	13,5	188,4	1,3	P - 63 2 13.5	T 100A4	5,6
	104,4	9,0	191,1	1,2	P - 63 2 9	T 100BL6	5,6
	104,0	13,8	191,9	3,9	P - 80 2 13.75	T 100A4	7,5

P_1 Input Power kW	n_2 Output speed min^{-1}	IR ratio -	T2 Ouput torque Nm	FS' Service Factor -	GEAR	EU	Ptn Thermal capacity kW
	103,2	9,3	193,3	2,9	P - 90 2 9.3	T 112A6	10,5
	102,9	27,7	194,0	3,8	P - 90 2 27.7	T 90L2	10,5
	102,1	14,0	195,4	2,3	P - 71 2 14	T 100A4	7,5
	102,1	9,4	195,4	3,8	P - 80 2 9.4	T 112A6	7,5
	101,1	9,3	197,5	2,8	P - 90 2 9.3	T 100BL6	10,5
	100,4	28,4	198,8	2,7	P - 80 2 28.38	T 90L2	7,5
	100,0	9,4	199,6	3,8	P - 80 2 9.4	T 100BL6	7,5
	99,3	14,4	201,0	1,1	P - 63 2 14.4	T 100A4	5,6
	99,3	28,7	196,7	1,1	P L 45 3 28.7	T 90L2	6,5
	99,0	28,8	201,7	2,0	P - 71 2 28.8	T 90L2	7,5
	97,0	14,7	205,7	3,6	P - 80 2 14.74	T 100A4	7,5
	95,6	10,0	208,7	3,4	P - 80 2 10.04	T 112A6	7,5
	94,5	30,2	211,2	2,6	P - 80 2 30.15	T 90L2	7,5
	94,1	10,2	212,1	2,2	P - 71 2 10.2	T 112A6	7,5
	93,6	10,0	213,2	3,4	P - 80 2 10.04	T 100BL6	7,5
	93,4	30,5	213,6	3,5	P - 90 2 30.5	T 90L2	10,5
	92,3	10,4	216,2	1,1	P - 63 2 10.4	T 112A6	5,6
	92,2	10,2	216,6	2,2	P - 71 2 10.2	T 100BL6	7,5
	90,4	10,4	220,8	1,1	P - 63 2 10.4	T 100BL6	5,6
	89,9	31,7	222,0	1,0	P - 63 2 31.7	T 90L2	5,6
	89,1	32,0	219,4	1,0	P L 45 3 32	T 90L2	6,5
	88,8	16,1	224,7	2,0	P - 71 2 16.1	T 100A4	7,5
	88,2	32,3	221,4	2,4	P L 65 3 32.3	T 90L2	8,0
	86,2	10,9	231,4	4,0	P - 90 2 10.9	T 100BL6	10,5
	86,1	33,1	231,8	1,6	P - 71 2 33.1	T 90L2	7,5
	84,6	16,9	235,8	1,1	P - 63 2 16.9	T 100A4	5,6
	83,8	17,1	238,3	3,6	P - 80 2 17.07	T 100A4	7,5
	83,6	17,1	238,7	3,8	P - 90 2 17.1	T 100A4	10,5
	82,8	11,6	241,2	2,0	P - 71 2 11.6	T 112A6	7,5
	82,7	17,3	241,5	1,9	P - 71 2 17.3	T 100A4	7,5
	82,6	11,6	241,6	3,0	P - 80 2 11.62	T 112A6	7,5
	81,9	34,8	243,6	2,2	P - 80 2 34.79	T 90L2	7,5
	81,4	35,0	245,1	2,9	P - 90 2 35	T 90L2	10,5
	81,4	11,8	245,3	1,0	P - 63 2 11.8	T 112A6	5,6
	81,0	11,6	246,3	1,9	P - 71 2 11.6	T 100BL6	7,5
	80,9	11,6	246,7	2,9	P - 80 2 11.62	T 100BL6	7,5
	79,7	11,8	250,6	1,0	P - 63 2 11.8	T 100BL6	5,6
	78,1	12,3	255,7	3,6	P - 90 2 12.3	T 112A6	10,5
	78,1	12,3	255,7	1,2	P - 71 2 12.3	T 112A6	7,5
	77,9	36,6	256,3	0,9	P - 63 2 36.6	T 90L2	5,6
	77,5	18,5	257,5	3,5	P - 80 2 18.45	T 100A4	7,5
	76,5	18,7	261,0	1,8	P - 71 2 18.7	T 100A4	7,5
	76,4	12,3	261,2	3,5	P - 90 2 12.3	T 100BL6	10,5
	76,4	12,3	261,2	1,2	P - 71 2 12.3	T 100BL6	7,5
	76,4	37,3	261,2	1,4	P - 71 2 37.3	T 90L2	7,5
	75,8	37,6	257,8	2,1	P L 65 3 37.6	T 90L2	8,0
	75,1	38,0	265,8	2,0	P - 80 2 37.95	T 90L2	7,5
2,2	73,6	38,7	265,3	2,6	P - 90 3 38.7	T 90L2	7,5
	73,4	19,5	272,1	2,2	P - 80 2 19.49	T 100A4	7,5
	72,2	19,8	276,4	3,3	P - 90 2 19.8	T 100A4	10,5
	72,2	19,8	276,4	0,9	P - 63 2 19.8	T 100A4	5,6
	72,2	39,5	270,8	1,6	P - 71 3 39.5	T 90L2	5,4
	71,9	39,6	277,5	1,6	P - 80 2 39.63	T 90L2	7,5
	71,1	13,5	280,6	0,9	P - 63 2 13.5	T 112A6	5,6
	70,8	20,2	282,0	1,6	P - 71 2 20.2	T 100A4	7,5
	70,5	40,4	283,0	2,1	P - 90 2 40.4	T 90L2	10,5
	70,4	40,5	283,7	0,8	P - 63 2 40.5	T 90L2	5,6
	69,8	13,8	285,9	2,9	P - 80 2 13.75	T 112A6	7,5
	69,8	20,5	286,0	0,8	P - 63 2 20.5	T 100A4	5,6
	69,7	40,9	280,5	0,8	P L 45 3 40.9	T 90L2	6,5
	69,7	20,5	286,6	2,1	P - 80 2 20.53	T 100A4	7,5
	69,6	13,5	286,7	0,9	P - 63 2 13.5	T 100BL6	5,6
	68,6	14,0	291,1	3,2	P - 90 2 14	T 112A6	10,5
	68,6	14,0	291,1	1,6	P - 71 2 14	T 112A6	7,5
	68,4	13,8	292,0	2,8	P - 80 2 13.75	T 100BL6	7,5
	67,5	42,3	295,9	1,5	P - 80 2 42.25	T 90L2	7,5
	67,1	14,0	297,3	3,1	P - 90 2 14	T 100BL6	10,5
	67,1	14,0	297,3	1,6	P - 71 2 14	T 100BL6	7,5
	66,8	21,4	298,7	3,0	P - 90 2 21.4	T 100A4	10,5
	66,7	14,4	299,4	0,8	P - 63 2 14.4	T 112A6	5,6
	66,6	21,5	299,5	2,0	P - 80 2 21.46	T 100A4	7,5
	65,3	21,9	305,6	1,5	P - 71 2 21.9	T 100A4	7,5
	65,3	14,4	305,7	0,8	P - 63 2 14.4	T 100BL6	5,6
	65,2	43,7	299,6	3,6	P L 85 3 43.7	T 90L2	11,0
	65,2	43,7	299,6	2,5	P - 90 3 43.7	T 90L2	7,5
	65,1	14,7	306,4	2,7	P - 80 2 14.74	T 112A6	7,5
	64,6	44,1	308,8	2,3	P - 90 2 44.1	T 90L2	10,5
	63,8	14,7	313,0	2,6	P - 80 2 14.74	T 100BL6	7,5
	63,8	44,7	313,1	1,3	P - 71 2 44.7	T 90L2	7,5
	62,4	45,7	313,3	0,7	P L 45 3 45.7	T 90L2	6,5
	62,0	46,0	315,4	1,7	P L 65 3 46	T 90L2	8,0
	60,1	23,8	325,2	2,5	P L 85 3 23.8	T 100A4	11,0
	60,0	16,0	332,7	2,8	P - 90 2 16	T 112A6	10,5
	59,9	23,9	333,4	1,8	P - 80 2 23.89	T 100A4	7,5
	59,6	16,1	334,7	1,4	P - 71 2 16.1	T 112A6	7,5
	59,2	48,1	337,2	1,3	P - 80 2 48.14	T 90L2	7,5
	58,8	16,0	339,7	2,7	P - 90 2 16	T 100BL6	10,5
	58,4	48,8	334,5	2,2	P - 90 3 48.8	T 90L2	7,5
	58,4	16,1	341,9	1,4	P - 71 2 16.1	T 100BL6	7,5
	57,2	25,0	349,0	2,6	P - 90 2 25	T 100A4	10,5
	56,8	16,9	351,5	0,7	P - 63 2 16.9	T 112A6	5,6
	56,5	25,3	353,2	1,2	P - 71 2 25.3	T 100A4	7,5
	56,4	50,5	353,7	1,1	P - 71 2 50.5	T 90L2	7,5
	56,2	17,1	354,9	2,6	P - 80 2 17.07	T 112A6	7,5
	56,1	17,1	355,5	2,6	P - 90 2 17.1	T 112A6	10,5

P_1 Input Power kW	n_2 Output speed min^{-1}	IR ratio -	T2 Ouput torque Nm	FS' Service Factor -	GEAR	EU	Ptn Thermal capacity kW
	56,0	50,9	356,3	0,9	P - 80 2 50.87	T 90L2	7,5
	56,0	50,9	356,5	2,0	P - 90 2 50.9	T 90L2	10,5
	55,7	51,2	351,1	3,8	P - 112 3 51.2	T 90L2	11,8
	55,6	16,9	358,9	0,7	P - 63 2 16.9	T 100BL6	5,6
	55,5	17,3	359,7	1,3	P - 71 2 17.3	T 112A6	7,5
	55,1	17,1	362,4	2,6	P - 80 2 17.07	T 100BL6	7,5
	55,0	17,1	363,1	2,5	P - 90 2 17.1	T 100BL6	10,5
	54,4	26,3	367,1	1,6	P - 80 2 26.3	T 100A4	7,5
	54,3	17,3	367,3	1,3	P - 71 2 17.3	T 100BL6	7,5
	54,2	26,4	360,7	1,7	P L 65 3 26.4	T 100A4	8,0
	53,3	53,5	366,8	1,1	P - 71 3 53.5	T 90L2	5,4
	52,5	54,3	372,3	1,5	P L 65 3 54.3	T 90L2	8,0
	52,0	18,5	383,6	2,6	P - 80 2 18.45	T 112A6	7,5
	52,0	27,5	375,8	2,5	P L 85 3 27.5	T 100A4	11,0
	51,6	55,2	378,4	1,9	P - 90 3 55.2	T 90L2	7,5
	51,6	27,7	386,6	2,4	P - 90 2 27.7	T 100A4	10,5
	51,4	55,5	388,7	0,8	P - 80 2 55.49	T 90L2	7,5
	51,3	18,7	388,8	1,2	P - 71 2 18.7	T 112A6	7,5
	51,0	18,5	391,7	2,5	P - 80 2 18.45	T 100BL6	7,5
	50,6	56,3	386,0	2,8	P L 85 3 56.3	T 90L2	11,0
	50,4	28,4	396,2	1,5	P - 80 2 28.38	T 100A4	7,5
	50,3	18,7	397,0	1,2	P - 71 2 18.7	T 100BL6	7,5
	49,7	28,8	402,1	1,1	P - 71 2 28.8	T 100A4	7,5
	49,3	19,5	405,2	1,6	P - 80 2 19.49	T 112A6	7,5
	48,7	58,5	401,0	3,5	P - 112 3 58.5	T 90L2	11,8
	48,5	19,8	411,7	2,2	P - 90 2 19.8	T 112A6	10,5
	48,2	19,5	413,9	1,6	P - 80 2 19.49	T 100BL6	7,5
	47,5	20,2	420,0	1,1	P - 71 2 20.2	T 112A6	7,5
	47,5	19,8	420,4	2,2	P - 90 2 19.8	T 100BL6	10,5
	47,4	30,2	420,8	1,4	P - 80 2 30.15	T 100A4	7,5
	46,9	30,5	425,7	2,1	P - 90 2 30.5	T 100A4	10,5
	46,9	60,8	416,8	1,0	P - 71 3 60.8	T 90L2	5,4
	46,8	20,5	426,9	1,5	P - 80 2 20.53	T 112A6	7,5
	46,5	20,2	428,9	1,1	P - 71 2 20.2	T 100BL6	7,5
	46,1	61,8	432,9	0,7	P - 80 2 61.79	T 90L2	7,5
	45,8	20,5	436,0	1,5	P - 80 2 20.53	T 100BL6	7,5
	45,8	62,3	427,1	1,8	P - 90 3 62.3	T 90L2	7,5
	45,5	62,7	429,9	3,3	P - 112 3 62.7	T 90L2	11,8
	44,9	21,4	444,9	2,1	P - 90 2 21.4	T 112A6	10,5
	44,7	21,5	446,2	1,5	P - 80 2 21.46	T 112A6	7,5
	44,6	63,9	438,1	2,5	P L 85 3 63.9	T 90L2	11,0
	44,4	64,2	440,2	1,0	P - 71 3 64.2	T 90L2	5,4
	44,3	32,3	450,9	3,9	P - 112 2 32.3	T 100A4	16,5
	44,3	32,3	441,3	1,4	P L 65 3 32.3	T 100A4	8,0
	44,3	64,4	441,6	1,2	P L 65 3 64.4	T 90L2	8,0
	43,9	21,4	454,3	2,0	P - 90 2 21.4	T 100BL6	10,5
	43,8	21,9	455,4	1,1	P - 71 2 21.9	T 112A6	7,5
2,2	43,8	21,5	455,7	1,4	P - 80 2 21.46	T 100BL6	7,5
	43,2	33,1	462,1	0,9	P - 71 2 33.1	T 100A4	7,5
	42,9	21,9	465,0	1,0	P - 71 2 21.9	T 100BL6	7,5
	42,3	67,4	462,1	3,1	P - 112 3 67.4	T 90L2	11,8
	41,5	34,5	471,4	2,3	P L 85 3 34.5	T 100A4	11,0
	41,1	34,8	485,7	1,2	P - 80 2 34.79	T 100A4	7,5
	40,9	35,0	488,5	1,7	P - 90 2 35	T 100A4	10,5
	40,7	23,6	480,3	3,6	P L 95 3 23.6	T 112A6	16,0
	40,4	70,6	484,0	1,7	P - 90 3 70.6	T 90L2	7,5
	40,3	23,8	484,3	1,8	P L 85 3 23.8	T 112A6	11,0
	40,2	23,9	496,8	1,3	P - 80 2 23.89	T 112A6	7,5
	39,8	23,6	490,6	3,6	P L 95 3 23.6	T 100BL6	16,0
	39,5	23,8	494,7	1,7	P L 85 3 23.8	T 100BL6	11,0
	39,4	23,9	507,2	1,3	P - 80 2 23.89	T 100BL6	7,5
	39,3	72,6	497,7	3,0	P - 112 3 72.6	T 90L2	11,8
	38,5	74,0	507,4	2,1	P L 85 3 74	T 90L2	11,0
	38,4	25,0	519,8	1,8	P - 90 2 25	T 112A6	10,5
	38,3	37,3	520,5	0,8	P - 71 2 37.3	T 100A4	7,5
	38,3	74,4	510,1	1,1	P L 65 3 74.4	T 90L2	8,0
	38,0	37,6	513,8	1,2	P L 65 3 37.6	T 100A4	8,0
	37,9	25,3	525,9	0,8	P - 71 2 25.3	T 112A6	7,5
	37,8	25,4	528,0	3,3	P - 112 2 25.4	T 112A6	16,5
	37,8	75,4	516,8	0,8	P - 71 3 75.4	T 90L2	5,4
	37,7	38,0	529,7	1,1	P - 80 2 37.95	T 100A4	7,5
	37,6	25,0	530,8	1,7	P - 90 2 25	T 100BL6	10,5
	37,4	76,3	523,2	1,5	P - 90 3 76.3	T 90L2	7,5
	37,2	25,3	537,2	0,8	P - 71 2 25.3	T 100BL6	7,5
	37,0	25,4	539,3	3,2	P - 112 2 25.4	T 100BL6	16,5
	37,0	38,7	528,8	2,3	P L 85 3 38.7	T 100A4	11,0
	37,0	38,7	528,8	1,7	P - 90 3 38.7	T 100A4	7,5
	36,8	38,9	542,9	3,2	P - 112 2 38.9	T 100A4	16,5
	36,5	26,3	546,9	1,2	P - 80 2 26.3	T 112A6	7,5
	36,4	26,4	537,4	1,2	P L 65 3 26.4	T 112A6	8,0
	36,3	78,5	538,2	2,8	P - 112 3 78.5	T 90L2	11,8
	36,1	39,6	553,3	0,9	P - 80 2 39.63	T 100A4	7,5
	35,7	26,3	558,4	1,2	P - 80 2 26.3	T 100BL6	7,5
	35,6	26,4	548,7	1,2	P L 65 3 26.4	T 100BL6	8,0
	35,4	40,4	563,9	1,3	P - 90 2 40.4	T 100A4	10,5
	35,3	40,5	553,4	3,8	P L 95 3 40.5	T 100A4	16,0
	35,1	40,7	568,0	3,1	P - 112 2 40.7	T 100A4	16,5
	35,0	27,4	557,6	3,5	P L 95 3 27.4	T 112A6	16,0
	34,9	27,5	559,7	1,8	P L 85 3 27.5	T 112A6	11,0
	34,7	27,7	575,8	1,6	P - 90 2 27.7	T 112A6	10,5
	34,4	82,8	567,7	1,4	P - 90 3 82.8	T 90L2	7,5
	34,3	27,4	569,5	3,4	P L 95 3 27.4	T 100BL6	16,0
	34,2	27,5	571,7	1,7	P L 85 3 27.5	T 100BL6	11,0
	33,9	27,7	588,0	1,6	P - 90 2 27.7	T 100BL6	10,5
	33,9	42,3	589,5	0,8	P - 80 2 42.25	T 100A4	7,5

P_1 Input Power kW	n_2 Output speed min^{-1}	IR ratio -	T2 Ouput torque Nm	FS' Service Factor -	GEAR	EU	Ptn Thermal capacity kW
	33,8	28,4	590,0	1,1	P - 80 2 28.38	T 112A6	7,5
	33,6	84,9	582,1	1,9	P L 85 3 84.9	T 90L2	11,0
	33,4	85,4	585,5	0,9	P L 65 3 85.4	T 90L2	8,0
	33,3	28,8	598,8	0,8	P - 71 2 28.8	T 112A6	7,5
	33,1	86,0	589,6	3,6	P L 95 3 86	T 90L2	16,0
	33,1	28,4	602,7	1,1	P - 80 2 28.38	T 100BL6	7,5
	33,0	29,1	605,0	3,1	P - 112 2 29.1	T 112A6	16,5
	32,8	86,8	595,0	0,7	P - 71 3 86.8	T 90L2	5,4
	32,7	43,7	597,1	2,0	P L 85 3 43.7	T 100A4	11,0
	32,7	43,7	597,3	1,5	P - 90 3 43.7	T 100A4	7,5
	32,7	87,3	598,5	2,5	P - 112 3 87.3	T 90L2	11,8
	32,6	28,8	611,5	0,8	P - 71 2 28.8	T 100BL6	7,5
	32,4	44,1	615,5	1,4	P - 90 2 44.1	T 100A4	10,5
	32,3	29,1	618,0	3,0	P - 112 2 29.1	T 100BL6	16,5
	32,3	44,3	618,3	3,6	P - 125 2 44.3	T 100A4	21,0
	32,0	44,7	623,9	2,8	P - 112 2 44.7	T 100A4	16,5
	32,0	44,7	623,9	0,7	P - 71 2 44.7	T 100A4	7,5
	31,8	30,2	626,8	1,0	P - 80 2 30.15	T 112A6	7,5
	31,8	30,2	627,9	3,8	P - 125 2 30.2	T 112A6	21,0
	31,5	30,5	634,1	1,5	P - 90 2 30.5	T 112A6	10,5
	31,2	30,2	640,2	1,0	P - 80 2 30.15	T 100BL6	7,5
	31,1	30,2	641,2	3,7	P - 125 2 30.2	T 100BL6	21,0
	31,1	46,0	628,6	1,0	P L 65 3 46	T 100A4	8,0
	30,8	30,5	647,7	1,4	P - 90 2 30.5	T 100BL6	10,5
	30,6	93,3	639,5	1,3	P - 90 3 93.3	T 90L2	7,5
	30,5	46,9	640,9	3,3	P L 95 3 46.9	T 100A4	16,0
	30,5	93,6	641,6	2,3	P - 112 3 93.6	T 90L2	11,8
	29,7	32,3	671,6	2,8	P - 112 2 32.3	T 112A6	16,5
	29,7	32,3	657,5	1,0	P L 65 3 32.3	T 112A6	8,0
	29,7	48,1	672,0	0,7	P - 80 2 48.14	T 100A4	7,5
	29,3	48,8	666,9	1,4	P - 90 3 48.8	T 100A4	7,5
	29,2	48,9	682,6	2,6	P - 112 2 48.9	T 100A4	16,5
	29,2	32,9	669,6	3,4	P L 95 3 32.9	T 112A6	16,0
	29,1	32,3	685,9	2,7	P - 112 2 32.3	T 100BL6	16,5
	29,1	32,3	671,4	1,0	P L 65 3 32.3	T 100BL6	8,0
	29,1	98,0	671,9	1,6	P L 85 3 98	T 90L2	11,0
	29,0	98,4	674,7	3,1	P L 95 3 98.4	T 90L2	16,0
	28,8	99,0	678,9	0,8	P L 65 3 99	T 90L2	8,0
	28,6	32,9	683,9	3,3	P L 95 3 32.9	T 100BL6	16,0
	28,3	100,6	689,7	1,2	P - 90 3 100.6	T 90L2	7,5
	28,2	50,7	700,1	4,0	P L 105 3 50.7	T 100A4	22,0
	28,1	50,9	710,5	1,2	P - 90 2 50.9	T 100A4	10,5
	27,9	51,2	699,6	2,4	P - 112 3 51.2	T 100A4	11,8
	27,8	34,5	702,0	1,6	P L 85 3 34.5	T 112A6	11,0
	27,6	34,8	723,4	0,9	P - 80 2 34.79	T 112A6	7,5
	27,4	35,0	727,6	1,2	P - 90 2 35	T 112A6	10,5
	27,3	34,5	717,1	1,6	P L 85 3 34.5	T 100BL6	11,0
2,2	27,0	34,8	738,6	0,9	P - 80 2 34.79	T 100BL6	7,5
	26,9	53,1	741,2	3,0	P - 125 2 53.1	T 100A4	21,0
	26,9	35,0	743,1	1,2	P - 90 2 35	T 100BL6	10,5
	26,3	54,3	742,0	0,8	P L 65 3 54.3	T 100A4	8,0
	26,3	108,4	743,2	2,0	P - 112 3 108.4	T 90L2	11,8
	26,2	108,9	746,7	1,2	P - 90 3 108.9	T 90L2	7,5
	26,1	54,7	747,5	2,8	P L 95 3 54.7	T 100A4	16,0
	26,0	55,0	759,6	3,8	P L 105 3 55	T 100A4	22,0
	25,9	55,2	754,0	1,2	P - 90 3 55.2	T 100A4	7,5
	25,8	110,5	765,7	3,9	P L 105 3 110.5	T 90L2	22,0
	25,5	37,6	765,5	0,8	P L 65 3 37.6	T 112A6	8,0
	25,4	56,3	769,2	1,6	P L 85 3 56.3	T 100A4	11,0
	25,3	38,0	788,9	0,8	P - 80 2 37.95	T 112A6	7,5
	25,1	38,2	794,2	3,2	P - 125 2 38.2	T 112A6	21,0
	25,1	113,5	778,3	1,4	P L 85 3 113.5	T 90L2	11,0
	25,0	37,6	781,4	0,8	P L 65 3 37.6	T 100BL6	8,0
	24,9	38,5	791,9	3,9	P L 105 3 38.5	T 112A6	22,0
	24,9	57,5	802,5	2,7	P - 125 2 57.5	T 100A4	21,0
	24,8	38,7	787,7	1,7	P L 85 3 38.7	T 112A6	11,0
	24,8	38,7	787,5	1,2	P - 90 3 38.7	T 112A6	7,5
	24,8	38,0	805,7	0,8	P - 80 2 37.95	T 100BL6	7,5
	24,7	38,9	808,7	2,3	P - 112 2 38.9	T 112A6	16,5
	24,6	38,2	811,1	3,1	P - 125 2 38.2	T 100BL6	21,0
	24,6	116,0	795,3	2,6	P L 95 3 116	T 90L2	16,0
	24,4	58,5	799,4	2,2	P - 112 3 58.5	T 100A4	11,8
	24,4	38,5	808,8	3,8	P L 105 3 38.5	T 100BL6	22,0
	24,3	117,2	803,5	1,9	P - 112 3 117.2	T 90L2	11,8
	24,3	38,7	804,5	1,6	P L 85 3 38.7	T 100BL6	11,0
	24,3	38,7	804,6	1,2	P - 90 3 38.7	T 100BL6	7,5
	24,2	38,9	826,1	2,2	P - 112 2 38.9	T 100BL6	16,5
	23,8	40,4	840,2	0,9	P - 90 2 40.4	T 112A6	10,5
	23,7	40,5	824,4	2,8	P L 95 3 40.5	T 112A6	16,0
	23,6	40,7	846,2	2,1	P - 112 2 40.7	T 112A6	16,5
	23,5	40,9	850,4	3,8	P - 132 2 40.91	T 112A6	30,0
	23,3	40,4	857,9	0,9	P - 90 2 40.4	T 100BL6	10,5
	23,2	40,5	841,8	2,7	P L 95 3 40.5	T 100BL6	16,0
	23,1	40,7	864,1	2,1	P - 112 2 40.7	T 100BL6	16,5
	23,0	40,9	868,6	3,8	P - 132 2 40.91	T 100BL6	30,0
	23,0	62,3	851,6	1,1	P - 90 3 62.3	T 100A4	7,5
	22,8	62,7	865,8	3,4	P L 105 3 62.7	T 100A4	22,0
	22,8	62,7	856,7	2,0	P - 112 3 62.7	T 100A4	11,8
	22,8	125,0	857,0	1,1	P - 90 3 125	T 90L2	7,5
	22,6	126,1	873,8	3,5	P L 105 3 126.1	T 90L2	22,0
	22,4	63,9	873,0	1,4	P L 85 3 63.9	T 100A4	11,0
	22,2	128,3	879,8	1,7	P - 112 3 128.3	T 90L2	11,8
	22,0	43,7	889,3	1,5	P L 85 3 43.7	T 112A6	11,0
	22,0	43,7	889,2	1,1	P - 90 3 43.7	T 112A6	7,5
	21,9	65,4	893,5	2,5	P L 95 3 65.4	T 100A4	16,0

P_1 Input Power kW	n_2 Output speed min^{-1}	IR ratio -	T2 Ouput torque Nm	FS' Service Factor -	GEAR	EU	Ptn Thermal capacity kW
	21,8	44,1	916,7	1,0	P - 90 2 44.1	T 112A6	10,5
	21,7	44,3	921,1	2,6	P - 125 2 44.3	T 112A6	21,0
	21,5	43,7	908,5	1,4	P L 85 3 43.7	T 100BL6	11,0
	21,5	43,7	908,3	1,0	P - 90 3 43.7	T 100BL6	7,5
	21,5	44,7	929,1	1,9	P - 112 2 44.7	T 112A6	16,5
	21,4	44,9	923,7	3,3	P L 105 3 44.9	T 112A6	22,0
	21,3	44,1	936,4	1,0	P - 90 2 44.1	T 100BL6	10,5
	21,2	44,3	940,6	2,5	P - 125 2 44.3	T 100BL6	21,0
	21,2	67,4	920,8	1,9	P - 112 3 67.4	T 100A4	11,8
	21,2	134,4	921,2	2,3	P L 95 3 134.4	T 90L2	16,0
	21,0	44,7	949,2	1,9	P - 112 2 44.7	T 100BL6	16,5
	20,9	44,9	943,2	3,2	P L 105 3 44.9	T 100BL6	22,0
	20,8	136,8	938,0	1,2	P L 85 3 136.8	T 90L2	11,0
	20,5	46,9	954,5	2,4	P L 95 3 46.9	T 112A6	16,0
	20,4	139,9	969,5	3,2	P L 105 3 139.9	T 90L2	22,0
	20,3	70,6	964,8	0,9	P - 90 3 70.6	T 100A4	7,5
	20,2	70,7	976,3	3,0	P L 105 3 70.7	T 100A4	22,0
	20,2	141,0	966,7	0,9	P - 90 3 141	T 90L2	7,5
	20,0	46,9	975,1	2,3	P L 95 3 46.9	T 100BL6	16,0
	19,7	72,6	991,8	1,8	P - 112 3 72.6	T 100A4	11,8
	19,7	48,8	993,3	1,0	P - 90 3 48.8	T 112A6	7,5
	19,6	48,9	1016,7	1,8	P - 112 2 48.9	T 112A6	16,5
	19,3	74,0	1011,5	1,2	P L 85 3 74	T 100A4	11,0
	19,3	74,2	1014,0	2,4	P L 95 3 74.2	T 100A4	16,0
	19,3	148,0	1014,4	1,5	P - 112 3 148	T 90L2	11,8
	19,3	48,8	1014,6	0,9	P - 90 3 48.8	T 100BL6	7,5
	19,2	48,9	1038,5	1,8	P - 112 2 48.9	T 100BL6	16,5
	18,9	50,7	1043,4	2,9	P L 105 3 50.7	T 112A6	22,0
	18,9	50,9	1058,2	0,9	P - 90 2 50.9	T 112A6	10,5
	18,8	151,5	1005,3	3,2	P E 125 151,48	T 90L2	10,5
	18,8	51,2	1042,0	1,8	P - 112 3 51.2	T 112A6	11,8
	18,7	76,3	1042,7	0,9	P - 90 3 76.3	T 100A4	7,5
	18,5	50,7	1065,2	2,9	P L 105 3 50.7	T 100BL6	22,0
	18,5	153,9	1066,3	2,9	P L 105 3 153.9	T 90L2	22,0
	18,5	50,9	1080,7	0,9	P - 90 2 50.9	T 100BL6	10,5
	18,4	51,2	1064,2	1,7	P - 112 3 51.2	T 100BL6	11,8
	18,4	155,2	1064,3	0,9	P - 90 3 155.2	T 90L2	7,5
	18,2	78,5	1072,4	1,6	P - 112 3 78.5	T 100A4	11,8
	18,1	53,1	1104,0	2,2	P - 125 2 53.1	T 112A6	21,0
	18,0	158,6	1052,2	3,3	P E 132 158,56	T 90L2	12,0
	17,9	158,9	1089,1	1,9	P L 95 3 158.9	T 90L2	16,0
	17,9	79,8	1102,0	2,7	P L 105 3 79.8	T 100A4	22,0
	17,8	160,0	1097,0	1,0	P L 85 3 160	T 90L2	11,0
	17,7	53,1	1127,6	2,1	P - 125 2 53.1	T 100BL6	21,0
	17,6	54,7	1113,4	2,1	P L 95 3 54.7	T 112A6	16,0
	17,5	55,0	1131,7	2,8	P L 105 3 55	T 112A6	22,0
	17,4	55,2	1123,8	0,8	P - 90 3 55.2	T 112A6	7,5
2,2	17,3	82,8	1131,7	0,8	P - 90 3 82.8	T 100A4	7,5
	17,2	54,7	1137,3	2,0	P L 95 3 54.7	T 100BL6	16,0
	17,1	55,0	1155,6	2,7	P L 105 3 55	T 100BL6	22,0
	17,1	167,0	1144,6	1,3	P - 112 3 167	T 90L2	11,8
	17,1	56,3	1145,8	1,1	P L 85 3 56.3	T 112A6	11,0
	17,0	55,2	1147,4	0,8	P - 90 3 55.2	T 100BL6	7,5
	16,8	169,2	1172,8	2,7	P L 105 3 169.2	T 90L2	22,0
	16,8	84,9	1160,4	1,0	P L 85 3 84.9	T 100A4	11,0
	16,7	57,5	1195,1	2,0	P - 125 2 57.5	T 112A6	21,0
	16,7	56,3	1170,2	1,1	P L 85 3 56.3	T 100BL6	11,0
	16,6	86,0	1174,9	2,0	P L 95 3 86	T 100A4	16,0
	16,4	173,5	1150,8	3,0	P E 132 173,51	T 90L2	12,0
	16,4	58,5	1190,6	1,6	P - 112 3 58.5	T 112A6	11,8
	16,4	87,3	1193,1	1,5	P - 112 3 87.3	T 100A4	11,8
	16,4	87,4	1207,1	2,6	P L 105 3 87.4	T 100A4	22,0
	16,4	57,5	1220,8	2,0	P - 125 2 57.5	T 100BL6	21,0
	16,1	58,5	1216,0	1,5	P - 112 3 58.5	T 100BL6	11,8
	16,0	178,1	1221,5	0,7	P - 90 3 178.1	T 90L2	7,5
	15,8	90,6	1251,6	2,6	P L 105 3 90.6	T 100A4	22,0
	15,4	184,6	1265,2	0,9	P L 85 3 184.6	T 90L2	11,0
	15,4	62,3	1267,7	0,7	P - 90 3 62.3	T 112A6	7,5
	15,4	185,2	1283,3	2,5	P L 105 3 185.2	T 90L2	22,0
	15,4	185,6	1231,8	2,6	P E 125 185,62	T 90L2	10,5
	15,3	93,3	1274,3	0,7	P - 90 3 93.3	T 100A4	7,5
	15,3	62,7	1289,9	2,4	P L 105 3 62.7	T 112A6	22,0
	15,3	62,7	1276,4	1,5	P - 112 3 62.7	T 112A6	11,8
	15,3	93,6	1278,6	1,4	P - 112 3 93.6	T 100A4	11,8
	15,2	187,1	1283,0	1,6	P L 95 3 187.1	T 90L2	16,0
	15,1	62,3	1294,5	0,7	P - 90 3 62.3	T 100BL6	7,5
	15,0	63,9	1300,6	1,0	P L 85 3 63.9	T 112A6	11,0
	15,0	62,7	1317,6	2,4	P L 105 3 62.7	T 100BL6	22,0
	15,0	62,7	1303,6	1,4	P - 112 3 62.7	T 100BL6	11,8
	15,0	64,1	1318,4	4,0	P L 115 3 64.1	T 112A6	26,0
	14,9	191,0	1266,4	2,8	P E 132 190,95	T 90L2	12,0
	14,9	191,5	1313,2	1,1	P - 112 3 191.5	T 90L2	11,8
	14,7	63,9	1328,4	1,0	P L 85 3 63.9	T 100BL6	11,0
	14,7	65,4	1331,1	1,8	P L 95 3 65.4	T 112A6	16,0
	14,7	64,1	1347,2	3,9	P L 115 3 64.1	T 100BL6	26,0
	14,6	98,0	1339,4	0,9	P L 85 3 98	T 100A4	11,0
	14,5	98,4	1344,9	1,8	P L 95 3 98.4	T 100A4	16,0
	14,4	65,4	1359,6	1,8	P L 95 3 65.4	T 100BL6	16,0
	14,3	199,5	1367,3	1,5	P L 95 3 199.5	T 90L2	16,0
	14,2	100,4	1386,8	2,4	P L 105 3 100.4	T 100A4	22,0
	14,2	67,4	1372,2	1,4	P - 112 3 67.4	T 112A6	11,8
	14,0	204,1	1399,3	0,8	P L 85 3 204.1	T 90L2	11,0
	14,0	67,4	1400,9	1,3	P - 112 3 67.4	T 100BL6	11,8
	13,8	103,9	1435,2	3,4	P L 115 3 103.9	T 100A4	26,0
	13,6	70,7	1454,4	2,2	P L 105 3 70.7	T 112A6	22,0

P_1 Input Power kW	n_2 Output speed min^{-1}	IR ratio -	T2 Ouput torque Nm	FS' Service Factor -	GEAR	EU	Ptn Thermal capacity kW
2,2	13,4	212,6	1411,0	2,5	P E 132 212,62	T 90L2	12,0
	13,3	214,0	1466,7	0,7	P L 85 3 214	T 90L2	11,0
	13,3	70,7	1484,8	2,1	P L 105 3 70.7	T 100BL6	22,0
	13,2	72,6	1477,8	1,3	P - 112 3 72.6	T 112A6	11,8
	13,2	108,4	1481,3	1,2	P - 112 3 108.4	T 100A4	11,8
	13,2	216,6	1436,9	3,8	P E 150 216,61	T 90L2	16,0
	13,0	73,8	1518,0	3,6	P L 115 3 73.8	T 112A6	26,0
	13,0	74,0	1506,8	0,9	P L 85 3 74	T 112A6	11,0
	13,0	72,6	1508,8	1,2	P - 112 3 72.6	T 100BL6	11,8
	12,9	110,5	1526,2	2,2	P L 105 3 110.5	T 100A4	22,0
	12,9	74,2	1509,9	1,6	P L 95 3 74.2	T 112A6	16,0
	12,9	220,9	1514,5	1,0	P - 112 3 220.9	T 90L2	11,8
	12,9	221,3	1517,2	1,4	P L 95 3 221.3	T 90L2	16,0
	12,7	73,8	1550,2	3,5	P L 115 3 73.8	T 100BL6	26,0
	12,7	74,0	1538,5	0,8	P L 85 3 74	T 100BL6	11,0
	12,7	74,2	1542,1	1,6	P L 95 3 74.2	T 100BL6	16,0
	12,6	113,5	1551,1	0,8	P L 85 3 113.5	T 100A4	11,0
	12,5	227,3	1507,8	2,1	P E 125 227,28	T 90L2	10,5
	12,5	114,3	1578,6	3,2	P L 115 3 114.3	T 100A4	26,0
	12,3	116,0	1584,6	1,5	P L 95 3 116	T 100A4	16,0
	12,2	78,5	1597,8	1,2	P - 112 3 78.5	T 112A6	11,8
	12,2	117,2	1601,5	1,1	P - 112 3 117.2	T 100A4	11,8
	12,2	234,0	1552,4	2,3	P E 132 234	T 90L2	12,0
	12,0	79,8	1641,7	2,0	P L 105 3 79.8	T 112A6	22,0
	12,0	78,5	1632,2	1,1	P - 112 3 78.5	T 100BL6	11,8
	11,8	241,0	1651,7	0,9	P - 112 3 241	T 90L2	11,8
	11,8	81,3	1672,3	3,3	P L 115 3 81.3	T 112A6	26,0
	11,8	121,2	1673,8	3,0	P L 115 3 121.2	T 100A4	26,0
	11,8	79,8	1676,6	1,9	P L 105 3 79.8	T 100BL6	22,0
	11,7	243,2	1667,3	1,3	P L 95 3 243.2	T 90L2	16,0
	11,6	81,3	1708,5	3,2	P L 115 3 81.3	T 100BL6	26,0
	11,4	251,2	1665,9	1,9	P E 125 251,17	T 90L2	10,5
	11,3	126,1	1741,6	2,0	P L 105 3 126.1	T 100A4	22,0
	11,3	84,9	1728,1	0,8	P L 85 3 84.9	T 112A6	11,0
	11,2	86,0	1750,7	1,4	P L 95 3 86	T 112A6	16,0
	11,2	128,3	1752,4	1,0	P - 112 3 128.3	T 100A4	11,8
	11,1	84,9	1765,4	0,7	P L 85 3 84.9	T 100BL6	11,0
	11,0	87,2	1793,9	3,0	P L 115 3 87.2	T 112A6	26,0
	11,0	87,3	1776,0	1,0	P - 112 3 87.3	T 112A6	11,8
	11,0	87,4	1798,8	1,9	P L 105 3 87.4	T 112A6	22,0
	11,0	260,3	1726,8	2,0	P E 132 260,34	T 90L2	12,0
	10,9	86,0	1787,4	1,3	P L 95 3 86	T 100BL6	16,0
	10,8	87,2	1832,0	2,9	P L 115 3 87.2	T 100BL6	26,0
	10,8	87,3	1814,6	1,0	P - 112 3 87.3	T 100BL6	11,8
	10,8	87,4	1835,2	1,8	P L 105 3 87.4	T 100BL6	22,0
	10,7	265,4	1760,5	3,1	P E 150 265,44	T 90L2	16,0
	10,7	266,2	1824,6	1,2	P L 95 3 266.2	T 90L2	16,0
	10,6	134,4	1836,5	1,3	P L 95 3 134.4	T 100A4	16,0
	10,6	90,6	1863,1	1,9	P L 105 3 90.6	T 112A6	22,0
	10,5	135,8	1875,5	2,7	P L 115 3 135.8	T 100A4	26,0
	10,4	273,5	1814,7	1,7	P E 125 273,48	T 90L2	10,5
	10,4	90,6	1902,4	1,8	P L 105 3 90.6	T 100BL6	22,0
	10,3	93,6	1904,1	1,0	P - 112 3 93.6	T 112A6	11,8
	10,3	278,1	1906,4	0,8	P - 112 3 278.1	T 90L2	11,8
	10,2	139,9	1932,3	1,8	P L 105 3 139.9	T 100A4	22,0
	10,1	280,9	1864,7	2,9	P E 150 280,94	T 90L2	16,0
	10,1	141,7	1957,3	3,8	P L 125 3 141.7	T 100A4	33,0
	10,0	93,6	1945,8	1,0	P - 112 3 93.6	T 100BL6	11,8
	10,0	286,5	1900,3	1,8	P E 132 286,51	T 90L2	12,0
	9,8	98,4	2002,3	1,2	P L 95 3 98.4	T 112A6	16,0
	9,7	148,0	2023,1	0,9	P - 112 3 148	T 100A4	11,8
	9,7	148,2	2046,5	2,4	P L 115 3 148.2	T 100A4	26,0
	9,6	97,6	2050,8	4,0	P L 125 3 97.6	T 100BL6	33,0
	9,6	100,4	2066,0	1,7	P L 105 3 100.4	T 112A6	22,0
	9,6	98,4	2045,7	1,2	P L 95 3 98.4	T 100BL6	16,0
	9,4	151,5	2003,1	1,7	P E 125 151,48	T 100A4	10,5
	9,4	100,4	2110,1	1,7	P L 105 3 100.4	T 100BL6	22,0
	9,3	153,9	2126,1	1,6	P L 105 3 153.9	T 100A4	22,0
	9,3	307,7	2041,8	1,6	P E 125 307,71	T 90L2	10,5
	9,2	103,9	2137,5	2,5	P L 115 3 103.9	T 112A6	26,0
	9,2	155,1	2142,0	3,5	P L 125 3 155.1	T 100A4	33,0
	9,2	310,5	2059,6	2,6	P E 150 310,47	T 90L2	16,0
	9,1	103,9	2182,4	2,4	P L 115 3 103.9	T 100BL6	26,0
	9,0	106,2	2184,8	3,7	P L 125 3 106.2	T 112A6	33,0
	9,0	158,6	2096,2	1,9	P E 132 158,56	T 100A4	12,0
	9,0	316,6	2101,0	1,7	P E 132 316,62	T 90L2	12,0
	9,0	158,9	2171,1	1,1	P L 95 3 158.9	T 100A4	16,0
	8,9	108,4	2205,9	0,8	P - 112 3 108.4	T 112A6	11,8
	8,9	106,2	2231,7	3,7	P L 125 3 106.2	T 100BL6	33,0
	8,8	325,0	2156,1	2,5	P E 150 325	T 90L2	16,0
	8,8	163,1	2251,8	2,2	P L 115 3 163.1	T 100A4	26,0
	8,7	110,5	2272,7	1,6	P L 105 3 110.5	T 112A6	22,0
	8,7	108,4	2253,3	0,8	P - 112 3 108.4	T 100BL6	11,8
	8,6	330,6	2193,5	3,7	P E 170 330,6	T 90L2	21,0
	8,6	167,0	2282,2	0,8	P - 112 3 167	T 100A4	11,8
	8,5	110,5	2320,8	1,5	P L 105 3 110.5	T 100BL6	22,0
	8,5	169,2	2336,9	1,5	P L 105 3 169.2	T 100A4	22,0
	8,4	114,3	2351,2	2,3	P L 115 3 114.3	T 112A6	26,0
	8,4	170,7	2356,8	3,2	P L 125 3 170.7	T 100A4	33,0
	8,3	116,0	2360,3	1,0	P L 95 3 116	T 112A6	16,0
	8,3	116,3	2393,7	3,4	P L 125 3 116.3	T 112A6	33,0
	8,2	173,5	2294,7	1,7	P E 132 173,51	T 100A4	12,0
	8,2	114,3	2402,6	2,3	P L 115 3 114.3	T 100BL6	26,0
	8,2	117,2	2386,0	0,8	P - 112 3 117.2	T 112A6	11,8
	8,1	350,3	2322,6	1,1	P E 125 350,27	T 90L2	10,5

P_1 Input Power kW	n_2 Output speed min^{-1}	IR ratio -	T2 Ouput torque Nm	FS' Service Factor -	GEAR	EU	Ptn Thermal capacity kW
2,2	8,1	116,0	2412,1	1,0	P_L_95_3_116	T_100BL6	16,0
	8,1	352,5	2337,6	1,5	P_E_132_352,46	T_90L2	12,0
	8,1	116,3	2444,2	3,3	P_L_125_3_116.3	T_100BL6	33,0
	8,0	117,2	2435,7	0,8	P_-_112_3_117.2	T_100BL6	11,8
	8,0	357,1	2369,7	3,4	P_E_170_357,1	T_90L2	21,0
	7,9	359,2	2384,6	2,3	P_E_150_359,17	T_90L2	16,0
	7,9	121,2	2493,6	2,2	P_L_115_3_121.2	T_112A6	26,0
	7,8	121,2	2545,0	2,1	P_L_115_3_121.2	T_100BL6	26,0
	7,7	185,2	2558,1	1,4	P_L_105_3_185.2	T_100A4	22,0
	7,7	185,6	2455,4	1,4	P_E_125_185,62	T_100A4	10,5
	7,6	187,1	2556,9	0,9	P_L_95_3_187.1	T_100A4	16,0
	7,6	126,1	2595,4	1,4	P_L_105_3_126.1	T_112A6	22,0
	7,6	189,1	2612,4	2,9	P_L_125_3_189.1	T_100A4	33,0
	7,6	377,5	2504,6	3,2	P_E_170_377,45	T_90L2	21,0
	7,5	127,9	2629,9	3,1	P_L_125_3_127.9	T_112A6	33,0
	7,5	190,3	2629,7	1,9	P_L_115_3_190.3	T_100A4	26,0
	7,5	191,0	2524,4	1,6	P_E_132_190,95	T_100A4	12,0
	7,5	380,8	2528,2	2,1	P_E_150_380,82	T_90L2	16,0
	7,5	128,3	2613,0	0,7	P_-_112_3_128.3	T_112A6	11,8
	7,5	126,1	2651,2	1,4	P_L_105_3_126.1	T_100BL6	22,0
	7,4	383,9	2548,0	1,3	P_E_125_383,88	T_90L2	10,5
	7,4	127,9	2686,9	3,0	P_L_125_3_127.9	T_100BL6	33,0
	7,4	387,9	2572,7	1,4	P_E_132_387,9	T_90L2	12,0
	7,2	199,5	2724,5	0,9	P_L_95_3_199.5	T_100A4	16,0
	7,1	134,4	2737,2	0,9	P_L_95_3_134.4	T_112A6	16,0
	7,1	135,8	2793,1	1,9	P_L_115_3_135.8	T_112A6	26,0
	7,0	134,4	2795,1	0,9	P_L_95_3_134.4	T_100BL6	16,0
	7,0	409,3	2716,9	3,0	P_E_170_409,33	T_90L2	21,0
	6,9	135,8	2853,7	1,9	P_L_115_3_135.8	T_100BL6	26,0
	6,9	139,9	2878,9	1,3	P_L_105_3_139.9	T_112A6	22,0
	6,9	416,3	2760,8	1,2	P_E_125_416,28	T_90L2	10,5
	6,8	210,3	2904,7	1,7	P_L_115_3_210.3	T_100A4	26,0
	6,8	141,7	2917,3	2,8	P_L_125_3_141.7	T_112A6	33,0
	6,8	420,9	2793,3	1,9	P_E_150_420,86	T_90L2	16,0
	6,7	212,6	2809,7	1,4	P_E_132_212,62	T_100A4	12,0
	6,7	139,9	2939,2	1,3	P_L_105_3_139.9	T_100BL6	22,0
	6,7	215,0	2843,6	3,2	P_E_170_215,02	T_100A4	21,0
	6,6	141,7	2978,7	2,7	P_L_125_3_141.7	T_100BL6	33,0
	6,6	216,6	2865,2	2,1	P_E_150_216,61	T_100A4	16,0
	6,5	148,2	3047,5	1,8	P_L_115_3_148.2	T_112A6	26,0
	6,5	439,7	2917,8	1,2	P_E_132_439,72	T_90L2	12,0
	6,5	221,3	3024,1	0,8	P_L_95_3_221.3	T_100A4	16,0
	6,4	445,6	2954,7	2,7	P_E_170_445,6	T_90L2	21,0
	6,4	448,2	2973,0	3,9	P_E_190_448,15	T_90L2	27,0
	6,3	148,2	3114,9	1,7	P_L_115_3_148.2	T_100BL6	26,0
	6,3	151,5	2982,2	1,2	P_E_125_151,48	T_112A6	10,5
	6,3	227,3	3006,6	1,2	P_E_125_227,28	T_100A4	10,5
	6,2	153,9	3164,4	1,2	P_L_105_3_153.9	T_112A6	22,0
	6,2	229,4	3170,0	1,6	P_L_115_3_229.4	T_100A4	26,0
	6,2	458,3	3039,9	1,8	P_E_150_458,31	T_90L2	16,0
	6,2	151,5	3044,7	1,2	P_E_125_151,48	T_100BL6	10,5
	6,2	155,1	3190,8	2,6	P_L_125_3_155.1	T_112A6	33,0
	6,2	461,9	3064,9	1,0	P_E_125_461,93	T_90L2	10,5
	6,1	234,0	3094,2	1,3	P_E_132_234	T_100A4	12,0
	6,1	153,9	3232,5	1,2	P_L_105_3_153.9	T_100BL6	22,0
	6,1	155,1	3259,1	2,5	P_L_125_3_155.1	T_100BL6	33,0
	6,1	158,6	3125,0	1,3	P_E_132_158,56	T_112A6	12,0
	6,0	158,9	3235,3	0,7	P_L_95_3_158.9	T_112A6	16,0
	5,9	158,6	3188,4	1,3	P_E_132_158,56	T_100BL6	12,0
	5,9	158,9	3300,0	0,7	P_L_95_3_158.9	T_100BL6	16,0
	5,9	483,2	3205,0	3,6	P_E_190_483,23	T_90L2	27,0
	5,9	483,2	3205,0	2,5	P_E_170_483,23	T_90L2	21,0
	5,9	163,1	3353,0	1,6	P_L_115_3_163.1	T_112A6	26,0
	5,9	483,9	3211,0	1,1	P_E_132_483,92	T_90L2	12,0
	5,9	243,2	3322,8	0,7	P_L_95_3_243.2	T_100A4	16,0
	5,8	246,9	3265,6	3,8	P_E_190_246,94	T_100A4	27,0
	5,8	246,9	3265,7	2,8	P_E_170_246,94	T_100A4	21,0
	5,8	163,1	3428,8	1,6	P_L_115_3_163.1	T_100BL6	26,0
	5,7	251,2	3323,3	1,1	P_E_125_251,17	T_100A4	10,5
	5,7	501,5	3328,7	1,6	P_E_150_501,52	T_90L2	16,0
	5,7	169,2	3483,3	1,1	P_L_105_3_169.2	T_112A6	22,0
	5,6	170,7	3514,1	2,3	P_L_125_3_170.7	T_112A6	33,0
	5,6	169,2	3552,6	1,1	P_L_105_3_169.2	T_100BL6	22,0
	5,5	173,5	3418,8	1,2	P_E_132_173,51	T_112A6	12,0
	5,5	170,7	3584,2	2,3	P_L_125_3_170.7	T_100BL6	33,0
	5,5	260,3	3444,2	1,2	P_E_132_260,34	T_100A4	12,0
	5,5	520,0	3450,8	2,3	P_E_170_520,04	T_90L2	21,0
	5,5	519,6	3451,0	0,9	P_E_125_519,6	T_90L2	10,5
	5,4	524,8	3482,6	1,0	P_E_132_524,76	T_90L2	12,0
	5,4	526,2	3488,7	3,3	P_E_190_526,24	T_90L2	27,0
	5,4	173,5	3489,3	1,1	P_E_132_173,51	T_100BL6	12,0
	5,4	265,4	3507,8	1,7	P_E_150_265,44	T_100A4	16,0
	5,3	267,7	3698,7	1,4	P_L_115_3_267.7	T_100A4	26,0
	5,3	268,9	3554,3	3,5	P_E_190_268,91	T_100A4	27,0
	5,3	268,8	3554,1	2,5	P_E_170_268,78	T_100A4	21,0
	5,3	182,2	3588,2	3,5	P_E_190_182,17	T_112A6	27,0
	5,2	543,9	3608,2	1,0	P_E_132_543,89	T_90L2	12,0
	5,2	273,5	3615,8	0,9	P_E_125_273,48	T_100A4	10,5
	5,2	549,0	3643,1	1,5	P_E_150_548,95	T_90L2	16,0
	5,2	185,2	3812,7	1,0	P_L_105_3_185.2	T_112A6	22,0
	5,2	185,6	3658,0	1,0	P_E_125_185,62	T_112A6	10,5
	5,2	182,2	3664,7	3,4	P_E_190_182,17	T_100BL6	27,0
	5,1	559,2	3707,9	2,2	P_E_170_559,19	T_90L2	21,0
	5,1	280,9	3715,2	1,6	P_E_150_280,94	T_100A4	16,0
	5,1	189,1	3887,4	2,1	P_L_125_3_189.1	T_112A6	33,0

P_1 Input Power kW	n_2 Output speed min^{-1}	IR ratio -	T2 Ouput torque Nm	FS' Service Factor -	GEAR	EU	Ptn Thermal capacity kW
	5,1	185,2	3887,0	1,0	P_L_105_3_185.2	T_100BL6	22,0
	5,1	185,6	3736,1	0,9	P_E_125_185,62	T_100BL6	10,5
	5,0	190,3	3919,1	1,4	P_L_115_3_190.3	T_112A6	26,0
	5,0	191,0	3759,1	1,1	P_E_132_190,95	T_112A6	12,0
	5,0	286,5	3789,8	1,1	P_E_132_286,51	T_100A4	12,0
	5,0	189,1	3973,3	2,1	P_L_125_3_189.1	T_100BL6	33,0
	5,0	575,9	3820,0	3,0	P_E_190_575,86	T_90L2	27,0
	4,9	190,3	3997,6	1,4	P_L_115_3_190.3	T_100BL6	26,0
	4,9	290,0	4005,8	1,2	P_L_115_3_290	T_100A4	26,0
	4,9	191,0	3842,8	1,0	P_E_132_190,95	T_100BL6	12,0
	4,9	291,5	3851,0	3,2	P_E_190_291,48	T_100A4	27,0
	4,9	580,5	3852,1	0,7	P_E_125_580,52	T_90L2	10,5
	4,8	595,3	3948,2	1,4	P_E_150_595,28	T_90L2	16,0
	4,8	595,2	3946,7	0,9	P_E_132_595,18	T_90L2	12,0
	4,7	302,0	3989,5	2,3	P_E_170_301,96	T_100A4	21,0
	4,7	302,5	3997,7	3,1	P_E_190_302,51	T_100A4	27,0
	4,7	606,4	4022,9	2,9	P_E_190_606,41	T_90L2	27,0
	4,7	606,4	4023,5	2,0	P_E_170_606,41	T_90L2	21,0
	4,7	307,7	4065,5	0,9	P_E_125_307,71	T_100A4	10,5
	4,6	310,5	4101,9	1,5	P_E_150_310,47	T_100A4	16,0
	4,6	210,7	4146,6	3,0	P_E_190_210,74	T_112A6	27,0
	4,6	210,3	4331,6	1,3	P_L_115_3_210.3	T_112A6	26,0
	4,6	625,2	4146,1	0,8	P_E_125_625,23	T_90L2	10,5
	4,5	316,6	4182,5	1,0	P_E_132_316,62	T_100A4	12,0
	4,5	212,6	4182,5	1,0	P_E_132_212,62	T_112A6	12,0
	4,5	317,4	4192,7	3,0	P_E_190_317,42	T_100A4	27,0
	4,5	210,3	4417,9	1,2	P_L_115_3_210.3	T_100BL6	26,0
	4,5	210,7	4239,9	2,9	P_E_190_210,74	T_100BL6	27,0
	4,5	215,0	4239,8	2,1	P_E_170_215,02	T_112A6	21,0
	4,4	216,6	4269,1	1,4	P_E_150_216,61	T_112A6	16,0
	4,4	643,2	4268,8	1,3	P_E_150_643,23	T_90L2	16,0
	4,4	212,6	4278,1	0,9	P_E_132_212,62	T_100BL6	12,0
	4,4	325,0	4296,9	1,4	P_E_150_325	T_100A4	16,0
	4,4	648,4	4297,9	0,7	P_E_125_648,43	T_90L2	10,5
	4,4	649,0	4307,5	1,9	P_E_170_649	T_90L2	21,0
	4,4	215,0	4326,9	2,1	P_E_170_215,02	T_100BL6	21,0
	4,4	655,0	4347,8	0,8	P_E_132_655,01	T_90L2	12,0
	4,3	329,4	4356,8	2,9	P_E_190_329,43	T_100A4	27,0
	4,3	216,6	4356,4	1,4	P_E_150_216,61	T_100BL6	16,0
	4,3	330,6	4367,0	2,1	P_E_170_330,6	T_100A4	21,0
	4,3	660,4	4377,2	2,6	P_E_190_660,37	T_90L2	27,0
	4,2	227,3	4482,0	0,8	P_E_125_227,28	T_112A6	10,5
	4,2	229,4	4724,6	1,2	P_L_115_3_229.4	T_112A6	26,0
	4,1	227,3	4567,0	0,8	P_E_125_227,28	T_100BL6	10,5
	4,1	347,4	4589,5	2,7	P_E_190_347,35	T_100A4	27,0
	4,1	229,4	4817,7	1,1	P_L_115_3_229.4	T_100BL6	26,0
	4,1	234,0	4612,2	0,9	P_E_132_234	T_112A6	12,0
2,2	4,1	697,5	4622,6	1,2	P_E_150_697,51	T_90L2	16,0
	4,1	697,9	4634,6	1,7	P_E_170_697,85	T_90L2	21,0
	4,1	352,5	4658,5	0,9	P_E_132_352,46	T_100A4	12,0
	4,0	704,9	4680,9	2,5	P_E_190_704,94	T_90L2	27,0
	4,0	234,0	4703,4	0,9	P_E_132_234	T_100BL6	12,0
	4,0	357,1	4727,5	2,6	P_E_190_357,1	T_100A4	27,0
	4,0	357,1	4727,8	1,9	P_E_170_357,1	T_100A4	21,0
	4,0	359,2	4751,6	1,3	P_E_150_359,17	T_100A4	16,0
	3,9	246,9	4861,2	2,6	P_E_190_246,94	T_112A6	27,0
	3,9	246,9	4861,3	1,9	P_E_170_246,94	T_112A6	21,0
	3,8	743,0	4923,3	1,1	P_E_150_743,02	T_90L2	16,0
	3,8	742,8	4923,3	0,7	P_E_132_742,75	T_90L2	12,0
	3,8	251,2	4948,6	0,7	P_E_125_251,17	T_112A6	10,5
	3,8	246,9	4963,0	2,5	P_E_190_246,94	T_100BL6	27,0
	3,8	246,9	4962,4	1,8	P_E_170_246,94	T_100BL6	21,0
	3,8	377,5	4988,7	1,8	P_E_170_377,45	T_100A4	21,0
	3,8	756,8	5015,9	2,3	P_E_190_756,78	T_90L2	27,0
	3,8	756,8	5015,5	1,6	P_E_170_756,78	T_90L2	21,0
	3,8	380,8	5028,6	1,2	P_E_150_380,82	T_100A4	16,0
	3,7	766,5	5083,4	1,1	P_E_150_766,52	T_90L2	16,0
	3,7	260,3	5125,2	0,8	P_E_132_260,34	T_112A6	12,0
	3,7	387,9	5125,2	0,8	P_E_132_387,9	T_100A4	12,0
	3,7	388,9	5138,3	2,4	P_E_190_388,88	T_100A4	27,0
	3,6	265,4	5223,6	1,1	P_E_150_265,44	T_112A6	16,0
	3,6	260,3	5238,1	0,8	P_E_132_260,34	T_100BL6	12,0
	3,6	267,7	5501,5	1,0	P_L_115_3_267.7	T_112A6	26,0
	3,6	268,9	5296,6	2,4	P_E_190_268,91	T_112A6	27,0
	3,6	268,8	5297,0	1,7	P_E_170_268,78	T_112A6	21,0
	3,5	265,4	5342,0	1,1	P_E_150_265,44	T_100BL6	16,0
	3,5	811,3	5386,9	1,5	P_E_170_811,25	T_90L2	21,0
	3,5	267,7	5625,6	1,0	P_L_115_3_267.7	T_100BL6	26,0
	3,5	268,9	5402,8	2,3	P_E_190_268,91	T_100BL6	27,0
	3,5	268,8	5402,5	1,7	P_E_170_268,78	T_100BL6	21,0
	3,5	409,3	5418,7	1,7	P_E_170_409,33	T_100A4	21,0
	3,5	824,1	5465,5	2,1	P_E_190_824,12	T_90L2	27,0
	3,4	831,2	5512,8	1,0	P_E_150_831,21	T_90L2	16,0
	3,4	280,9	5530,0	1,1	P_E_150_280,94	T_112A6	16,0
	3,4	420,9	5562,6	1,1	P_E_150_420,86	T_100A4	16,0
	3,4	425,6	5627,2	2,2	P_E_190_425,55	T_100A4	27,0
	3,4	280,9	5643,4	1,1	P_E_150_280,94	T_100BL6	16,0
	3,4	286,5	5644,6	0,7	P_E_132_286,51	T_112A6	12,0
	3,3	290,0	5967,5	0,9	P_L_115_3_290	T_112A6	26,0
	3,3	291,5	5747,1	2,2	P_E_190_291,48	T_112A6	27,0
	3,3	870,6	5783,8	0,9	P_E_150_870,64	T_90L2	16,0
	3,2	879,8	5836,2	2,0	P_E_190_879,75	T_90L2	27,0
	3,2	879,8	5836,9	1,4	P_E_170_879,75	T_90L2	21,0
	3,2	290,0	6095,1	0,9	P_L_115_3_290	T_100BL6	26,0
	3,2	291,5	5872,3	2,1	P_E_190_291,48	T_100BL6	27,0

P_1 Input Power kW	n_2 Output speed min^{-1}	IR ratio -	T2 Ouput torque Nm	FS' Service Factor -	GEAR	EU	Ptn Thermal capacity kW
	3,2	445,6	5891,1	1,5	P E 170 445,6	T 100A4	21,0
	3,2	448,2	5928,0	2,1	P E 190 448,15	T 100A4	27,0
	3,2	302,0	5945,9	1,5	P E 170 301,96	T 112A6	21,0
	3,2	302,5	5965,3	2,1	P E 190 302,51	T 112A6	27,0
	3,1	458,3	6060,6	1,0	P E 150 458,31	T 100A4	16,0
	3,1	302,5	6080,0	2,1	P E 190 302,51	T 100BL6	27,0
	3,1	302,0	6079,2	1,5	P E 170 301,96	T 100BL6	21,0
	3,1	310,5	6119,6	1,0	P E 150 310,47	T 112A6	16,0
	3,0	310,5	6241,1	1,0	P E 150 310,47	T 100BL6	16,0
	3,0	317,4	6261,4	2,0	P E 190 317,42	T 112A6	27,0
	3,0	948,1	6282,4	0,9	P E 150 948,12	T 90L2	16,0
	3,0	958,0	6366,4	1,8	P E 190 958,04	T 90L2	27,0
	3,0	317,4	6387,9	2,0	P E 190 317,42	T 100BL6	27,0
	3,0	483,2	6387,9	2,0	P E 190 483,23	T 100A4	27,0
	3,0	483,2	6389,2	1,4	P E 170 483,23	T 100A4	21,0
	3,0	325,0	6410,9	0,9	P E 150 325	T 112A6	16,0
	2,9	329,4	6498,1	1,9	P E 190 329,43	T 112A6	27,0
	2,9	330,6	6519,6	1,4	P E 170 330,6	T 112A6	21,0
	2,9	981,4	6520,3	1,2	P E 170 981,35	T 90L2	21,0
	2,9	325,0	6544,4	0,9	P E 150 325	T 100BL6	16,0
	2,9	329,4	6634,5	1,9	P E 190 329,43	T 100BL6	27,0
	2,9	501,5	6633,2	0,9	P E 150 501,52	T 100A4	16,0
	2,8	330,6	6657,7	1,4	P E 170 330,6	T 100BL6	21,0
	2,8	347,4	6851,0	1,8	P E 190 347,35	T 112A6	27,0
	2,8	520,0	6875,0	1,3	P E 170 520,04	T 100A4	21,0
	2,8	1037,5	6875,0	0,8	P E 150 1037,52	T 90L2	16,0
	2,7	526,2	6951,5	1,8	P E 190 526,24	T 100A4	27,0
	2,7	347,4	6977,9	1,8	P E 190 347,35	T 100BL6	27,0
	2,7	357,1	7029,7	1,8	P E 190 357,1	T 112A6	27,0
	2,7	357,1	7028,8	1,3	P E 170 357,1	T 112A6	21,0
	2,7	1064,2	7055,2	1,6	P E 190 1064,22	T 90L2	27,0
	2,7	1064,2	7054,6	1,1	P E 170 1064,22	T 90L2	21,0
	2,7	359,2	7081,5	0,8	P E 150 359,17	T 112A6	16,0
	2,6	357,1	7189,5	1,7	P E 190 357,1	T 100BL6	27,0
	2,6	357,1	7189,5	1,3	P E 170 357,1	T 100BL6	21,0
	2,6	359,2	7217,1	0,8	P E 150 359,17	T 100BL6	16,0
	2,6	549,0	7272,7	0,8	P E 150 548,95	T 100A4	16,0
	2,6	559,2	7385,3	1,2	P E 170 559,19	T 100A4	21,0
	2,5	377,5	7443,6	1,2	P E 170 377,45	T 112A6	21,0
	2,5	380,8	7504,3	0,8	P E 150 380,82	T 112A6	16,0
	2,5	377,5	7594,9	1,2	P E 170 377,45	T 100BL6	21,0
	2,5	575,9	7624,1	1,6	P E 190 575,86	T 100A4	27,0
	2,5	388,9	7655,9	1,6	P E 190 388,88	T 112A6	27,0
	2,5	380,8	7656,6	0,8	P E 150 380,82	T 100BL6	16,0
	2,5	1158,9	7687,6	1,5	P E 190 1158,92	T 90L2	27,0
	2,5	1158,9	7687,7	1,1	P E 170 1158,92	T 90L2	21,0
	2,4	388,9	7814,7	1,6	P E 190 388,88	T 100BL6	27,0
2,2	2,4	595,3	7880,6	0,8	P E 150 595,28	T 100A4	16,0
	2,4	606,4	8012,8	1,6	P E 190 606,41	T 100A4	27,0
	2,4	606,4	8013,0	1,1	P E 170 606,41	T 100A4	21,0
	2,4	409,3	8045,5	1,1	P E 170 409,33	T 112A6	21,0
	2,3	409,3	8222,6	1,1	P E 170 409,33	T 100BL6	21,0
	2,3	420,9	8291,5	0,7	P E 150 420,86	T 112A6	16,0
	2,3	425,6	8366,3	1,5	P E 190 425,55	T 112A6	27,0
	2,3	1268,2	8405,3	1,4	P E 190 1268,2	T 90L2	27,0
	2,3	1268,2	8405,7	1,0	P E 170 1268,2	T 90L2	21,0
	2,2	420,9	8477,8	0,7	P E 150 420,86	T 100BL6	16,0
	2,2	643,2	8516,1	0,7	P E 150 643,23	T 100A4	16,0
	2,2	425,6	8556,3	1,5	P E 190 425,55	T 100BL6	27,0
	2,2	649,0	8593,8	1,0	P E 170 649	T 100A4	21,0
	2,2	660,4	8713,6	1,4	P E 190 660,37	T 100A4	27,0
	2,2	445,6	8796,1	1,0	P E 170 445,6	T 112A6	21,0
	2,1	448,2	8836,8	1,4	P E 190 448,15	T 112A6	27,0
	2,1	445,6	8963,3	1,0	P E 170 445,6	T 100BL6	21,0
	2,1	448,2	9004,6	1,4	P E 190 448,15	T 100BL6	27,0
	2,1	697,9	9222,2	1,0	P E 170 697,85	T 100A4	21,0
	2,0	1395,7	9270,8	1,2	P E 190 1395,69	T 90L2	27,0
	2,0	1395,7	9266,8	0,9	P E 170 1395,69	T 90L2	21,0
	2,0	704,9	9315,7	1,3	P E 190 704,94	T 100A4	27,0
	2,0	483,2	9502,4	1,3	P E 190 483,23	T 112A6	27,0
	2,0	483,2	9501,0	0,9	P E 170 483,23	T 112A6	21,0
	2,0	483,2	9696,8	1,3	P E 190 483,23	T 100BL6	27,0
	2,0	483,2	9696,4	0,9	P E 170 483,23	T 100BL6	21,0
	1,9	756,8	10003,6	1,3	P E 190 756,78	T 100A4	27,0
	1,9	756,8	10005,1	0,9	P E 170 756,78	T 100A4	21,0
	1,9	520,0	10222,0	0,9	P E 170 520,04	T 112A6	21,0
	1,8	1546,4	10276,2	1,1	P E 190 1546,36	T 90L2	27,0
	1,8	1546,4	10276,8	0,8	P E 170 1546,36	T 90L2	21,0
	1,8	526,2	10389,1	1,2	P E 190 526,24	T 112A6	27,0
	1,8	520,0	10448,5	0,9	P E 170 520,04	T 100BL6	21,0
	1,8	526,2	10564,7	1,2	P E 190 526,24	T 100BL6	27,0
	1,8	811,3	10743,4	0,8	P E 170 811,25	T 100A4	21,0
	1,7	824,1	10865,3	1,2	P E 190 824,12	T 100A4	27,0
	1,7	559,2	10993,9	0,8	P E 170 559,19	T 112A6	21,0
	1,7	559,2	11256,4	0,8	P E 170 559,19	T 100BL6	21,0
	1,7	575,9	11321,5	1,1	P E 190 575,86	T 112A6	27,0
	1,6	575,9	11598,5	1,1	P E 190 575,86	T 100BL6	27,0
	1,6	879,8	11598,5	1,1	P E 190 879,75	T 100A4	27,0
	1,6	879,8	11599,3	0,8	P E 170 879,75	T 100A4	21,0
	1,6	606,4	11966,9	1,0	P E 190 606,41	T 112A6	27,0
	1,6	606,4	11971,0	0,8	P E 170 606,41	T 112A6	21,0
	1,6	606,4	12200,5	1,0	P E 190 606,41	T 100BL6	27,0
	1,6	606,4	12199,6	0,7	P E 170 606,41	T 100BL6	21,0
	1,5	958,0	12690,4	1,0	P E 190 958,04	T 100A4	27,0
	1,5	649,0	12774,2	0,7	P E 170 649	T 112A6	21,0

P_1 Input Power kW	n_2 Output speed min^{-1}	IR ratio -	T2 Ouput torque Nm	FS' Service Factor -	GEAR	EU	Ptn Thermal capacity kW
2,2	1,5	660,4	13039,4	1,0	P_E_190_660,37	T_112A6	27,0
	1,4	660,4	13317,2	0,9	P_E_190_660,37	T_100BL6	27,0
	1,4	704,9	13902,9	0,9	P_E_190_704,94	T_112A6	27,0
	1,3	1064,2	14109,8	0,9	P_E_190_1064,22	T_100A4	27,0
	1,3	704,9	14219,2	0,9	P_E_190_704,94	T_100BL6	27,0
	1,3	756,8	14889,0	0,8	P_E_190_756,78	T_112A6	27,0
	1,2	756,8	15252,4	0,8	P_E_190_756,78	T_100BL6	27,0
	1,2	1158,9	15371,7	0,8	P_E_190_1158,92	T_100A4	27,0
	1,2	824,1	16301,1	0,8	P_E_190_824,12	T_112A6	27,0
	1,1	824,1	16586,2	0,8	P_E_190_824,12	T_100BL6	27,0
	1,1	1268,2	16737,7	0,7	P_E_190_1268,2	T_100A4	27,0
	1,1	879,8	17350,2	0,7	P_E_190_879,75	T_112A6	27,0
	1,1	879,8	17673,5	0,7	P_E_190_879,75	T_100BL6	27,0

P_1 Input Power kW	n_2 Output speed min^{-1}	IR ratio -	T2 Ouput torque Nm	FS' Service Factor -	GEAR	EU	Ptn Thermal capacity kW
	970,0	3,0	28,1	2,7	P - 63 2 3	T 100A2	5,6
	960,0	3,0	28,4	2,7	P - 63 2 3	T 90LB2	5,6
	746,2	3,9	36,5	2,5	P - 63 2 3.9	T 100A2	5,6
	738,5	3,9	36,9	2,4	P - 63 2 3.9	T 90LB2	5,6
	676,7	4,3	40,2	2,4	P - 63 2 4.3	T 100A2	5,6
	669,8	4,3	40,6	2,3	P - 63 2 4.3	T 90LB2	5,6
	582,0	5,0	46,8	2,4	P - 63 2 5	T 100A2	5,6
	576,0	5,0	47,3	2,3	P - 63 2 5	T 90LB2	5,6
	550,0	2,6	49,5	2,6	P - 71 2 2.6	T 100B4	7,5
	549,1	5,3	49,6	3,6	P - 71 2 5.3	T 100A2	7,5
	543,4	5,3	50,1	3,6	P - 71 2 5.3	T 90LB2	7,5
	519,6	5,6	52,4	2,4	P - 63 2 5.6	T 100A2	5,6
	514,3	5,6	52,9	2,4	P - 63 2 5.6	T 90LB2	5,6
	476,7	3,0	57,1	1,4	P - 63 2 3	T 100B4	5,6
	469,4	6,2	58,0	4,0	P - 71 2 6.2	T 100A2	7,5
	469,4	6,2	58,0	2,2	P - 63 2 6.2	T 100A2	5,6
	464,5	6,2	58,6	3,9	P - 71 2 6.2	T 90LB2	7,5
	464,5	6,2	58,6	2,2	P - 63 2 6.2	T 90LB2	5,6
	447,7	6,5	60,8	2,2	P - 63 2 6.5	T 100A2	5,6
	446,9	3,2	60,9	2,5	P - 71 2 3.2	T 100B4	7,5
	443,1	6,5	61,4	2,2	P - 63 2 6.5	T 90LB2	5,6
	393,2	7,4	69,2	2,0	P - 63 2 7.4	T 100A2	5,6
	389,2	7,4	69,9	2,0	P - 63 2 7.4	T 90LB2	5,6
	376,3	3,8	72,3	2,4	P - 71 2 3.8	T 100B4	7,5
	369,2	2,6	73,7	1,8	P - 71 2 2.6	T 112B6	7,5
	366,7	3,9	74,2	1,5	P - 63 2 3.9	T 100B4	5,6
	363,8	8,0	74,8	2,0	P - 63 2 8	T 100A2	5,6
	360,0	8,0	75,6	2,0	P - 63 2 8	T 90LB2	5,6
	334,5	8,7	81,4	3,4	P - 71 2 8.7	T 100A2	7,5
	332,6	4,3	81,8	2,4	P - 71 2 4.3	T 100B4	7,5
	332,6	4,3	81,8	1,6	P - 63 2 4.3	T 100B4	5,6
	331,0	8,7	82,2	3,4	P - 71 2 8.7	T 90LB2	7,5
	323,3	9,0	84,2	2,0	P - 63 2 9	T 100A2	5,6
	320,0	9,0	85,1	1,9	P - 63 2 9	T 90LB2	5,6
	320,0	3,0	85,1	1,0	P - 63 2 3	T 112B6	5,6
	300,0	3,2	90,7	1,7	P - 71 2 3.2	T 112B6	7,5
	286,0	5,0	95,2	1,5	P - 63 2 5	T 100B4	5,6
	285,3	10,2	95,4	3,9	P - 71 2 10.2	T 100A2	7,5
	282,4	10,2	96,4	3,8	P - 71 2 10.2	T 90LB2	7,5
	279,8	10,4	97,3	1,9	P - 63 2 10.4	T 100A2	5,6
	276,9	10,4	98,3	1,8	P - 63 2 10.4	T 90LB2	5,6
	269,8	5,3	100,9	2,1	P - 71 2 5.3	T 100B4	7,5
	255,4	5,6	106,6	1,5	P - 63 2 5.6	T 100B4	5,6
	252,6	3,8	107,7	1,7	P - 71 2 3.8	T 112B6	7,5
	250,9	11,6	108,5	3,5	P - 71 2 11.6	T 100A2	7,5
	248,3	11,6	109,6	3,5	P - 71 2 11.6	T 90LB2	7,5
	246,6	11,8	110,4	1,7	P - 63 2 11.8	T 100A2	5,6
3	246,2	3,9	110,6	1,0	P - 63 2 3.9	T 112B6	5,6
	244,1	11,8	111,5	1,7	P - 63 2 11.8	T 90LB2	5,6
	236,6	12,3	115,0	2,4	P - 71 2 12.3	T 100A2	7,5
	234,2	12,3	116,2	2,4	P - 71 2 12.3	T 90LB2	7,5
	230,7	6,2	118,0	2,2	P - 71 2 6.2	T 100B4	7,5
	230,7	6,2	118,0	1,4	P - 63 2 6.2	T 100B4	5,6
	223,3	4,3	121,9	1,7	P - 71 2 4.3	T 112B6	7,5
	223,3	4,3	121,9	1,1	P - 63 2 4.3	T 112B6	5,6
	220,0	6,5	123,7	1,4	P - 63 2 6.5	T 100B4	5,6
	215,6	13,5	126,3	1,6	P - 63 2 13.5	T 100A2	5,6
	213,3	13,5	127,6	1,6	P - 63 2 13.5	T 90LB2	5,6
	207,9	14,0	130,9	3,1	P - 71 2 14	T 100A2	7,5
	205,7	14,0	132,3	3,0	P - 71 2 14	T 90LB2	7,5
	202,1	14,4	134,7	1,4	P - 63 2 14.4	T 100A2	5,6
	201,4	7,1	135,1	2,2	P - 71 2 7.1	T 100B4	7,5
	200,0	14,4	136,1	1,4	P - 63 2 14.4	T 90LB2	5,6
	193,2	7,4	140,8	1,3	P - 63 2 7.4	T 100B4	5,6
	192,0	5,0	141,8	1,1	P - 63 2 5	T 112B6	5,6
	183,0	5,3	148,7	3,6	P - 90 2 5.3	T 132S6	10,5
	181,1	5,3	150,3	3,5	P - 90 2 5.3	T 112B6	10,5
	181,1	5,3	150,3	1,5	P - 71 2 5.3	T 112B6	7,5
	180,8	16,1	150,6	2,8	P - 71 2 16.1	T 100A2	7,5
	178,9	16,1	152,2	2,8	P - 71 2 16.1	T 90LB2	7,5
	178,8	8,0	152,3	1,3	P - 63 2 8	T 100B4	5,6
	172,2	16,9	158,1	1,5	P - 63 2 16.9	T 100A2	5,6
	171,4	5,6	158,8	1,1	P - 63 2 5.6	T 112B6	5,6
	170,4	16,9	159,7	1,4	P - 63 2 16.9	T 90LB2	5,6
	168,2	17,3	161,8	2,6	P - 71 2 17.3	T 100A2	7,5
	166,5	17,3	163,5	2,6	P - 71 2 17.3	T 90LB2	7,5
	164,4	5,9	165,5	3,4	P - 90 2 5.9	T 132S6	10,5
	164,4	8,7	165,6	3,4	P - 90 2 8.7	T 100B4	10,5
	164,4	8,7	165,6	1,9	P - 71 2 8.7	T 100B4	7,5
	162,7	5,9	167,3	3,3	P - 90 2 5.9	T 112B6	10,5
	158,9	9,0	171,3	1,2	P - 63 2 9	T 100B4	5,6
	155,6	18,7	174,9	2,4	P - 71 2 18.7	T 100A2	7,5
	154,8	6,2	175,8	1,7	P - 71 2 6.2	T 112B6	7,5
	154,8	6,2	175,8	1,0	P - 63 2 6.2	T 112B6	5,6
	154,0	18,7	176,7	2,4	P - 71 2 18.7	T 90LB2	7,5
	153,8	9,3	177,0	3,2	P - 90 2 9.3	T 100B4	10,5
	152,1	9,4	178,9	3,9	P - 80 2 9.4	T 100B4	7,5
	149,3	19,5	182,3	3,0	P - 80 2 19.49	T 100A2	7,5
	147,8	19,5	184,2	2,9	P - 80 2 19.49	T 90LB2	7,5
	147,7	6,5	184,3	1,0	P - 63 2 6.5	T 112B6	5,6
	147,0	19,8	185,2	4,0	P - 90 2 19.8	T 100A2	10,5
	147,0	19,8	185,2	1,2	P - 63 2 19.8	T 100A2	5,6
	145,5	19,8	187,1	4,0	P - 90 2 19.8	T 90LB2	10,5
	145,5	19,8	187,1	1,2	P - 63 2 19.8	T 90LB2	5,6
	145,2	6,7	187,4	4,0	P - 80 2 6.68	T 132S6	7,5

P_1 Input Power kW	n_2 Output speed min^{-1}	IR ratio -	T2 Ouput torque Nm	FS' Service Factor -	GEAR	EU	Ptn Thermal capacity kW
	144,8	6,7	188,0	3,2	P - 90 2 6.7	T 132S6	10,5
	144,1	20,2	188,9	2,2	P - 71 2 20.2	T 100A2	7,5
	143,7	6,7	189,4	3,9	P - 80 2 6.68	T 112B6	7,5
	143,3	6,7	190,0	3,2	P - 90 2 6.7	T 112B6	10,5
	142,6	20,2	190,9	2,2	P - 71 2 20.2	T 90LB2	7,5
	142,4	10,0	191,1	3,5	P - 80 2 10.04	T 100B4	7,5
	142,0	20,5	191,7	1,1	P - 63 2 20.5	T 100A2	5,6
	141,7	20,5	192,0	2,8	P - 80 2 20.53	T 100A2	7,5
	140,5	20,5	193,7	1,1	P - 63 2 20.5	T 90LB2	5,6
	140,3	20,5	194,0	2,8	P - 80 2 20.53	T 90LB2	7,5
	140,2	10,2	194,1	2,2	P - 71 2 10.2	T 100B4	7,5
	137,5	10,4	198,0	1,1	P - 63 2 10.4	T 100B4	5,6
	136,0	21,4	200,2	3,7	P - 90 2 21.4	T 100A2	10,5
	135,6	21,5	200,7	2,7	P - 80 2 21.46	T 100A2	7,5
	135,2	7,1	201,3	1,6	P - 71 2 7.1	T 112B6	7,5
	134,6	21,4	202,2	3,7	P - 90 2 21.4	T 90LB2	10,5
	134,4	7,2	202,6	3,6	P - 80 2 7.22	T 132S6	7,5
	134,2	21,5	202,8	2,7	P - 80 2 21.46	T 90LB2	7,5
	133,0	7,2	204,7	3,6	P - 80 2 7.22	T 112B6	7,5
	132,9	21,9	204,8	2,1	P - 71 2 21.9	T 100A2	7,5
	131,5	21,9	207,0	2,0	P - 71 2 21.9	T 90LB2	7,5
	129,7	7,4	209,8	0,9	P - 63 2 7.4	T 112B6	5,6
	124,4	7,8	218,9	3,2	P - 90 2 7.8	T 132S6	10,5
	123,3	11,6	220,8	1,9	P - 71 2 11.6	T 100B4	7,5
	123,1	7,8	221,1	3,2	P - 90 2 7.8	T 112B6	10,5
	123,1	11,6	221,2	3,0	P - 80 2 11.62	T 100B4	7,5
	122,3	23,8	217,9	3,3	P L 85 3 23.8	T 100A2	11,0
	121,8	23,9	223,4	2,4	P - 80 2 23.89	T 100A2	7,5
	121,2	11,8	224,6	1,0	P - 63 2 11.8	T 100B4	5,6
	121,0	23,8	220,2	3,3	P L 85 3 23.8	T 90LB2	11,0
	120,8	24,1	225,4	0,9	P - 63 2 24.1	T 100A2	5,6
	120,6	23,9	225,8	2,4	P - 80 2 23.89	T 90LB2	7,5
	120,0	8,0	226,8	0,9	P - 63 2 8	T 112B6	5,6
	119,5	24,1	227,8	0,9	P - 63 2 24.1	T 90LB2	5,6
	116,4	25,0	233,8	3,2	P - 90 2 25	T 100A2	10,5
	116,3	12,3	234,1	3,9	P - 90 2 12.3	T 100B4	10,5
	116,3	12,3	234,1	1,3	P - 71 2 12.3	T 100B4	7,5
	116,0	8,4	234,6	3,2	P - 80 2 8.36	T 132S6	7,5
	115,2	25,0	236,3	3,1	P - 90 2 25	T 90LB2	10,5
	115,0	25,3	236,6	1,5	P - 71 2 25.3	T 100A2	7,5
	114,8	8,4	237,0	3,1	P - 80 2 8.36	T 112B6	7,5
	113,8	25,3	239,1	1,5	P - 71 2 25.3	T 90LB2	7,5
	111,5	8,7	244,1	2,3	P - 90 2 8.7	T 132S6	10,5
	111,5	26,1	244,1	0,9	P - 63 2 26.1	T 100A2	5,6
	110,7	26,3	246,0	2,2	P - 80 2 26.3	T 100A2	7,5
	110,3	8,7	246,7	2,3	P - 90 2 8.7	T 112B6	10,5
	110,3	8,7	246,7	1,4	P - 71 2 8.7	T 112B6	7,5
3	110,3	26,1	246,6	0,9	P - 63 2 26.1	T 90LB2	5,6
	110,2	26,4	241,7	2,2	P L 65 3 26.4	T 100A2	8,0
	109,5	26,3	248,5	2,2	P - 80 2 26.3	T 90LB2	7,5
	109,1	26,4	244,2	2,2	P L 65 3 26.4	T 90LB2	8,0
	106,7	9,0	255,2	0,9	P - 63 2 9	T 112B6	5,6
	105,9	13,5	256,9	1,0	P - 63 2 13.5	T 100B4	5,6
	105,8	27,5	251,8	3,4	P L 85 3 27.5	T 100A2	11,0
	105,1	27,7	259,1	2,9	P - 90 2 27.7	T 100A2	10,5
	104,7	27,5	254,4	3,4	P L 85 3 27.5	T 90LB2	11,0
	104,3	9,3	261,0	2,1	P - 90 2 9.3	T 132S6	10,5
	104,0	13,8	261,7	2,9	P - 80 2 13.75	T 100B4	7,5
	104,0	27,7	261,8	2,8	P - 90 2 27.7	T 90LB2	10,5
	103,2	9,3	263,7	2,1	P - 90 2 9.3	T 112B6	10,5
	103,2	9,4	263,7	2,8	P - 80 2 9.4	T 132S6	7,5
	102,5	28,4	265,4	2,0	P - 80 2 28.38	T 100A2	7,5
	102,1	14,0	266,5	3,4	P - 90 2 14	T 100B4	10,5
	102,1	14,0	266,5	1,7	P - 71 2 14	T 100B4	7,5
	102,1	9,4	266,5	2,8	P - 80 2 9.4	T 112B6	7,5
	101,5	28,4	268,2	2,0	P - 80 2 28.38	T 90LB2	7,5
	101,4	28,7	262,7	0,9	P L 45 3 28.7	T 100A2	6,5
	101,0	28,8	269,4	1,5	P - 71 2 28.8	T 100A2	7,5
	100,4	28,7	265,5	0,8	P L 45 3 28.7	T 90LB2	6,5
	100,0	9,7	272,2	3,2	P - 90 2 9.7	T 132S6	10,5
	100,0	28,8	272,2	1,5	P - 71 2 28.8	T 90LB2	7,5
	99,3	14,4	274,1	0,8	P - 63 2 14.4	T 100B4	5,6
	99,0	9,7	275,0	4,0	P - 112 2 9.7	T 112B6	16,5
	99,0	9,7	275,0	3,2	P - 90 2 9.7	T 112B6	10,5
	97,0	14,7	280,5	2,7	P - 80 2 14.74	T 100B4	7,5
	96,6	10,0	281,7	2,6	P - 80 2 10.04	T 132S6	7,5
	96,5	30,2	282,0	1,9	P - 80 2 30.15	T 100A2	7,5
	95,6	10,0	284,7	2,5	P - 80 2 10.04	T 112B6	7,5
	95,5	30,2	285,0	1,9	P - 80 2 30.15	T 90LB2	7,5
	95,4	30,5	285,3	2,6	P - 90 2 30.5	T 100A2	10,5
	94,4	30,5	288,2	2,6	P - 90 2 30.5	T 90LB2	10,5
	94,1	10,2	289,2	1,6	P - 71 2 10.2	T 112B6	7,5
	92,3	10,4	294,8	0,8	P - 63 2 10.4	T 112B6	5,6
	91,8	31,7	296,5	0,7	P - 63 2 31.7	T 100A2	5,6
	90,9	32,0	293,0	0,8	P L 45 3 32	T 100A2	6,5
	90,9	31,7	299,6	0,7	P - 63 2 31.7	T 90LB2	5,6
	90,1	32,3	295,7	1,8	P L 65 3 32.3	T 100A2	8,0
	90,0	32,0	296,1	0,8	P L 45 3 32	T 90LB2	6,5
	89,4	16,0	304,5	3,0	P - 90 2 16	T 100B4	10,5
	89,2	32,3	298,8	1,8	P L 65 3 32.3	T 90LB2	8,0
	89,0	10,9	305,9	3,0	P - 90 2 10.9	T 132S6	10,5
	88,8	16,1	306,5	1,5	P - 71 2 16.1	T 100B4	7,5
	88,1	10,9	309,0	3,0	P - 90 2 10.9	T 112B6	10,5
	87,9	33,1	309,5	1,2	P - 71 2 33.1	T 100A2	7,5
	87,4	11,1	311,4	3,5	P - 112 2 11.1	T 132S6	16,5

P_1 Input Power kW	n_2 Output speed min^{-1}	IR ratio -	T2 Ouput torque Nm	FS' Service Factor -	GEAR	EU	Ptn Thermal capacity kW
	87,0	33,1	312,9	1,2	P - 71 2 33.1	T 90LB2	7,5
	86,5	11,1	314,7	3,5	P - 112 2 11.1	T 112B6	16,5
	84,6	16,9	321,6	0,8	P - 63 2 16.9	T 100B4	5,6
	84,4	34,5	315,9	3,1	P L 85 3 34.5	T 100A2	11,0
	83,8	17,1	324,9	2,6	P - 80 2 17.07	T 100B4	7,5
	83,6	34,8	325,4	1,7	P - 80 2 34.79	T 100A2	7,5
	83,6	17,1	325,5	2,8	P - 90 2 17.1	T 100B4	10,5
	83,5	34,5	319,2	3,1	P L 85 3 34.5	T 90LB2	11,0
	83,5	11,6	326,0	2,2	P - 80 2 11.62	T 132S6	7,5
	83,1	35,0	327,4	2,1	P - 90 2 35	T 100A2	10,5
	82,8	34,8	328,8	1,6	P - 80 2 34.79	T 90LB2	7,5
	82,8	11,6	328,8	1,5	P - 71 2 11.6	T 112B6	7,5
	82,7	17,3	329,3	1,4	P - 71 2 17.3	T 100B4	7,5
	82,6	11,6	329,4	2,2	P - 80 2 11.62	T 112B6	7,5
	82,3	35,0	330,8	2,1	P - 90 2 35	T 90LB2	10,5
	81,4	11,8	334,5	0,8	P - 63 2 11.8	T 112B6	5,6
	78,9	12,3	345,1	2,7	P - 90 2 12.3	T 132S6	10,5
	78,1	12,3	348,7	2,6	P - 90 2 12.3	T 112B6	10,5
	78,1	12,3	348,7	0,9	P - 71 2 12.3	T 112B6	7,5
	78,0	37,3	348,8	1,0	P - 71 2 37.3	T 100A2	7,5
	77,5	18,5	351,2	2,6	P - 80 2 18.45	T 100B4	7,5
	77,4	37,6	344,3	1,6	P L 65 3 37.6	T 100A2	8,0
	77,2	37,3	352,5	1,0	P - 71 2 37.3	T 90LB2	7,5
	76,7	38,0	355,0	1,5	P - 80 2 37.95	T 100A2	7,5
	76,6	37,6	347,9	1,6	P L 65 3 37.6	T 90LB2	8,0
	76,5	18,7	355,9	1,3	P - 71 2 18.7	T 100B4	7,5
	75,9	38,0	358,6	1,5	P - 80 2 37.95	T 90LB2	7,5
	75,2	38,7	354,4	3,0	P L 85 3 38.7	T 100A2	11,0
	75,2	38,7	354,4	2,0	P - 90 3 38.7	T 100A2	7,5
	74,4	38,7	358,0	3,0	P L 85 3 38.7	T 90LB2	11,0
	74,4	38,7	358,1	2,0	P - 90 3 38.7	T 90LB2	7,5
	73,4	39,6	370,7	1,2	P - 80 2 39.63	T 100A2	7,5
	73,4	19,5	371,0	1,6	P - 80 2 19.49	T 100B4	7,5
	72,9	39,5	365,4	1,1	P - 71 3 39.5	T 90LB2	5,4
	72,7	39,6	374,6	1,2	P - 80 2 39.63	T 90LB2	7,5
	72,2	19,8	376,9	2,4	P - 90 2 19.8	T 100B4	10,5
	72,0	40,4	377,8	1,5	P - 90 2 40.4	T 100A2	10,5
	71,5	40,7	380,7	3,8	P - 112 2 40.7	T 100A2	16,5
	71,3	40,4	381,8	1,5	P - 90 2 40.4	T 90LB2	10,5
	70,8	20,2	384,5	1,2	P - 71 2 20.2	T 100B4	7,5
	70,6	13,8	385,8	2,1	P - 80 2 13.75	T 132S6	7,5
	69,8	13,8	389,8	2,1	P - 80 2 13.75	T 112B6	7,5
	69,7	20,5	390,8	1,5	P - 80 2 20.53	T 100B4	7,5
	69,3	14,0	392,8	2,3	P - 90 2 14	T 132S6	10,5
	68,9	42,3	395,2	1,1	P - 80 2 42.25	T 100A2	7,5
	68,6	14,0	397,0	2,3	P - 90 2 14	T 112B6	10,5
	68,6	14,0	396,9	1,2	P - 71 2 14	T 112B6	7,5
3	68,2	42,3	399,3	1,1	P - 80 2 42.25	T 90LB2	7,5
	66,8	21,4	407,3	2,2	P - 90 2 21.4	T 100B4	10,5
	66,6	21,5	408,4	1,5	P - 80 2 21.46	T 100B4	7,5
	66,6	43,7	400,1	2,7	P L 85 3 43.7	T 100A2	11,0
	66,6	43,7	400,1	1,9	P - 90 3 43.7	T 100A2	7,5
	66,0	44,1	412,4	1,7	P - 90 2 44.1	T 100A2	10,5
	65,9	43,7	404,3	2,7	P L 85 3 43.7	T 90LB2	11,0
	65,9	43,7	404,3	1,9	P - 90 3 43.7	T 90LB2	7,5
	65,8	14,7	413,6	2,0	P - 80 2 14.74	T 132S6	7,5
	65,3	44,1	416,7	1,7	P - 90 2 44.1	T 90LB2	10,5
	65,3	21,9	416,8	1,1	P - 71 2 21.9	T 100B4	7,5
	65,1	14,7	417,9	2,0	P - 80 2 14.74	T 112B6	7,5
	65,1	44,7	418,1	3,5	P - 112 2 44.7	T 100A2	16,5
	65,1	44,7	418,1	1,0	P - 71 2 44.7	T 100A2	7,5
	64,4	44,7	422,4	0,9	P - 71 2 44.7	T 90LB2	7,5
	63,3	46,0	421,2	1,3	P L 65 3 46	T 100A2	8,0
	62,6	46,0	425,5	1,3	P L 65 3 46	T 90LB2	8,0
	60,6	16,0	449,0	2,0	P - 90 2 16	T 132S6	10,5
	60,6	23,6	439,8	3,6	P L 95 3 23.6	T 100B4	16,0
	60,5	48,1	450,3	1,0	P - 80 2 48.14	T 100A2	7,5
	60,1	23,8	443,5	1,8	P L 85 3 23.8	T 100B4	11,0
	60,0	16,0	453,6	2,0	P - 90 2 16	T 112B6	10,5
	59,9	23,9	454,7	1,3	P - 80 2 23.89	T 100B4	7,5
	59,8	48,1	454,9	1,0	P - 80 2 48.14	T 90LB2	7,5
	59,6	48,8	446,9	1,7	P - 90 3 48.8	T 100A2	7,5
	59,6	16,1	456,4	1,1	P - 71 2 16.1	T 112B6	7,5
	59,5	16,3	457,4	3,9	P - 112 2 16.3	T 132S6	16,5
	59,5	48,9	457,3	3,2	P - 112 2 48.9	T 100A2	16,5
	59,0	48,8	451,4	1,7	P - 90 3 48.8	T 90LB2	7,5
	58,9	16,3	462,1	3,9	P - 112 2 16.3	T 112B6	16,5
	57,6	50,5	472,4	0,8	P - 71 2 50.5	T 100A2	7,5
	57,2	25,0	475,9	1,9	P - 90 2 25	T 100B4	10,5
	57,2	50,9	476,1	1,5	P - 90 2 50.9	T 100A2	10,5
	57,0	50,5	477,3	0,8	P - 71 2 50.5	T 90LB2	7,5
	56,8	51,2	468,8	2,9	P - 112 3 51.2	T 100A2	11,8
	56,8	17,1	479,0	1,9	P - 80 2 17.07	T 132S6	7,5
	56,7	17,1	479,7	1,9	P - 90 2 17.1	T 132S6	10,5
	56,6	50,9	481,0	1,5	P - 90 2 50.9	T 90LB2	10,5
	56,5	25,3	481,6	0,9	P - 71 2 25.3	T 100B4	7,5
	56,3	25,4	483,4	3,4	P - 112 2 25.4	T 100B4	16,5
	56,3	51,2	473,7	2,9	P - 112 3 51.2	T 90LB2	11,8
	56,2	17,1	484,0	1,9	P - 80 2 17.07	T 112B6	7,5
	56,1	17,1	484,8	1,9	P - 90 2 17.1	T 112B6	10,5
	55,5	17,3	490,5	1,0	P - 71 2 17.3	T 112B6	7,5
	54,8	53,1	496,7	4,0	P - 125 2 53.1	T 100A2	21,0
	54,8	17,7	496,7	3,6	P - 112 2 17.7	T 132S6	16,5
	54,4	26,3	500,6	1,2	P - 80 2 26.3	T 100B4	7,5
	54,2	17,7	501,8	3,6	P - 112 2 17.7	T 112B6	16,5

P_1 Input Power kW	n_2 Output speed min^{-1}	IR ratio -	T2 Ouput torque Nm	FS' Service Factor -	GEAR	EU	Ptn Thermal capacity kW
	54,2	26,4	491,8	1,2	P L 65 3 26.4	T 100B4	8,0
	53,8	53,5	494,9	0,8	P - 71 3 53.5	T 90LB2	5,4
	53,6	54,3	497,2	1,1	P L 65 3 54.3	T 100A2	8,0
	53,2	54,7	500,8	3,8	P L 95 3 54.7	T 100A2	16,0
	53,0	54,3	502,3	1,1	P L 65 3 54.3	T 90LB2	8,0
	52,7	55,2	505,4	1,4	P - 90 3 55.2	T 100A2	7,5
	52,7	54,7	506,1	3,7	P L 95 3 54.7	T 90LB2	16,0
	52,6	18,5	517,7	1,9	P - 80 2 18.45	T 132S6	7,5
	52,2	27,4	510,5	3,5	P L 95 3 27.4	T 100B4	16,0
	52,2	55,2	510,8	1,4	P - 90 3 55.2	T 90LB2	7,5
	52,0	18,5	523,1	1,9	P - 80 2 18.45	T 112B6	7,5
	52,0	27,5	512,4	1,9	P L 85 3 27.5	T 100B4	11,0
	51,7	56,3	515,4	2,1	P L 85 3 56.3	T 100A2	11,0
	51,6	27,7	527,2	1,7	P - 90 2 27.7	T 100B4	10,5
	51,3	18,7	530,2	0,9	P - 71 2 18.7	T 112B6	7,5
	51,2	56,3	520,9	2,1	P L 85 3 56.3	T 90LB2	11,0
	50,6	57,5	537,8	3,7	P - 125 2 57.5	T 100A2	21,0
	50,4	28,4	540,2	1,1	P - 80 2 28.38	T 100B4	7,5
	49,8	19,5	546,9	1,2	P - 80 2 19.49	T 132S6	7,5
	49,7	58,5	535,6	2,6	P - 112 3 58.5	T 100A2	11,8
	49,7	28,8	548,3	0,8	P - 71 2 28.8	T 100B4	7,5
	49,3	19,5	552,6	1,2	P - 80 2 19.49	T 112B6	7,5
	49,2	58,5	541,2	2,6	P - 112 3 58.5	T 90LB2	11,8
	49,1	29,1	553,9	3,2	P - 112 2 29.1	T 100B4	16,5
	49,0	19,8	555,6	1,7	P - 90 2 19.8	T 132S6	10,5
	48,7	19,9	558,4	3,9	P - 125 2 19.9	T 132S6	21,0
	48,5	19,8	561,4	1,6	P - 90 2 19.8	T 112B6	10,5
	48,2	19,9	564,2	3,9	P - 125 2 19.9	T 112B6	21,0
	48,0	20,2	566,8	3,3	P - 112 2 20.2	T 132S6	16,5
	47,5	20,2	572,8	3,2	P - 112 2 20.2	T 112B6	16,5
	47,5	20,2	572,8	0,8	P - 71 2 20.2	T 112B6	7,5
	47,4	30,2	573,8	1,0	P - 80 2 30.15	T 100B4	7,5
	47,4	60,8	562,5	0,7	P - 71 3 60.8	T 90LB2	5,4
	47,4	30,2	574,8	3,8	P - 125 2 30.2	T 100B4	21,0
	47,3	20,5	576,0	1,1	P - 80 2 20.53	T 132S6	7,5
	46,9	30,5	580,5	1,6	P - 90 2 30.5	T 100B4	10,5
	46,8	20,5	582,1	1,1	P - 80 2 20.53	T 112B6	7,5
	46,7	62,3	570,5	1,3	P - 90 3 62.3	T 100A2	7,5
	46,4	62,7	574,1	2,5	P - 112 3 62.7	T 100A2	11,8
	46,2	62,3	576,3	1,3	P - 90 3 62.3	T 90LB2	7,5
	45,9	62,7	580,1	2,4	P - 112 3 62.7	T 90LB2	11,8
	45,5	63,9	585,0	1,8	P L 85 3 63.9	T 100A2	11,0
	45,3	21,4	600,4	1,5	P - 90 2 21.4	T 132S6	10,5
	45,2	21,5	602,2	1,1	P - 80 2 21.46	T 132S6	7,5
	45,2	64,4	589,5	0,9	P L 65 3 64.4	T 100A2	8,0
	45,1	63,9	591,1	1,8	P L 85 3 63.9	T 90LB2	11,0
	44,9	21,4	606,7	1,5	P - 90 2 21.4	T 112B6	10,5
3	44,9	64,2	594,1	0,7	P - 71 3 64.2	T 90LB2	5,4
	44,7	21,5	608,5	1,1	P - 80 2 21.46	T 112B6	7,5
	44,7	64,4	595,8	0,9	P L 65 3 64.4	T 90LB2	8,0
	44,7	21,7	608,9	3,0	P - 112 2 21.7	T 132S6	16,5
	44,5	65,4	598,7	3,3	P L 95 3 65.4	T 100A2	16,0
	44,3	32,3	614,8	2,8	P - 112 2 32.3	T 100B4	16,5
	44,3	32,3	601,8	1,0	P L 65 3 32.3	T 100B4	8,0
	44,2	21,7	615,2	3,0	P - 112 2 21.7	T 112B6	16,5
	44,0	65,4	605,0	3,3	P L 95 3 65.4	T 90LB2	16,0
	43,8	21,9	621,0	0,8	P - 71 2 21.9	T 112B6	7,5
	43,5	32,9	613,0	3,4	P L 95 3 32.9	T 100B4	16,0
	43,2	67,4	617,1	2,3	P - 112 3 67.4	T 100A2	11,8
	42,7	67,4	623,6	2,3	P - 112 3 67.4	T 90LB2	11,8
	41,5	34,5	642,8	1,7	P L 85 3 34.5	T 100B4	11,0
	41,2	70,6	646,4	1,2	P - 90 3 70.6	T 100A2	7,5
	41,2	70,7	654,3	4,0	P L 105 3 70.7	T 100A2	22,0
	41,1	23,6	648,3	2,7	P L 95 3 23.6	T 132S6	16,0
	41,1	34,8	662,3	0,9	P - 80 2 34.79	T 100B4	7,5
	40,9	35,0	666,1	1,3	P - 90 2 35	T 100B4	10,5
	40,8	70,6	653,2	1,2	P - 90 3 70.6	T 90LB2	7,5
	40,8	23,8	653,7	1,3	P L 85 3 23.8	T 132S6	11,0
	40,7	70,7	661,0	3,9	P L 105 3 70.7	T 90LB2	22,0
	40,7	23,6	655,0	2,7	P L 95 3 23.6	T 112B6	16,0
	40,6	23,9	670,3	1,0	P - 80 2 23.89	T 132S6	7,5
	40,3	23,8	660,5	1,3	P L 85 3 23.8	T 112B6	11,0
	40,2	23,9	677,5	1,0	P - 80 2 23.89	T 112B6	7,5
	40,1	72,6	664,8	2,3	P - 112 3 72.6	T 100A2	11,8
	39,7	72,6	671,6	2,2	P - 112 3 72.6	T 90LB2	11,8
	39,3	74,0	677,7	1,6	P L 85 3 74	T 100A2	11,0
	39,2	74,2	679,4	3,1	P L 95 3 74.2	T 100A2	16,0
	39,1	74,4	681,2	0,8	P L 65 3 74.4	T 100A2	8,0
	38,9	74,0	684,6	1,6	P L 85 3 74	T 90LB2	11,0
	38,8	74,2	686,6	3,1	P L 95 3 74.2	T 90LB2	16,0
	38,8	25,0	701,4	1,3	P - 90 2 25	T 132S6	10,5
	38,7	74,4	688,2	0,8	P L 65 3 74.4	T 90LB2	8,0
	38,7	25,1	704,2	3,2	P - 125 2 25.1	T 132S6	21,0
	38,4	25,0	708,8	1,3	P - 90 2 25	T 112B6	10,5
	38,3	25,1	711,6	3,2	P - 125 2 25.1	T 112B6	21,0
	38,2	25,4	712,7	2,4	P - 112 2 25.4	T 132S6	16,5
	38,1	76,3	698,7	1,1	P - 90 3 76.3	T 100A2	7,5
	38,0	37,6	700,7	0,9	P L 65 3 37.6	T 100B4	8,0
	37,8	25,4	720,1	2,4	P - 112 2 25.4	T 112B6	16,5
	37,8	76,3	705,9	1,1	P - 90 3 76.3	T 90LB2	7,5
	37,7	38,0	722,3	0,8	P - 80 2 37.95	T 100B4	7,5
	37,4	38,2	727,2	3,2	P - 125 2 38.2	T 100B4	21,0
	37,1	38,5	725,1	3,9	P L 105 3 38.5	T 100B4	22,0
	37,1	78,5	718,7	2,1	P - 112 3 78.5	T 100A2	11,8
	37,0	38,7	721,2	1,7	P L 85 3 38.7	T 100B4	11,0

P_1 Input Power kW	n_2 Output speed min^{-1}	IR ratio -	T2 Ouput torque Nm	FS' Service Factor -	GEAR	EU	Ptn Thermal capacity kW
	37,0	38,7	721,1	1,3	P - 90 3 38.7	T 100B4	7,5
	36,9	26,3	738,0	0,9	P - 80 2 26.3	T 132S6	7,5
	36,8	38,9	740,4	2,4	P - 112 2 38.9	T 100B4	16,5
	36,7	78,5	726,2	2,1	P - 112 3 78.5	T 90LB2	11,8
	36,5	26,3	745,8	0,9	P - 80 2 26.3	T 112B6	7,5
	36,5	79,8	738,4	3,7	P L 105 3 79.8	T 100A2	22,0
	36,4	26,4	732,8	0,9	P L 65 3 26.4	T 112B6	8,0
	36,1	79,8	746,2	3,6	P L 105 3 79.8	T 90LB2	22,0
	35,4	27,4	752,7	2,6	P L 95 3 27.4	T 132S6	16,0
	35,4	40,4	769,0	0,9	P - 90 2 40.4	T 100B4	10,5
	35,3	40,5	754,6	2,8	P L 95 3 40.5	T 100B4	16,0
	35,3	27,5	755,5	1,3	P L 85 3 27.5	T 132S6	11,0
	35,1	40,7	774,6	2,3	P - 112 2 40.7	T 100B4	16,5
	35,1	82,8	758,3	1,1	P - 90 3 82.8	T 100A2	7,5
	35,0	27,4	760,4	2,6	P L 95 3 27.4	T 112B6	16,0
	35,0	27,7	777,2	1,2	P - 90 2 27.7	T 132S6	10,5
	35,0	40,9	778,7	3,9	P - 132 2 40.91	T 100B4	30,0
	34,9	27,5	763,2	1,3	P L 85 3 27.5	T 112B6	11,0
	34,8	82,8	766,0	1,0	P - 90 3 82.8	T 90LB2	7,5
	34,7	27,7	785,2	1,2	P - 90 2 27.7	T 112B6	10,5
	34,3	84,9	777,4	1,4	P L 85 3 84.9	T 100A2	11,0
	34,2	28,4	796,4	0,8	P - 80 2 28.38	T 132S6	7,5
	33,9	28,6	794,0	3,6	P L 105 3 28.6	T 132S6	22,0
	33,9	84,9	785,5	1,4	P L 85 3 84.9	T 90LB2	11,0
	33,8	86,0	787,4	2,7	P L 95 3 86	T 100A2	16,0
	33,8	28,4	804,6	0,8	P - 80 2 28.38	T 112B6	7,5
	33,6	28,6	802,2	3,5	P L 105 3 28.6	T 112B6	22,0
	33,5	86,0	795,6	2,6	P L 95 3 86	T 90LB2	16,0
	33,3	29,1	816,7	2,3	P - 112 2 29.1	T 132S6	16,5
	33,3	87,3	799,4	1,9	P - 112 3 87.3	T 100A2	11,8
	33,3	87,4	808,8	3,5	P L 105 3 87.4	T 100A2	22,0
	33,0	29,1	825,0	2,2	P - 112 2 29.1	T 112B6	16,5
	33,0	87,3	807,6	1,9	P - 112 3 87.3	T 90LB2	11,8
	33,0	87,4	817,3	3,4	P L 105 3 87.4	T 90LB2	22,0
	32,7	43,7	814,3	1,5	P L 85 3 43.7	T 100B4	11,0
	32,7	43,7	814,4	1,1	P - 90 3 43.7	T 100B4	7,5
	32,4	44,1	839,3	1,0	P - 90 2 44.1	T 100B4	10,5
	32,3	44,3	843,1	2,6	P - 125 2 44.3	T 100B4	21,0
	32,2	30,2	845,9	0,8	P - 80 2 30.15	T 132S6	7,5
	32,1	90,6	838,4	3,4	P L 105 3 90.6	T 100A2	22,0
	32,1	30,2	847,4	2,8	P - 125 2 30.2	T 132S6	21,0
	32,0	44,7	850,8	2,1	P - 112 2 44.7	T 100B4	16,5
	31,9	44,9	845,6	3,3	P L 105 3 44.9	T 100B4	22,0
	31,8	30,2	854,8	0,8	P - 80 2 30.15	T 112B6	7,5
	31,8	30,5	855,8	1,1	P - 90 2 30.5	T 132S6	10,5
	31,8	90,6	847,1	3,4	P L 105 3 90.6	T 90LB2	22,0
	31,8	30,2	856,2	2,8	P - 125 2 30.2	T 112B6	21,0
3	31,5	30,5	864,7	1,1	P - 90 2 30.5	T 112B6	10,5
	31,2	93,3	854,4	0,9	P - 90 3 93.3	T 100A2	7,5
	31,1	93,6	857,0	1,8	P - 112 3 93.6	T 100A2	11,8
	31,1	46,0	857,1	0,7	P L 65 3 46	T 100B4	8,0
	31,0	31,3	869,0	3,5	P L 105 3 31.3	T 132S6	22,0
	30,9	93,3	863,0	0,9	P - 90 3 93.3	T 90LB2	7,5
	30,8	93,6	865,9	1,7	P - 112 3 93.6	T 90LB2	11,8
	30,7	31,3	878,1	3,5	P L 105 3 31.3	T 112B6	22,0
	30,5	46,9	873,9	2,4	P L 95 3 46.9	T 100B4	16,0
	30,2	32,1	901,5	3,9	P - 132 2 32.13	T 132S6	30,0
	30,0	32,3	906,3	2,0	P - 112 2 32.3	T 132S6	16,5
	29,9	32,1	910,9	3,8	P - 132 2 32.13	T 112B6	30,0
	29,7	32,3	915,8	2,0	P - 112 2 32.3	T 112B6	16,5
	29,7	32,3	896,6	0,7	P L 65 3 32.3	T 112B6	8,0
	29,7	98,0	897,5	1,2	P L 85 3 98	T 100A2	11,0
	29,6	98,4	901,0	2,3	P L 95 3 98.4	T 100A2	16,0
	29,5	32,9	903,8	2,5	P L 95 3 32.9	T 132S6	16,0
	29,4	98,0	906,5	1,2	P L 85 3 98	T 90LB2	11,0
	29,3	48,8	909,4	1,0	P - 90 3 48.8	T 100B4	7,5
	29,3	98,4	910,3	2,3	P L 95 3 98.4	T 90LB2	16,0
	29,2	48,9	930,9	1,9	P - 112 2 48.9	T 100B4	16,5
	29,2	32,9	913,1	2,5	P L 95 3 32.9	T 112B6	16,0
	29,0	100,4	929,3	3,2	P L 105 3 100.4	T 100A2	22,0
	28,9	100,6	921,0	0,9	P - 90 3 100.6	T 100A2	7,5
	28,9	33,6	941,5	3,2	P - 132 2 33.55	T 132S6	30,0
	28,7	100,4	938,7	3,2	P L 105 3 100.4	T 90LB2	22,0
	28,6	100,6	930,6	0,9	P - 90 3 100.6	T 90LB2	7,5
	28,6	33,6	951,3	3,2	P - 132 2 33.55	T 112B6	30,0
	28,2	50,7	954,7	2,9	P L 105 3 50.7	T 100B4	22,0
	28,1	34,5	947,5	1,2	P L 85 3 34.5	T 132S6	11,0
	28,1	50,9	968,8	0,9	P - 90 2 50.9	T 100B4	10,5
	27,9	51,2	954,0	1,8	P - 112 3 51.2	T 100B4	11,8
	27,8	34,5	957,3	1,2	P L 85 3 34.5	T 112B6	11,0
	27,7	35,0	982,3	0,9	P - 90 2 35	T 132S6	10,5
	27,6	35,2	977,1	3,1	P L 105 3 35.2	T 132S6	22,0
	27,4	35,0	992,2	0,9	P - 90 2 35	T 112B6	10,5
	27,3	35,2	987,6	3,1	P L 105 3 35.2	T 112B6	22,0
	26,9	53,1	1010,7	2,2	P - 125 2 53.1	T 100B4	21,0
	26,9	108,4	992,3	1,5	P - 112 3 108.4	T 100A2	11,8
	26,7	108,9	997,1	0,9	P - 90 3 108.9	T 100A2	7,5
	26,6	108,4	1002,9	1,5	P - 112 3 108.4	T 90LB2	11,8
	26,5	108,9	1007,4	0,9	P - 90 3 108.9	T 90LB2	7,5
	26,3	110,5	1022,8	2,9	P L 105 3 110.5	T 100A2	22,0
	26,3	36,9	1036,1	3,2	P - 132 2 36.92	T 132S6	30,0
	26,1	54,7	1019,3	2,1	P L 95 3 54.7	T 100B4	16,0
	26,1	110,5	1033,4	2,9	P L 105 3 110.5	T 90LB2	22,0
	26,0	36,9	1046,8	3,1	P - 132 2 36.92	T 112B6	30,0
	26,0	55,0	1035,8	2,8	P L 105 3 55	T 100B4	22,0

P_1 Input Power kW	n_2 Output speed min^{-1}	IR ratio -	T2 Ouput torque Nm	FS' Service Factor -	GEAR	EU	Ptn Thermal capacity kW
	25,9	55,2	1028,2	0,9	P - 90 3 55.2	T 100B4	7,5
	25,6	113,5	1039,1	1,0	P L 85 3 113.5	T 100A2	11,0
	25,4	56,3	1049,0	1,1	P L 85 3 56.3	T 100B4	11,0
	25,4	38,2	1071,9	2,3	P - 125 2 38.2	T 132S6	21,0
	25,4	113,5	1050,2	1,0	P L 85 3 113.5	T 90LB2	11,0
	25,2	38,5	1069,1	2,9	P L 105 3 38.5	T 132S6	22,0
	25,1	38,2	1083,1	2,3	P - 125 2 38.2	T 112B6	21,0
	25,1	116,0	1062,0	2,0	P L 95 3 116	T 100A2	16,0
	25,1	38,7	1063,2	1,2	P L 85 3 38.7	T 132S6	11,0
	24,9	38,5	1079,8	2,8	P L 105 3 38.5	T 112B6	22,0
	24,9	38,9	1091,2	1,7	P - 112 2 38.9	T 132S6	16,5
	24,9	57,5	1094,3	2,0	P - 125 2 57.5	T 100B4	21,0
	24,8	116,0	1073,1	2,0	P L 95 3 116	T 90LB2	16,0
	24,8	117,2	1073,0	1,4	P - 112 3 117.2	T 100A2	11,8
	24,8	38,7	1074,1	1,2	P L 85 3 38.7	T 112B6	11,0
	24,8	38,7	1073,9	0,9	P - 90 3 38.7	T 112B6	7,5
	24,7	38,9	1102,7	1,7	P - 112 2 38.9	T 112B6	16,5
	24,6	117,2	1084,3	1,4	P - 112 3 117.2	T 90LB2	11,8
	24,4	58,5	1090,1	1,6	P - 112 3 58.5	T 100B4	11,8
	24,0	40,5	1112,5	2,1	P L 95 3 40.5	T 132S6	16,0
	23,8	40,7	1142,1	1,6	P - 112 2 40.7	T 132S6	16,5
	23,7	40,9	1147,9	2,8	P - 132 2 40.91	T 132S6	30,0
	23,7	40,5	1124,2	2,0	P L 95 3 40.5	T 112B6	16,0
	23,6	40,7	1153,8	1,6	P - 112 2 40.7	T 112B6	16,5
	23,5	40,9	1159,6	2,8	P - 132 2 40.91	T 112B6	30,0
	23,3	125,0	1144,7	0,8	P - 90 3 125	T 100A2	7,5
	23,1	126,1	1166,9	2,6	P L 105 3 126.1	T 100A2	22,0
	23,0	125,0	1156,3	0,8	P - 90 3 125	T 90LB2	7,5
	23,0	62,3	1161,2	0,8	P - 90 3 62.3	T 100B4	7,5
	22,8	126,1	1179,2	2,6	P L 105 3 126.1	T 90LB2	22,0
	22,8	62,7	1180,6	2,5	P L 105 3 62.7	T 100B4	22,0
	22,8	62,7	1168,2	1,5	P - 112 3 62.7	T 100B4	11,8
	22,7	128,3	1174,9	1,3	P - 112 3 128.3	T 100A2	11,8
	22,7	42,8	1201,1	3,9	P - 150 2 42.8	T 132S6	38,0
	22,5	128,3	1186,7	1,3	P - 112 3 128.3	T 90LB2	11,8
	22,4	42,8	1213,4	3,9	P - 150 2 42.8	T 112B6	38,0
	22,4	63,9	1190,5	1,0	P L 85 3 63.9	T 100B4	11,0
	22,3	64,1	1207,1	4,0	P L 115 3 64.1	T 100B4	26,0
	22,2	43,7	1200,4	1,1	P L 85 3 43.7	T 132S6	11,0
	22,0	44,1	1237,0	0,8	P - 90 2 44.1	T 132S6	10,5
	22,0	43,7	1212,7	1,1	P L 85 3 43.7	T 112B6	11,0
	22,0	43,7	1212,6	0,8	P - 90 3 43.7	T 112B6	7,5
	21,9	44,3	1242,7	1,9	P - 125 2 44.3	T 132S6	21,0
	21,9	65,4	1218,4	1,8	P L 95 3 65.4	T 100B4	16,0
	21,8	44,1	1250,0	0,8	P - 90 2 44.1	T 112B6	10,5
	21,7	44,7	1254,4	1,4	P - 112 2 44.7	T 132S6	16,5
	21,7	44,3	1256,0	1,9	P - 125 2 44.3	T 112B6	21,0
3	21,7	134,4	1230,7	1,7	P L 95 3 134.4	T 100A2	16,0
	21,6	44,9	1246,9	2,4	P L 105 3 44.9	T 132S6	22,0
	21,5	44,7	1267,0	1,4	P - 112 2 44.7	T 112B6	16,5
	21,4	135,8	1256,7	3,6	P L 115 3 135.8	T 100A2	26,0
	21,4	134,4	1243,3	1,7	P L 95 3 134.4	T 90LB2	16,0
	21,4	44,9	1259,6	2,4	P L 105 3 44.9	T 112B6	22,0
	21,3	136,8	1252,9	0,9	P L 85 3 136.8	T 100A2	11,0
	21,2	67,4	1255,7	1,4	P - 112 3 67.4	T 100B4	11,8
	21,1	136,8	1265,6	0,9	P L 85 3 136.8	T 90LB2	11,0
	20,8	139,9	1294,8	2,4	P L 105 3 139.9	T 100A2	22,0
	20,7	46,9	1288,5	1,8	P L 95 3 46.9	T 132S6	16,0
	20,6	141,0	1290,8	0,7	P - 90 3 141	T 100A2	7,5
	20,6	139,9	1307,9	2,3	P L 105 3 139.9	T 90LB2	22,0
	20,5	47,3	1327,0	3,4	P - 150 2 47.3	T 132S6	38,0
	20,5	46,9	1301,7	1,8	P L 95 3 46.9	T 112B6	16,0
	20,3	47,3	1340,8	3,3	P - 150 2 47.3	T 112B6	38,0
	20,2	70,7	1331,3	2,2	P L 105 3 70.7	T 100B4	22,0
	19,8	48,9	1371,7	1,3	P - 112 2 48.9	T 132S6	16,5
	19,7	72,6	1352,4	1,3	P - 112 3 72.6	T 100B4	11,8
	19,7	148,0	1355,4	1,1	P - 112 3 148	T 100A2	11,8
	19,6	148,2	1371,3	3,3	P L 115 3 148.2	T 100A2	26,0
	19,6	48,9	1386,5	1,3	P - 112 2 48.9	T 112B6	16,5
	19,5	49,7	1379,6	3,8	P L 115 3 49.7	T 132S6	26,0
	19,5	148,0	1369,0	1,1	P - 112 3 148	T 90LB2	11,8
	19,4	73,8	1389,7	3,6	P L 115 3 73.8	T 100B4	26,0
	19,3	49,7	1394,0	3,8	P L 115 3 49.7	T 112B6	26,0
	19,3	74,0	1379,3	0,9	P L 85 3 74	T 100B4	11,0
	19,3	74,2	1382,8	1,7	P L 95 3 74.2	T 100B4	16,0
	19,2	151,5	1342,3	2,4	P E 125 151,48	T 100A2	10,5
	19,1	50,7	1407,9	2,2	P L 105 3 50.7	T 132S6	22,0
	19,0	151,5	1356,3	2,4	P E 125 151,48	T 90LB2	10,5
	18,9	50,7	1422,8	2,1	P L 105 3 50.7	T 112B6	22,0
	18,9	153,9	1424,1	2,2	P L 105 3 153.9	T 100A2	22,0
	18,8	51,2	1420,9	1,3	P - 112 3 51.2	T 112B6	11,8
	18,7	153,9	1439,5	2,2	P L 105 3 153.9	T 90LB2	22,0
	18,4	158,6	1405,2	2,5	P E 132 158,56	T 100A2	12,0
	18,3	158,9	1455,3	1,4	P L 95 3 158.9	T 100A2	16,0
	18,3	53,1	1489,8	1,6	P - 125 2 53.1	T 132S6	21,0
	18,2	78,5	1462,4	1,2	P - 112 3 78.5	T 100B4	11,8
	18,2	160,0	1464,7	0,7	P L 85 3 160	T 100A2	11,0
	18,2	158,6	1419,9	2,5	P E 132 158,56	T 90LB2	12,0
	18,1	158,9	1470,6	1,4	P L 95 3 158.9	T 90LB2	16,0
	18,1	53,1	1505,4	1,6	P - 125 2 53.1	T 112B6	21,0
	18,0	160,0	1480,1	0,7	P L 85 3 160	T 90LB2	11,0
	17,9	79,8	1502,8	2,0	P L 105 3 79.8	T 100B4	22,0
	17,9	54,3	1507,9	3,6	P L 115 3 54.3	T 132S6	26,0
	17,8	163,1	1509,6	3,0	P L 115 3 163.1	T 100A2	26,0
	17,7	54,7	1502,6	1,5	P L 95 3 54.7	T 132S6	16,0

P_1 Input Power kW	n_2 Output speed min^{-1}	IR ratio -	T2 Ouput torque Nm	FS' Service Factor -	GEAR	EU	Ptn Thermal capacity kW
	17,7	54,3	1523,2	3,6	P L 115 3 54.3	T 112B6	26,0
	17,6	55,0	1526,6	2,1	P L 105 3 55	T 132S6	22,0
	17,6	81,3	1531,1	3,3	P L 115 3 81.3	T 100B4	26,0
	17,6	54,7	1518,3	1,5	P L 95 3 54.7	T 112B6	16,0
	17,5	55,0	1543,2	2,0	P L 105 3 55	T 112B6	22,0
	17,4	167,0	1528,5	1,0	P - 112 3 167	T 100A2	11,8
	17,3	167,0	1544,8	1,0	P - 112 3 167	T 90LB2	11,8
	17,2	56,3	1546,4	0,8	P L 85 3 56.3	T 132S6	11,0
	17,2	169,2	1565,9	2,0	P L 105 3 169.2	T 100A2	22,0
	17,1	56,3	1562,5	0,8	P L 85 3 56.3	T 112B6	11,0
	17,0	169,2	1582,4	2,0	P L 105 3 169.2	T 90LB2	22,0
	16,9	57,5	1613,2	1,5	P - 125 2 57.5	T 132S6	21,0
	16,8	84,9	1582,4	0,8	P L 85 3 84.9	T 100B4	11,0
	16,8	173,5	1537,6	2,3	P E 132 173,51	T 100A2	12,0
	16,7	57,5	1629,7	1,5	P - 125 2 57.5	T 112B6	21,0
	16,6	86,0	1602,1	1,5	P L 95 3 86	T 100B4	16,0
	16,6	173,5	1553,3	2,3	P E 132 173,51	T 90LB2	12,0
	16,4	58,5	1623,5	1,1	P - 112 3 58.5	T 112B6	11,8
	16,4	87,2	1642,1	3,0	P L 115 3 87.2	T 100B4	26,0
	16,4	87,3	1626,9	1,1	P - 112 3 87.3	T 100B4	11,8
	16,4	87,4	1646,0	1,9	P L 105 3 87.4	T 100B4	22,0
	16,3	59,7	1657,2	3,3	P L 115 3 59.7	T 132S6	26,0
	16,1	59,7	1674,7	3,3	P L 115 3 59.7	T 112B6	26,0
	15,8	90,6	1706,7	1,9	P L 105 3 90.6	T 100B4	22,0
	15,7	185,2	1714,1	1,8	P L 105 3 185.2	T 100A2	22,0
	15,7	185,6	1644,4	1,9	P E 125 185,62	T 100A2	10,5
	15,6	185,2	1732,0	1,8	P L 105 3 185.2	T 90LB2	22,0
	15,6	187,1	1713,4	1,2	P L 95 3 187.1	T 100A2	16,0
	15,5	185,6	1661,5	1,9	P E 125 185,62	T 90LB2	10,5
	15,5	62,7	1740,9	1,8	P L 105 3 62.7	T 132S6	22,0
	15,4	189,1	1749,9	3,9	P L 125 3 189.1	T 100A2	33,0
	15,4	187,1	1731,2	1,2	P L 95 3 187.1	T 90LB2	16,0
	15,3	62,7	1759,0	1,8	P L 105 3 62.7	T 112B6	22,0
	15,3	62,7	1740,5	1,1	P - 112 3 62.7	T 112B6	11,8
	15,3	190,3	1761,3	2,6	P L 115 3 190.3	T 100A2	26,0
	15,3	93,6	1743,6	1,0	P - 112 3 93.6	T 100B4	11,8
	15,2	191,0	1691,9	2,1	P E 132 190,95	T 100A2	12,0
	15,2	191,5	1753,0	0,9	P - 112 3 191.5	T 100A2	11,8
	15,2	63,9	1755,2	0,7	P L 85 3 63.9	T 132S6	11,0
	15,1	64,1	1779,9	2,9	P L 115 3 64.1	T 132S6	26,0
	15,1	191,0	1709,8	2,0	P E 132 190,95	T 90LB2	12,0
	15,0	191,5	1771,7	0,8	P - 112 3 191.5	T 90LB2	11,8
	15,0	63,9	1773,5	0,7	P L 85 3 63.9	T 112B6	11,0
	15,0	64,1	1797,9	2,9	P L 115 3 64.1	T 112B6	26,0
	14,8	65,4	1796,6	1,3	P L 95 3 65.4	T 132S6	16,0
	14,7	65,4	1815,2	1,3	P L 95 3 65.4	T 112B6	16,0
	14,6	199,5	1826,1	1,2	P L 95 3 199.5	T 100A2	16,0
3	14,5	98,4	1833,9	1,3	P L 95 3 98.4	T 100B4	16,0
	14,4	199,5	1845,3	1,1	P L 95 3 199.5	T 90LB2	16,0
	14,2	100,4	1891,1	1,7	P L 105 3 100.4	T 100B4	22,0
	14,2	67,4	1871,2	1,0	P - 112 3 67.4	T 112B6	11,8
	13,8	210,3	1945,8	2,3	P L 115 3 210.3	T 100A2	26,0
	13,8	103,9	1957,1	2,5	P L 115 3 103.9	T 100B4	26,0
	13,7	70,7	1962,7	1,6	P L 105 3 70.7	T 132S6	22,0
	13,7	212,6	1883,4	1,9	P E 132 212,62	T 100A2	12,0
	13,6	70,7	1983,3	1,6	P L 105 3 70.7	T 112B6	22,0
	13,6	212,6	1902,9	1,8	P E 132 212,62	T 90LB2	12,0
	13,5	106,2	1999,3	3,8	P L 125 3 106.2	T 100B4	33,0
	13,4	216,6	1919,9	2,8	P E 150 216,61	T 100A2	16,0
	13,3	216,6	1938,7	2,8	P E 150 216,61	T 90LB2	16,0
	13,2	72,6	2015,2	0,9	P - 112 3 72.6	T 112B6	11,8
	13,2	108,4	2020,0	0,9	P - 112 3 108.4	T 100B4	11,8
	13,2	220,9	2023,4	0,7	P - 112 3 220.9	T 100A2	11,8
	13,2	221,3	2026,4	1,0	P L 95 3 221.3	T 100A2	16,0
	13,1	73,8	2049,4	2,7	P L 115 3 73.8	T 132S6	26,0
	13,1	74,2	2038,5	1,2	P L 95 3 74.2	T 132S6	16,0
	13,0	220,9	2043,6	0,7	P - 112 3 220.9	T 90LB2	11,8
	13,0	73,8	2070,0	2,6	P L 115 3 73.8	T 112B6	26,0
	13,0	221,3	2048,1	1,0	P L 95 3 221.3	T 90LB2	16,0
	12,9	110,5	2081,1	1,6	P L 105 3 110.5	T 100B4	22,0
	12,9	74,2	2058,9	1,2	P L 95 3 74.2	T 112B6	16,0
	12,8	75,7	2102,4	3,9	P L 125 3 75.7	T 132S6	33,0
	12,8	227,3	2014,3	1,6	P E 125 227,28	T 100A2	10,5
	12,7	229,4	2122,3	2,1	P L 115 3 229.4	T 100A2	26,0
	12,7	75,7	2123,9	3,8	P L 125 3 75.7	T 112B6	33,0
	12,7	227,3	2035,2	1,6	P E 125 227,28	T 90LB2	10,5
	12,5	114,3	2152,7	2,3	P L 115 3 114.3	T 100B4	26,0
	12,4	234,0	2072,6	1,7	P E 132 234	T 100A2	12,0
	12,3	116,0	2160,9	1,1	P L 95 3 116	T 100B4	16,0
	12,3	234,0	2094,6	1,7	P E 132 234	T 90LB2	12,0
	12,3	116,3	2189,6	3,4	P L 125 3 116.3	T 100B4	33,0
	12,2	78,5	2178,8	0,9	P - 112 3 78.5	T 112B6	11,8
	12,2	117,2	2183,9	0,8	P - 112 3 117.2	T 100B4	11,8
	12,2	79,8	2214,9	1,5	P L 105 3 79.8	T 132S6	22,0
	12,0	79,8	2238,7	1,5	P L 105 3 79.8	T 112B6	22,0
	12,0	81,0	2248,0	3,6	P L 125 3 81	T 132S6	33,0
	12,0	243,2	2226,1	0,9	P L 95 3 243.2	T 100A2	16,0
	11,9	81,3	2257,4	2,4	P L 115 3 81.3	T 132S6	26,0
	11,9	81,0	2272,6	3,6	P L 125 3 81	T 112B6	33,0
	11,8	243,2	2250,0	0,9	P L 95 3 243.2	T 90LB2	16,0
	11,8	81,3	2280,4	2,4	P L 115 3 81.3	T 112B6	26,0
	11,8	121,2	2282,4	2,2	P L 115 3 121.2	T 100B4	26,0
	11,8	246,9	2188,8	3,7	P E 170 246,94	T 100A2	21,0
	11,7	246,9	2211,5	3,7	P E 170 246,94	T 90LB2	21,0
	11,6	251,2	2224,8	1,4	P E 125 251,17	T 100A2	10,5

P_1 Input Power kW	n_2 Output speed min^{-1}	IR ratio -	T2 Ouput torque Nm	FS' Service Factor -	GEAR	EU	Ptn Thermal capacity kW
	11,5	251,2	2248,2	1,4	P E 125 251,17	T 90LB2	10,5
	11,3	126,1	2374,9	1,4	P L 105 3 126.1	T 100B4	22,0
	11,3	86,0	2362,2	1,0	P L 95 3 86	T 132S6	16,0
	11,2	127,9	2408,7	3,1	P L 125 3 127.9	T 100B4	33,0
	11,2	260,3	2306,2	1,5	P E 132 260,34	T 100A2	12,0
	11,2	86,0	2387,3	1,0	P L 95 3 86	T 112B6	16,0
	11,2	128,3	2389,6	0,7	P - 112 3 128.3	T 100B4	11,8
	11,1	87,2	2421,8	2,2	P L 115 3 87.2	T 132S6	26,0
	11,1	87,4	2426,4	1,4	P L 105 3 87.4	T 132S6	22,0
	11,1	260,3	2331,3	1,5	P E 132 260,34	T 90LB2	12,0
	11,0	87,2	2446,2	2,2	P L 115 3 87.2	T 112B6	26,0
	11,0	87,3	2421,9	0,8	P - 112 3 87.3	T 112B6	11,8
	11,0	88,3	2450,6	3,3	P L 125 3 88.3	T 132S6	33,0
	11,0	87,4	2452,9	1,4	P L 105 3 87.4	T 112B6	22,0
	11,0	265,4	2352,6	2,3	P E 150 265,44	T 100A2	16,0
	10,9	266,2	2438,1	0,9	P L 95 3 266.2	T 100A2	16,0
	10,9	88,3	2477,6	3,3	P L 125 3 88.3	T 112B6	33,0
	10,9	267,7	2477,5	1,8	P L 115 3 267.7	T 100A2	26,0
	10,9	265,4	2376,4	2,3	P E 150 265,44	T 90LB2	16,0
	10,8	268,8	2381,0	3,4	P E 170 268,78	T 100A2	21,0
	10,8	266,2	2462,9	0,9	P L 95 3 266.2	T 90LB2	16,0
	10,7	268,8	2405,2	3,4	P E 170 268,78	T 90LB2	21,0
	10,7	90,6	2514,3	1,4	P L 105 3 90.6	T 132S6	22,0
	10,6	273,5	2423,3	1,2	P E 125 273,48	T 100A2	10,5
	10,6	134,4	2504,3	1,0	P L 95 3 134.4	T 100B4	16,0
	10,6	90,6	2540,6	1,4	P L 105 3 90.6	T 112B6	22,0
	10,5	135,8	2557,5	2,0	P L 115 3 135.8	T 100B4	26,0
	10,5	273,5	2449,0	1,2	P E 125 273,48	T 90LB2	10,5
	10,4	280,9	2488,9	2,2	P E 150 280,94	T 100A2	16,0
	10,3	93,6	2596,6	0,7	P - 112 3 93.6	T 112B6	11,8
	10,3	280,9	2515,5	2,1	P E 150 280,94	T 90LB2	16,0
	10,2	139,9	2635,0	1,3	P L 105 3 139.9	T 100B4	22,0
	10,2	286,5	2538,1	1,4	P E 132 286,51	T 100A2	12,0
	10,1	141,7	2669,0	2,8	P L 125 3 141.7	T 100B4	33,0
	10,1	286,5	2566,0	1,4	P E 132 286,51	T 90LB2	12,0
	10,0	290,0	2685,0	1,7	P L 115 3 290	T 100A2	26,0
	9,9	97,6	2709,4	3,0	P L 125 3 97.6	T 132S6	33,0
	9,9	98,4	2702,7	0,9	P L 95 3 98.4	T 132S6	16,0
	9,8	97,6	2736,9	3,0	P L 125 3 97.6	T 112B6	33,0
	9,8	98,4	2730,4	0,9	P L 95 3 98.4	T 112B6	16,0
	9,7	100,4	2788,2	1,3	P L 105 3 100.4	T 132S6	22,0
	9,7	148,2	2790,7	1,8	P L 115 3 148.2	T 100B4	26,0
	9,6	302,0	2674,7	3,0	P E 170 301,96	T 100A2	21,0
	9,6	100,4	2817,3	1,3	P L 105 3 100.4	T 112B6	22,0
	9,5	302,0	2702,7	3,0	P E 170 301,96	T 90LB2	21,0
	9,5	307,7	2725,7	1,2	P E 125 307,71	T 100A2	10,5
	9,4	151,5	2731,5	1,3	P E 125 151,48	T 100B4	10,5
3	9,4	310,5	2751,8	2,0	P E 150 310,47	T 100A2	16,0
	9,4	307,7	2754,7	1,2	P E 125 307,71	T 90LB2	10,5
	9,3	103,9	2883,3	1,9	P L 115 3 103.9	T 132S6	26,0
	9,3	153,9	2899,2	1,2	P L 105 3 153.9	T 100B4	22,0
	9,3	310,5	2778,7	1,9	P E 150 310,47	T 90LB2	16,0
	9,2	103,9	2914,8	1,8	P L 115 3 103.9	T 112B6	26,0
	9,2	155,1	2920,9	2,6	P L 125 3 155.1	T 100B4	33,0
	9,2	316,6	2806,0	1,2	P E 132 316,62	T 100A2	12,0
	9,1	106,2	2949,8	2,8	P L 125 3 106.2	T 132S6	33,0
	9,1	316,6	2833,2	1,2	P E 132 316,62	T 90LB2	12,0
	9,0	106,2	2979,2	2,7	P L 125 3 106.2	T 112B6	33,0
	9,0	158,6	2858,5	1,4	P E 132 158,56	T 100B4	12,0
	9,0	158,9	2960,5	0,8	P L 95 3 158.9	T 100B4	16,0
	9,0	325,0	2881,0	1,9	P E 150 325	T 100A2	16,0
	8,9	325,0	2910,5	1,9	P E 150 325	T 90LB2	16,0
	8,8	329,4	2920,3	3,9	P E 190 329,43	T 100A2	27,0
	8,8	110,1	3057,0	3,7	P L 135 3 110.1	T 132S6	40,0
	8,8	330,6	2930,2	2,8	P E 170 330,6	T 100A2	21,0
	8,8	110,5	3067,4	1,2	P L 105 3 110.5	T 132S6	22,0
	8,8	163,1	3070,6	1,6	P L 115 3 163.1	T 100B4	26,0
	8,7	329,4	2950,2	3,9	P E 190 329,43	T 90LB2	27,0
	8,7	330,6	2960,5	2,7	P E 170 330,6	T 90LB2	21,0
	8,7	110,5	3099,2	1,2	P L 105 3 110.5	T 112B6	22,0
	8,5	114,3	3171,9	1,7	P L 115 3 114.3	T 132S6	26,0
	8,5	169,2	3186,6	1,1	P L 105 3 169.2	T 100B4	22,0
	8,4	114,3	3206,1	1,7	P L 115 3 114.3	T 112B6	26,0
	8,4	347,4	3077,1	3,7	P E 190 347,35	T 100A2	27,0
	8,4	170,7	3213,8	2,3	P L 125 3 170.7	T 100B4	33,0
	8,4	116,0	3187,3	0,8	P L 95 3 116	T 132S6	16,0
	8,3	116,3	3229,3	2,5	P L 125 3 116.3	T 132S6	33,0
	8,3	350,3	3103,0	0,8	P E 125 350,27	T 100A2	10,5
	8,3	347,4	3110,3	3,7	P E 190 347,35	T 90LB2	27,0
	8,3	116,0	3218,6	0,7	P L 95 3 116	T 112B6	16,0
	8,3	352,5	3121,3	1,1	P E 132 352,46	T 100A2	12,0
	8,3	116,3	3264,2	2,5	P L 125 3 116.3	T 112B6	33,0
	8,2	173,5	3129,1	1,3	P E 132 173,51	T 100B4	12,0
	8,2	350,3	3136,8	0,8	P E 125 350,27	T 90LB2	10,5
	8,2	352,5	3156,0	1,1	P E 132 352,46	T 90LB2	12,0
	8,2	357,1	3163,7	3,6	P E 190 357,1	T 100A2	27,0
	8,2	357,1	3163,7	2,6	P E 170 357,1	T 100A2	21,0
	8,1	359,2	3183,3	1,7	P E 150 359,17	T 100A2	16,0
	8,1	357,1	3199,2	3,6	P E 190 357,1	T 90LB2	27,0
	8,1	357,1	3199,1	2,5	P E 170 357,1	T 90LB2	21,0
	8,0	359,2	3214,9	1,7	P E 150 359,17	T 90LB2	16,0
	8,0	121,2	3366,0	1,6	P L 115 3 121.2	T 132S6	26,0
	8,0	121,8	3383,2	3,4	P L 135 3 121.8	T 132S6	40,0
	7,9	121,2	3400,4	1,6	P L 115 3 121.2	T 112B6	26,0
	7,9	182,2	3284,6	3,8	P E 190 182,17	T 100B4	27,0

P_1 Input Power kW	n_2 Output speed min^{-1}	IR ratio -	T2 Ouput torque Nm	FS' Service Factor -	GEAR	EU	Ptn Thermal capacity kW
	7,7	185,2	3488,4	1,0	P_L_105_3_185.2	T_100B4	22,0
	7,7	377,5	3344,3	2,4	P_E_170_377,45	T_100A2	21,0
	7,7	185,6	3348,2	1,0	P_E_125_185,62	T_100B4	10,5
	7,7	126,1	3502,4	1,1	P_L_105_3_126.1	T_132S6	22,0
	7,6	380,8	3375,0	1,6	P_E_150_380,82	T_100A2	16,0
	7,6	377,5	3379,2	2,4	P_E_170_377,45	T_90LB2	21,0
	7,6	126,1	3539,2	1,0	P_L_105_3_126.1	T_112B6	22,0
	7,6	127,9	3552,9	2,3	P_L_125_3_127.9	T_132S6	33,0
	7,6	383,9	3401,8	0,9	P_E_125_383,88	T_100A2	10,5
	7,6	189,1	3562,4	2,1	P_L_125_3_189.1	T_100B4	33,0
	7,6	380,8	3410,5	1,6	P_E_150_380,82	T_90LB2	16,0
	7,5	127,9	3586,2	2,3	P_L_125_3_127.9	T_112B6	33,0
	7,5	190,3	3585,9	1,4	P_L_115_3_190.3	T_100B4	26,0
	7,5	387,9	3438,1	1,0	P_E_132_387,9	T_100A2	12,0
	7,5	383,9	3438,4	0,9	P_E_125_383,88	T_90LB2	10,5
	7,5	191,0	3442,3	1,2	P_E_132_190,95	T_100B4	12,0
	7,5	388,9	3447,2	3,3	P_E_190_388,88	T_100A2	27,0
	7,4	387,9	3474,5	1,0	P_E_132_387,9	T_90LB2	12,0
	7,4	388,9	3479,9	3,3	P_E_190_388,88	T_90LB2	27,0
	7,2	134,1	3724,9	3,1	P_L_135_3_134.1	T_132S6	40,0
	7,1	135,8	3771,8	1,4	P_L_115_3_135.8	T_132S6	26,0
	7,1	409,3	3626,3	2,2	P_E_170_409,33	T_100A2	21,0
	7,1	135,8	3808,8	1,4	P_L_115_3_135.8	T_112B6	26,0
	7,0	409,3	3662,4	2,2	P_E_170_409,33	T_90LB2	21,0
	7,0	416,3	3689,5	0,9	P_E_125_416,28	T_100A2	10,5
	6,9	139,9	3885,9	1,0	P_L_105_3_139.9	T_132S6	22,0
	6,9	140,1	3891,9	2,9	P_L_135_3_140.1	T_132S6	40,0
	6,9	416,3	3726,7	0,9	P_E_125_416,28	T_90LB2	10,5
	6,9	420,9	3731,9	1,4	P_E_150_420,86	T_100A2	16,0
	6,9	139,9	3925,8	0,9	P_L_105_3_139.9	T_112B6	22,0
	6,9	141,7	3931,5	2,1	P_L_125_3_141.7	T_132S6	33,0
	6,8	425,6	3769,7	3,1	P_E_190_425,55	T_100A2	27,0
	6,8	420,9	3770,1	1,4	P_E_150_420,86	T_90LB2	16,0
	6,8	210,3	3960,9	1,3	P_L_115_3_210.3	T_100B4	26,0
	6,8	210,7	3797,5	3,3	P_E_190_210,74	T_100B4	27,0
	6,8	425,6	3808,8	3,0	P_E_190_425,55	T_90LB2	27,0
	6,8	141,7	3978,1	2,1	P_L_125_3_141.7	T_112B6	33,0
	6,7	212,6	3831,4	1,0	P_E_132_212,62	T_100B4	12,0
	6,7	215,0	3877,6	2,3	P_E_170_215,02	T_100B4	21,0
	6,6	439,7	3894,7	0,9	P_E_132_439,72	T_100A2	12,0
	6,6	216,6	3907,1	1,5	P_E_150_216,61	T_100B4	16,0
	6,6	148,2	4111,8	1,3	P_L_115_3_148.2	T_132S6	26,0
	6,6	439,7	3937,0	0,9	P_E_132_439,72	T_90LB2	12,0
	6,5	445,6	3948,7	2,1	P_E_170_445,6	T_100A2	21,0
	6,5	448,2	3972,8	2,9	P_E_190_448,15	T_100A2	27,0
	6,5	148,2	4155,7	1,3	P_L_115_3_148.2	T_112B6	26,0
	6,5	445,6	3991,5	2,0	P_E_170_445,6	T_90LB2	21,0
3	6,4	448,2	4010,2	2,9	P_E_190_448,15	T_90LB2	27,0
	6,4	151,5	4029,2	0,9	P_E_125_151,48	T_132S6	10,5
	6,4	458,3	4060,2	1,3	P_E_150_458,31	T_100A2	16,0
	6,3	151,5	4066,6	0,9	P_E_125_151,48	T_112B6	10,5
	6,3	153,3	4254,4	2,7	P_L_135_3_153.3	T_132S6	40,0
	6,3	153,9	4274,2	0,9	P_L_105_3_153.9	T_132S6	22,0
	6,3	461,9	4092,1	0,8	P_E_125_461,93	T_100A2	10,5
	6,3	227,3	4100,0	0,9	P_E_125_227,28	T_100B4	10,5
	6,3	458,3	4105,4	1,3	P_E_150_458,31	T_90LB2	16,0
	6,3	155,1	4309,0	1,9	P_L_125_3_155.1	T_132S6	33,0
	6,2	153,9	4315,1	0,9	P_L_105_3_153.9	T_112B6	22,0
	6,2	229,4	4322,8	1,2	P_L_115_3_229.4	T_100B4	26,0
	6,2	461,9	4139,7	0,8	P_E_125_461,93	T_90LB2	10,5
	6,2	155,1	4351,1	1,9	P_L_125_3_155.1	T_112B6	33,0
	6,1	158,6	4213,5	0,9	P_E_132_158,56	T_132S6	12,0
	6,1	234,0	4219,4	0,9	P_E_132_234	T_100B4	12,0
	6,1	158,6	4261,4	0,9	P_E_132_158,56	T_112B6	12,0
	6,0	483,2	4283,1	2,7	P_E_190_483,23	T_100A2	27,0
	6,0	483,2	4283,4	1,9	P_E_170_483,23	T_100A2	21,0
	6,0	483,9	4291,0	0,8	P_E_132_483,92	T_100A2	12,0
	6,0	483,2	4326,6	2,7	P_E_190_483,23	T_90LB2	27,0
	6,0	483,2	4326,2	1,9	P_E_170_483,23	T_90LB2	21,0
	6,0	163,1	4526,6	1,2	P_L_115_3_163.1	T_132S6	26,0
	6,0	483,9	4333,5	0,8	P_E_132_483,92	T_90LB2	12,0
	5,9	163,1	4572,2	1,2	P_L_115_3_163.1	T_112B6	26,0
	5,8	501,5	4445,7	1,2	P_E_150_501,52	T_100A2	16,0
	5,8	246,9	4453,2	2,8	P_E_190_246,94	T_100B4	27,0
	5,8	246,9	4453,2	2,0	P_E_170_246,94	T_100B4	21,0
	5,8	168,7	4683,7	2,4	P_L_135_3_168.7	T_132S6	40,0
	5,7	501,5	4492,5	1,2	P_E_150_501,52	T_90LB2	16,0
	5,7	169,2	4699,1	0,8	P_L_105_3_169.2	T_132S6	22,0
	5,7	251,2	4531,7	0,8	P_E_125_251,17	T_100B4	10,5
	5,7	170,7	4741,8	1,7	P_L_125_3_170.7	T_132S6	33,0
	5,7	169,2	4749,9	0,8	P_L_105_3_169.2	T_112B6	22,0
	5,6	170,7	4791,9	1,7	P_L_125_3_170.7	T_112B6	33,0
	5,6	520,0	4604,9	1,8	P_E_170_520,04	T_100A2	21,0
	5,6	173,5	4611,8	0,9	P_E_132_173,51	T_132S6	12,0
	5,6	524,8	4646,0	0,8	P_E_132_524,76	T_100A2	12,0
	5,5	520,0	4654,3	1,7	P_E_170_520,04	T_90LB2	21,0
	5,5	526,2	4662,8	2,5	P_E_190_526,24	T_100A2	27,0
	5,5	173,5	4662,0	0,9	P_E_132_173,51	T_112B6	12,0
	5,5	260,3	4696,7	0,9	P_E_132_260,34	T_100B4	12,0
	5,5	524,8	4695,9	0,7	P_E_132_524,76	T_90LB2	12,0
	5,5	526,2	4713,8	2,4	P_E_190_526,24	T_90LB2	27,0
	5,4	265,4	4783,4	1,3	P_E_150_265,44	T_100B4	16,0
	5,4	543,9	4818,7	0,7	P_E_132_543,89	T_100A2	12,0
	5,3	267,7	5043,7	1,0	P_L_115_3_267.7	T_100B4	26,0
	5,3	268,9	4846,8	2,6	P_E_190_268,91	T_100B4	27,0

P_1 Input Power kW	n_2 Output speed min^{-1}	IR ratio -	T2 Ouput torque Nm	FS' Service Factor -	GEAR	EU	Ptn Thermal capacity kW
	5,3	182,2	4846,8	2,6	P E 190 182,17	T 132S6	27,0
	5,3	268,8	4846,5	1,9	P E 170 268,78	T 100B4	21,0
	5,3	549,0	4864,9	1,1	P E 150 548,95	T 100A2	16,0
	5,3	543,9	4865,6	0,7	P E 132 543,89	T 90LB2	12,0
	5,3	183,7	5100,2	2,2	P L 135 3 183.7	T 132S6	40,0
	5,3	182,2	4893,0	2,6	P E 190 182,17	T 112B6	27,0
	5,3	549,0	4912,1	1,1	P E 150 548,95	T 90LB2	16,0
	5,2	185,2	5138,4	0,7	P L 105 3 185.2	T 132S6	22,0
	5,2	185,6	4929,6	0,7	P E 125 185,62	T 132S6	10,5
	5,2	559,2	4958,2	1,6	P E 170 559,19	T 100A2	21,0
	5,2	185,2	5199,2	0,7	P L 105 3 185.2	T 112B6	22,0
	5,2	185,6	4988,1	0,7	P E 125 185,62	T 112B6	10,5
	5,2	559,2	5007,2	1,6	P E 170 559,19	T 90LB2	21,0
	5,1	189,1	5249,8	1,6	P L 125 3 189.1	T 132S6	33,0
	5,1	190,3	5280,3	1,0	P L 115 3 190.3	T 132S6	26,0
	5,1	280,9	5066,1	1,2	P E 150 280,94	T 100B4	16,0
	5,1	189,1	5301,0	1,5	P L 125 3 189.1	T 112B6	33,0
	5,1	191,0	5076,1	0,8	P E 132 190,95	T 132S6	12,0
	5,1	575,9	5105,8	2,3	P E 190 575,86	T 100A2	27,0
	5,0	190,3	5344,2	1,0	P L 115 3 190.3	T 112B6	26,0
	5,0	191,0	5126,0	0,8	P E 132 190,95	T 112B6	12,0
	5,0	575,9	5157,0	2,2	P E 190 575,86	T 90LB2	27,0
	5,0	286,5	5168,0	0,8	P E 132 286,51	T 100B4	12,0
	4,9	290,0	5462,5	0,9	P L 115 3 290	T 100B4	26,0
	4,9	291,5	5251,4	2,4	P E 190 291,48	T 100B4	27,0
	4,9	595,3	5273,4	1,0	P E 150 595,28	T 100A2	16,0
	4,8	595,3	5327,2	1,0	P E 150 595,28	T 90LB2	16,0
	4,8	201,0	5576,2	2,1	P L 135 3 201	T 132S6	40,0
	4,8	606,4	5372,2	2,1	P E 190 606,41	T 100A2	27,0
	4,8	606,4	5371,4	1,5	P E 170 606,41	T 100A2	21,0
	4,8	606,4	5428,8	2,1	P E 190 606,41	T 90LB2	27,0
	4,8	606,4	5429,0	1,5	P E 170 606,41	T 90LB2	21,0
	4,7	302,0	5440,3	1,7	P E 170 301,96	T 100B4	21,0
	4,7	302,5	5451,4	2,3	P E 190 302,51	T 100B4	27,0
	4,6	310,5	5593,5	1,1	P E 150 310,47	T 100B4	16,0
	4,6	210,3	5841,2	0,9	P L 115 3 210.3	T 132S6	26,0
	4,6	210,7	5605,4	2,2	P E 190 210,74	T 132S6	27,0
	4,6	210,7	5654,4	2,2	P E 190 210,74	T 112B6	27,0
	4,6	210,3	5906,7	0,9	P L 115 3 210.3	T 112B6	26,0
	4,6	212,6	5655,0	0,7	P E 132 212,62	T 132S6	12,0
	4,5	643,2	5704,2	0,9	P E 150 643,23	T 100A2	16,0
	4,5	212,6	5703,4	0,7	P E 132 212,62	T 112B6	12,0
	4,5	316,6	5703,4	0,7	P E 132 316,62	T 100B4	12,0
	4,5	317,4	5717,3	2,2	P E 190 317,42	T 100B4	27,0
	4,5	215,0	5716,7	1,6	P E 170 215,02	T 132S6	21,0
	4,5	649,0	5755,6	1,4	P E 170 649	T 100A2	21,0
	4,5	216,6	5756,3	1,0	P E 150 216,61	T 132S6	16,0
3	4,5	643,2	5754,9	0,9	P E 150 643,23	T 90LB2	16,0
	4,5	215,0	5781,6	1,6	P E 170 215,02	T 112B6	21,0
	4,4	649,0	5807,8	1,4	P E 170 649	T 90LB2	21,0
	4,4	216,6	5821,5	1,0	P E 150 216,61	T 112B6	16,0
	4,4	660,4	5846,5	2,0	P E 190 660,37	T 100A2	27,0
	4,4	325,0	5859,4	1,0	P E 150 325	T 100B4	16,0
	4,4	221,2	6134,7	1,9	P L 135 3 221.2	T 132S6	40,0
	4,4	660,4	5913,6	1,9	P E 190 660,37	T 90LB2	27,0
	4,3	329,4	5941,1	2,1	P E 190 329,43	T 100B4	27,0
	4,3	330,6	5955,0	1,5	P E 170 330,6	T 100B4	21,0
	4,2	229,4	6367,3	0,9	P L 115 3 229.4	T 132S6	26,0
	4,2	229,4	6442,6	0,8	P L 115 3 229.4	T 112B6	26,0
	4,2	697,9	6183,2	1,3	P E 170 697,85	T 100A2	21,0
	4,2	697,5	6183,2	0,9	P E 150 697,51	T 100A2	16,0
	4,1	704,9	6243,2	1,8	P E 190 704,94	T 100A2	27,0
	4,1	697,9	6243,6	1,3	P E 170 697,85	T 90LB2	21,0
	4,1	697,5	6242,8	0,9	P E 150 697,51	T 90LB2	16,0
	4,1	347,4	6258,3	2,0	P E 190 347,35	T 100B4	27,0
	4,1	704,9	6304,8	1,8	P E 190 704,94	T 90LB2	27,0
	4,0	357,1	6446,6	1,9	P E 190 357,1	T 100B4	27,0
	4,0	357,1	6447,0	1,4	P E 170 357,1	T 100B4	21,0
	4,0	359,2	6479,5	0,9	P E 150 359,17	T 100B4	16,0
	4,0	245,1	6801,3	1,7	P L 135 3 245.1	T 132S6	40,0
	3,9	246,9	6560,5	1,9	P E 190 246,94	T 132S6	27,0
	3,9	246,9	6561,4	1,4	P E 170 246,94	T 132S6	21,0
	3,9	743,0	6577,3	0,8	P E 150 743,02	T 100A2	16,0
	3,9	246,9	6629,0	1,9	P E 190 246,94	T 112B6	27,0
	3,9	246,9	6629,0	1,4	P E 170 246,94	T 112B6	21,0
	3,9	743,0	6644,8	0,8	P E 150 743,02	T 90LB2	16,0
	3,9	756,8	6697,7	1,7	P E 190 756,78	T 100A2	27,0
	3,9	756,8	6697,9	1,2	P E 170 756,78	T 100A2	21,0
	3,8	756,8	6767,4	1,7	P E 190 756,78	T 90LB2	27,0
	3,8	756,8	6766,9	1,2	P E 170 756,78	T 90LB2	21,0
	3,8	766,5	6786,8	0,8	P E 150 766,52	T 100A2	16,0
	3,8	377,5	6802,7	1,3	P E 170 377,45	T 100B4	21,0
	3,8	380,8	6857,1	0,9	P E 150 380,82	T 100B4	16,0
	3,8	766,5	6858,6	0,8	P E 150 766,52	T 90LB2	16,0
	3,7	388,9	7006,7	1,8	P E 190 388,88	T 100B4	27,0
	3,7	265,4	7064,4	0,8	P E 150 265,44	T 132S6	16,0
	3,6	265,4	7123,1	0,8	P E 150 265,44	T 112B6	16,0
	3,6	267,7	7440,5	0,7	P L 115 3 267.7	T 132S6	26,0
	3,6	268,9	7142,9	1,8	P E 190 268,91	T 132S6	27,0
	3,6	268,8	7142,9	1,3	P E 170 268,78	T 132S6	21,0
	3,6	811,3	7183,0	1,1	P E 170 811,25	T 100A2	21,0
	3,6	267,7	7502,1	0,7	P L 115 3 267.7	T 112B6	26,0
	3,6	268,9	7222,7	1,7	P E 190 268,91	T 112B6	27,0
	3,6	268,8	7223,1	1,2	P E 170 268,78	T 112B6	21,0
	3,6	811,3	7262,4	1,1	P E 170 811,25	T 90LB2	21,0

P_1 Input Power kW	n_2 Output speed min^{-1}	IR ratio -	T2 Ouput torque Nm	FS' Service Factor -	GEAR	EU	Ptn Thermal capacity kW
	3,5	824,1	7304,7	1,6	P E 190 824,12	T 100A2	27,0
	3,5	831,2	7367,0	0,7	P E 150 831,21	T 100A2	16,0
	3,5	824,1	7387,6	1,6	P E 190 824,12	T 90LB2	27,0
	3,5	409,3	7389,2	1,2	P E 170 409,33	T 100B4	21,0
	3,5	831,2	7451,7	0,7	P E 150 831,21	T 90LB2	16,0
	3,5	280,9	7475,1	0,8	P E 150 280,94	T 132S6	16,0
	3,4	280,9	7540,8	0,8	P E 150 280,94	T 112B6	16,0
	3,4	420,9	7585,3	0,8	P E 150 420,86	T 100B4	16,0
	3,4	425,6	7673,4	1,6	P E 190 425,55	T 100B4	27,0
	3,3	291,5	7743,1	1,6	P E 190 291,48	T 132S6	27,0
	3,3	879,8	7789,6	1,5	P E 190 879,75	T 100A2	27,0
	3,3	879,8	7791,0	1,0	P E 170 879,75	T 100A2	21,0
	3,3	291,5	7837,0	1,6	P E 190 291,48	T 112B6	27,0
	3,3	879,8	7885,7	1,5	P E 190 879,75	T 90LB2	27,0
	3,3	879,8	7884,5	1,0	P E 170 879,75	T 90LB2	21,0
	3,2	302,5	8033,4	1,6	P E 190 302,51	T 132S6	27,0
	3,2	302,0	8033,3	1,1	P E 170 301,96	T 132S6	21,0
	3,2	445,6	8033,3	1,1	P E 170 445,6	T 100B4	21,0
	3,2	448,2	8083,6	1,5	P E 190 448,15	T 100B4	27,0
	3,2	302,0	8108,1	1,1	P E 170 301,96	T 112B6	21,0
	3,2	302,5	8134,5	1,5	P E 190 302,51	T 112B6	27,0
	3,1	458,3	8264,5	0,7	P E 150 458,31	T 100B4	16,0
	3,1	310,5	8264,5	0,7	P E 150 310,47	T 132S6	16,0
	3,1	310,5	8344,9	0,7	P E 150 310,47	T 112B6	16,0
	3,1	317,4	8427,0	1,5	P E 190 317,42	T 132S6	27,0
	3,0	958,0	8482,9	1,4	P E 190 958,04	T 100A2	27,0
	3,0	317,4	8538,3	1,5	P E 190 317,42	T 112B6	27,0
	3,0	958,0	8567,2	1,3	P E 190 958,04	T 90LB2	27,0
	3,0	981,4	8681,7	0,9	P E 170 981,35	T 100A2	21,0
	3,0	483,2	8710,8	1,4	P E 190 483,23	T 100B4	27,0
	3,0	483,2	8712,5	1,0	P E 170 483,23	T 100B4	21,0
	2,9	329,4	8769,9	1,4	P E 190 329,43	T 132S6	27,0
	2,9	330,6	8800,5	1,0	P E 170 330,6	T 132S6	21,0
	2,9	981,4	8801,2	0,9	P E 170 981,35	T 90LB2	21,0
	2,9	329,4	8861,1	1,4	P E 190 329,43	T 112B6	27,0
	2,9	330,6	8890,4	1,0	P E 170 330,6	T 112B6	21,0
	2,8	347,4	9241,0	1,4	P E 190 347,35	T 132S6	27,0
	2,8	347,4	9342,3	1,3	P E 190 347,35	T 112B6	27,0
	2,8	520,0	9375,0	1,0	P E 170 520,04	T 100B4	21,0
	2,7	1064,2	9444,3	1,2	P E 190 1064,22	T 100A2	27,0
	2,7	1064,2	9444,2	0,9	P E 170 1064,22	T 100A2	21,0
	2,7	357,1	9479,3	1,3	P E 190 357,1	T 132S6	27,0
	2,7	526,2	9479,3	1,3	P E 190 526,24	T 100B4	27,0
	2,7	357,1	9480,3	0,9	P E 170 357,1	T 132S6	21,0
	2,7	1064,2	9514,6	1,2	P E 190 1064,22	T 90LB2	27,0
	2,7	1064,2	9514,5	0,9	P E 170 1064,22	T 90LB2	21,0
	2,7	357,1	9585,9	1,3	P E 190 357,1	T 112B6	27,0
3	2,7	357,1	9584,7	0,9	P E 170 357,1	T 112B6	21,0
	2,6	377,5	10033,4	0,9	P E 170 377,45	T 132S6	21,0
	2,6	559,2	10070,9	0,9	P E 170 559,19	T 100B4	21,0
	2,5	377,5	10150,4	0,9	P E 170 377,45	T 112B6	21,0
	2,5	1158,9	10274,0	1,1	P E 190 1158,92	T 100A2	27,0
	2,5	1158,9	10274,8	0,8	P E 170 1158,92	T 100A2	21,0
	2,5	388,9	10356,3	1,2	P E 190 388,88	T 132S6	27,0
	2,5	1158,9	10354,1	1,1	P E 190 1158,92	T 90LB2	27,0
	2,5	1158,9	10353,6	0,8	P E 170 1158,92	T 90LB2	21,0
	2,5	575,9	10396,5	1,2	P E 190 575,86	T 100B4	27,0
	2,5	388,9	10439,9	1,2	P E 190 388,88	T 112B6	27,0
	2,4	409,3	10878,3	0,8	P E 170 409,33	T 132S6	21,0
	2,4	606,4	10926,6	1,1	P E 190 606,41	T 100B4	27,0
	2,4	606,4	10926,8	0,8	P E 170 606,41	T 100B4	21,0
	2,4	409,3	10971,1	0,8	P E 170 409,33	T 112B6	21,0
	2,3	1268,2	11259,8	1,0	P E 190 1268,2	T 100A2	27,0
	2,3	1268,2	11260,4	0,7	P E 170 1268,2	T 100A2	21,0
	2,3	425,6	11308,8	1,1	P E 190 425,55	T 132S6	27,0
	2,3	1268,2	11359,9	1,0	P E 190 1268,2	T 90LB2	27,0
	2,3	1268,2	11360,4	0,7	P E 170 1268,2	T 90LB2	21,0
	2,3	425,6	11408,6	1,1	P E 190 425,55	T 112B6	27,0
	2,2	649,0	11718,8	0,8	P E 170 649	T 100B4	21,0
	2,2	445,6	11826,5	0,8	P E 170 445,6	T 132S6	21,0
	2,2	660,4	11882,1	1,1	P E 190 660,37	T 100B4	27,0
	2,2	448,2	11938,9	1,0	P E 190 448,15	T 132S6	27,0
	2,2	445,6	11994,7	0,8	P E 170 445,6	T 112B6	21,0
	2,1	448,2	12050,1	1,0	P E 190 448,15	T 112B6	27,0
	2,1	1395,7	12396,7	0,9	P E 190 1395,69	T 100A2	27,0
	2,1	1395,7	12518,1	0,9	P E 190 1395,69	T 90LB2	27,0
	2,1	697,9	12575,7	0,7	P E 170 697,85	T 100B4	21,0
	2,0	704,9	12703,3	1,0	P E 190 704,94	T 100B4	27,0
	2,0	483,2	12829,3	1,0	P E 190 483,23	T 132S6	27,0
	2,0	483,2	12826,6	0,7	P E 170 483,23	T 132S6	21,0
	2,0	483,2	12957,8	1,0	P E 190 483,23	T 112B6	27,0
	1,9	756,8	13641,3	0,9	P E 190 756,78	T 100B4	27,0
	1,9	1546,4	13717,7	0,8	P E 190 1546,36	T 100A2	27,0
	1,9	1546,4	13861,0	0,8	P E 190 1546,36	T 90LB2	27,0
	1,8	526,2	14013,5	0,9	P E 190 526,24	T 132S6	27,0
	1,8	526,2	14167,0	0,9	P E 190 526,24	T 112B6	27,0
	1,7	824,1	14816,3	0,8	P E 190 824,12	T 100B4	27,0
	1,7	575,9	15350,0	0,8	P E 190 575,86	T 132S6	27,0
	1,7	575,9	15438,5	0,8	P E 190 575,86	T 112B6	27,0
	1,6	879,8	15816,1	0,8	P E 190 879,75	T 100B4	27,0
	1,6	606,4	16115,2	0,8	P E 190 606,41	T 132S6	27,0
	1,6	606,4	16318,5	0,8	P E 190 606,41	T 112B6	27,0
	1,5	958,0	17305,0	0,7	P E 190 958,04	T 100B4	27,0
	1,5	660,4	17539,8	0,7	P E 190 660,37	T 132S6	27,0
	1,5	660,4	17780,9	0,7	P E 190 660,37	T 112B6	27,0

P_1 Input Power kW	n_2 Output speed min^{-1}	IR ratio -	T2 Ouput torque Nm	FS' Service Factor -	GEAR	EU	Ptn Thermal capacity kW
	976,7	3,0	37,2	2,1	P - 63 2 3	T 112A2	5,6
	973,3	3,0	37,3	2,1	P - 63 2 3	T 100B2	5,6
	751,3	3,9	48,3	1,9	P - 63 2 3.9	T 112A2	5,6
	748,7	3,9	48,5	1,9	P - 63 2 3.9	T 100B2	5,6
	681,4	4,3	53,3	1,8	P - 63 2 4.3	T 112A2	5,6
	679,1	4,3	53,4	1,8	P - 63 2 4.3	T 100B2	5,6
	586,0	5,0	61,9	1,8	P - 63 2 5	T 112A2	5,6
	584,0	5,0	62,1	1,8	P - 63 2 5	T 100B2	5,6
	553,9	2,6	65,5	2,0	P - 71 2 2.6	T 112A4	7,5
	552,8	5,3	65,6	2,7	P - 71 2 5.3	T 112A2	7,5
	550,9	5,3	65,9	2,7	P - 71 2 5.3	T 100B2	7,5
	550,0	2,6	66,0	2,0	P - 71 2 2.6	T 100BL4	7,5
	523,2	5,6	69,4	1,8	P - 63 2 5.6	T 112A2	5,6
	521,4	5,6	69,6	1,8	P - 63 2 5.6	T 100B2	5,6
	480,0	3,0	75,6	1,1	P - 63 2 3	T 112A4	5,6
	476,7	3,0	76,1	1,1	P - 63 2 3	T 100BL4	5,6
	472,6	6,2	76,8	3,0	P - 71 2 6.2	T 112A2	7,5
	472,6	6,2	76,8	1,7	P - 63 2 6.2	T 112A2	5,6
	471,0	6,2	77,1	3,0	P - 71 2 6.2	T 100B2	7,5
	471,0	6,2	77,0	1,7	P - 63 2 6.2	T 100B2	5,6
	450,8	6,5	80,5	1,7	P - 63 2 6.5	T 112A2	5,6
	450,0	3,2	80,6	1,9	P - 71 2 3.2	T 112A4	7,5
	449,2	6,5	80,8	1,7	P - 63 2 6.5	T 100B2	5,6
	446,9	3,2	81,2	1,8	P - 71 2 3.2	T 100BL4	7,5
	396,0	7,4	91,7	1,5	P - 63 2 7.4	T 112A2	5,6
	394,6	7,4	92,0	1,5	P - 63 2 7.4	T 100B2	5,6
	379,0	3,8	95,8	1,8	P - 71 2 3.8	T 112A4	7,5
	376,3	3,8	96,4	1,8	P - 71 2 3.8	T 100BL4	7,5
	369,2	3,9	98,3	1,1	P - 63 2 3.9	T 112A4	5,6
	366,7	3,9	99,0	1,1	P - 63 2 3.9	T 100BL4	5,6
	366,3	8,0	99,1	1,5	P - 63 2 8	T 112A2	5,6
	365,0	8,0	99,4	1,5	P - 63 2 8	T 100B2	5,6
	336,8	8,7	107,8	2,6	P - 71 2 8.7	T 112A2	7,5
	335,6	8,7	108,1	2,6	P - 71 2 8.7	T 100B2	7,5
	334,9	4,3	108,4	1,8	P - 71 2 4.3	T 112A4	7,5
	334,9	4,3	108,4	1,2	P - 63 2 4.3	T 112A4	5,6
	332,6	4,3	109,1	1,8	P - 71 2 4.3	T 100BL4	7,5
	332,6	4,3	109,1	1,2	P - 63 2 4.3	T 100BL4	5,6
	325,6	9,0	111,5	1,5	P - 63 2 9	T 112A2	5,6
	324,4	9,0	111,8	1,5	P - 63 2 9	T 100B2	5,6
	288,0	5,0	126,0	1,1	P - 63 2 5	T 112A4	5,6
	287,3	10,2	126,3	2,9	P - 71 2 10.2	T 112A2	7,5
	286,3	10,2	126,8	2,9	P - 71 2 10.2	T 100B2	7,5
	286,0	5,0	126,9	1,1	P - 63 2 5	T 100BL4	5,6
	281,7	10,4	128,8	1,4	P - 63 2 10.4	T 112A2	5,6
	280,8	10,4	129,2	1,4	P - 63 2 10.4	T 100B2	5,6
	271,7	5,3	133,6	1,6	P - 71 2 5.3	T 112A4	7,5
4	269,8	5,3	134,5	1,6	P - 71 2 5.3	T 100BL4	7,5
	257,1	5,6	141,1	1,1	P - 63 2 5.6	T 112A4	5,6
	255,4	5,6	142,1	1,1	P - 63 2 5.6	T 100BL4	5,6
	252,6	11,6	143,7	2,6	P - 71 2 11.6	T 112A2	7,5
	251,7	11,6	144,2	2,6	P - 71 2 11.6	T 100B2	7,5
	248,3	11,8	146,2	1,3	P - 63 2 11.8	T 112A2	5,6
	247,5	11,8	146,7	1,3	P - 63 2 11.8	T 100B2	5,6
	238,2	12,3	152,3	1,8	P - 71 2 12.3	T 112A2	7,5
	237,4	12,3	152,9	1,8	P - 71 2 12.3	T 100B2	7,5
	232,3	6,2	156,2	1,7	P - 71 2 6.2	T 112A4	7,5
	232,3	6,2	156,2	1,0	P - 63 2 6.2	T 112A4	5,6
	230,7	6,2	157,3	1,7	P - 71 2 6.2	T 100BL4	7,5
	230,7	6,2	157,3	1,0	P - 63 2 6.2	T 100BL4	5,6
	221,5	6,5	163,8	1,0	P - 63 2 6.5	T 112A4	5,6
	220,0	6,5	165,0	1,0	P - 63 2 6.5	T 100BL4	5,6
	217,0	13,5	167,2	1,2	P - 63 2 13.5	T 112A2	5,6
	216,3	13,5	167,8	1,2	P - 63 2 13.5	T 100B2	5,6
	209,3	14,0	173,4	2,3	P - 71 2 14	T 112A2	7,5
	208,6	14,0	174,0	2,3	P - 71 2 14	T 100B2	7,5
	203,5	14,4	178,4	1,1	P - 63 2 14.4	T 112A2	5,6
	202,8	7,1	178,9	1,7	P - 71 2 7.1	T 112A4	7,5
	202,8	14,4	178,9	1,1	P - 63 2 14.4	T 100B2	5,6
	201,4	7,1	180,2	1,7	P - 71 2 7.1	T 100BL4	7,5
	194,6	7,4	186,5	1,0	P - 63 2 7.4	T 112A4	5,6
	193,2	7,4	187,8	1,0	P - 63 2 7.4	T 100BL4	5,6
	183,0	5,3	198,3	2,7	P - 90 2 5.3	T 132M6	10,5
	182,0	16,1	199,4	2,1	P - 71 2 16.1	T 112A2	7,5
	181,4	16,1	200,1	2,1	P - 71 2 16.1	T 100B2	7,5
	180,0	8,0	201,6	1,0	P - 63 2 8	T 112A4	5,6
	178,8	8,0	203,0	1,0	P - 63 2 8	T 100BL4	5,6
	173,4	16,9	209,3	1,1	P - 63 2 16.9	T 112A2	5,6
	172,8	16,9	210,0	1,1	P - 63 2 16.9	T 100B2	5,6
	169,4	17,3	214,3	2,0	P - 71 2 17.3	T 112A2	7,5
	168,8	17,3	215,0	2,0	P - 71 2 17.3	T 100B2	7,5
	165,5	8,7	219,2	2,6	P - 90 2 8.7	T 112A4	10,5
	165,5	8,7	219,2	1,4	P - 71 2 8.7	T 112A4	7,5
	164,4	5,9	220,7	2,5	P - 90 2 5.9	T 132M6	10,5
	164,4	8,7	220,8	2,5	P - 90 2 8.7	T 100BL4	10,5
	164,4	8,7	220,8	1,4	P - 71 2 8.7	T 100BL4	7,5
	160,0	9,0	226,8	0,9	P - 63 2 9	T 112A4	5,6
	158,9	9,0	228,4	0,9	P - 63 2 9	T 100BL4	5,6
	156,7	18,7	231,6	1,8	P - 71 2 18.7	T 112A2	7,5
	156,2	18,7	232,4	1,8	P - 71 2 18.7	T 100B2	7,5
	154,8	9,3	234,4	2,4	P - 90 2 9.3	T 112A4	10,5
	153,8	9,3	236,0	2,4	P - 90 2 9.3	T 100BL4	10,5
	153,2	9,4	236,9	2,9	P - 80 2 9.4	T 112A4	7,5
	152,1	9,4	238,5	2,9	P - 80 2 9.4	T 100BL4	7,5
	150,3	19,5	241,4	2,2	P - 80 2 19.49	T 112A2	7,5

P_1 Input Power kW	n_2 Output speed min^{-1}	IR ratio -	T2 Ouput torque Nm	FS' Service Factor -	GEAR	EU	Ptn Thermal capacity kW
	149,8	19,5	242,2	2,2	P - 80 2 19.49	T 100B2	7,5
	148,0	19,8	245,3	0,9	P - 63 2 19.8	T 112A2	5,6
	147,5	19,8	246,1	0,9	P - 63 2 19.8	T 100B2	5,6
	145,2	6,7	249,9	3,0	P - 80 2 6.68	T 132M6	7,5
	145,1	20,2	250,2	1,7	P - 71 2 20.2	T 112A2	7,5
	144,8	6,7	250,7	2,4	P - 90 2 6.7	T 132M6	10,5
	144,6	20,2	251,0	1,7	P - 71 2 20.2	T 100B2	7,5
	143,4	10,0	253,0	2,6	P - 80 2 10.04	T 112A4	7,5
	142,9	20,5	253,9	0,8	P - 63 2 20.5	T 112A2	5,6
	142,7	20,5	254,3	2,1	P - 80 2 20.53	T 112A2	7,5
	142,4	20,5	254,8	0,8	P - 63 2 20.5	T 100B2	5,6
	142,4	10,0	254,8	2,6	P - 80 2 10.04	T 100BL4	7,5
	142,2	20,5	255,1	2,1	P - 80 2 20.53	T 100B2	7,5
	141,2	10,2	257,0	1,6	P - 71 2 10.2	T 112A4	7,5
	140,2	10,2	258,9	1,6	P - 71 2 10.2	T 100BL4	7,5
	138,5	10,4	262,1	0,8	P - 63 2 10.4	T 112A4	5,6
	137,5	10,4	263,9	0,8	P - 63 2 10.4	T 100BL4	5,6
	136,9	21,4	265,0	2,8	P - 90 2 21.4	T 112A2	10,5
	136,5	21,5	265,8	2,0	P - 80 2 21.46	T 112A2	7,5
	136,5	21,4	265,9	2,8	P - 90 2 21.4	T 100B2	10,5
	136,1	21,5	266,7	2,0	P - 80 2 21.46	T 100B2	7,5
	134,4	7,2	270,1	2,7	P - 80 2 7.22	T 132M6	7,5
	133,8	21,9	271,2	1,5	P - 71 2 21.9	T 112A2	7,5
	133,3	21,9	272,2	1,5	P - 71 2 21.9	T 100B2	7,5
	124,4	7,8	291,8	2,4	P - 90 2 7.8	T 132M6	10,5
	124,1	11,6	292,3	1,5	P - 71 2 11.6	T 112A4	7,5
	123,9	11,6	292,8	2,3	P - 80 2 11.62	T 112A4	7,5
	123,3	11,6	294,4	1,5	P - 71 2 11.6	T 100BL4	7,5
	123,1	23,8	288,6	2,5	P L 85 3 23.8	T 112A2	11,0
	123,1	11,6	294,9	2,2	P - 80 2 11.62	T 100BL4	7,5
	122,7	23,8	289,6	2,5	P L 85 3 23.8	T 100B2	11,0
	122,7	23,9	295,9	1,8	P - 80 2 23.89	T 112A2	7,5
	122,2	23,9	296,9	1,8	P - 80 2 23.89	T 100B2	7,5
	117,2	25,0	309,7	2,4	P - 90 2 25	T 112A2	10,5
	117,1	12,3	310,0	2,9	P - 90 2 12.3	T 112A4	10,5
	117,1	12,3	310,0	1,0	P - 71 2 12.3	T 112A4	7,5
	116,8	25,0	310,7	2,4	P - 90 2 25	T 100B2	10,5
	116,3	12,3	312,2	2,9	P - 90 2 12.3	T 100BL4	10,5
	116,3	12,3	312,2	1,0	P - 71 2 12.3	T 100BL4	7,5
	116,0	8,4	312,8	2,4	P - 80 2 8.36	T 132M6	7,5
	115,8	25,3	313,4	1,1	P - 71 2 25.3	T 112A2	7,5
	115,4	25,3	314,4	1,1	P - 71 2 25.3	T 100B2	7,5
	111,5	8,7	325,5	1,7	P - 90 2 8.7	T 132M6	10,5
	111,4	26,3	325,7	1,7	P - 80 2 26.3	T 112A2	7,5
	111,0	26,3	326,8	1,7	P - 80 2 26.3	T 100B2	7,5
	111,0	26,4	320,1	1,7	P L 65 3 26.4	T 112A2	8,0
	110,6	26,4	321,2	1,7	P L 65 3 26.4	T 100B2	8,0
4	106,6	27,5	333,4	2,6	P L 85 3 27.5	T 112A2	11,0
	106,2	27,5	334,6	2,6	P L 85 3 27.5	T 100B2	11,0
	105,8	27,7	343,1	2,2	P - 90 2 27.7	T 112A2	10,5
	105,4	27,7	344,2	2,2	P - 90 2 27.7	T 100B2	10,5
	104,7	13,8	346,5	2,2	P - 80 2 13.75	T 112A4	7,5
	104,3	9,3	347,9	1,6	P - 90 2 9.3	T 132M6	10,5
	104,0	13,8	349,0	2,1	P - 80 2 13.75	T 100BL4	7,5
	103,2	28,4	351,5	1,5	P - 80 2 28.38	T 112A2	7,5
	103,2	9,4	351,7	2,1	P - 80 2 9.4	T 132M6	7,5
	102,9	28,4	352,7	1,5	P - 80 2 28.38	T 100B2	7,5
	102,9	14,0	352,8	2,6	P - 90 2 14	T 112A4	10,5
	102,9	14,0	352,8	1,3	P - 71 2 14	T 112A4	7,5
	102,1	14,0	355,3	2,6	P - 90 2 14	T 100BL4	10,5
	102,1	14,0	355,3	1,3	P - 71 2 14	T 100BL4	7,5
	101,7	28,8	356,7	1,2	P - 71 2 28.8	T 112A2	7,5
	101,4	28,8	357,9	1,1	P - 71 2 28.8	T 100B2	7,5
	100,0	9,7	362,9	2,4	P - 90 2 9.7	T 132M6	10,5
	97,7	14,7	371,5	2,0	P - 80 2 14.74	T 112A4	7,5
	97,2	30,2	373,4	1,4	P - 80 2 30.15	T 112A2	7,5
	97,0	14,7	374,1	2,0	P - 80 2 14.74	T 100BL4	7,5
	96,9	30,2	374,7	1,4	P - 80 2 30.15	T 100B2	7,5
	96,6	10,0	375,6	1,9	P - 80 2 10.04	T 132M6	7,5
	96,1	30,5	377,7	2,0	P - 90 2 30.5	T 112A2	10,5
	95,7	30,5	379,0	2,0	P - 90 2 30.5	T 100B2	10,5
	90,7	32,3	391,7	1,4	P L 65 3 32.3	T 112A2	8,0
	90,4	32,3	393,0	1,4	P L 65 3 32.3	T 100B2	8,0
	90,0	16,0	403,2	2,3	P - 90 2 16	T 112A4	10,5
	89,4	16,1	405,7	1,1	P - 71 2 16.1	T 112A4	7,5
	89,4	16,0	406,0	2,2	P - 90 2 16	T 100BL4	10,5
	89,0	10,9	407,8	2,3	P - 90 2 10.9	T 132M6	10,5
	88,8	16,1	408,6	1,1	P - 71 2 16.1	T 100BL4	7,5
	88,5	33,1	410,0	0,9	P - 71 2 33.1	T 112A2	7,5
	88,2	33,1	411,3	0,9	P - 71 2 33.1	T 100B2	7,5
	87,4	11,1	415,3	2,6	P - 112 2 11.1	T 132M6	16,5
	84,9	34,5	418,3	2,4	P L 85 3 34.5	T 112A2	11,0
	84,6	34,5	419,7	2,4	P L 85 3 34.5	T 100B2	11,0
	84,4	17,1	430,2	2,0	P - 80 2 17.07	T 112A4	7,5
	84,2	34,8	430,9	1,3	P - 80 2 34.79	T 112A2	7,5
	84,2	17,1	430,9	2,1	P - 90 2 17.1	T 112A4	10,5
	83,9	34,8	432,3	1,2	P - 80 2 34.79	T 100B2	7,5
	83,8	17,1	433,2	2,0	P - 80 2 17.07	T 100BL4	7,5
	83,7	35,0	433,5	1,6	P - 90 2 35	T 112A2	10,5
	83,6	17,1	434,0	2,1	P - 90 2 17.1	T 100BL4	10,5
	83,5	11,6	434,7	1,7	P - 80 2 11.62	T 132M6	7,5
	83,4	35,0	435,0	1,6	P - 90 2 35	T 100B2	10,5
	83,2	17,3	436,0	1,1	P - 71 2 17.3	T 112A4	7,5
	82,7	17,3	439,0	1,0	P - 71 2 17.3	T 100BL4	7,5
	78,9	12,3	460,2	2,0	P - 90 2 12.3	T 132M6	10,5

P_1 Input Power kW	n_2 Output speed min^{-1}	IR ratio -	T2 Ouput torque Nm	FS' Service Factor -	GEAR	EU	Ptn Thermal capacity kW
	78,1	18,5	464,9	1,9	P - 80 2 18.45	T 112A4	7,5
	77,9	37,6	455,9	1,2	P L 65 3 37.6	T 112A2	8,0
	77,7	37,6	457,4	1,2	P L 65 3 37.6	T 100B2	8,0
	77,5	18,5	468,2	1,9	P - 80 2 18.45	T 100BL4	7,5
	77,2	38,0	470,0	1,1	P - 80 2 37.95	T 112A2	7,5
	77,0	18,7	471,2	1,0	P - 71 2 18.7	T 112A4	7,5
	76,9	38,0	471,6	1,1	P - 80 2 37.95	T 100B2	7,5
	76,5	18,7	474,6	1,0	P - 71 2 18.7	T 100BL4	7,5
	75,7	38,7	469,3	2,3	P L 85 3 38.7	T 112A2	11,0
	75,7	38,7	469,2	1,5	P - 90 3 38.7	T 112A2	7,5
	75,5	38,7	470,8	2,3	P L 85 3 38.7	T 100B2	11,0
	75,5	38,7	470,8	1,5	P - 90 3 38.7	T 100B2	7,5
	73,9	39,6	490,9	0,9	P - 80 2 39.63	T 112A2	7,5
	73,9	19,5	491,2	1,2	P - 80 2 19.49	T 112A4	7,5
	73,7	39,6	492,5	0,9	P - 80 2 39.63	T 100B2	7,5
	73,4	19,5	494,6	1,2	P - 80 2 19.49	T 100BL4	7,5
	72,7	19,8	499,0	1,8	P - 90 2 19.8	T 112A4	10,5
	72,5	40,4	500,4	1,2	P - 90 2 40.4	T 112A2	10,5
	72,3	40,4	502,0	1,2	P - 90 2 40.4	T 100B2	10,5
	72,2	19,8	502,5	1,8	P - 90 2 19.8	T 100BL4	10,5
	72,0	40,7	504,1	2,9	P - 112 2 40.7	T 112A2	16,5
	71,7	40,7	505,8	2,9	P - 112 2 40.7	T 100B2	16,5
	71,3	20,2	509,0	0,9	P - 71 2 20.2	T 112A4	7,5
	70,8	20,2	512,7	0,9	P - 71 2 20.2	T 100BL4	7,5
	70,6	13,8	514,4	1,6	P - 80 2 13.75	T 132M6	7,5
	70,1	20,5	517,4	1,2	P - 80 2 20.53	T 112A4	7,5
	69,7	20,5	521,1	1,2	P - 80 2 20.53	T 100BL4	7,5
	69,4	42,3	523,3	0,9	P - 80 2 42.25	T 112A2	7,5
	69,3	14,0	523,8	1,8	P - 90 2 14	T 132M6	10,5
	69,1	42,3	525,1	0,9	P - 80 2 42.25	T 100B2	7,5
	67,3	21,4	539,3	1,7	P - 90 2 21.4	T 112A4	10,5
	67,1	21,5	540,8	1,1	P - 80 2 21.46	T 112A4	7,5
	67,1	43,7	529,9	2,0	P L 85 3 43.7	T 112A2	11,0
	67,1	43,7	529,8	1,4	P - 90 3 43.7	T 112A2	7,5
	66,8	43,7	531,7	2,0	P L 85 3 43.7	T 100B2	11,0
	66,8	21,4	543,1	1,7	P - 90 2 21.4	T 100BL4	10,5
	66,8	43,7	531,6	1,4	P - 90 3 43.7	T 100B2	7,5
	66,6	21,5	544,6	1,1	P - 80 2 21.46	T 100BL4	7,5
	66,4	44,1	546,2	1,3	P - 90 2 44.1	T 112A2	10,5
	66,2	44,1	548,1	1,3	P - 90 2 44.1	T 100B2	10,5
	65,8	14,7	551,4	1,5	P - 80 2 14.74	T 132M6	7,5
	65,8	21,9	551,9	0,8	P - 71 2 21.9	T 112A4	7,5
	65,6	44,7	553,6	2,6	P - 112 2 44.7	T 112A2	16,5
	65,3	44,7	555,6	2,6	P - 112 2 44.7	T 100B2	16,5
	65,3	21,9	555,7	0,8	P - 71 2 21.9	T 100BL4	7,5
	63,7	46,0	557,7	1,0	P L 65 3 46	T 112A2	8,0
	63,5	46,0	559,6	1,0	P L 65 3 46	T 100B2	8,0
4	61,0	23,6	582,2	2,7	P L 95 3 23.6	T 112A4	16,0
	60,6	16,0	598,7	1,5	P - 90 2 16	T 132M6	10,5
	60,6	23,6	586,3	2,7	P L 95 3 23.6	T 100BL4	16,0
	60,5	23,8	587,2	1,4	P L 85 3 23.8	T 112A4	11,0
	60,3	23,9	602,0	1,0	P - 80 2 23.89	T 112A4	7,5
	60,1	23,8	591,3	1,4	P L 85 3 23.8	T 100BL4	11,0
	60,0	48,8	591,7	1,3	P - 90 3 48.8	T 112A2	7,5
	59,9	48,9	605,6	2,4	P - 112 2 48.9	T 112A2	16,5
	59,9	23,9	606,2	1,0	P - 80 2 23.89	T 100BL4	7,5
	59,8	48,8	593,7	1,3	P - 90 3 48.8	T 100B2	7,5
	59,7	48,9	607,8	2,4	P - 112 2 48.9	T 100B2	16,5
	59,5	16,3	609,8	3,0	P - 112 2 16.3	T 132M6	16,5
	57,6	25,0	630,1	1,4	P - 90 2 25	T 112A4	10,5
	57,6	50,9	630,5	1,1	P - 90 2 50.9	T 112A2	10,5
	57,4	50,9	632,6	1,1	P - 90 2 50.9	T 100B2	10,5
	57,2	51,2	620,8	2,2	P - 112 3 51.2	T 112A2	11,8
	57,2	25,0	634,5	1,4	P - 90 2 25	T 100BL4	10,5
	57,0	51,2	622,9	2,2	P - 112 3 51.2	T 100B2	11,8
	56,8	17,1	638,6	1,4	P - 80 2 17.07	T 132M6	7,5
	56,7	17,1	639,7	1,4	P - 90 2 17.1	T 132M6	10,5
	56,7	25,4	640,1	2,5	P - 112 2 25.4	T 112A4	16,5
	56,3	25,4	644,6	2,5	P - 112 2 25.4	T 100BL4	16,5
	55,0	53,1	659,9	3,0	P - 125 2 53.1	T 100B2	21,0
	54,8	17,7	662,3	2,7	P - 112 2 17.7	T 132M6	16,5
	54,8	26,3	662,8	0,9	P - 80 2 26.3	T 112A4	7,5
	54,6	26,4	651,3	0,9	P L 65 3 26.4	T 112A4	8,0
	54,4	26,3	667,4	0,9	P - 80 2 26.3	T 100BL4	7,5
	54,2	26,4	655,7	0,9	P L 65 3 26.4	T 100BL4	8,0
	54,0	54,3	658,3	0,8	P L 65 3 54.3	T 112A2	8,0
	53,8	54,3	660,6	0,8	P L 65 3 54.3	T 100B2	8,0
	53,6	54,7	663,3	2,9	P L 95 3 54.7	T 112A2	16,0
	53,4	54,7	665,6	2,8	P L 95 3 54.7	T 100B2	16,0
	53,1	55,2	669,3	1,1	P - 90 3 55.2	T 112A2	7,5
	52,9	55,2	671,6	1,1	P - 90 3 55.2	T 100B2	7,5
	52,6	18,5	690,3	1,4	P - 80 2 18.45	T 132M6	7,5
	52,6	27,4	676,1	2,7	P L 95 3 27.4	T 112A4	16,0
	52,4	27,5	678,5	1,4	P L 85 3 27.5	T 112A4	11,0
	52,2	27,4	680,7	2,6	P L 95 3 27.4	T 100BL4	16,0
	52,0	56,3	682,7	1,6	P L 85 3 56.3	T 112A2	11,0
	52,0	27,5	683,2	1,4	P L 85 3 27.5	T 100BL4	11,0
	52,0	27,7	698,0	1,3	P - 90 2 27.7	T 112A4	10,5
	51,9	56,3	685,0	1,6	P L 85 3 56.3	T 100B2	11,0
	51,6	27,7	703,0	1,3	P - 90 2 27.7	T 100BL4	10,5
	51,0	57,5	712,1	2,8	P - 125 2 57.5	T 112A2	21,0
	50,8	57,5	714,7	2,8	P - 125 2 57.5	T 100B2	21,0
	50,7	28,4	715,1	0,8	P - 80 2 28.38	T 112A4	7,5
	50,4	28,4	720,3	0,8	P - 80 2 28.38	T 100BL4	7,5
	50,1	58,5	709,2	2,0	P - 112 3 58.5	T 112A2	11,8

P_1 Input Power kW	n_2 Output speed min^{-1}	IR ratio -	T2 Ouput torque Nm	FS' Service Factor -	GEAR	EU	Ptn Thermal capacity kW
	49,9	58,5	711,8	2,0	P - 112 3 58.5	T 100B2	11,8
	49,8	19,5	729,2	0,9	P - 80 2 19.49	T 132M6	7,5
	49,5	29,1	733,4	2,4	P - 112 2 29.1	T 112A4	16,5
	49,1	29,1	738,5	2,4	P - 112 2 29.1	T 100BL4	16,5
	49,0	19,8	740,7	1,2	P - 90 2 19.8	T 132M6	10,5
	48,7	19,9	744,5	2,9	P - 125 2 19.9	T 132M6	21,0
	48,0	20,2	755,7	2,4	P - 112 2 20.2	T 132M6	16,5
	47,7	30,2	761,1	2,9	P - 125 2 30.2	T 112A4	21,0
	47,4	30,2	766,4	2,9	P - 125 2 30.2	T 100BL4	21,0
	47,3	20,5	767,9	0,9	P - 80 2 20.53	T 132M6	7,5
	47,2	30,5	768,7	1,2	P - 90 2 30.5	T 112A4	10,5
	47,0	62,3	755,5	1,0	P - 90 3 62.3	T 112A2	7,5
	46,9	30,5	774,0	1,2	P - 90 2 30.5	T 100BL4	10,5
	46,9	62,3	758,0	1,0	P - 90 3 62.3	T 100B2	7,5
	46,7	62,7	760,3	1,9	P - 112 3 62.7	T 112A2	11,8
	46,6	62,7	762,8	1,9	P - 112 3 62.7	T 100B2	11,8
	45,9	63,9	774,9	1,4	P L 85 3 63.9	T 112A2	11,0
	45,7	63,9	777,4	1,4	P L 85 3 63.9	T 100B2	11,0
	45,3	21,4	800,5	1,1	P - 90 2 21.4	T 132M6	10,5
	45,2	21,5	802,9	0,8	P - 80 2 21.46	T 132M6	7,5
	44,8	65,4	793,0	2,5	P L 95 3 65.4	T 112A2	16,0
	44,7	21,7	811,8	2,3	P - 112 2 21.7	T 132M6	16,5
	44,7	65,4	795,7	2,5	P L 95 3 65.4	T 100B2	16,0
	44,6	32,3	814,0	2,2	P - 112 2 32.3	T 112A4	16,5
	44,3	32,3	819,8	2,1	P - 112 2 32.3	T 100BL4	16,5
	43,8	32,9	811,7	2,6	P L 95 3 32.9	T 112A4	16,0
	43,5	32,9	817,3	2,6	P L 95 3 32.9	T 100BL4	16,0
	43,5	67,4	817,3	1,8	P - 112 3 67.4	T 112A2	11,8
	43,3	67,4	820,0	1,8	P - 112 3 67.4	T 100B2	11,8
	41,7	34,5	851,1	1,3	P L 85 3 34.5	T 112A4	11,0
	41,5	70,6	856,1	0,9	P - 90 3 70.6	T 112A2	7,5
	41,5	34,5	857,0	1,3	P L 85 3 34.5	T 100BL4	11,0
	41,4	70,6	859,1	0,9	P - 90 3 70.6	T 100B2	7,5
	41,1	35,0	882,2	1,0	P - 90 2 35	T 112A4	10,5
	41,1	23,6	864,4	2,0	P L 95 3 23.6	T 132M6	16,0
	40,9	35,0	888,2	1,0	P - 90 2 35	T 100BL4	10,5
	40,8	23,8	871,6	1,0	P L 85 3 23.8	T 132M6	11,0
	40,4	72,6	880,3	1,7	P - 112 3 72.6	T 112A2	11,8
	40,2	72,6	883,3	1,7	P - 112 3 72.6	T 100B2	11,8
	39,6	74,0	897,4	1,2	P L 85 3 74	T 112A2	11,0
	39,5	74,2	899,6	2,3	P L 95 3 74.2	T 112A2	16,0
	39,5	74,0	900,4	1,2	P L 85 3 74	T 100B2	11,0
	39,4	74,2	902,8	2,3	P L 95 3 74.2	T 100B2	16,0
	38,8	25,0	935,2	1,0	P - 90 2 25	T 132M6	10,5
	38,7	25,1	938,9	2,4	P - 125 2 25.1	T 132M6	21,0
	38,4	76,3	925,1	0,9	P - 90 3 76.3	T 112A2	7,5
	38,3	76,3	928,3	0,9	P - 90 3 76.3	T 100B2	7,5
4	38,2	25,4	950,3	1,8	P - 112 2 25.4	T 132M6	16,5
	37,7	38,2	962,6	2,4	P - 125 2 38.2	T 112A4	21,0
	37,4	38,2	969,5	2,4	P - 125 2 38.2	T 100BL4	21,0
	37,4	38,5	960,1	2,9	P L 105 3 38.5	T 112A4	22,0
	37,3	78,5	951,9	1,6	P - 112 3 78.5	T 112A2	11,8
	37,2	38,7	954,7	1,3	P L 85 3 38.7	T 112A4	11,0
	37,2	38,7	954,6	1,0	P - 90 3 38.7	T 112A4	7,5
	37,2	78,5	955,0	1,6	P - 112 3 78.5	T 100B2	11,8
	37,1	38,5	966,9	2,9	P L 105 3 38.5	T 100BL4	22,0
	37,0	38,9	980,3	1,8	P - 112 2 38.9	T 112A4	16,5
	37,0	38,7	961,5	1,2	P L 85 3 38.7	T 100BL4	11,0
	37,0	38,7	961,4	0,9	P - 90 3 38.7	T 100BL4	7,5
	36,8	38,9	987,2	1,8	P - 112 2 38.9	T 100BL4	16,5
	36,7	79,8	977,9	2,8	P L 105 3 79.8	T 112A2	22,0
	36,6	79,8	981,4	2,8	P L 105 3 79.8	T 100B2	22,0
	35,6	40,5	999,0	2,1	P L 95 3 40.5	T 112A4	16,0
	35,4	27,4	1003,6	2,0	P L 95 3 27.4	T 132M6	16,0
	35,4	40,7	1025,8	1,7	P - 112 2 40.7	T 112A4	16,5
	35,3	40,5	1006,1	2,1	P L 95 3 40.5	T 100BL4	16,0
	35,3	27,5	1007,3	1,0	P L 85 3 27.5	T 132M6	11,0
	35,2	40,9	1030,9	2,9	P - 132 2 40.91	T 112A4	30,0
	35,1	40,7	1032,8	1,7	P - 112 2 40.7	T 100BL4	16,5
	35,0	27,7	1036,3	0,9	P - 90 2 27.7	T 132M6	10,5
	35,0	40,9	1038,3	2,9	P - 132 2 40.91	T 100BL4	30,0
	34,5	84,9	1029,6	1,0	P L 85 3 84.9	T 112A2	11,0
	34,4	84,9	1033,0	1,0	P L 85 3 84.9	T 100B2	11,0
	34,1	86,0	1042,7	2,0	P L 95 3 86	T 112A2	16,0
	34,0	86,0	1046,5	2,0	P L 95 3 86	T 100B2	16,0
	33,9	28,6	1058,6	2,7	P L 105 3 28.6	T 132M6	22,0
	33,6	87,3	1058,6	1,4	P - 112 3 87.3	T 112A2	11,8
	33,5	87,4	1071,2	2,6	P L 105 3 87.4	T 112A2	22,0
	33,5	87,3	1062,1	1,4	P - 112 3 87.3	T 100B2	11,8
	33,4	87,4	1074,7	2,6	P L 105 3 87.4	T 100B2	22,0
	33,3	29,1	1088,9	1,7	P - 112 2 29.1	T 132M6	16,5
	33,0	43,7	1078,2	1,1	P L 85 3 43.7	T 112A4	11,0
	33,0	43,7	1078,2	0,8	P - 90 3 43.7	T 112A4	7,5
	32,7	43,7	1085,7	1,1	P L 85 3 43.7	T 100BL4	11,0
	32,7	43,7	1085,9	0,8	P - 90 3 43.7	T 100BL4	7,5
	32,5	44,3	1116,3	2,0	P - 125 2 44.3	T 112A4	21,0
	32,3	90,6	1110,4	2,6	P L 105 3 90.6	T 112A2	22,0
	32,3	44,3	1124,2	2,0	P - 125 2 44.3	T 100BL4	21,0
	32,2	90,6	1114,1	2,6	P L 105 3 90.6	T 100B2	22,0
	32,2	44,7	1126,7	1,6	P - 112 2 44.7	T 112A4	16,5
	32,1	30,2	1129,9	2,1	P - 125 2 30.2	T 132M6	21,0
	32,1	44,9	1119,7	2,5	P L 105 3 44.9	T 112A4	22,0
	32,0	44,7	1134,3	1,5	P - 112 2 44.7	T 100BL4	16,5
	31,9	44,9	1127,4	2,5	P L 105 3 44.9	T 100BL4	22,0
	31,8	30,5	1141,1	0,8	P - 90 2 30.5	T 132M6	10,5

P_1 Input Power kW	n_2 Output speed min^{-1}	IR ratio -	T2 Ouput torque Nm	FS' Service Factor -	GEAR	EU	Ptn Thermal capacity kW
	31,3	93,6	1135,1	1,3	P - 112 3 93.6	T 112A2	11,8
	31,2	93,6	1138,7	1,3	P - 112 3 93.6	T 100B2	11,8
	31,0	31,3	1158,7	2,6	P L 105 3 31.3	T 132M6	22,0
	30,7	46,9	1157,2	1,8	P L 95 3 46.9	T 112A4	16,0
	30,5	46,9	1165,2	1,8	P L 95 3 46.9	T 100BL4	16,0
	30,2	32,1	1202,1	2,9	P - 132 2 32.13	T 132M6	30,0
	30,0	32,3	1208,4	1,5	P - 112 2 32.3	T 132M6	16,5
	29,9	98,0	1188,1	0,9	P L 85 3 98	T 112A2	11,0
	29,8	98,0	1192,1	0,9	P L 85 3 98	T 100B2	11,0
	29,8	98,4	1193,0	1,8	P L 95 3 98.4	T 112A2	16,0
	29,7	98,4	1197,4	1,8	P L 95 3 98.4	T 100B2	16,0
	29,5	32,9	1205,1	1,9	P L 95 3 32.9	T 132M6	16,0
	29,5	48,9	1232,2	1,4	P - 112 2 48.9	T 112A4	16,5
	29,2	48,9	1241,1	1,4	P - 112 2 48.9	T 100BL4	16,5
	29,2	100,4	1230,6	2,4	P L 105 3 100.4	T 112A2	22,0
	29,1	100,4	1234,8	2,4	P L 105 3 100.4	T 100B2	22,0
	28,9	33,6	1255,3	2,4	P - 132 2 33.55	T 132M6	30,0
	28,4	50,7	1264,4	2,2	P L 105 3 50.7	T 112A4	22,0
	28,2	50,7	1272,9	2,2	P L 105 3 50.7	T 100BL4	22,0
	28,1	51,2	1263,5	1,3	P - 112 3 51.2	T 112A4	11,8
	28,1	34,5	1263,4	0,9	P L 85 3 34.5	T 132M6	11,0
	27,9	51,2	1272,0	1,3	P - 112 3 51.2	T 100BL4	11,8
	27,6	35,2	1302,9	2,3	P L 105 3 35.2	T 132M6	22,0
	27,1	53,1	1338,2	1,6	P - 125 2 53.1	T 112A4	21,0
	27,0	108,4	1314,3	1,1	P - 112 3 108.4	T 112A2	11,8
	26,9	108,4	1318,7	1,1	P - 112 3 108.4	T 100B2	11,8
	26,9	53,1	1347,6	1,6	P - 125 2 53.1	T 100BL4	21,0
	26,5	110,5	1354,0	2,2	P L 105 3 110.5	T 112A2	22,0
	26,4	110,5	1358,6	2,2	P L 105 3 110.5	T 100B2	22,0
	26,3	54,7	1349,2	1,6	P L 95 3 54.7	T 112A4	16,0
	26,3	36,9	1381,4	2,4	P - 132 2 36.92	T 132M6	30,0
	26,2	55,0	1371,6	2,1	P L 105 3 55	T 112A4	22,0
	26,1	54,7	1359,0	1,5	P L 95 3 54.7	T 100BL4	16,0
	26,0	55,0	1381,1	2,1	P L 105 3 55	T 100BL4	22,0
	25,6	56,3	1388,9	0,9	P L 85 3 56.3	T 112A4	11,0
	25,4	56,3	1398,6	0,9	P L 85 3 56.3	T 100BL4	11,0
	25,4	38,2	1429,2	1,8	P - 125 2 38.2	T 132M6	21,0
	25,3	116,0	1406,3	1,5	P L 95 3 116	T 112A2	16,0
	25,2	38,5	1425,4	2,1	P L 105 3 38.5	T 132M6	22,0
	25,2	116,0	1411,5	1,5	P L 95 3 116	T 100B2	16,0
	25,1	38,7	1417,7	0,9	P L 85 3 38.7	T 132M6	11,0
	25,0	57,5	1449,3	1,5	P - 125 2 57.5	T 112A4	21,0
	25,0	117,2	1421,1	1,1	P - 112 3 117.2	T 112A2	11,8
	24,9	38,9	1455,0	1,3	P - 112 2 38.9	T 132M6	16,5
	24,9	117,2	1426,2	1,1	P - 112 3 117.2	T 100B2	11,8
	24,9	57,5	1459,1	1,5	P - 125 2 57.5	T 100BL4	21,0
	24,6	58,5	1443,0	1,2	P - 112 3 58.5	T 112A4	11,8
4	24,4	58,5	1453,5	1,2	P - 112 3 58.5	T 100BL4	11,8
	24,0	40,5	1483,4	1,5	P L 95 3 40.5	T 132M6	16,0
	23,8	40,7	1522,8	1,2	P - 112 2 40.7	T 132M6	16,5
	23,7	40,9	1530,6	2,1	P - 132 2 40.91	T 132M6	30,0
	23,2	126,1	1545,1	2,0	P L 105 3 126.1	T 112A2	22,0
	23,2	126,1	1550,3	2,0	P L 105 3 126.1	T 100B2	22,0
	23,0	62,7	1563,3	1,9	P L 105 3 62.7	T 112A4	22,0
	23,0	62,7	1546,6	1,1	P - 112 3 62.7	T 112A4	11,8
	22,8	128,3	1555,6	1,0	P - 112 3 128.3	T 112A2	11,8
	22,8	62,7	1574,2	1,8	P L 105 3 62.7	T 100BL4	22,0
	22,8	62,7	1557,6	1,1	P - 112 3 62.7	T 100BL4	11,8
	22,8	128,3	1560,9	1,0	P - 112 3 128.3	T 100B2	11,8
	22,7	42,8	1601,4	2,9	P - 150 2 42.8	T 132M6	38,0
	22,3	64,1	1609,5	3,0	P L 115 3 64.1	T 100BL4	26,0
	22,2	43,7	1600,5	0,8	P L 85 3 43.7	T 132M6	11,0
	22,0	65,4	1613,5	1,4	P L 95 3 65.4	T 112A4	16,0
	21,9	44,3	1657,0	1,4	P - 125 2 44.3	T 132M6	21,0
	21,9	65,4	1624,5	1,4	P L 95 3 65.4	T 100BL4	16,0
	21,8	134,4	1629,5	1,3	P L 95 3 134.4	T 112A2	16,0
	21,7	134,4	1634,9	1,3	P L 95 3 134.4	T 100B2	16,0
	21,7	44,7	1672,5	1,1	P - 112 2 44.7	T 132M6	16,5
	21,6	44,9	1662,5	1,8	P L 105 3 44.9	T 132M6	22,0
	21,6	135,8	1663,9	2,7	P L 115 3 135.8	T 112A2	26,0
	21,5	135,8	1670,1	2,7	P L 115 3 135.8	T 100B2	26,0
	21,4	67,4	1663,1	1,1	P - 112 3 67.4	T 112A4	11,8
	21,2	67,4	1674,2	1,0	P - 112 3 67.4	T 100BL4	11,8
	20,9	139,9	1714,8	1,8	P L 105 3 139.9	T 112A2	22,0
	20,9	139,9	1720,6	1,8	P L 105 3 139.9	T 100B2	22,0
	20,7	46,9	1717,9	1,3	P L 95 3 46.9	T 132M6	16,0
	20,5	47,3	1769,3	2,5	P - 150 2 47.3	T 132M6	38,0
	20,4	70,7	1762,9	1,6	P L 105 3 70.7	T 112A4	22,0
	20,2	70,7	1775,1	1,6	P L 105 3 70.7	T 100BL4	22,0
	19,8	48,9	1829,0	1,0	P - 112 2 48.9	T 132M6	16,5
	19,8	72,6	1791,7	1,0	P - 112 3 72.6	T 112A4	11,8
	19,8	148,0	1794,3	0,8	P - 112 3 148	T 112A2	11,8
	19,8	148,2	1816,3	2,5	P L 115 3 148.2	T 112A2	26,0
	19,7	148,0	1800,7	0,8	P - 112 3 148	T 100B2	11,8
	19,7	148,2	1822,8	2,5	P L 115 3 148.2	T 100B2	26,0
	19,7	72,6	1803,2	1,0	P - 112 3 72.6	T 100BL4	11,8
	19,5	49,7	1839,5	2,8	P L 115 3 49.7	T 132M6	26,0
	19,5	73,8	1840,4	2,7	P L 115 3 73.8	T 112A4	26,0
	19,4	74,2	1830,3	1,3	P L 95 3 74.2	T 112A4	16,0
	19,4	73,8	1852,9	2,7	P L 115 3 73.8	T 100BL4	26,0
	19,3	151,5	1777,8	1,8	P E 125 151.48	T 112A2	10,5
	19,3	151,5	1783,2	1,8	P E 125 151.48	T 100B2	10,5
	19,3	74,2	1843,7	1,3	P L 95 3 74.2	T 100BL4	16,0
	19,1	50,7	1877,2	1,6	P L 105 3 50.7	T 132M6	22,0
	19,0	153,9	1885,8	1,6	P L 105 3 153.9	T 112A2	22,0

P_1 Input Power kW	n_2 Output speed min^{-1}	IR ratio -	T2 Ouput torque Nm	FS' Service Factor -	GEAR	EU	Ptn Thermal capacity kW
	19,0	153,9	1893,0	1,6	P L 105 3 153.9	T 100B2	22,0
	18,5	158,6	1860,5	1,9	P E 132 158,56	T 112A2	12,0
	18,4	158,9	1926,6	1,1	P L 95 3 158.9	T 112A2	16,0
	18,4	158,6	1866,4	1,9	P E 132 158,56	T 100B2	12,0
	18,4	158,9	1932,8	1,1	P L 95 3 158.9	T 100B2	16,0
	18,3	78,5	1936,9	0,9	P - 112 3 78.5	T 112A4	11,8
	18,3	53,1	1986,4	1,2	P - 125 2 53.1	T 132M6	21,0
	18,2	78,5	1949,9	0,9	P - 112 3 78.5	T 100BL4	11,8
	18,1	79,8	1989,4	1,5	P L 105 3 79.8	T 112A4	22,0
	18,0	163,1	1999,3	2,3	P L 115 3 163.1	T 112A2	26,0
	17,9	79,8	2003,7	1,5	P L 105 3 79.8	T 100BL4	22,0
	17,9	163,1	2006,0	2,2	P L 115 3 163.1	T 100B2	26,0
	17,9	54,3	2010,5	2,7	P L 115 3 54.3	T 132M6	26,0
	17,7	54,7	2003,5	1,1	P L 95 3 54.7	T 132M6	16,0
	17,7	81,3	2027,6	2,5	P L 115 3 81.3	T 112A4	26,0
	17,6	55,0	2035,4	1,6	P L 105 3 55	T 132M6	22,0
	17,6	81,3	2041,4	2,4	P L 115 3 81.3	T 100BL4	26,0
	17,3	169,2	2073,1	1,5	P L 105 3 169.2	T 112A2	22,0
	17,3	169,2	2080,6	1,5	P L 105 3 169.2	T 100B2	22,0
	16,9	173,5	2035,5	1,7	P E 132 173,51	T 112A2	12,0
	16,9	57,5	2150,9	1,1	P - 125 2 57.5	T 132M6	21,0
	16,8	173,5	2042,9	1,7	P E 132 173,51	T 100B2	12,0
	16,7	86,0	2122,0	1,1	P L 95 3 86	T 112A4	16,0
	16,6	86,0	2136,2	1,1	P L 95 3 86	T 100BL4	16,0
	16,5	87,2	2174,9	2,3	P L 115 3 87.2	T 112A4	26,0
	16,5	87,3	2154,5	0,8	P - 112 3 87.3	T 112A4	11,8
	16,5	87,4	2178,9	1,4	P L 105 3 87.4	T 112A4	22,0
	16,4	87,2	2189,5	2,2	P L 115 3 87.2	T 100BL4	26,0
	16,4	87,3	2169,2	0,8	P - 112 3 87.3	T 100BL4	11,8
	16,4	87,4	2194,7	1,4	P L 105 3 87.4	T 100BL4	22,0
	16,3	59,7	2209,6	2,5	P L 115 3 59.7	T 132M6	26,0
	15,9	90,6	2259,9	1,4	P L 105 3 90.6	T 112A4	22,0
	15,8	185,2	2269,9	1,4	P L 105 3 185.2	T 112A2	22,0
	15,8	185,6	2178,7	1,5	P E 125 185,62	T 112A2	10,5
	15,8	90,6	2275,6	1,4	P L 105 3 90.6	T 100BL4	22,0
	15,8	185,2	2276,8	1,4	P L 105 3 185.2	T 100B2	22,0
	15,7	185,6	2185,8	1,5	P E 125 185,62	T 100B2	10,5
	15,7	187,1	2268,4	0,9	P L 95 3 187.1	T 112A2	16,0
	15,6	187,1	2275,8	0,9	P L 95 3 187.1	T 100B2	16,0
	15,5	189,1	2318,2	2,9	P L 125 3 189.1	T 112A2	33,0
	15,5	62,7	2321,2	1,4	P L 105 3 62.7	T 132M6	22,0
	15,4	189,1	2325,6	2,9	P L 125 3 189.1	T 100B2	33,0
	15,4	190,3	2331,6	1,9	P L 115 3 190.3	T 112A2	26,0
	15,3	190,3	2340,7	1,9	P L 115 3 190.3	T 100B2	26,0
	15,3	191,0	2241,1	1,6	P E 132 190,95	T 112A2	12,0
	15,3	191,0	2248,6	1,6	P E 132 190,95	T 100B2	12,0
	15,1	64,1	2373,2	2,2	P L 115 3 64.1	T 132M6	26,0
4	14,8	65,4	2395,4	1,0	P L 95 3 65.4	T 132M6	16,0
	14,7	199,5	2418,7	0,9	P L 95 3 199.5	T 112A2	16,0
	14,6	199,5	2426,3	0,9	P L 95 3 199.5	T 100B2	16,0
	14,6	98,4	2428,5	1,0	P L 95 3 98.4	T 112A4	16,0
	14,5	98,4	2445,2	1,0	P L 95 3 98.4	T 100BL4	16,0
	14,3	100,4	2504,3	1,3	P L 105 3 100.4	T 112A4	22,0
	14,2	100,4	2521,5	1,3	P L 105 3 100.4	T 100BL4	22,0
	13,9	210,3	2577,7	1,7	P L 115 3 210.3	T 112A2	26,0
	13,9	210,3	2587,0	1,7	P L 115 3 210.3	T 100B2	26,0
	13,9	103,9	2590,9	1,9	P L 115 3 103.9	T 112A4	26,0
	13,8	212,6	2495,1	1,4	P E 132 212,62	T 112A2	12,0
	13,8	103,9	2609,5	1,9	P L 115 3 103.9	T 100BL4	26,0
	13,7	212,6	2504,0	1,4	P E 132 212,62	T 100B2	12,0
	13,7	70,7	2616,9	1,2	P L 105 3 70.7	T 132M6	22,0
	13,6	106,2	2648,1	2,8	P L 125 3 106.2	T 112A4	33,0
	13,5	216,6	2540,9	2,1	P E 150 216,61	T 112A2	16,0
	13,5	216,6	2550,5	2,1	P E 150 216,61	T 100B2	16,0
	13,5	106,2	2665,7	2,8	P L 125 3 106.2	T 100BL4	33,0
	13,1	73,8	2732,6	2,0	P L 115 3 73.8	T 132M6	26,0
	13,1	74,2	2718,0	0,9	P L 95 3 74.2	T 132M6	16,0
	13,0	110,5	2755,7	1,2	P L 105 3 110.5	T 112A4	22,0
	12,9	110,5	2774,9	1,2	P L 105 3 110.5	T 100BL4	22,0
	12,9	227,3	2667,2	1,2	P E 125 227,28	T 112A2	10,5
	12,9	227,3	2675,6	1,2	P E 125 227,28	T 100B2	10,5
	12,8	75,7	2803,2	2,9	P L 125 3 75.7	T 132M6	33,0
	12,8	229,4	2812,1	1,6	P L 115 3 229.4	T 112A2	26,0
	12,7	229,4	2820,9	1,6	P L 115 3 229.4	T 100B2	26,0
	12,6	114,3	2849,8	1,8	P L 115 3 114.3	T 112A4	26,0
	12,5	234,0	2746,2	1,3	P E 132 234	T 112A2	12,0
	12,5	114,3	2870,3	1,7	P L 115 3 114.3	T 100BL4	26,0
	12,5	234,0	2754,8	1,3	P E 132 234	T 100B2	12,0
	12,4	116,0	2863,1	0,8	P L 95 3 116	T 112A4	16,0
	12,4	116,3	2900,5	2,6	P L 125 3 116.3	T 112A4	33,0
	12,3	116,0	2881,2	0,8	P L 95 3 116	T 100BL4	16,0
	12,3	116,3	2919,4	2,6	P L 125 3 116.3	T 100BL4	33,0
	12,2	79,8	2953,2	1,1	P L 105 3 79.8	T 132M6	22,0
	12,0	81,0	2997,3	2,7	P L 125 3 81	T 132M6	33,0
	11,9	81,3	3009,8	1,8	P L 115 3 81.3	T 132M6	26,0
	11,9	121,2	3022,5	1,7	P L 115 3 121.2	T 112A4	26,0
	11,9	246,9	2896,5	2,8	P E 170 246,94	T 112A2	21,0
	11,8	246,9	2908,7	2,8	P E 170 246,94	T 100B2	21,0
	11,8	121,2	3043,2	1,6	P L 115 3 121.2	T 100BL4	26,0
	11,7	251,2	2945,9	1,1	P E 125 251,17	T 112A2	10,5
	11,6	251,2	2956,1	1,1	P E 125 251,17	T 100B2	10,5
	11,4	126,1	3144,5	1,1	P L 105 3 126.1	T 112A4	22,0
	11,3	126,1	3166,5	1,1	P L 105 3 126.1	T 100BL4	22,0
	11,3	127,9	3189,1	2,4	P L 125 3 127.9	T 112A4	33,0
	11,3	260,3	3056,1	1,1	P E 132 260,34	T 112A2	12,0

P_1 Input Power kW	n_2 Output speed min^{-1}	IR ratio -	T2 Ouput torque Nm	FS' Service Factor -	GEAR	EU	Ptn Thermal capacity kW
	11,2	260,3	3064,1	1,1	P_E_132_260,34	T_100B2	12,0
	11,2	127,9	3211,6	2,3	P_L_125_3_127.9	T_100BL4	33,0
	11,1	87,2	3229,0	1,7	P_L_115_3_87.2	T_132M6	26,0
	11,1	87,4	3235,3	1,0	P_L_105_3_87.4	T_132M6	22,0
	11,0	265,4	3114,2	1,7	P_E_150_265,44	T_112A2	16,0
	11,0	265,4	3125,5	1,7	P_E_150_265,44	T_100B2	16,0
	11,0	88,3	3267,5	2,5	P_L_125_3_88.3	T_132M6	33,0
	11,0	267,7	3279,3	1,4	P_L_115_3_267.7	T_112A2	26,0
	10,9	267,7	3291,3	1,4	P_L_115_3_267.7	T_100B2	26,0
	10,9	268,8	3154,2	2,6	P_E_170_268,78	T_112A2	21,0
	10,9	268,8	3165,6	2,6	P_E_170_268,78	T_100B2	21,0
	10,7	90,6	3352,4	1,0	P_L_105_3_90.6	T_132M6	22,0
	10,7	273,5	3210,3	0,9	P_E_125_273,48	T_112A2	10,5
	10,7	273,5	3218,9	0,9	P_E_125_273,48	T_100B2	10,5
	10,6	135,8	3387,5	1,5	P_L_115_3_135.8	T_112A4	26,0
	10,5	135,8	3410,1	1,5	P_L_115_3_135.8	T_100BL4	26,0
	10,4	280,9	3296,2	1,6	P_E_150_280,94	T_112A2	16,0
	10,4	280,9	3308,8	1,6	P_E_150_280,94	T_100B2	16,0
	10,3	139,9	3489,9	1,0	P_L_105_3_139.9	T_112A4	22,0
	10,2	286,5	3360,5	1,0	P_E_132_286,51	T_112A2	12,0
	10,2	139,9	3513,3	1,0	P_L_105_3_139.9	T_100BL4	22,0
	10,2	286,5	3373,5	1,0	P_E_132_286,51	T_100B2	12,0
	10,2	141,7	3534,4	2,1	P_L_125_3_141.7	T_112A4	33,0
	10,1	290,0	3555,2	1,3	P_L_115_3_290	T_112A2	26,0
	10,1	141,7	3558,7	2,1	P_L_125_3_141.7	T_100BL4	33,0
	10,1	290,0	3565,8	1,3	P_L_115_3_290	T_100B2	26,0
	9,9	97,6	3612,5	2,3	P_L_125_3_97.6	T_132M6	33,0
	9,7	148,2	3694,1	1,4	P_L_115_3_148.2	T_112A4	26,0
	9,7	302,0	3544,5	2,3	P_E_170_301,96	T_112A2	21,0
	9,7	302,0	3555,4	2,3	P_E_170_301,96	T_100B2	21,0
	9,7	100,4	3717,5	1,0	P_L_105_3_100.4	T_132M6	22,0
	9,7	148,2	3720,9	1,3	P_L_115_3_148.2	T_100BL4	26,0
	9,5	307,7	3611,7	0,9	P_E_125_307,71	T_112A2	10,5
	9,5	151,5	3614,8	1,0	P_E_125_151,48	T_112A4	10,5
	9,5	307,7	3623,0	0,9	P_E_125_307,71	T_100B2	10,5
	9,4	310,5	3641,9	1,5	P_E_150_310,47	T_112A2	16,0
	9,4	151,5	3642,0	1,0	P_E_125_151,48	T_100BL4	10,5
	9,4	310,5	3653,6	1,5	P_E_150_310,47	T_100B2	16,0
	9,4	153,9	3836,5	0,9	P_L_105_3_153.9	T_112A4	22,0
	9,3	103,9	3844,4	1,4	P_L_115_3_103.9	T_132M6	26,0
	9,3	153,9	3865,5	0,9	P_L_105_3_153.9	T_100BL4	22,0
	9,3	155,1	3869,5	1,9	P_L_125_3_155.1	T_112A4	33,0
	9,3	316,6	3716,5	0,9	P_E_132_316,62	T_112A2	12,0
	9,2	155,1	3894,6	1,9	P_L_125_3_155.1	T_100BL4	33,0
	9,2	316,6	3728,4	0,9	P_E_132_316,62	T_100B2	12,0
	9,1	106,2	3933,1	2,1	P_L_125_3_106.2	T_132M6	33,0
	9,1	158,6	3786,1	1,1	P_E_132_158,56	T_112A4	12,0
4	9,0	325,0	3811,5	1,4	P_E_150_325	T_112A2	16,0
	9,0	158,6	3811,3	1,1	P_E_132_158,56	T_100BL4	12,0
	9,0	325,0	3828,4	1,4	P_E_150_325	T_100B2	16,0
	8,9	329,4	3867,2	3,0	P_E_190_329,43	T_112A2	27,0
	8,9	329,4	3880,2	3,0	P_E_190_329,43	T_100B2	27,0
	8,9	330,6	3880,2	2,1	P_E_170_330,6	T_112A2	21,0
	8,8	330,6	3893,8	2,1	P_E_170_330,6	T_100B2	21,0
	8,8	163,1	4066,7	1,2	P_L_115_3_163.1	T_112A4	26,0
	8,8	110,1	4075,9	2,8	P_L_135_3_110.1	T_132M6	40,0
	8,8	110,5	4089,9	0,9	P_L_105_3_110.5	T_132M6	22,0
	8,8	163,1	4094,2	1,2	P_L_115_3_163.1	T_100BL4	26,0
	8,5	169,2	4219,4	0,8	P_L_105_3_169.2	T_112A4	22,0
	8,5	114,3	4229,2	1,3	P_L_115_3_114.3	T_132M6	26,0
	8,5	169,2	4248,9	0,8	P_L_105_3_169.2	T_100BL4	22,0
	8,4	347,4	4073,3	2,8	P_E_190_347,35	T_112A2	27,0
	8,4	170,7	4254,7	1,8	P_L_125_3_170.7	T_112A4	33,0
	8,4	347,4	4088,2	2,8	P_E_190_347,35	T_100B2	27,0
	8,4	170,7	4285,1	1,8	P_L_125_3_170.7	T_100BL4	33,0
	8,3	116,3	4305,8	1,9	P_L_125_3_116.3	T_132M6	33,0
	8,3	352,5	4137,1	0,8	P_E_132_352,46	T_112A2	12,0
	8,3	173,5	4141,9	1,0	P_E_132_173,51	T_112A4	12,0
	8,3	352,5	4151,8	0,8	P_E_132_352,46	T_100B2	12,0
	8,2	173,5	4172,1	1,0	P_E_132_173,51	T_100BL4	12,0
	8,2	357,1	4192,9	2,7	P_E_190_357,1	T_112A2	27,0
	8,2	357,1	4192,5	1,9	P_E_170_357,1	T_112A2	21,0
	8,2	357,1	4202,8	2,7	P_E_190_357,1	T_100B2	27,0
	8,2	357,1	4202,9	1,9	P_E_170_357,1	T_100B2	21,0
	8,2	359,2	4213,0	1,3	P_E_150_359,17	T_112A2	16,0
	8,1	359,2	4228,7	1,3	P_E_150_359,17	T_100B2	16,0
	8,0	121,2	4488,0	1,2	P_L_115_3_121.2	T_132M6	26,0
	8,0	121,8	4510,9	2,5	P_L_135_3_121.8	T_132M6	40,0
	7,9	182,2	4352,0	2,9	P_E_190_182,17	T_112A4	27,0
	7,9	182,2	4379,4	2,9	P_E_190_182,17	T_100BL4	27,0
	7,8	377,5	4430,5	1,8	P_E_170_377,45	T_112A2	21,0
	7,7	377,5	4442,0	1,8	P_E_170_377,45	T_100B2	21,0
	7,7	380,8	4471,1	1,2	P_E_150_380,82	T_112A2	16,0
	7,7	380,8	4482,3	1,2	P_E_150_380,82	T_100B2	16,0
	7,6	189,1	4712,5	1,6	P_L_125_3_189.1	T_112A4	33,0
	7,6	127,9	4737,2	1,7	P_L_125_3_127.9	T_132M6	33,0
	7,6	190,3	4743,8	1,1	P_L_115_3_190.3	T_112A4	26,0
	7,6	189,1	4749,8	1,6	P_L_125_3_189.1	T_100BL4	33,0
	7,5	191,0	4559,7	0,9	P_E_132_190,95	T_112A4	12,0
	7,5	388,9	4565,8	2,5	P_E_190_388,88	T_112A2	27,0
	7,5	388,9	4578,0	2,5	P_E_190_388,88	T_100B2	27,0
	7,5	190,3	4781,3	1,0	P_L_115_3_190.3	T_100BL4	26,0
	7,5	191,0	4589,8	0,9	P_E_132_190,95	T_100BL4	12,0
	7,2	134,1	4966,6	2,3	P_L_135_3_134.1	T_132M6	40,0
	7,2	409,3	4801,4	1,7	P_E_170_409,33	T_112A2	21,0

P_1 Input Power kW	n_2 Output speed min^{-1}	IR ratio -	T2 Ouput torque Nm	FS' Service Factor -	GEAR	EU	Ptn Thermal capacity kW
	7,1	135,8	5029,1	1,1	P_L_115_3_135.8	T_132M6	26,0
	7,1	409,3	4822,1	1,7	P_E_170_409,33	T_100B2	21,0
	7,0	420,9	4939,4	1,1	P_E_150_420,86	T_112A2	16,0
	6,9	420,9	4954,1	1,1	P_E_150_420,86	T_100B2	16,0
	6,9	140,1	5189,2	2,2	P_L_135_3_140.1	T_132M6	40,0
	6,9	425,6	4989,7	2,3	P_E_190_425,55	T_112A2	27,0
	6,9	425,6	5011,4	2,3	P_E_190_425,55	T_100B2	27,0
	6,9	141,7	5242,0	1,6	P_L_125_3_141.7	T_132M6	33,0
	6,9	210,3	5242,5	1,0	P_L_115_3_210.3	T_112A4	26,0
	6,8	210,7	5033,7	2,5	P_E_190_210,74	T_112A4	27,0
	6,8	210,3	5281,2	0,9	P_L_115_3_210.3	T_100BL4	26,0
	6,8	210,7	5063,3	2,5	P_E_190_210,74	T_100BL4	27,0
	6,7	215,0	5131,1	1,8	P_E_170_215,02	T_112A4	21,0
	6,7	215,0	5170,2	1,7	P_E_170_215,02	T_100BL4	21,0
	6,7	216,6	5170,2	1,2	P_E_150_216,61	T_112A4	16,0
	6,6	216,6	5209,5	1,2	P_E_150_216,61	T_100BL4	16,0
	6,6	445,6	5225,0	1,6	P_E_170_445,6	T_112A2	21,0
	6,6	445,6	5248,7	1,5	P_E_170_445,6	T_100B2	21,0
	6,6	148,2	5482,4	1,0	P_L_115_3_148.2	T_132M6	26,0
	6,5	448,2	5257,1	2,2	P_E_190_448,15	T_112A2	27,0
	6,5	448,2	5272,8	2,2	P_E_190_448,15	T_100B2	27,0
	6,4	458,3	5379,8	1,0	P_E_150_458,31	T_112A2	16,0
	6,4	458,3	5397,3	1,0	P_E_150_458,31	T_100B2	16,0
	6,3	153,3	5672,5	2,0	P_L_135_3_153.3	T_132M6	40,0
	6,3	229,4	5717,6	0,9	P_L_115_3_229.4	T_112A4	26,0
	6,3	155,1	5745,3	1,4	P_L_125_3_155.1	T_132M6	33,0
	6,2	229,4	5763,7	0,9	P_L_115_3_229.4	T_100BL4	26,0
	6,1	483,2	5673,4	2,0	P_E_190_483,23	T_112A2	27,0
	6,1	483,2	5673,3	1,4	P_E_170_483,23	T_112A2	21,0
	6,0	483,2	5692,4	2,0	P_E_190_483,23	T_100B2	27,0
	6,0	483,2	5692,2	1,4	P_E_170_483,23	T_100B2	21,0
	6,0	163,1	6035,5	0,9	P_L_115_3_163.1	T_132M6	26,0
	5,8	501,5	5887,2	0,9	P_E_150_501,52	T_112A2	16,0
	5,8	246,9	5896,9	2,1	P_E_190_246,94	T_112A4	27,0
	5,8	246,9	5896,8	1,5	P_E_170_246,94	T_112A4	21,0
	5,8	501,5	5906,5	0,9	P_E_150_501,52	T_100B2	16,0
	5,8	246,9	5937,5	2,1	P_E_190_246,94	T_100BL4	27,0
	5,8	246,9	5937,7	1,5	P_E_170_246,94	T_100BL4	21,0
	5,8	168,7	6245,0	1,8	P_L_135_3_168.7	T_132M6	40,0
	5,7	170,7	6322,4	1,3	P_L_125_3_170.7	T_132M6	33,0
	5,6	520,0	6106,3	1,3	P_E_170_520,04	T_112A2	21,0
	5,6	520,0	6128,2	1,3	P_E_170_520,04	T_100B2	21,0
	5,6	526,2	6172,0	1,9	P_E_190_526,24	T_112A2	27,0
	5,6	526,2	6194,5	1,9	P_E_190_526,24	T_100B2	27,0
	5,4	265,4	6342,5	0,9	P_E_150_265,44	T_112A4	16,0
	5,4	265,4	6377,9	0,9	P_E_150_265,44	T_100BL4	16,0
	5,4	268,8	6413,7	1,4	P_E_170_268,78	T_112A4	21,0
4	5,4	268,9	6425,9	1,9	P_E_190_268,91	T_112A4	27,0
	5,3	549,0	6438,2	0,8	P_E_150_548,95	T_112A2	16,0
	5,3	268,9	6462,5	1,9	P_E_190_268,91	T_100BL4	27,0
	5,3	182,2	6462,5	1,9	P_E_190_182,17	T_132M6	27,0
	5,3	268,8	6462,0	1,4	P_E_170_268,78	T_100BL4	21,0
	5,3	549,0	6463,2	0,8	P_E_150_548,95	T_100B2	16,0
	5,3	183,7	6800,3	1,7	P_L_135_3_183.7	T_132M6	40,0
	5,2	559,2	6561,4	1,2	P_E_170_559,19	T_112A2	21,0
	5,2	559,2	6586,7	1,2	P_E_170_559,19	T_100B2	21,0
	5,1	189,1	6999,8	1,2	P_L_125_3_189.1	T_132M6	33,0
	5,1	280,9	6702,0	0,9	P_E_150_280,94	T_112A4	16,0
	5,1	575,9	6754,8	1,7	P_E_190_575,86	T_112A2	27,0
	5,1	280,9	6754,9	0,9	P_E_150_280,94	T_100BL4	16,0
	5,1	575,9	6780,7	1,7	P_E_190_575,86	T_100B2	27,0
	4,9	291,5	6959,9	1,8	P_E_190_291,48	T_112A4	27,0
	4,9	291,5	7001,8	1,8	P_E_190_291,48	T_100BL4	27,0
	4,8	606,4	7118,5	1,6	P_E_190_606,41	T_112A2	27,0
	4,8	201,0	7434,9	1,5	P_L_135_3_201	T_132M6	40,0
	4,8	606,4	7117,8	1,1	P_E_170_606,41	T_112A2	21,0
	4,8	606,4	7132,9	1,6	P_E_190_606,41	T_100B2	27,0
	4,8	606,4	7133,4	1,1	P_E_170_606,41	T_100B2	21,0
	4,8	302,0	7207,2	1,2	P_E_170_301,96	T_112A4	21,0
	4,8	302,5	7222,3	1,7	P_E_190_302,51	T_112A4	27,0
	4,7	302,0	7253,7	1,2	P_E_170_301,96	T_100BL4	21,0
	4,7	302,5	7268,5	1,7	P_E_190_302,51	T_100BL4	27,0
	4,6	310,5	7409,7	0,8	P_E_150_310,47	T_112A4	16,0
	4,6	310,5	7458,0	0,8	P_E_150_310,47	T_100BL4	16,0
	4,6	210,7	7473,8	1,7	P_E_190_210,74	T_132M6	27,0
	4,5	317,4	7572,3	1,7	P_E_190_317,42	T_112A4	27,0
	4,5	317,4	7623,1	1,6	P_E_190_317,42	T_100BL4	27,0
	4,5	215,0	7622,3	1,2	P_E_170_215,02	T_132M6	21,0
	4,5	649,0	7623,5	1,1	P_E_170_649	T_112A2	21,0
	4,5	649,0	7639,7	1,1	P_E_170_649	T_100B2	21,0
	4,4	660,4	7742,8	1,5	P_E_190_660,37	T_112A2	27,0
	4,4	660,4	7778,2	1,5	P_E_190_660,37	T_100B2	27,0
	4,4	221,2	8179,6	1,4	P_L_135_3_221.2	T_132M6	40,0
	4,4	329,4	7867,8	1,6	P_E_190_329,43	T_112A4	27,0
	4,4	330,6	7886,1	1,1	P_E_170_330,6	T_112A4	21,0
	4,3	329,4	7921,4	1,6	P_E_190_329,43	T_100BL4	27,0
	4,3	330,6	7940,0	1,1	P_E_170_330,6	T_100BL4	21,0
	4,2	697,9	8186,0	1,0	P_E_170_697,85	T_112A2	21,0
	4,2	697,9	8225,4	1,0	P_E_170_697,85	T_100B2	21,0
	4,2	704,9	8264,5	1,4	P_E_190_704,94	T_112A2	27,0
	4,2	347,4	8285,0	1,5	P_E_190_347,35	T_112A4	27,0
	4,1	704,9	8304,7	1,4	P_E_190_704,94	T_100B2	27,0
	4,1	347,4	8344,5	1,5	P_E_190_347,35	T_100BL4	27,0
	4,0	357,1	8531,0	1,5	P_E_190_357,1	T_112A4	27,0
	4,0	357,1	8530,8	1,1	P_E_170_357,1	T_112A4	21,0

P_1 Input Power kW	n_2 Output speed min^{-1}	IR ratio -	T2 Ouput torque Nm	FS' Service Factor -	GEAR	EU	Ptn Thermal capacity kW
4	4,0	357,1	8595,5	1,5	P_E_190_357,1	T_100BL4	27,0
	4,0	357,1	8596,0	1,0	P_E_170_357,1	T_100BL4	21,0
	4,0	245,1	9068,4	1,3	P_L_135_3_245.1	T_132M6	40,0
	3,9	246,9	8747,4	1,4	P_E_190_246,94	T_132M6	27,0
	3,9	246,9	8748,5	1,0	P_E_170_246,94	T_132M6	21,0
	3,9	756,8	8883,7	1,3	P_E_190_756,78	T_112A2	27,0
	3,9	756,8	8884,0	0,9	P_E_170_756,78	T_112A2	21,0
	3,9	756,8	8906,1	1,3	P_E_190_756,78	T_100B2	27,0
	3,9	756,8	8906,0	0,9	P_E_170_756,78	T_100B2	21,0
	3,8	377,5	9000,0	1,0	P_E_170_377,45	T_112A4	21,0
	3,8	377,5	9070,3	1,0	P_E_170_377,45	T_100BL4	21,0
	3,7	388,9	9292,0	1,3	P_E_190_388,88	T_112A4	27,0
	3,7	388,9	9342,3	1,3	P_E_190_388,88	T_100BL4	27,0
	3,6	268,9	9523,8	1,3	P_E_190_268,91	T_132M6	27,0
	3,6	268,8	9523,8	0,9	P_E_170_268,78	T_132M6	21,0
	3,6	811,3	9523,8	0,9	P_E_170_811,25	T_112A2	21,0
	3,6	811,3	9549,1	0,8	P_E_170_811,25	T_100B2	21,0
	3,6	824,1	9657,8	1,2	P_E_190_824,12	T_112A2	27,0
	3,5	824,1	9712,8	1,2	P_E_190_824,12	T_100B2	27,0
	3,5	409,3	9766,7	0,9	P_E_170_409,33	T_112A4	21,0
	3,5	409,3	9852,2	0,9	P_E_170_409,33	T_100BL4	21,0
	3,4	425,6	10170,9	1,2	P_E_190_425,55	T_112A4	27,0
	3,4	425,6	10231,2	1,2	P_E_190_425,55	T_100BL4	27,0
	3,3	291,5	10324,2	1,2	P_E_190_291,48	T_132M6	27,0
	3,3	879,8	10325,5	1,1	P_E_190_879,75	T_112A2	27,0
	3,3	879,8	10355,7	1,1	P_E_190_879,75	T_100B2	27,0
	3,2	445,6	10644,6	0,8	P_E_170_445,6	T_112A4	21,0
	3,2	448,2	10711,2	1,2	P_E_190_448,15	T_112A4	27,0
	3,2	302,5	10711,2	1,2	P_E_190_302,51	T_132M6	27,0
	3,2	302,0	10711,1	0,8	P_E_170_301,96	T_132M6	21,0
	3,2	445,6	10711,1	0,8	P_E_170_445,6	T_100BL4	21,0
	3,2	448,2	10778,2	1,2	P_E_190_448,15	T_100BL4	27,0
	3,1	317,4	11236,0	1,1	P_E_190_317,42	T_132M6	27,0
	3,1	958,0	11236,0	1,0	P_E_190_958,04	T_112A2	27,0
	3,1	958,0	11271,7	1,0	P_E_190_958,04	T_100B2	27,0
	3,0	483,2	11536,7	1,1	P_E_190_483,23	T_112A4	27,0
	3,0	483,2	11614,4	1,1	P_E_190_483,23	T_100BL4	27,0
	2,9	329,4	11693,2	1,1	P_E_190_329,43	T_132M6	27,0
	2,8	347,4	12321,3	1,0	P_E_190_347,35	T_132M6	27,0
	2,8	1064,2	12503,4	0,9	P_E_190_1064,22	T_112A2	27,0
	2,7	526,2	12547,1	1,0	P_E_190_526,24	T_112A4	27,0
	2,7	1064,2	12547,7	0,9	P_E_190_1064,22	T_100B2	27,0
	2,7	357,1	12639,0	1,0	P_E_190_357,1	T_132M6	27,0
	2,7	526,2	12639,0	1,0	P_E_190_526,24	T_100BL4	27,0
	2,5	1158,9	13589,4	0,8	P_E_190_1158,92	T_112A2	27,0
	2,5	1158,9	13641,8	0,8	P_E_190_1158,92	T_100B2	27,0
	2,5	575,9	13751,4	0,9	P_E_190_575,86	T_112A4	27,0
	2,5	388,9	13808,3	0,9	P_E_190_388,88	T_132M6	27,0
	2,5	575,9	13861,9	0,9	P_E_190_575,86	T_100BL4	27,0
	2,4	606,4	14505,4	0,9	P_E_190_606,41	T_112A4	27,0
	2,4	606,4	14568,8	0,9	P_E_190_606,41	T_100BL4	27,0
	2,3	425,6	15078,4	0,8	P_E_190_425,55	T_132M6	27,0

P_1 Input Power kW	n_2 Output speed min^{-1}	IR ratio -	T2 Ouput torque Nm	FS' Service Factor -	GEAR	EU	Ptn Thermal capacity kW
	1123,1	2,6	44,4	2,7	P - 71 2 2.6	T 112B2	7,5
	973,3	3,0	51,3	1,5	P - 63 2 3	T 112B2	5,6
	912,5	3,2	54,7	2,6	P - 71 2 3.2	T 112B2	7,5
	768,4	3,8	64,9	2,5	P - 71 2 3.8	T 112B2	7,5
	748,7	3,9	66,6	1,4	P - 63 2 3.9	T 112B2	5,6
	679,1	4,3	73,5	2,5	P - 71 2 4.3	T 112B2	7,5
	679,1	4,3	73,5	1,3	P - 63 2 4.3	T 112B2	5,6
	584,0	5,0	85,4	1,3	P - 63 2 5	T 112B2	5,6
	553,9	2,6	90,1	1,4	P - 71 2 2.6	T 112BL4	7,5
	550,9	5,3	90,6	2,0	P - 71 2 5.3	T 112B2	7,5
	521,4	5,6	95,7	1,3	P - 63 2 5.6	T 112B2	5,6
	471,0	6,2	105,9	2,2	P - 71 2 6.2	T 112B2	7,5
	471,0	6,2	105,9	1,2	P - 63 2 6.2	T 112B2	5,6
	450,0	3,2	110,9	1,4	P - 71 2 3.2	T 112BL4	7,5
	449,2	6,5	111,1	1,2	P - 63 2 6.5	T 112B2	5,6
	411,3	7,1	121,3	2,2	P - 71 2 7.1	T 112B2	7,5
	394,6	7,4	126,5	1,1	P - 63 2 7.4	T 112B2	5,6
	379,0	3,8	131,7	1,3	P - 71 2 3.8	T 112BL4	7,5
	369,2	3,9	135,1	0,8	P - 63 2 3.9	T 112BL4	5,6
	365,0	8,0	136,7	1,1	P - 63 2 8	T 112B2	5,6
	359,3	2,7	138,9	2,4	P - 90 2 2.7	T 132ML6	10,5
	335,6	8,7	148,7	1,9	P - 71 2 8.7	T 112B2	7,5
	334,9	4,3	149,0	1,3	P - 71 2 4.3	T 112BL4	7,5
	334,9	4,3	149,0	0,9	P - 63 2 4.3	T 112BL4	5,6
	324,4	9,0	153,8	1,1	P - 63 2 9	T 112B2	5,6
	315,1	9,3	158,4	2,9	P - 90 2 9.3	T 132S2	10,5
	314,0	9,3	158,9	2,9	P - 90 2 9.3	T 112B2	10,5
	288,0	5,0	173,3	0,8	P - 63 2 5	T 112BL4	5,6
	286,3	10,2	174,3	2,1	P - 71 2 10.2	T 112B2	7,5
	280,8	10,4	177,7	1,0	P - 63 2 10.4	T 112B2	5,6
	275,5	5,3	181,1	2,9	P - 90 2 5.3	T 132S4	10,5
	271,7	5,3	183,7	2,9	P - 90 2 5.3	T 112BL4	10,5
	271,7	5,3	183,7	1,1	P - 71 2 5.3	T 112BL4	7,5
	257,1	5,6	194,0	0,8	P - 63 2 5.6	T 112BL4	5,6
	251,7	11,6	198,2	1,9	P - 71 2 11.6	T 112B2	7,5
	251,3	11,6	198,6	3,0	P - 80 2 11.62	T 112B2	7,5
	247,5	5,9	201,6	2,8	P - 90 2 5.9	T 132S4	10,5
	247,5	11,8	201,7	0,9	P - 63 2 11.8	T 112B2	5,6
	244,1	5,9	204,4	2,7	P - 90 2 5.9	T 112BL4	10,5
	237,4	12,3	210,2	1,3	P - 71 2 12.3	T 112B2	7,5
	232,3	6,2	214,8	1,2	P - 71 2 6.2	T 112BL4	7,5
	231,0	4,2	216,1	2,2	P - 90 2 4.2	T 132ML6	10,5
	218,6	6,7	228,3	3,0	P - 80 2 6.68	T 132S4	7,5
	217,9	6,7	229,0	2,6	P - 90 2 6.7	T 132S4	10,5
	216,3	13,5	230,7	0,9	P - 63 2 13.5	T 112B2	5,6
	215,6	6,7	231,5	2,9	P - 80 2 6.68	T 112BL4	7,5
	214,9	6,7	232,2	2,6	P - 90 2 6.7	T 112BL4	10,5
5,5	213,2	4,6	234,1	2,8	P - 80 2 4.55	T 132ML6	7,5
	213,1	13,8	234,2	2,9	P - 80 2 13.75	T 132S2	7,5
	212,4	13,8	235,0	2,9	P - 80 2 13.75	T 112B2	7,5
	208,6	14,0	239,2	1,7	P - 71 2 14	T 112B2	7,5
	202,8	7,1	246,0	1,2	P - 71 2 7.1	T 112BL4	7,5
	202,2	7,2	246,8	2,7	P - 80 2 7.22	T 132S4	7,5
	199,5	7,2	250,2	2,7	P - 80 2 7.22	T 112BL4	7,5
	198,8	14,7	251,0	2,7	P - 80 2 14.74	T 132S2	7,5
	198,1	14,7	251,9	2,7	P - 80 2 14.74	T 112B2	7,5
	187,2	7,8	266,6	2,4	P - 90 2 7.8	T 132S4	10,5
	184,6	7,8	270,3	2,4	P - 90 2 7.8	T 112BL4	10,5
	183,1	16,0	272,5	2,7	P - 90 2 16	T 132S2	10,5
	183,0	5,3	272,6	1,9	P - 90 2 5.3	T 132ML6	10,5
	182,5	16,0	273,4	2,7	P - 90 2 16	T 112B2	10,5
	181,4	16,1	275,1	1,5	P - 71 2 16.1	T 112B2	7,5
	174,6	8,4	285,7	2,4	P - 80 2 8.36	T 132S4	7,5
	172,3	8,4	289,7	2,3	P - 80 2 8.36	T 112BL4	7,5
	171,7	17,1	290,7	2,6	P - 80 2 17.07	T 132S2	7,5
	171,4	17,1	291,2	2,5	P - 90 2 17.1	T 132S2	10,5
	171,1	17,1	291,7	2,6	P - 80 2 17.07	T 112B2	7,5
	170,8	17,1	292,2	2,5	P - 90 2 17.1	T 112B2	10,5
	170,2	5,7	293,2	2,5	P - 80 2 5.7	T 132ML6	7,5
	168,8	17,3	295,6	1,4	P - 71 2 17.3	T 112B2	7,5
	167,8	8,7	297,3	1,9	P - 90 2 8.7	T 132S4	10,5
	165,5	8,7	301,5	1,9	P - 90 2 8.7	T 112BL4	10,5
	165,5	8,7	301,4	1,0	P - 71 2 8.7	T 112BL4	7,5
	164,4	5,9	303,5	1,8	P - 90 2 5.9	T 132ML6	10,5
	158,8	18,5	314,2	2,6	P - 80 2 18.45	T 132S2	7,5
	158,3	18,5	315,3	2,6	P - 80 2 18.45	T 112B2	7,5
	157,0	9,3	317,9	1,8	P - 90 2 9.3	T 132S4	10,5
	156,2	18,7	319,5	1,3	P - 71 2 18.7	T 112B2	7,5
	155,3	9,4	321,3	2,1	P - 80 2 9.4	T 132S4	7,5
	154,8	9,3	322,3	1,7	P - 90 2 9.3	T 112BL4	10,5
	153,2	9,4	325,7	2,1	P - 80 2 9.4	T 112BL4	7,5
	150,5	9,7	331,5	2,5	P - 90 2 9.7	T 132S4	10,5
	150,3	19,5	331,9	1,6	P - 80 2 19.49	T 132S2	7,5
	149,8	19,5	333,1	1,6	P - 80 2 19.49	T 112B2	7,5
	148,5	9,7	336,1	2,4	P - 90 2 9.7	T 112BL4	10,5
	148,0	19,8	337,2	2,2	P - 90 2 19.8	T 132S2	10,5
	147,5	19,8	338,4	2,2	P - 90 2 19.8	T 112B2	10,5
	145,4	10,0	343,1	1,9	P - 80 2 10.04	T 132S4	7,5
	145,2	6,7	343,6	2,2	P - 80 2 6.68	T 132ML6	7,5
	144,8	6,7	344,6	1,7	P - 90 2 6.7	T 132ML6	10,5
	144,6	20,2	345,2	1,2	P - 71 2 20.2	T 112B2	7,5
	143,4	10,0	347,9	1,9	P - 80 2 10.04	T 112BL4	7,5
	142,7	20,5	349,6	1,5	P - 80 2 20.53	T 132S2	7,5
	142,7	6,8	349,8	2,9	P - 112 2 6.8	T 132ML6	16,5
	142,2	20,5	350,8	1,5	P - 80 2 20.53	T 112B2	7,5

P_1 Input Power kW	n_2 Output speed min^{-1}	IR ratio -	T2 Ouput torque Nm	FS' Service Factor -	GEAR	EU	Ptn Thermal capacity kW
	141,2	10,2	353,4	1,2	P - 71 2 10.2	T 112BL4	7,5
	136,9	21,4	364,4	2,0	P - 90 2 21.4	T 132S2	10,5
	136,5	21,5	365,5	1,5	P - 80 2 21.46	T 132S2	7,5
	136,5	21,4	365,7	2,0	P - 90 2 21.4	T 112B2	10,5
	136,1	21,5	366,7	1,5	P - 80 2 21.46	T 112B2	7,5
	134,4	7,2	371,4	2,0	P - 80 2 7.22	T 132ML6	7,5
	133,9	10,9	372,6	2,3	P - 90 2 10.9	T 132S4	10,5
	133,3	21,9	374,3	1,1	P - 71 2 21.9	T 112B2	7,5
	132,1	10,9	377,7	2,3	P - 90 2 10.9	T 112BL4	10,5
	131,5	11,1	379,4	2,9	P - 112 2 11.1	T 132S4	16,5
	129,7	11,1	384,6	2,9	P - 112 2 11.1	T 112BL4	16,5
	125,7	11,6	397,1	1,7	P - 80 2 11.62	T 132S4	7,5
	124,4	7,8	401,3	1,7	P - 90 2 7.8	T 132ML6	10,5
	124,1	11,6	401,9	1,1	P - 71 2 11.6	T 112BL4	7,5
	123,9	11,6	402,7	1,6	P - 80 2 11.62	T 112BL4	7,5
	123,1	23,8	396,8	1,8	P L 85 3 23.8	T 132S2	11,0
	122,8	7,9	406,4	2,7	P - 112 2 7.9	T 132ML6	16,5
	122,7	23,8	398,2	1,8	P L 85 3 23.8	T 112B2	11,0
	122,7	23,9	406,8	1,3	P - 80 2 23.89	T 132S2	7,5
	122,2	23,9	408,2	1,3	P - 80 2 23.89	T 112B2	7,5
	118,7	12,3	420,4	2,2	P - 90 2 12.3	T 132S4	10,5
	117,2	25,0	425,8	1,7	P - 90 2 25	T 132S2	10,5
	117,1	12,3	426,2	2,1	P - 90 2 12.3	T 112BL4	10,5
	116,8	25,0	427,2	1,7	P - 90 2 25	T 112B2	10,5
	116,0	8,4	430,0	1,7	P - 80 2 8.36	T 132ML6	7,5
	115,4	25,3	432,3	0,8	P - 71 2 25.3	T 112B2	7,5
	111,5	8,7	447,5	1,3	P - 90 2 8.7	T 132ML6	10,5
	111,4	26,3	447,9	1,2	P - 80 2 26.3	T 132S2	7,5
	111,0	26,3	449,4	1,2	P - 80 2 26.3	T 112B2	7,5
	110,6	26,4	441,6	1,2	P L 65 3 26.4	T 112B2	8,0
	109,0	8,9	457,8	2,4	P - 112 2 8.9	T 132ML6	16,5
	106,6	27,5	458,5	1,9	P L 85 3 27.5	T 132S2	11,0
	106,2	27,5	460,0	1,9	P L 85 3 27.5	T 112B2	11,0
	106,2	13,8	469,9	1,6	P - 80 2 13.75	T 132S4	7,5
	105,8	27,7	471,7	1,6	P - 90 2 27.7	T 132S2	10,5
	105,4	27,7	473,3	1,6	P - 90 2 27.7	T 112B2	10,5
	104,7	13,8	476,4	1,6	P - 80 2 13.75	T 112BL4	7,5
	104,3	9,3	478,4	1,2	P - 90 2 9.3	T 132ML6	10,5
	104,3	14,0	478,4	1,9	P - 90 2 14	T 132S4	10,5
	103,2	28,4	483,3	1,1	P - 80 2 28.38	T 132S2	7,5
	103,2	9,4	483,5	1,6	P - 80 2 9.4	T 132ML6	7,5
	102,9	28,4	485,0	1,1	P - 80 2 28.38	T 112B2	7,5
	102,9	14,0	485,1	1,9	P - 90 2 14	T 112BL4	10,5
	102,9	14,0	485,1	0,9	P - 71 2 14	T 112BL4	7,5
	101,4	28,8	492,1	0,8	P - 71 2 28.8	T 112B2	7,5
	100,7	29,1	495,6	2,9	P - 112 2 29.1	T 132S2	16,5
	100,3	29,1	497,3	2,9	P - 112 2 29.1	T 112B2	16,5
5,5	100,0	9,7	499,0	2,2	P - 112 2 9.7	T 132ML6	16,5
	100,0	9,7	499,0	1,8	P - 90 2 9.7	T 132ML6	10,5
	99,1	14,7	503,8	1,5	P - 80 2 14.74	T 132S4	7,5
	97,7	14,7	510,8	1,5	P - 80 2 14.74	T 112BL4	7,5
	97,2	30,2	513,5	1,1	P - 80 2 30.15	T 132S2	7,5
	96,9	30,2	515,2	1,0	P - 80 2 30.15	T 112B2	7,5
	96,6	10,0	516,5	1,4	P - 80 2 10.04	T 132ML6	7,5
	96,1	30,5	519,4	1,4	P - 90 2 30.5	T 132S2	10,5
	95,7	30,5	521,2	1,4	P - 90 2 30.5	T 112B2	10,5
	91,3	16,0	546,8	1,7	P - 90 2 16	T 132S4	10,5
	90,7	32,3	550,1	2,7	P - 112 2 32.3	T 132S2	16,5
	90,4	32,3	552,0	2,6	P - 112 2 32.3	T 112B2	16,5
	90,4	32,3	540,4	1,0	P L 65 3 32.3	T 112B2	8,0
	90,0	16,0	554,4	1,6	P - 90 2 16	T 112BL4	10,5
	89,6	16,3	557,1	2,9	P - 112 2 16.3	T 132S4	16,5
	89,4	16,1	557,9	0,8	P - 71 2 16.1	T 112BL4	7,5
	89,0	10,9	560,7	1,6	P - 90 2 10.9	T 132ML6	10,5
	88,3	16,3	564,8	2,9	P - 112 2 16.3	T 112BL4	16,5
	87,4	11,1	571,0	1,9	P - 112 2 11.1	T 132ML6	16,5
	85,5	17,1	583,4	1,5	P - 80 2 17.07	T 132S4	7,5
	85,4	17,1	584,4	1,6	P - 90 2 17.1	T 132S4	10,5
	84,9	34,5	575,2	1,7	P L 85 3 34.5	T 132S2	11,0
	84,6	34,5	577,1	1,7	P L 85 3 34.5	T 112B2	11,0
	84,4	17,1	591,5	1,4	P - 80 2 17.07	T 112BL4	7,5
	84,2	34,8	592,5	0,9	P - 80 2 34.79	T 132S2	7,5
	84,2	17,1	592,5	1,5	P - 90 2 17.1	T 112BL4	10,5
	83,9	34,8	594,5	0,9	P - 80 2 34.79	T 112B2	7,5
	83,7	35,0	596,1	1,2	P - 90 2 35	T 132S2	10,5
	83,5	11,6	597,7	1,2	P - 80 2 11.62	T 132ML6	7,5
	83,4	35,0	598,1	1,2	P - 90 2 35	T 112B2	10,5
	82,5	17,7	604,9	2,8	P - 112 2 17.7	T 132S4	16,5
	81,4	17,7	613,3	2,8	P - 112 2 17.7	T 112BL4	16,5
	79,1	18,5	630,6	1,4	P - 80 2 18.45	T 132S4	7,5
	78,9	12,3	632,7	1,5	P - 90 2 12.3	T 132ML6	10,5
	78,2	12,4	637,9	2,5	P - 112 2 12.4	T 132ML6	16,5
	78,1	18,5	639,3	1,4	P - 80 2 18.45	T 112BL4	7,5
	77,7	37,6	629,0	0,9	P L 65 3 37.6	T 112B2	8,0
	77,2	38,0	646,2	0,8	P - 80 2 37.95	T 132S2	7,5
	76,9	38,0	648,5	0,8	P - 80 2 37.95	T 112B2	7,5
	75,7	38,7	645,2	1,7	P L 85 3 38.7	T 132S2	11,0
	75,5	38,7	647,4	1,7	P L 85 3 38.7	T 112B2	11,0
	75,5	38,7	647,4	1,1	P - 90 3 38.7	T 112B2	7,5
	75,3	38,9	662,5	2,2	P - 112 2 38.9	T 132S2	16,5
	75,1	38,9	664,8	2,2	P - 112 2 38.9	T 112B2	16,5
	74,9	19,5	666,1	0,9	P - 80 2 19.49	T 132S4	7,5
	73,9	19,5	675,4	0,9	P - 80 2 19.49	T 112BL4	7,5
	73,7	19,8	676,7	1,3	P - 90 2 19.8	T 132S4	10,5
	73,4	19,9	680,1	2,9	P - 125 2 19.9	T 132S4	21,0

P_1 Input Power kW	n_2 Output speed min^{-1}	IR ratio -	T2 Ouput torque Nm	FS' Service Factor -	GEAR	EU	Ptn Thermal capacity kW
	72,7	19,8	686,1	1,3	P - 90 2 19.8	T 112BL4	10,5
	72,5	40,4	688,1	0,9	P - 90 2 40.4	T 132S2	10,5
	72,4	19,9	689,6	2,9	P - 125 2 19.9	T 112BL4	21,0
	72,4	40,5	675,2	2,8	P L 95 3 40.5	T 132S2	16,0
	72,3	20,2	690,4	2,5	P - 112 2 20.2	T 132S4	16,5
	72,3	40,4	690,3	0,8	P - 90 2 40.4	T 112B2	10,5
	72,1	40,5	677,5	2,8	P L 95 3 40.5	T 112B2	16,0
	72,0	40,7	693,1	2,1	P - 112 2 40.7	T 132S2	16,5
	71,7	40,7	695,5	2,1	P - 112 2 40.7	T 112B2	16,5
	71,3	20,2	699,9	2,5	P - 112 2 20.2	T 112BL4	16,5
	71,1	20,5	701,7	0,9	P - 80 2 20.53	T 132S4	7,5
	70,6	13,8	707,2	1,2	P - 80 2 13.75	T 132ML6	7,5
	70,1	20,5	711,4	0,8	P - 80 2 20.53	T 112BL4	7,5
	69,3	14,0	720,2	1,3	P - 90 2 14	T 132ML6	10,5
	68,2	21,4	731,4	1,2	P - 90 2 21.4	T 132S4	10,5
	68,0	21,5	733,5	0,8	P - 80 2 21.46	T 132S4	7,5
	67,3	21,4	741,6	1,2	P - 90 2 21.4	T 112BL4	10,5
	67,3	21,7	741,6	2,4	P - 112 2 21.7	T 132S4	16,5
	67,1	21,5	743,6	0,8	P - 80 2 21.46	T 112BL4	7,5
	67,1	43,7	728,6	1,5	P L 85 3 43.7	T 132S2	11,0
	66,9	14,5	745,9	2,3	P - 112 2 14.5	T 132ML6	16,5
	66,8	43,7	731,1	1,5	P L 85 3 43.7	T 112B2	11,0
	66,8	43,7	731,0	1,0	P - 90 3 43.7	T 112B2	7,5
	66,4	44,1	751,1	0,9	P - 90 2 44.1	T 132S2	10,5
	66,4	21,7	752,0	2,3	P - 112 2 21.7	T 112BL4	16,5
	66,2	44,1	753,6	0,9	P - 90 2 44.1	T 112B2	10,5
	66,1	44,3	754,4	2,6	P - 125 2 44.3	T 132S2	21,0
	65,9	44,3	757,1	2,6	P - 125 2 44.3	T 112B2	21,0
	65,8	14,7	758,2	1,1	P - 80 2 14.74	T 132ML6	7,5
	65,6	44,7	761,2	1,9	P - 112 2 44.7	T 132S2	16,5
	65,3	44,7	763,9	1,9	P - 112 2 44.7	T 112B2	16,5
	64,2	15,1	776,8	2,7	P - 125 2 15.1	T 132ML6	21,0
	62,5	46,9	781,9	2,4	P L 95 3 46.9	T 132S2	16,0
	62,3	46,9	784,6	2,4	P L 95 3 46.9	T 112B2	16,0
	61,9	23,6	789,7	2,0	P L 95 3 23.6	T 132S4	16,0
	61,3	23,8	796,4	1,0	P L 85 3 23.8	T 132S4	11,0
	61,0	23,6	800,5	2,0	P L 95 3 23.6	T 112BL4	16,0
	60,6	16,0	823,2	1,1	P - 90 2 16	T 132ML6	10,5
	60,5	23,8	807,3	1,0	P L 85 3 23.8	T 112BL4	11,0
	59,9	48,9	832,7	1,8	P - 112 2 48.9	T 132S2	16,5
	59,8	48,8	816,3	0,9	P - 90 3 48.8	T 112B2	7,5
	59,7	48,9	835,7	1,7	P - 112 2 48.9	T 112B2	16,5
	59,5	16,3	838,5	2,1	P - 112 2 16.3	T 132ML6	16,5
	58,4	25,0	854,4	1,1	P - 90 2 25	T 132S4	10,5
	58,2	25,1	857,8	2,4	P - 125 2 25.1	T 132S4	21,0
	57,8	50,7	854,3	3,0	P L 105 3 50.7	T 132S2	22,0
	57,6	25,0	866,4	1,1	P - 90 2 25	T 112BL4	10,5
5,5	57,6	50,7	857,3	2,9	P L 105 3 50.7	T 112B2	22,0
	57,6	50,9	866,9	0,8	P - 90 2 50.9	T 132S2	10,5
	57,5	25,4	868,1	1,9	P - 112 2 25.4	T 132S4	16,5
	57,4	25,1	869,8	2,4	P - 125 2 25.1	T 112BL4	21,0
	57,4	50,9	869,9	0,8	P - 90 2 50.9	T 112B2	10,5
	57,0	51,2	856,5	1,6	P - 112 3 51.2	T 112B2	11,8
	56,8	17,1	878,1	1,1	P - 80 2 17.07	T 132ML6	7,5
	56,7	17,1	879,5	1,0	P - 90 2 17.1	T 132ML6	10,5
	56,7	25,4	880,2	1,8	P - 112 2 25.4	T 112BL4	16,5
	55,2	53,1	904,3	2,2	P - 125 2 53.1	T 132S2	21,0
	55,0	53,1	907,4	2,2	P - 125 2 53.1	T 112B2	21,0
	54,8	17,7	910,6	2,0	P - 112 2 17.7	T 132ML6	16,5
	53,6	54,7	912,0	2,1	P L 95 3 54.7	T 132S2	16,0
	53,4	54,7	915,1	2,1	P L 95 3 54.7	T 112B2	16,0
	53,3	27,4	916,8	2,0	P L 95 3 27.4	T 132S4	16,0
	53,3	55,0	926,8	2,8	P L 105 3 55	T 132S2	22,0
	53,1	55,0	930,0	2,8	P L 105 3 55	T 112B2	22,0
	53,1	27,5	920,1	1,0	P L 85 3 27.5	T 132S4	11,0
	52,7	27,7	946,7	1,0	P - 90 2 27.7	T 132S4	10,5
	52,6	18,5	949,1	1,0	P - 80 2 18.45	T 132ML6	7,5
	52,6	27,4	929,6	1,9	P L 95 3 27.4	T 112BL4	16,0
	52,4	27,5	932,9	1,0	P L 85 3 27.5	T 112BL4	11,0
	52,0	56,3	938,7	1,2	P L 85 3 56.3	T 132S2	11,0
	52,0	27,7	959,7	0,9	P - 90 2 27.7	T 112BL4	10,5
	51,9	56,3	941,8	1,1	P L 85 3 56.3	T 112B2	11,0
	51,1	28,6	967,1	2,7	P L 105 3 28.6	T 132S4	22,0
	51,0	57,5	979,1	2,0	P - 125 2 57.5	T 132S2	21,0
	50,8	57,5	982,7	2,0	P - 125 2 57.5	T 112B2	21,0
	50,4	28,6	980,6	2,7	P L 105 3 28.6	T 112BL4	22,0
	50,2	29,1	994,6	1,8	P - 112 2 29.1	T 132S4	16,5
	49,9	58,5	978,8	1,4	P - 112 3 58.5	T 112B2	11,8
	49,5	29,1	1008,5	1,7	P - 112 2 29.1	T 112BL4	16,5
	49,0	19,8	1018,5	0,9	P - 90 2 19.8	T 132ML6	10,5
	48,7	19,9	1023,8	2,1	P - 125 2 19.9	T 132ML6	21,0
	48,3	30,2	1032,2	2,1	P - 125 2 30.2	T 132S4	21,0
	48,0	20,2	1039,1	1,8	P - 112 2 20.2	T 132ML6	16,5
	47,9	30,5	1042,3	0,9	P - 90 2 30.5	T 132S4	10,5
	47,7	30,2	1046,5	2,1	P - 125 2 30.2	T 112BL4	21,0
	47,2	30,5	1057,0	0,9	P - 90 2 30.5	T 112BL4	10,5
	47,1	20,6	1048,5	2,6	P L 105 3 20.6	T 132ML6	22,0
	46,7	62,7	1056,6	2,5	P L 105 3 62.7	T 132S2	22,0
	46,7	31,3	1058,3	2,6	P L 105 3 31.3	T 132S4	22,0
	46,6	62,7	1060,2	2,5	P L 105 3 62.7	T 112B2	22,0
	46,6	62,7	1048,9	1,4	P - 112 3 62.7	T 112B2	11,8
	46,0	31,3	1073,1	2,6	P L 105 3 31.3	T 112BL4	22,0
	45,9	63,9	1065,5	1,0	P L 85 3 63.9	T 132S2	11,0
	45,7	63,9	1068,9	1,0	P L 85 3 63.9	T 112B2	11,0
	45,4	32,1	1098,1	2,9	P - 132 2 32.13	T 132S4	30,0

P_1 Input Power kW	n_2 Output speed min^{-1}	IR ratio -	T2 Ouput torque Nm	FS' Service Factor -	GEAR	EU	Ptn Thermal capacity kW
	45,3	21,4	1100,7	0,8	P - 90 2 21.4	T 132ML6	10,5
	45,2	32,3	1103,9	1,6	P - 112 2 32.3	T 132S4	16,5
	44,8	32,1	1113,3	2,9	P - 132 2 32.13	T 112BL4	30,0
	44,8	65,4	1090,3	1,8	P L 95 3 65.4	T 132S2	16,0
	44,7	21,7	1116,3	1,7	P - 112 2 21.7	T 132ML6	16,5
	44,7	65,4	1094,0	1,8	P L 95 3 65.4	T 112B2	16,0
	44,6	32,3	1119,3	1,6	P - 112 2 32.3	T 112BL4	16,5
	44,4	32,9	1100,7	1,9	P L 95 3 32.9	T 132S4	16,0
	43,8	32,9	1116,0	1,9	P L 95 3 32.9	T 112BL4	16,0
	43,5	33,6	1146,6	2,4	P - 132 2 33.55	T 132S4	30,0
	43,3	67,4	1127,6	1,3	P - 112 3 67.4	T 112B2	11,8
	43,1	22,5	1145,3	2,4	P L 105 3 22.5	T 132ML6	22,0
	42,9	33,6	1162,6	2,4	P - 132 2 33.55	T 112BL4	30,0
	42,3	34,5	1154,4	1,0	P L 85 3 34.5	T 132S4	11,0
	42,1	23,1	1186,6	2,8	P - 132 2 23.07	T 132ML6	30,0
	41,7	34,5	1170,2	0,9	P L 85 3 34.5	T 112BL4	11,0
	41,5	35,2	1190,3	2,4	P L 105 3 35.2	T 132S4	22,0
	41,4	70,7	1191,5	2,2	P L 105 3 70.7	T 132S2	22,0
	41,3	70,7	1195,5	2,2	P L 105 3 70.7	T 112B2	22,0
	41,1	23,6	1188,6	1,5	P L 95 3 23.6	T 132ML6	16,0
	40,9	35,2	1206,9	2,3	P L 105 3 35.2	T 112BL4	22,0
	40,6	23,9	1216,4	2,3	P L 105 3 23.9	T 132ML6	22,0
	40,2	72,6	1214,5	1,2	P - 112 3 72.6	T 112B2	11,8
	39,6	74,0	1233,9	0,9	P L 85 3 74	T 132S2	11,0
	39,5	36,9	1262,0	2,4	P - 132 2 36.92	T 132S4	30,0
	39,5	74,2	1237,0	1,7	P L 95 3 74.2	T 132S2	16,0
	39,5	74,0	1238,0	0,9	P L 85 3 74	T 112B2	11,0
	39,4	74,2	1241,4	1,7	P L 95 3 74.2	T 112B2	16,0
	39,0	36,9	1279,5	2,3	P - 132 2 36.92	T 112BL4	30,0
	38,7	25,1	1291,0	1,8	P - 125 2 25.1	T 132ML6	21,0
	38,2	38,2	1305,6	1,8	P - 125 2 38.2	T 132S4	21,0
	38,2	25,4	1306,6	1,3	P - 112 2 25.4	T 132ML6	16,5
	37,9	38,5	1302,0	2,2	P L 105 3 38.5	T 132S4	22,0
	37,7	38,7	1294,6	0,9	P L 85 3 38.7	T 132S4	11,0
	37,7	38,2	1323,6	1,7	P - 125 2 38.2	T 112BL4	21,0
	37,5	38,9	1329,6	1,3	P - 112 2 38.9	T 132S4	16,5
	37,4	38,5	1320,2	2,1	P L 105 3 38.5	T 112BL4	22,0
	37,2	38,7	1312,6	0,9	P L 85 3 38.7	T 112BL4	11,0
	37,2	78,5	1313,1	1,1	P - 112 3 78.5	T 112B2	11,8
	37,0	38,9	1347,9	1,3	P - 112 2 38.9	T 112BL4	16,5
	36,8	26,4	1355,6	2,4	P - 132 2 26.35	T 132ML6	30,0
	36,7	79,8	1344,6	2,0	P L 105 3 79.8	T 132S2	22,0
	36,6	79,8	1349,4	2,0	P L 105 3 79.8	T 112B2	22,0
	36,1	40,5	1355,0	1,6	P L 95 3 40.5	T 132S4	16,0
	35,9	40,7	1391,1	1,3	P - 112 2 40.7	T 132S4	16,5
	35,7	40,9	1398,1	2,1	P - 132 2 40.91	T 132S4	30,0
	35,6	40,5	1373,7	1,5	P L 95 3 40.5	T 112BL4	16,0
5,5	35,4	27,4	1379,9	1,4	P L 95 3 27.4	T 132ML6	16,0
	35,4	40,7	1410,5	1,2	P - 112 2 40.7	T 112BL4	16,5
	35,2	40,9	1417,5	2,1	P - 132 2 40.91	T 112BL4	30,0
	34,1	42,8	1462,9	2,9	P - 150 2 42.8	T 132S4	38,0
	34,1	86,0	1433,7	1,5	P L 95 3 86	T 132S2	16,0
	34,0	86,0	1438,9	1,5	P L 95 3 86	T 112B2	16,0
	33,9	28,6	1455,6	1,9	P L 105 3 28.6	T 132ML6	22,0
	33,6	42,8	1483,3	2,9	P - 150 2 42.8	T 112BL4	38,0
	33,5	87,4	1472,9	1,9	P L 105 3 87.4	T 132S2	22,0
	33,5	87,2	1474,3	3,0	P L 115 3 87.2	T 112B2	26,0
	33,5	29,0	1491,7	2,3	P - 132 2 29	T 132ML6	30,0
	33,5	87,3	1460,4	1,0	P - 112 3 87.3	T 112B2	11,8
	33,4	87,4	1477,8	1,9	P L 105 3 87.4	T 112B2	22,0
	33,4	43,7	1462,1	0,8	P L 85 3 43.7	T 132S4	11,0
	33,3	29,1	1497,2	1,2	P - 112 2 29.1	T 132ML6	16,5
	33,0	44,3	1513,8	1,5	P - 125 2 44.3	T 132S4	21,0
	33,0	43,7	1482,5	0,8	P L 85 3 43.7	T 112BL4	11,0
	32,7	44,7	1527,8	1,1	P - 112 2 44.7	T 132S4	16,5
	32,5	44,9	1518,3	1,8	P L 105 3 44.9	T 132S4	22,0
	32,5	44,3	1534,9	1,4	P - 125 2 44.3	T 112BL4	21,0
	32,3	90,6	1526,7	1,9	P L 105 3 90.6	T 132S2	22,0
	32,2	90,6	1531,9	1,9	P L 105 3 90.6	T 112B2	22,0
	32,2	44,7	1549,2	1,1	P - 112 2 44.7	T 112BL4	16,5
	32,1	30,2	1553,6	1,5	P - 125 2 30.2	T 132ML6	21,0
	32,1	44,9	1539,5	1,8	P L 105 3 44.9	T 112BL4	22,0
	31,2	93,6	1565,8	1,0	P - 112 3 93.6	T 112B2	11,8
	31,1	46,9	1569,1	1,3	P L 95 3 46.9	T 132S4	16,0
	31,0	31,3	1593,2	1,9	P L 105 3 31.3	T 132ML6	22,0
	30,9	47,3	1616,4	2,5	P - 150 2 47.3	T 132S4	38,0
	30,7	46,9	1591,1	1,3	P L 95 3 46.9	T 112BL4	16,0
	30,4	47,3	1639,3	2,5	P - 150 2 47.3	T 112BL4	38,0
	30,2	32,1	1633,8	2,9	P L 115 3 32.1	T 132ML6	26,0
	30,2	32,1	1652,8	2,1	P - 132 2 32.13	T 132ML6	30,0
	30,0	32,3	1661,5	1,1	P - 112 2 32.3	T 132ML6	16,5
	29,9	48,9	1671,0	1,0	P - 112 2 48.9	T 132S4	16,5
	29,8	98,4	1640,4	1,3	P L 95 3 98.4	T 132S2	16,0
	29,7	98,4	1646,5	1,3	P L 95 3 98.4	T 112B2	16,0
	29,5	32,9	1657,0	1,4	P L 95 3 32.9	T 132ML6	16,0
	29,5	48,9	1694,2	1,0	P - 112 2 48.9	T 112BL4	16,5
	29,4	49,7	1680,6	2,9	P L 115 3 49.7	T 132S4	26,0
	29,2	100,4	1692,0	1,8	P L 105 3 100.4	T 132S2	22,0
	29,1	100,4	1697,8	1,7	P L 105 3 100.4	T 112B2	22,0
	29,0	49,7	1704,3	2,8	P L 115 3 49.7	T 112BL4	26,0
	28,9	33,6	1726,1	1,8	P - 132 2 33.55	T 132ML6	30,0
	28,8	50,7	1714,3	1,6	P L 105 3 50.7	T 132S4	22,0
	28,4	50,7	1738,5	1,6	P L 105 3 50.7	T 112BL4	22,0
	28,2	103,9	1750,9	2,5	P L 115 3 103.9	T 132S2	26,0
	28,1	51,2	1737,3	1,0	P - 112 3 51.2	T 112BL4	11,8

P_1 Input Power kW	n_2 Output speed min^{-1}	IR ratio -	T2 Ouput torque Nm	FS' Service Factor -	GEAR	EU	Ptn Thermal capacity kW
	28,1	103,9	1757,1	2,5	P L 115 3 103.9	T 112B2	26,0
	27,6	35,1	1805,4	2,7	P - 150 2 35.1	T 132ML6	38,0
	27,6	35,2	1791,4	1,7	P L 105 3 35.2	T 132ML6	22,0
	27,5	53,1	1814,4	1,2	P - 125 2 53.1	T 132S4	21,0
	27,1	53,1	1840,0	1,2	P - 125 2 53.1	T 112BL4	21,0
	26,9	108,4	1813,2	0,8	P - 112 3 108.4	T 112B2	11,8
	26,9	54,3	1836,1	2,7	P L 115 3 54.3	T 132S4	26,0
	26,7	54,7	1830,1	1,1	P L 95 3 54.7	T 132S4	16,0
	26,6	55,0	1859,6	1,6	P L 105 3 55	T 132S4	22,0
	26,5	54,3	1861,8	2,7	P L 115 3 54.3	T 112BL4	26,0
	26,5	110,5	1861,8	1,6	P L 105 3 110.5	T 132S2	22,0
	26,4	110,5	1868,1	1,6	P L 105 3 110.5	T 112B2	22,0
	26,3	54,7	1855,1	1,1	P L 95 3 54.7	T 112BL4	16,0
	26,3	36,9	1899,4	1,7	P - 132 2 36.92	T 132ML6	30,0
	26,2	55,0	1886,0	1,5	P L 105 3 55	T 112BL4	22,0
	25,6	114,3	1926,4	2,3	P L 115 3 114.3	T 132S2	26,0
	25,6	37,9	1929,5	2,5	P L 115 3 37.9	T 132ML6	26,0
	25,6	114,3	1932,4	2,3	P L 115 3 114.3	T 112B2	26,0
	25,4	38,2	1965,2	1,3	P - 125 2 38.2	T 132ML6	21,0
	25,4	57,5	1965,2	1,1	P - 125 2 57.5	T 132S4	21,0
	25,3	116,0	1933,7	1,1	P L 95 3 116	T 132S2	16,0
	25,2	38,5	1960,0	1,6	P L 105 3 38.5	T 132ML6	22,0
	25,2	116,0	1940,9	1,1	P L 95 3 116	T 112B2	16,0
	25,1	38,7	1991,2	2,4	P - 150 2 38.7	T 132ML6	38,0
	25,0	57,5	1992,8	1,1	P - 125 2 57.5	T 112BL4	21,0
	24,9	38,9	2000,6	0,9	P - 112 2 38.9	T 132ML6	16,5
	24,6	58,5	1984,1	0,9	P - 112 3 58.5	T 112BL4	11,8
	24,5	59,7	2018,5	2,5	P L 115 3 59.7	T 132S4	26,0
	24,2	121,2	2042,8	2,2	P L 115 3 121.2	T 132S2	26,0
	24,1	59,7	2047,0	2,4	P L 115 3 59.7	T 112BL4	26,0
	24,1	121,2	2049,5	2,2	P L 115 3 121.2	T 112B2	26,0
	24,0	40,5	2039,6	1,1	P L 95 3 40.5	T 132ML6	16,0
	23,9	40,6	2066,7	2,6	P L 115 3 40.6	T 132ML6	26,0
	23,8	40,7	2093,9	0,9	P - 112 2 40.7	T 132ML6	16,5
	23,7	40,9	2104,6	1,6	P - 132 2 40.91	T 132ML6	30,0
	23,3	62,7	2119,9	1,4	P L 105 3 62.7	T 132S4	22,0
	23,2	126,1	2124,5	1,4	P L 105 3 126.1	T 132S2	22,0
	23,2	126,1	2131,7	1,4	P L 105 3 126.1	T 112B2	22,0
	23,0	62,7	2149,6	1,3	P L 105 3 62.7	T 112BL4	22,0
	23,0	62,7	2126,6	0,8	P - 112 3 62.7	T 112BL4	11,8
	22,8	64,1	2167,5	2,2	P L 115 3 64.1	T 132S4	26,0
	22,7	42,8	2202,0	2,1	P - 150 2 42.8	T 132ML6	38,0
	22,5	64,1	2198,4	2,2	P L 115 3 64.1	T 112BL4	26,0
	22,3	65,4	2188,5	1,0	P L 95 3 65.4	T 132S4	16,0
	22,0	65,4	2218,6	1,0	P L 95 3 65.4	T 112BL4	16,0
	21,9	44,3	2278,4	1,1	P - 125 2 44.3	T 132ML6	21,0
	21,8	134,4	2240,5	0,9	P L 95 3 134.4	T 132S2	16,0
5,5	21,7	134,4	2248,0	0,9	P L 95 3 134.4	T 112B2	16,0
	21,6	44,9	2285,9	1,3	P L 105 3 44.9	T 132ML6	22,0
	21,6	135,8	2287,9	2,0	P L 115 3 135.8	T 132S2	26,0
	21,5	135,8	2296,3	2,0	P L 115 3 135.8	T 112B2	26,0
	21,3	45,5	2315,9	2,4	P L 115 3 45.5	T 132ML6	26,0
	20,9	139,9	2357,8	1,3	P L 105 3 139.9	T 132S2	22,0
	20,9	139,9	2365,8	1,3	P L 105 3 139.9	T 112B2	22,0
	20,7	141,7	2387,5	2,8	P L 125 3 141.7	T 132S2	33,0
	20,7	46,9	2362,2	1,0	P L 95 3 46.9	T 132ML6	16,0
	20,7	70,7	2390,9	1,2	P L 105 3 70.7	T 132S4	22,0
	20,6	141,7	2395,6	2,8	P L 125 3 141.7	T 112B2	33,0
	20,5	47,3	2432,8	1,8	P - 150 2 47.3	T 132ML6	38,0
	20,4	70,7	2424,0	1,2	P L 105 3 70.7	T 112BL4	22,0
	19,8	73,8	2496,1	2,0	P L 115 3 73.8	T 132S4	26,0
	19,8	148,2	2497,5	1,8	P L 115 3 148.2	T 132S2	26,0
	19,7	148,2	2506,3	1,8	P L 115 3 148.2	T 112B2	26,0
	19,7	74,2	2482,1	1,0	P L 95 3 74.2	T 132S4	16,0
	19,5	49,7	2529,3	2,1	P L 115 3 49.7	T 132ML6	26,0
	19,5	73,8	2530,6	2,0	P L 115 3 73.8	T 112BL4	26,0
	19,4	74,2	2516,7	1,0	P L 95 3 74.2	T 112BL4	16,0
	19,3	151,5	2444,4	1,3	P E 125 151,48	T 132S2	10,5
	19,3	75,7	2559,6	2,9	P L 125 3 75.7	T 132S4	33,0
	19,3	151,5	2451,9	1,3	P E 125 151,48	T 112B2	10,5
	19,1	50,7	2581,1	1,2	P L 105 3 50.7	T 132ML6	22,0
	19,0	153,9	2593,0	1,2	P L 105 3 153.9	T 132S2	22,0
	19,0	75,7	2595,8	2,9	P L 125 3 75.7	T 112BL4	33,0
	19,0	153,9	2602,9	1,2	P L 105 3 153.9	T 112B2	22,0
	18,9	155,1	2613,7	2,6	P L 125 3 155.1	T 132S2	33,0
	18,8	155,1	2622,0	2,6	P L 125 3 155.1	T 112B2	33,0
	18,5	158,6	2558,1	1,4	P E 132 158,56	T 132S2	12,0
	18,4	158,6	2566,3	1,4	P E 132 158,56	T 112B2	12,0
	18,3	79,8	2697,8	1,1	P L 105 3 79.8	T 132S4	22,0
	18,3	53,1	2731,3	0,9	P - 125 2 53.1	T 132ML6	21,0
	18,1	79,8	2735,4	1,1	P L 105 3 79.8	T 112BL4	22,0
	18,0	81,0	2740,0	2,7	P L 125 3 81	T 132S4	33,0
	18,0	81,3	2749,2	1,8	P L 115 3 81.3	T 132S4	26,0
	18,0	163,1	2749,1	1,6	P L 115 3 163.1	T 132S2	26,0
	17,9	163,1	2758,3	1,6	P L 115 3 163.1	T 112B2	26,0
	17,9	54,3	2764,5	2,0	P L 115 3 54.3	T 132ML6	26,0
	17,8	81,0	2776,8	2,7	P L 125 3 81	T 112BL4	33,0
	17,7	54,7	2754,8	0,8	P L 95 3 54.7	T 132ML6	16,0
	17,7	81,3	2787,9	1,8	P L 115 3 81.3	T 112BL4	26,0
	17,6	55,0	2798,7	1,1	P L 105 3 55	T 132ML6	22,0
	17,3	169,2	2850,4	1,1	P L 105 3 169.2	T 132S2	22,0
	17,3	169,2	2860,8	1,1	P L 105 3 169.2	T 112B2	22,0
	17,2	170,7	2877,2	2,3	P L 125 3 170.7	T 132S2	33,0
	17,1	170,7	2885,7	2,3	P L 125 3 170.7	T 112B2	33,0
	17,0	86,0	2877,1	0,8	P L 95 3 86	T 132S4	16,0

P_1 Input Power kW	n_2 Output speed min^{-1}	IR ratio -	T2 Ouput torque Nm	FS' Service Factor -	GEAR	EU	Ptn Thermal capacity kW
	16,9	173,5	2798,8	1,3	P_E_132_173,51	T_132S2	12,0
	16,9	57,5	2957,5	0,8	P_-_125_2_57.5	T_132ML6	21,0
	16,8	173,5	2809,0	1,2	P_E_132_173,51	T_112B2	12,0
	16,7	87,2	2949,5	1,7	P_L_115_3_87.2	T_132S4	26,0
	16,7	86,0	2917,8	0,8	P_L_95_3_86	T_112BL4	16,0
	16,7	87,4	2956,5	1,0	P_L_105_3_87.4	T_132S4	22,0
	16,5	88,3	2987,0	2,5	P_L_125_3_88.3	T_132S4	33,0
	16,5	87,2	2990,5	1,6	P_L_115_3_87.2	T_112BL4	26,0
	16,5	87,4	2996,0	1,0	P_L_105_3_87.4	T_112BL4	22,0
	16,3	88,3	3027,3	2,5	P_L_125_3_88.3	T_112BL4	33,0
	16,3	59,7	3038,3	1,8	P_L_115_3_59.7	T_132ML6	26,0
	16,1	90,6	3064,6	1,0	P_L_105_3_90.6	T_132S4	22,0
	15,9	90,6	3107,3	1,0	P_L_105_3_90.6	T_112BL4	22,0
	15,8	185,2	3121,1	1,0	P_L_105_3_185.2	T_132S2	22,0
	15,8	185,6	2995,7	1,1	P_E_125_185,62	T_132S2	10,5
	15,8	185,2	3130,6	1,0	P_L_105_3_185.2	T_112B2	22,0
	15,7	185,6	3005,5	1,1	P_E_125_185,62	T_112B2	10,5
	15,5	189,1	3187,5	2,1	P_L_125_3_189.1	T_132S2	33,0
	15,5	62,7	3191,7	1,0	P_L_105_3_62.7	T_132ML6	22,0
	15,4	189,1	3197,7	2,1	P_L_125_3_189.1	T_112B2	33,0
	15,4	190,3	3206,0	1,4	P_L_115_3_190.3	T_132S2	26,0
	15,3	190,3	3218,5	1,4	P_L_115_3_190.3	T_112B2	26,0
	15,3	191,0	3081,5	1,1	P_E_132_190,95	T_132S2	12,0
	15,3	191,0	3091,9	1,1	P_E_132_190,95	T_112B2	12,0
	15,3	63,5	3231,3	2,5	P_L_125_3_63.5	T_132ML6	33,0
	15,1	64,1	3263,2	1,6	P_L_115_3_64.1	T_132ML6	26,0
	15,0	97,6	3300,3	2,3	P_L_125_3_97.6	T_132S4	33,0
	14,8	97,6	3347,4	2,2	P_L_125_3_97.6	T_112BL4	33,0
	14,6	201,0	3386,4	2,8	P_L_135_3_201	T_132S2	40,0
	14,5	100,4	3395,7	1,0	P_L_105_3_100.4	T_132S4	22,0
	14,3	100,4	3443,4	1,0	P_L_105_3_100.4	T_112BL4	22,0
	14,1	103,9	3514,1	1,4	P_L_115_3_103.9	T_132S4	26,0
	14,0	69,2	3521,6	2,3	P_L_125_3_69.2	T_132ML6	33,0
	13,9	210,3	3544,3	1,3	P_L_115_3_210.3	T_132S2	26,0
	13,9	210,3	3557,1	1,3	P_L_115_3_210.3	T_112B2	26,0
	13,9	103,9	3562,5	1,4	P_L_115_3_103.9	T_112BL4	26,0
	13,8	212,6	3430,8	1,0	P_E_132_212,62	T_132S2	12,0
	13,8	106,2	3590,7	2,1	P_L_125_3_106.2	T_132S4	33,0
	13,7	212,6	3443,0	1,0	P_E_132_212,62	T_112B2	12,0
	13,7	70,7	3598,3	0,9	P_L_105_3_70.7	T_132ML6	22,0
	13,6	215,0	3468,3	2,3	P_E_170_215,02	T_132S2	21,0
	13,6	215,0	3481,0	2,3	P_E_170_215,02	T_112B2	21,0
	13,6	106,2	3641,1	2,1	P_L_125_3_106.2	T_112BL4	33,0
	13,5	216,6	3493,7	1,5	P_E_150_216,61	T_132S2	16,0
	13,5	216,6	3506,9	1,5	P_E_150_216,61	T_112B2	16,0
	13,3	110,1	3723,4	2,8	P_L_135_3_110.1	T_132S4	40,0
	13,3	221,2	3726,3	2,5	P_L_135_3_221.2	T_132S2	40,0
5,5	13,2	110,5	3737,6	0,9	P_L_105_3_110.5	T_132S4	22,0
	13,1	73,8	3757,3	1,4	P_L_115_3_73.8	T_132ML6	26,0
	13,0	110,5	3789,1	0,9	P_L_105_3_110.5	T_112BL4	22,0
	12,9	227,3	3667,4	0,9	P_E_125_227,28	T_132S2	10,5
	12,9	227,3	3678,9	0,9	P_E_125_227,28	T_112B2	10,5
	12,8	75,7	3854,3	2,1	P_L_125_3_75.7	T_132ML6	33,0
	12,8	114,3	3866,2	1,3	P_L_115_3_114.3	T_132S4	26,0
	12,8	229,4	3866,6	1,2	P_L_115_3_229.4	T_132S2	26,0
	12,7	229,4	3878,7	1,2	P_L_115_3_229.4	T_112B2	26,0
	12,6	114,3	3918,5	1,3	P_L_115_3_114.3	T_112BL4	26,0
	12,6	116,3	3934,2	1,9	P_L_125_3_116.3	T_132S4	33,0
	12,5	234,0	3776,0	0,9	P_E_132_234	T_132S2	12,0
	12,5	77,6	3949,8	2,9	P_L_135_3_77.6	T_132ML6	40,0
	12,5	234,0	3787,9	0,9	P_E_132_234	T_112B2	12,0
	12,4	116,3	3988,2	1,9	P_L_125_3_116.3	T_112BL4	33,0
	12,2	79,8	4060,7	0,8	P_L_105_3_79.8	T_132ML6	22,0
	12,1	121,2	4097,1	1,2	P_L_115_3_121.2	T_132S4	26,0
	12,0	121,8	4117,9	2,6	P_L_135_3_121.8	T_132S4	40,0
	12,0	81,0	4121,3	2,0	P_L_125_3_81	T_132ML6	33,0
	12,0	245,1	4131,6	2,3	P_L_135_3_245.1	T_132S2	40,0
	11,9	81,3	4138,5	1,3	P_L_115_3_81.3	T_132ML6	26,0
	11,9	121,2	4156,0	1,2	P_L_115_3_121.2	T_112BL4	26,0
	11,9	246,9	3982,5	2,9	P_E_190_246,94	T_132S2	27,0
	11,9	246,9	3982,7	2,0	P_E_170_246,94	T_132S2	21,0
	11,8	246,9	3999,4	2,9	P_E_190_246,94	T_112B2	27,0
	11,8	246,9	3999,5	2,0	P_E_170_246,94	T_112B2	21,0
	11,6	84,0	4274,7	2,7	P_L_135_3_84	T_132ML6	40,0
	11,4	127,9	4323,4	1,7	P_L_125_3_127.9	T_132S4	33,0
	11,3	127,9	4385,0	1,7	P_L_125_3_127.9	T_112BL4	33,0
	11,3	260,3	4202,1	0,8	P_E_132_260,34	T_132S2	12,0
	11,2	260,3	4213,2	0,8	P_E_132_260,34	T_112B2	12,0
	11,1	87,2	4439,9	1,2	P_L_115_3_87.2	T_132ML6	26,0
	11,0	265,4	4282,0	1,3	P_E_150_265,44	T_132S2	16,0
	11,0	265,4	4297,5	1,3	P_E_150_265,44	T_112B2	16,0
	11,0	88,3	4492,7	1,8	P_L_125_3_88.3	T_132ML6	33,0
	11,0	267,7	4509,0	1,0	P_L_115_3_267.7	T_132S2	26,0
	10,9	267,7	4525,5	1,0	P_L_115_3_267.7	T_112B2	26,0
	10,9	268,9	4336,9	2,7	P_E_190_268,91	T_132S2	27,0
	10,9	268,8	4337,0	1,9	P_E_170_268,78	T_132S2	21,0
	10,9	134,1	4533,7	2,3	P_L_135_3_134.1	T_132S4	40,0
	10,9	268,9	4352,8	2,6	P_E_190_268,91	T_112B2	27,0
	10,9	268,8	4352,7	1,9	P_E_170_268,78	T_112B2	21,0
	10,8	135,8	4592,5	1,1	P_L_115_3_135.8	T_132S4	26,0
	10,6	91,4	4653,4	2,5	P_L_135_3_91.4	T_132ML6	40,0
	10,6	135,8	4657,9	1,1	P_L_115_3_135.8	T_112BL4	26,0
	10,4	280,9	4532,3	1,2	P_E_150_280,94	T_132S2	16,0
	10,4	140,1	4738,3	2,2	P_L_135_3_140.1	T_132S4	40,0

P_1 Input Power kW	n_2 Output speed min^{-1}	IR ratio -	T2 Ouput torque Nm	FS' Service Factor -	GEAR	EU	Ptn Thermal capacity kW
	10,4	280,9	4549,6	1,2	P E 150 280,94	T 112B2	16,0
	10,3	141,7	4793,7	1,6	P L 125 3 141.7	T 132S4	33,0
	10,2	141,7	4859,8	1,5	P L 125 3 141.7	T 112BL4	33,0
	10,1	290,0	4888,4	0,9	P L 115 3 290	T 132S2	26,0
	10,1	290,0	4902,9	0,9	P L 115 3 290	T 112B2	26,0
	10,1	291,5	4703,7	2,4	P E 190 291,48	T 132S2	27,0
	10,0	291,5	4717,7	2,4	P E 190 291,48	T 112B2	27,0
	9,9	97,6	4967,2	1,6	P L 125 3 97.6	T 132ML6	33,0
	9,9	148,2	5012,8	1,0	P L 115 3 148.2	T 132S4	26,0
	9,7	148,2	5079,4	1,0	P L 115 3 148.2	T 112BL4	26,0
	9,7	302,0	4873,6	1,7	P E 170 301,96	T 132S2	21,0
	9,7	302,5	4878,5	2,4	P E 190 302,51	T 132S2	27,0
	9,7	100,1	5095,3	2,2	P L 135 3 100.1	T 132ML6	40,0
	9,7	302,0	4888,6	1,7	P E 170 301,96	T 112B2	21,0
	9,7	302,5	4898,5	2,3	P E 190 302,51	T 112B2	27,0
	9,5	153,3	5186,3	2,0	P L 135 3 153.3	T 132S4	40,0
	9,4	310,5	5007,6	1,1	P E 150 310,47	T 132S2	16,0
	9,4	155,1	5246,8	1,4	P L 125 3 155.1	T 132S4	33,0
	9,4	310,5	5023,7	1,1	P E 150 310,47	T 112B2	16,0
	9,3	103,9	5286,0	1,0	P L 115 3 103.9	T 132ML6	26,0
	9,3	155,1	5320,5	1,4	P L 125 3 155.1	T 112BL4	33,0
	9,2	317,4	5121,5	2,2	P E 190 317,42	T 132S2	27,0
	9,2	317,4	5138,5	2,2	P E 190 317,42	T 112B2	27,0
	9,1	106,2	5408,0	1,5	P L 125 3 106.2	T 132ML6	33,0
	9,0	325,0	5240,9	1,0	P E 150 325	T 132S2	16,0
	9,0	325,0	5264,1	1,0	P E 150 325	T 112B2	16,0
	9,0	163,1	5516,5	0,9	P L 115 3 163.1	T 132S4	26,0
	8,9	329,4	5317,4	2,2	P E 190 329,43	T 132S2	27,0
	8,9	329,4	5335,3	2,2	P E 190 329,43	T 112B2	27,0
	8,9	330,6	5335,3	1,5	P E 170 330,6	T 132S2	21,0
	8,8	330,6	5353,9	1,5	P E 170 330,6	T 112B2	21,0
	8,8	163,1	5591,7	0,9	P L 115 3 163.1	T 112BL4	26,0
	8,8	110,1	5604,4	2,0	P L 135 3 110.1	T 132ML6	40,0
	8,7	168,7	5707,6	1,8	P L 135 3 168.7	T 132S4	40,0
	8,6	170,7	5774,9	1,3	P L 125 3 170.7	T 132S4	33,0
	8,5	114,3	5815,1	0,9	P L 115 3 114.3	T 132ML6	26,0
	8,4	347,4	5600,8	2,1	P E 190 347,35	T 132S2	27,0
	8,4	170,7	5850,2	1,3	P L 125 3 170.7	T 112BL4	33,0
	8,4	347,4	5621,2	2,0	P E 190 347,35	T 112B2	27,0
	8,3	116,3	5920,5	1,4	P L 125 3 116.3	T 132ML6	33,0
	8,2	357,1	5765,2	2,0	P E 190 357,1	T 132S2	27,0
	8,2	357,1	5764,8	1,4	P E 170 357,1	T 132S2	21,0
	8,2	357,1	5778,9	2,0	P E 190 357,1	T 112B2	27,0
	8,2	357,1	5779,0	1,4	P E 170 357,1	T 112B2	21,0
	8,2	359,2	5792,9	0,9	P E 150 359,17	T 132S2	16,0
	8,1	359,2	5814,4	0,9	P E 150 359,17	T 112B2	16,0
	8,0	182,2	5901,8	2,1	P E 190 182,17	T 132S4	27,0
5,5	8,0	121,2	6171,1	0,9	P L 115 3 121.2	T 132ML6	26,0
	8,0	121,8	6202,6	1,8	P L 135 3 121.8	T 132ML6	40,0
	8,0	183,7	6210,3	1,7	P L 135 3 183.7	T 132S4	40,0
	7,9	182,2	5984,0	2,1	P E 190 182,17	T 112BL4	27,0
	7,8	377,5	6091,9	1,3	P E 170 377,45	T 132S2	21,0
	7,7	377,5	6107,8	1,3	P E 170 377,45	T 112B2	21,0
	7,7	189,1	6395,3	1,2	P L 125 3 189.1	T 132S4	33,0
	7,7	380,8	6147,8	0,9	P E 150 380,82	T 132S2	16,0
	7,7	380,8	6163,1	0,9	P E 150 380,82	T 112B2	16,0
	7,6	189,1	6479,7	1,2	P L 125 3 189.1	T 112BL4	33,0
	7,6	127,9	6513,7	1,3	P L 125 3 127.9	T 132ML6	33,0
	7,5	388,9	6277,9	1,8	P E 190 388,88	T 132S2	27,0
	7,5	388,9	6294,8	1,8	P E 190 388,88	T 112B2	27,0
	7,3	201,0	6800,5	1,5	P L 135 3 201	T 132S4	40,0
	7,2	134,1	6829,0	1,7	P L 135 3 134.1	T 132ML6	40,0
	7,2	409,3	6602,0	1,2	P E 170 409,33	T 132S2	21,0
	7,1	409,3	6630,5	1,2	P E 170 409,33	T 112B2	21,0
	6,9	210,7	6821,1	1,8	P E 190 210,74	T 132S4	27,0
	6,9	140,1	7135,1	1,6	P L 135 3 140.1	T 132ML6	40,0
	6,9	425,6	6860,8	1,7	P E 190 425,55	T 132S2	27,0
	6,9	425,6	6890,7	1,7	P E 190 425,55	T 112B2	27,0
	6,9	141,7	7207,7	1,1	P L 125 3 141.7	T 132ML6	33,0
	6,8	210,7	6921,4	1,8	P E 190 210,74	T 112BL4	27,0
	6,8	215,0	6962,0	1,3	P E 170 215,02	T 132S4	21,0
	6,7	216,6	7013,8	0,9	P E 150 216,61	T 132S4	16,0
	6,7	215,0	7055,3	1,3	P E 170 215,02	T 112BL4	21,0
	6,7	216,6	7109,0	0,8	P E 150 216,61	T 112BL4	16,0
	6,6	221,2	7480,6	1,4	P L 135 3 221.2	T 132S4	40,0
	6,6	445,6	7184,3	1,1	P E 170 445,6	T 132S2	21,0
	6,6	445,6	7216,9	1,1	P E 170 445,6	T 112B2	21,0
	6,5	448,2	7228,6	1,6	P E 190 448,15	T 132S2	27,0
	6,5	448,2	7250,1	1,6	P E 190 448,15	T 112B2	27,0
	6,3	153,3	7799,7	1,5	P L 135 3 153.3	T 132ML6	40,0
	6,3	155,1	7899,8	1,0	P L 125 3 155.1	T 132ML6	33,0
	6,1	483,2	7800,9	1,5	P E 190 483,23	T 132S2	27,0
	6,1	483,2	7800,7	1,0	P E 170 483,23	T 132S2	21,0
	6,0	483,2	7827,0	1,5	P E 190 483,23	T 112B2	27,0
	6,0	483,2	7826,8	1,0	P E 170 483,23	T 112B2	21,0
	6,0	245,1	8284,3	1,3	P L 135 3 245.1	T 132S4	40,0
	5,9	246,9	7998,8	1,6	P E 190 246,94	T 132S4	27,0
	5,9	246,9	7999,4	1,1	P E 170 246,94	T 132S4	21,0
	5,8	246,9	8108,3	1,5	P E 190 246,94	T 112BL4	27,0
	5,8	246,9	8108,1	1,1	P E 170 246,94	T 112BL4	21,0
	5,8	168,7	8586,8	1,3	P L 135 3 168.7	T 132ML6	40,0
	5,7	170,7	8693,3	0,9	P L 125 3 170.7	T 132ML6	33,0
	5,6	520,0	8396,2	1,0	P E 170 520,04	T 132S2	21,0
	5,6	520,0	8426,3	1,0	P E 170 520,04	T 112B2	21,0
	5,6	526,2	8486,5	1,4	P E 190 526,24	T 132S2	27,0

P_1 Input Power kW	n_2 Output speed min^{-1}	IR ratio -	T2 Ouput torque Nm	FS' Service Factor -	GEAR	EU	Ptn Thermal capacity kW
5,5	5,6	526,2	8517,4	1,4	P_E_190_526,24	T_112B2	27,0
	5,4	268,9	8705,8	1,4	P_E_190_268,91	T_132S4	27,0
	5,4	268,8	8705,6	1,0	P_E_170_268,78	T_132S4	21,0
	5,4	268,8	8818,8	1,0	P_E_170_268,78	T_112BL4	21,0
	5,4	268,9	8835,6	1,4	P_E_190_268,91	T_112BL4	27,0
	5,3	182,2	8885,9	1,4	P_E_190_182,17	T_132ML6	27,0
	5,3	183,7	9350,4	1,2	P_L_135_3_183.7	T_132ML6	40,0
	5,2	559,2	9021,9	0,9	P_E_170_559,19	T_132S2	21,0
	5,2	559,2	9056,7	0,9	P_E_170_559,19	T_112B2	21,0
	5,1	189,1	9624,7	0,8	P_L_125_3_189.1	T_132ML6	33,0
	5,1	575,9	9287,8	1,2	P_E_190_575,86	T_132S2	27,0
	5,1	575,9	9323,4	1,2	P_E_190_575,86	T_112B2	27,0
	5,0	291,5	9435,9	1,3	P_E_190_291,48	T_132S4	27,0
	4,9	291,5	9569,9	1,3	P_E_190_291,48	T_112BL4	27,0
	4,8	302,0	9767,2	0,9	P_E_170_301,96	T_132S4	21,0
	4,8	302,5	9787,9	1,3	P_E_190_302,51	T_132S4	27,0
	4,8	606,4	9788,0	1,2	P_E_190_606,41	T_132S2	27,0
	4,8	201,0	10223,0	1,1	P_L_135_3_201	T_132ML6	40,0
	4,8	606,4	9786,9	0,8	P_E_170_606,41	T_132S2	21,0
	4,8	606,4	9807,7	1,2	P_E_190_606,41	T_112B2	27,0
	4,8	606,4	9808,5	0,8	P_E_170_606,41	T_112B2	21,0
	4,8	302,0	9909,9	0,9	P_E_170_301,96	T_112BL4	21,0
	4,8	302,5	9930,7	1,3	P_E_190_302,51	T_112BL4	27,0
	4,6	210,7	10276,5	1,2	P_E_190_210,74	T_132ML6	27,0
	4,6	317,4	10276,5	1,2	P_E_190_317,42	T_132S4	27,0
	4,5	317,4	10411,9	1,2	P_E_190_317,42	T_112BL4	27,0
	4,5	215,0	10480,6	0,9	P_E_170_215,02	T_132ML6	21,0
	4,4	660,4	10646,4	1,1	P_E_190_660,37	T_132S2	27,0
	4,4	329,4	10670,5	1,2	P_E_190_329,43	T_132S4	27,0
	4,4	660,4	10695,0	1,1	P_E_190_660,37	T_112B2	27,0
	4,4	330,6	10695,8	0,8	P_E_170_330,6	T_132S4	21,0
	4,4	221,2	11246,9	1,0	P_L_135_3_221.2	T_132ML6	40,0
	4,4	329,4	10818,3	1,2	P_E_190_329,43	T_112BL4	27,0
	4,4	330,6	10843,4	0,8	P_E_170_330,6	T_112BL4	21,0
	4,2	347,4	11255,7	1,1	P_E_190_347,35	T_132S4	27,0
	4,2	704,9	11363,6	1,0	P_E_190_704,94	T_132S2	27,0
	4,2	347,4	11391,9	1,1	P_E_190_347,35	T_112BL4	27,0
	4,1	704,9	11419,0	1,0	P_E_190_704,94	T_112B2	27,0
	4,1	357,1	11558,5	1,1	P_E_190_357,1	T_132S4	27,0
	4,0	357,1	11730,1	1,1	P_E_190_357,1	T_112BL4	27,0
	4,0	245,1	12469,1	0,9	P_L_135_3_245.1	T_132ML6	40,0
	3,9	246,9	12027,6	1,0	P_E_190_246,94	T_132ML6	27,0
	3,9	756,8	12215,1	0,9	P_E_190_756,78	T_132S2	27,0
	3,9	756,8	12245,9	0,9	P_E_190_756,78	T_112B2	27,0
	3,8	388,9	12605,4	1,0	P_E_190_388,88	T_132S4	27,0
	3,7	388,9	12776,4	1,0	P_E_190_388,88	T_112BL4	27,0
	3,6	268,9	13095,2	1,0	P_E_190_268,91	T_132ML6	27,0
	3,6	824,1	13279,4	0,9	P_E_190_824,12	T_132S2	27,0
	3,5	824,1	13355,2	0,9	P_E_190_824,12	T_112B2	27,0
	3,4	425,6	13783,1	0,9	P_E_190_425,55	T_132S4	27,0
	3,4	425,6	13984,9	0,9	P_E_190_425,55	T_112BL4	27,0
	3,3	291,5	14195,7	0,9	P_E_190_291,48	T_132ML6	27,0
	3,3	879,8	14197,5	0,8	P_E_190_879,75	T_132S2	27,0
	3,3	879,8	14239,1	0,8	P_E_190_879,75	T_112B2	27,0
	3,3	448,2	14501,2	0,9	P_E_190_448,15	T_132S4	27,0
	3,2	448,2	14727,9	0,8	P_E_190_448,15	T_112BL4	27,0
	3,2	302,5	14727,9	0,8	P_E_190_302,51	T_132ML6	27,0
	3,1	317,4	15449,4	0,8	P_E_190_317,42	T_132ML6	27,0

P_1 Input Power kW	n_2 Output speed min^{-1}	IR ratio -	T2 Ouput torque Nm	FS' Service Factor -	GEAR	EU	Ptn Thermal capacity kW
7,5	1126,9	2,6	60,4	2,0	P - 71 2 2.6	T 112BL2	7,5
	976,7	3,0	69,7	1,1	P - 63 2 3	T 112BL2	5,6
	915,6	3,2	74,3	1,9	P - 71 2 3.2	T 112BL2	7,5
	771,1	3,8	88,2	1,8	P - 71 2 3.8	T 112BL2	7,5
	751,3	3,9	90,6	1,0	P - 63 2 3.9	T 112BL2	5,6
	681,4	4,3	99,9	1,8	P - 71 2 4.3	T 112BL2	7,5
	681,4	4,3	99,9	1,0	P - 63 2 4.3	T 112BL2	5,6
	586,0	5,0	116,1	0,9	P - 63 2 5	T 112BL2	5,6
	552,8	5,3	123,1	1,5	P - 71 2 5.3	T 112BL2	7,5
	540,7	2,7	125,8	2,6	P - 90 2 2.7	T 132M4	10,5
	523,2	5,6	130,0	1,0	P - 63 2 5.6	T 112BL2	5,6
	472,6	6,2	144,0	1,6	P - 71 2 6.2	T 112BL2	7,5
	472,6	6,2	144,0	0,9	P - 63 2 6.2	T 112BL2	5,6
	450,8	6,5	150,9	0,9	P - 63 2 6.5	T 112BL2	5,6
	412,7	7,1	164,9	1,6	P - 71 2 7.1	T 112BL2	7,5
	396,0	7,4	171,8	0,8	P - 63 2 7.4	T 112BL2	5,6
	375,6	7,8	181,1	2,9	P - 90 2 7.8	T 112BL2	10,5
	374,4	7,8	181,8	2,9	P - 90 2 7.8	T 132SL2	10,5
	366,3	8,0	185,8	0,8	P - 63 2 8	T 112BL2	5,6
	347,6	4,2	195,7	2,5	P - 90 2 4.2	T 132M4	10,5
	336,8	8,7	202,0	2,3	P - 90 2 8.7	T 112BL2	10,5
	336,8	8,7	202,0	1,4	P - 71 2 8.7	T 112BL2	7,5
	335,6	8,7	202,7	2,3	P - 90 2 8.7	T 132SL2	10,5
	320,9	4,6	212,1	2,8	P - 80 2 4.55	T 132M4	7,5
	315,1	9,3	216,0	2,1	P - 90 2 9.3	T 112BL2	10,5
	314,0	9,3	216,7	2,1	P - 90 2 9.3	T 132SL2	10,5
	311,7	9,4	218,3	2,8	P - 80 2 9.4	T 112BL2	7,5
	310,6	9,4	219,0	2,8	P - 80 2 9.4	T 132SL2	7,5
	302,1	9,7	225,3	2,9	P - 90 2 9.7	T 112BL2	10,5
	301,0	9,7	226,0	2,9	P - 90 2 9.7	T 132SL2	10,5
	291,8	10,0	233,2	2,5	P - 80 2 10.04	T 112BL2	7,5
	290,8	10,0	234,0	2,5	P - 80 2 10.04	T 132SL2	7,5
	287,3	10,2	236,9	1,6	P - 71 2 10.2	T 112BL2	7,5
	282,4	3,4	241,0	2,9	P - 112 2 3.4	T 160M6	16,5
	275,5	5,3	247,0	2,1	P - 90 2 5.3	T 132M4	10,5
	268,8	10,9	253,1	2,8	P - 90 2 10.9	T 112BL2	10,5
	267,9	10,9	254,0	2,8	P - 90 2 10.9	T 132SL2	10,5
	256,1	5,7	265,6	2,5	P - 80 2 5.7	T 132M4	7,5
	252,6	11,6	269,4	1,4	P - 71 2 11.6	T 112BL2	7,5
	252,2	11,6	269,9	2,2	P - 80 2 11.62	T 112BL2	7,5
	251,3	11,6	270,8	2,2	P - 80 2 11.62	T 132SL2	7,5
	247,5	5,9	275,0	2,0	P - 90 2 5.9	T 132M4	10,5
	240,0	4,0	283,5	3,0	P - 112 2 4	T 160M6	16,5
	238,2	12,3	285,6	2,6	P - 90 2 12.3	T 112BL2	10,5
	238,2	12,3	285,6	1,0	P - 71 2 12.3	T 112BL2	7,5
	237,4	12,3	286,6	2,6	P - 90 2 12.3	T 132SL2	10,5
	218,6	6,7	311,3	2,2	P - 80 2 6.68	T 132M4	7,5
	217,9	6,7	312,3	1,9	P - 90 2 6.7	T 132M4	10,5
	213,1	13,8	319,3	2,1	P - 80 2 13.75	T 112BL2	7,5
	212,4	13,8	320,4	2,1	P - 80 2 13.75	T 132SL2	7,5
	209,3	14,0	325,1	2,3	P - 90 2 14	T 112BL2	10,5
	209,3	14,0	325,1	1,2	P - 71 2 14	T 112BL2	7,5
	208,7	4,6	326,0	2,8	P - 112 2 4.6	T 160M6	16,5
	208,6	14,0	326,2	2,3	P - 90 2 14	T 132SL2	10,5
	202,2	7,2	336,5	2,0	P - 80 2 7.22	T 132M4	7,5
	198,8	14,7	342,3	2,0	P - 80 2 14.74	T 112BL2	7,5
	198,1	14,7	343,5	2,0	P - 80 2 14.74	T 132SL2	7,5
	187,2	7,8	363,5	1,8	P - 90 2 7.8	T 132M4	10,5
	184,8	7,9	368,2	2,9	P - 112 2 7.9	T 132M4	16,5
	183,1	16,0	371,6	2,0	P - 90 2 16	T 112BL2	10,5
	182,5	16,0	372,8	2,0	P - 90 2 16	T 132SL2	10,5
	182,0	16,1	373,9	1,1	P - 71 2 16.1	T 112BL2	7,5
	177,8	5,4	382,7	2,8	P - 125 2 5.4	T 160M6	21,0
	174,6	8,4	389,6	1,7	P - 80 2 8.36	T 132M4	7,5
	171,7	17,1	396,4	1,9	P - 80 2 17.07	T 112BL2	7,5
	171,4	17,1	397,1	1,9	P - 90 2 17.1	T 112BL2	10,5
	171,1	17,1	397,8	1,9	P - 80 2 17.07	T 132SL2	7,5
	170,8	17,1	398,5	1,9	P - 90 2 17.1	T 132SL2	10,5
	169,4	17,3	401,8	1,0	P - 71 2 17.3	T 112BL2	7,5
	167,8	8,7	405,4	1,4	P - 90 2 8.7	T 132M4	10,5
	164,0	8,9	414,8	2,7	P - 112 2 8.9	T 132M4	16,5
	158,8	18,5	428,5	1,9	P - 80 2 18.45	T 112BL2	7,5
	158,3	18,5	429,9	1,9	P - 80 2 18.45	T 132SL2	7,5
	157,4	6,1	432,3	2,2	P - 112 2 6.1	T 160M6	16,5
	157,0	9,3	433,4	1,3	P - 90 2 9.3	T 132M4	10,5
	156,7	18,7	434,3	1,0	P - 71 2 18.7	T 112BL2	7,5
	155,3	9,4	438,1	1,6	P - 80 2 9.4	T 132M4	7,5
	150,5	9,7	452,1	2,4	P - 112 2 9.7	T 132M4	16,5
	150,5	9,7	452,1	1,8	P - 90 2 9.7	T 132M4	10,5
	150,3	19,5	452,6	1,2	P - 80 2 19.49	T 112BL2	7,5
	149,8	19,5	454,2	1,2	P - 80 2 19.49	T 132SL2	7,5
	148,0	19,8	459,8	1,6	P - 90 2 19.8	T 112BL2	10,5
	147,7	6,5	460,7	2,8	P - 125 2 6.5	T 160M6	21,0
	147,5	19,8	461,4	1,6	P - 90 2 19.8	T 132SL2	10,5
	145,4	10,0	467,9	1,4	P - 80 2 10.04	T 132M4	7,5
	145,1	20,2	469,1	0,9	P - 71 2 20.2	T 112BL2	7,5
	142,7	20,5	476,8	1,1	P - 80 2 20.53	T 112BL2	7,5
	142,2	20,5	478,4	1,1	P - 80 2 20.53	T 132SL2	7,5
	141,2	6,8	482,0	2,1	P - 112 2 6.8	T 160M6	16,5
	136,9	21,4	497,0	1,5	P - 90 2 21.4	T 112BL2	10,5
	136,5	21,5	498,4	1,1	P - 80 2 21.46	T 112BL2	7,5
	136,5	21,4	498,7	1,5	P - 90 2 21.4	T 132SL2	10,5
	136,1	21,5	500,1	1,1	P - 80 2 21.46	T 132SL2	7,5
	135,0	21,7	504,0	2,9	P - 112 2 21.7	T 112BL2	16,5
	134,6	21,7	505,7	2,9	P - 112 2 21.7	T 132SL2	16,5

P_1 Input Power kW	n_2 Output speed min^{-1}	IR ratio -	T2 Ouput torque Nm	FS' Service Factor -	GEAR	EU	Ptn Thermal capacity kW
	133,9	10,9	508,0	1,7	P - 90 2 10.9	T 132M4	10,5
	133,8	21,9	508,6	0,8	P - 71 2 21.9	T 112BL2	7,5
	131,5	11,1	517,3	2,1	P - 112 2 11.1	T 132M4	16,5
	125,7	11,6	541,5	1,2	P - 80 2 11.62	T 132M4	7,5
	124,2	23,6	536,5	2,7	P L 95 3 23.6	T 112BL2	16,0
	123,7	23,6	538,4	2,7	P L 95 3 23.6	T 132SL2	16,0
	123,1	23,8	541,1	1,3	P L 85 3 23.8	T 112BL2	11,0
	122,7	23,8	542,9	1,3	P L 85 3 23.8	T 132SL2	11,0
	122,7	23,9	554,8	1,0	P - 80 2 23.89	T 112BL2	7,5
	122,2	23,9	556,7	1,0	P - 80 2 23.89	T 132SL2	7,5
	121,5	7,9	559,9	2,0	P - 112 2 7.9	T 160M6	16,5
	118,7	12,3	573,2	1,6	P - 90 2 12.3	T 132M4	10,5
	117,7	12,4	577,9	2,5	P - 112 2 12.4	T 132M4	16,5
	117,2	25,0	580,6	1,3	P - 90 2 25	T 112BL2	10,5
	117,1	8,2	581,2	2,8	P - 125 2 8.2	T 160M6	21,0
	116,8	25,0	582,6	1,3	P - 90 2 25	T 132SL2	10,5
	115,4	25,4	589,9	2,5	P - 112 2 25.4	T 112BL2	16,5
	115,0	25,4	591,9	2,5	P - 112 2 25.4	T 132SL2	16,5
	111,4	26,3	610,8	0,9	P - 80 2 26.3	T 112BL2	7,5
	111,0	26,3	612,8	0,9	P - 80 2 26.3	T 132SL2	7,5
	111,0	26,4	600,2	0,9	P L 65 3 26.4	T 112BL2	8,0
	107,9	8,9	630,8	1,7	P - 112 2 8.9	T 160M6	16,5
	106,9	27,4	622,9	2,6	P L 95 3 27.4	T 112BL2	16,0
	106,6	27,4	625,0	2,6	P L 95 3 27.4	T 132SL2	16,0
	106,6	27,5	625,2	1,4	P L 85 3 27.5	T 112BL2	11,0
	106,2	27,5	627,3	1,4	P L 85 3 27.5	T 132SL2	11,0
	106,2	13,8	640,8	1,2	P - 80 2 13.75	T 132M4	7,5
	105,8	27,7	643,3	1,2	P - 90 2 27.7	T 112BL2	10,5
	105,4	27,7	645,4	1,1	P - 90 2 27.7	T 132SL2	10,5
	104,3	14,0	652,4	1,4	P - 90 2 14	T 132M4	10,5
	103,2	28,4	659,1	0,8	P - 80 2 28.38	T 112BL2	7,5
	102,9	28,4	661,3	0,8	P - 80 2 28.38	T 132SL2	7,5
	100,7	14,5	675,8	2,3	P - 112 2 14.5	T 132M4	16,5
	100,7	29,1	675,8	2,2	P - 112 2 29.1	T 112BL2	16,5
	100,3	29,1	678,1	2,2	P - 112 2 29.1	T 132SL2	16,5
	99,1	14,7	687,0	1,1	P - 80 2 14.74	T 132M4	7,5
	99,0	9,7	687,5	1,6	P - 112 2 9.7	T 160M6	16,5
	97,0	30,2	701,3	2,8	P - 125 2 30.2	T 112BL2	21,0
	97,0	9,9	701,7	2,5	P - 125 2 9.9	T 160M6	21,0
	96,7	30,2	703,7	2,8	P - 125 2 30.2	T 132SL2	21,0
	96,7	15,1	703,7	2,7	P - 125 2 15.1	T 132M4	21,0
	96,1	30,5	708,3	1,0	P - 90 2 30.5	T 112BL2	10,5
	95,7	30,5	710,7	1,0	P - 90 2 30.5	T 132SL2	10,5
	91,3	16,0	745,7	1,2	P - 90 2 16	T 132M4	10,5
	90,7	32,3	750,1	1,9	P - 112 2 32.3	T 112BL2	16,5
	90,4	32,3	752,7	1,9	P - 112 2 32.3	T 132SL2	16,5
	89,6	16,3	759,7	2,1	P - 112 2 16.3	T 132M4	16,5
7,5	89,1	32,9	747,9	2,5	P L 95 3 32.9	T 112BL2	16,0
	88,8	32,9	750,6	2,5	P L 95 3 32.9	T 132SL2	16,0
	86,5	11,1	786,7	1,4	P - 112 2 11.1	T 160M6	16,5
	85,5	17,1	795,6	1,1	P - 80 2 17.07	T 132M4	7,5
	85,4	17,1	796,9	1,1	P - 90 2 17.1	T 132M4	10,5
	84,9	34,5	784,3	1,3	P L 85 3 34.5	T 112BL2	11,0
	84,6	34,5	787,0	1,3	P L 85 3 34.5	T 132SL2	11,0
	83,7	35,0	812,8	0,9	P - 90 2 35	T 112BL2	10,5
	83,4	35,0	815,6	0,9	P - 90 2 35	T 132SL2	10,5
	82,5	17,7	824,9	2,1	P - 112 2 17.7	T 132M4	16,5
	79,1	18,5	859,9	1,0	P - 80 2 18.45	T 132M4	7,5
	77,4	12,4	878,9	1,8	P - 112 2 12.4	T 160M6	16,5
	76,8	12,5	886,0	2,2	P - 125 2 12.5	T 160M6	21,0
	76,7	38,2	887,1	2,3	P - 125 2 38.2	T 112BL2	21,0
	76,4	38,2	890,1	2,3	P - 125 2 38.2	T 132SL2	21,0
	76,1	38,5	884,7	2,8	P L 105 3 38.5	T 112BL2	22,0
	75,8	38,5	887,7	2,8	P L 105 3 38.5	T 132SL2	22,0
	75,7	38,7	879,9	1,2	P L 85 3 38.7	T 112BL2	11,0
	75,5	38,7	882,8	1,2	P L 85 3 38.7	T 132SL2	11,0
	75,3	38,9	903,4	1,6	P - 112 2 38.9	T 112BL2	16,5
	75,1	38,9	906,5	1,6	P - 112 2 38.9	T 132SL2	16,5
	73,7	19,8	922,8	1,0	P - 90 2 19.8	T 132M4	10,5
	73,4	19,9	927,4	2,2	P - 125 2 19.9	T 132M4	21,0
	72,4	40,5	920,7	2,1	P L 95 3 40.5	T 112BL2	16,0
	72,3	20,2	941,4	1,9	P - 112 2 20.2	T 132M4	16,5
	72,1	40,5	923,9	2,0	P L 95 3 40.5	T 132SL2	16,0
	72,0	40,7	945,2	1,5	P - 112 2 40.7	T 112BL2	16,5
	71,7	40,7	948,5	1,5	P - 112 2 40.7	T 132SL2	16,5
	71,6	40,9	950,1	2,8	P - 132 2 40.91	T 112BL2	30,0
	71,4	40,9	953,3	2,8	P - 132 2 40.91	T 132SL2	30,0
	70,9	20,6	950,0	2,6	P L 105 3 20.6	T 132M4	22,0
	68,2	21,4	997,4	0,9	P - 90 2 21.4	T 132M4	10,5
	67,3	21,7	1011,3	1,7	P - 112 2 21.7	T 132M4	16,5
	67,1	43,7	993,5	1,1	P L 85 3 43.7	T 112BL2	11,0
	66,8	43,7	996,9	1,1	P L 85 3 43.7	T 132SL2	11,0
	66,2	14,5	1027,7	1,7	P - 112 2 14.5	T 160M6	16,5
	66,1	44,3	1028,7	1,9	P - 125 2 44.3	T 112BL2	21,0
	65,9	44,3	1032,4	1,9	P - 125 2 44.3	T 132SL2	21,0
	65,6	44,7	1038,0	1,4	P - 112 2 44.7	T 112BL2	16,5
	65,3	44,7	1041,7	1,4	P - 112 2 44.7	T 132SL2	16,5
	65,3	44,9	1031,7	2,4	P L 105 3 44.9	T 112BL2	22,0
	65,0	44,9	1035,3	2,4	P L 105 3 44.9	T 132SL2	22,0
	64,9	22,5	1037,5	2,5	P L 105 3 22.5	T 132M4	22,0
	63,6	15,1	1070,2	1,9	P - 125 2 15.1	T 160M6	21,0
	63,3	23,1	1075,1	2,8	P - 132 2 23.07	T 132M4	30,0
	62,5	46,9	1066,3	1,8	P L 95 3 46.9	T 112BL2	16,0
	62,3	46,9	1069,9	1,8	P L 95 3 46.9	T 132SL2	16,0
	61,9	23,6	1076,8	1,5	P L 95 3 23.6	T 132M4	16,0

P_1 Input Power kW	n_2 Output speed min^{-1}	IR ratio -	T2 Ouput torque Nm	FS' Service Factor -	GEAR	EU	Ptn Thermal capacity kW
	61,1	23,9	1102,1	2,3	P L 105 3 23.9	T 132M4	22,0
	59,9	48,9	1135,5	1,3	P - 112 2 48.9	T 112BL2	16,5
	59,7	48,9	1139,6	1,3	P - 112 2 48.9	T 132SL2	16,5
	58,9	16,3	1155,2	1,6	P - 112 2 16.3	T 160M6	16,5
	58,2	25,1	1169,7	1,8	P - 125 2 25.1	T 132M4	21,0
	57,8	50,7	1165,0	2,2	P L 105 3 50.7	T 112BL2	22,0
	57,6	50,7	1169,0	2,2	P L 105 3 50.7	T 132SL2	22,0
	57,5	25,4	1183,7	1,4	P - 112 2 25.4	T 132M4	16,5
	57,2	51,2	1163,9	1,2	P - 112 3 51.2	T 112BL2	11,8
	55,4	26,4	1228,0	2,4	P - 132 2 26.35	T 132M4	30,0
	55,2	53,1	1233,1	1,6	P - 125 2 53.1	T 112BL2	21,0
	55,0	53,1	1237,4	1,6	P - 125 2 53.1	T 132SL2	21,0
	55,0	17,5	1238,3	2,8	P - 132 2 17.47	T 160M6	30,0
	54,2	17,7	1254,5	1,4	P - 112 2 17.7	T 160M6	16,5
	53,6	54,7	1243,6	1,5	P L 95 3 54.7	T 112BL2	16,0
	53,4	54,7	1247,9	1,5	P L 95 3 54.7	T 132SL2	16,0
	53,3	27,4	1250,2	1,4	P L 95 3 27.4	T 132M4	16,0
	53,3	55,0	1263,9	2,1	P L 105 3 55	T 112BL2	22,0
	53,1	55,0	1268,1	2,1	P L 105 3 55	T 132SL2	22,0
	52,0	56,3	1280,0	0,8	P L 85 3 56.3	T 112BL2	11,0
	51,9	56,3	1284,3	0,8	P L 85 3 56.3	T 132SL2	11,0
	51,1	28,6	1318,8	2,0	P L 105 3 28.6	T 132M4	22,0
	51,0	57,5	1335,2	1,5	P - 125 2 57.5	T 112BL2	21,0
	50,8	57,5	1340,0	1,5	P - 125 2 57.5	T 132SL2	21,0
	50,7	18,9	1341,0	2,4	P - 132 2 18.92	T 160M6	30,0
	50,3	29,0	1351,7	2,4	P - 132 2 29	T 132M4	30,0
	50,2	29,1	1356,3	1,3	P - 112 2 29.1	T 132M4	16,5
	50,1	58,5	1329,8	1,1	P - 112 3 58.5	T 112BL2	11,8
	48,3	30,2	1407,6	1,6	P - 125 2 30.2	T 132M4	21,0
	48,2	19,9	1410,5	1,5	P - 125 2 19.9	T 160M6	21,0
	47,5	20,2	1431,9	1,3	P - 112 2 20.2	T 160M6	16,5
	46,7	62,7	1440,8	1,8	P L 105 3 62.7	T 112BL2	22,0
	46,7	62,7	1425,5	1,0	P - 112 3 62.7	T 112BL2	11,8
	46,7	31,3	1443,2	1,9	P L 105 3 31.3	T 132M4	22,0
	46,6	20,6	1444,8	1,9	P L 105 3 20.6	T 160M6	22,0
	46,6	62,7	1445,7	1,8	P L 105 3 62.7	T 132SL2	22,0
	46,1	20,8	1476,3	2,2	P - 132 2 20.83	T 160M6	30,0
	45,7	64,1	1472,9	2,9	P L 115 3 64.1	T 112BL2	26,0
	45,6	64,1	1478,1	2,9	P L 115 3 64.1	T 132SL2	26,0
	45,5	32,1	1480,4	3,0	P L 115 3 32.1	T 132M4	26,0
	45,4	32,1	1497,5	2,1	P - 132 2 32.13	T 132M4	30,0
	45,2	32,3	1505,3	1,2	P - 112 2 32.3	T 132M4	16,5
	44,8	65,4	1486,8	1,3	P L 95 3 65.4	T 112BL2	16,0
	44,7	65,4	1491,9	1,3	P L 95 3 65.4	T 132SL2	16,0
	44,4	32,9	1501,0	1,4	P L 95 3 32.9	T 132M4	16,0
	44,2	21,7	1538,1	1,2	P - 112 2 21.7	T 160M6	16,5
	43,5	33,6	1563,5	1,8	P - 132 2 33.55	T 132M4	30,0
7,5	43,5	67,4	1532,3	0,9	P - 112 3 67.4	T 112BL2	11,8
	42,7	22,5	1577,8	1,8	P L 105 3 22.5	T 160M6	22,0
	41,6	23,1	1635,3	2,0	P - 132 2 23.07	T 160M6	30,0
	41,6	35,1	1635,7	2,7	P - 150 2 35.1	T 132M4	38,0
	41,5	35,2	1623,1	1,7	P L 105 3 35.2	T 132M4	22,0
	41,4	70,7	1624,8	1,6	P L 105 3 70.7	T 112BL2	22,0
	41,3	70,7	1630,2	1,6	P L 105 3 70.7	T 132SL2	22,0
	40,7	23,6	1637,4	1,1	P L 95 3 23.6	T 160M6	16,0
	40,4	72,6	1650,5	0,9	P - 112 3 72.6	T 112BL2	11,8
	40,2	23,9	1676,1	1,7	P L 105 3 23.9	T 160M6	22,0
	39,7	73,8	1695,9	2,7	P L 115 3 73.8	T 112BL2	26,0
	39,6	73,8	1701,5	2,6	P L 115 3 73.8	T 132SL2	26,0
	39,5	36,9	1720,8	1,7	P - 132 2 36.92	T 132M4	30,0
	39,5	74,2	1686,8	1,2	P L 95 3 74.2	T 112BL2	16,0
	39,4	74,2	1692,8	1,2	P L 95 3 74.2	T 132SL2	16,0
	38,5	37,9	1747,9	2,5	P L 115 3 37.9	T 132M4	26,0
	38,3	25,1	1778,9	1,3	P - 125 2 25.1	T 160M6	21,0
	38,2	38,2	1780,4	1,3	P - 125 2 38.2	T 132M4	21,0
	37,9	38,5	1775,4	1,6	P L 105 3 38.5	T 132M4	22,0
	37,8	25,4	1800,2	1,0	P - 112 2 25.4	T 160M6	16,5
	37,7	38,7	1803,4	2,4	P - 150 2 38.7	T 132M4	38,0
	37,5	38,9	1813,1	1,0	P - 112 2 38.9	T 132M4	16,5
	37,3	78,5	1784,9	0,8	P - 112 3 78.5	T 112BL2	11,8
	36,7	79,8	1833,6	1,5	P L 105 3 79.8	T 112BL2	22,0
	36,6	79,8	1840,1	1,5	P L 105 3 79.8	T 132SL2	22,0
	36,4	26,4	1867,8	1,7	P - 132 2 26.35	T 160M6	30,0
	36,1	40,5	1847,7	1,1	P L 95 3 40.5	T 132M4	16,0
	36,0	81,3	1868,2	2,4	P L 115 3 81.3	T 112BL2	26,0
	36,0	40,6	1872,3	2,7	P L 115 3 40.6	T 132M4	26,0
	35,9	81,3	1874,4	2,4	P L 115 3 81.3	T 132SL2	26,0
	35,9	40,7	1897,0	0,9	P - 112 2 40.7	T 132M4	16,5
	35,7	26,9	1886,4	2,4	P L 115 3 26.9	T 160M6	26,0
	35,7	40,9	1906,5	1,6	P - 132 2 40.91	T 132M4	30,0
	35,0	27,4	1900,9	1,0	P L 95 3 27.4	T 160M6	16,0
	34,9	27,5	1949,1	2,9	P - 150 2 27.5	T 160M6	38,0
	34,1	42,8	1994,8	2,2	P - 150 2 42.8	T 132M4	38,0
	34,1	86,0	1955,1	1,1	P L 95 3 86	T 112BL2	16,0
	34,0	86,0	1962,1	1,1	P L 95 3 86	T 132SL2	16,0
	33,6	87,2	2003,8	2,2	P L 115 3 87.2	T 112BL2	26,0
	33,6	28,6	2005,5	1,4	P L 105 3 28.6	T 160M6	22,0
	33,5	87,4	2008,5	1,4	P L 105 3 87.4	T 112BL2	22,0
	33,5	87,2	2010,4	2,2	P L 115 3 87.2	T 132SL2	26,0
	33,4	87,4	2015,1	1,4	P L 105 3 87.4	T 132SL2	22,0
	33,1	29,0	2055,6	1,7	P - 132 2 29	T 160M6	30,0
	33,0	29,1	2062,6	0,9	P - 112 2 29.1	T 160M6	16,5
	33,0	44,3	2064,3	1,1	P - 125 2 44.3	T 132M4	21,0
	32,8	29,3	2077,0	2,5	P - 150 2 29.3	T 160M6	38,0
	32,7	44,7	2083,3	0,8	P - 112 2 44.7	T 132M4	16,5

P_1 Input Power kW	n_2 Output speed min^{-1}	IR ratio -	T2 Ouput torque Nm	FS' Service Factor -	GEAR	EU	Ptn Thermal capacity kW
	32,5	44,9	2070,4	1,4	P L 105 3 44.9	T 132M4	22,0
	32,3	90,6	2081,9	1,4	P L 105 3 90.6	T 112BL2	22,0
	32,2	90,6	2089,0	1,4	P L 105 3 90.6	T 132SL2	22,0
	32,1	45,5	2098,1	2,4	P L 115 3 45.5	T 132M4	26,0
	31,8	30,2	2140,5	1,1	P - 125 2 30.2	T 160M6	21,0
	31,1	46,9	2139,7	1,0	P L 95 3 46.9	T 132M4	16,0
	30,9	47,3	2204,1	1,9	P - 150 2 47.3	T 132M4	38,0
	30,7	31,3	2195,2	1,4	P L 105 3 31.3	T 160M6	22,0
	29,9	97,6	2250,3	3,0	P L 125 3 97.6	T 132SL2	33,0
	29,9	32,1	2275,0	2,4	P - 150 2 32.1	T 160M6	38,0
	29,9	32,1	2251,0	2,1	P L 115 3 32.1	T 160M6	26,0
	29,9	32,1	2277,2	1,5	P - 132 2 32.13	T 160M6	30,0
	29,8	98,4	2236,9	0,9	P L 95 3 98.4	T 112BL2	16,0
	29,7	32,3	2289,6	0,8	P - 112 2 32.3	T 160M6	16,5
	29,7	98,4	2245,2	0,9	P L 95 3 98.4	T 132SL2	16,0
	29,4	49,7	2291,7	2,1	P L 115 3 49.7	T 132M4	26,0
	29,2	100,4	2307,3	1,3	P L 105 3 100.4	T 112BL2	22,0
	29,2	32,9	2282,7	1,0	P L 95 3 32.9	T 160M6	16,0
	29,1	100,4	2315,2	1,3	P L 105 3 100.4	T 132SL2	22,0
	28,8	50,7	2337,7	1,2	P L 105 3 50.7	T 132M4	22,0
	28,6	33,6	2378,2	1,3	P - 132 2 33.55	T 160M6	30,0
	28,2	103,9	2387,6	1,8	P L 115 3 103.9	T 112BL2	26,0
	28,1	103,9	2396,0	1,8	P L 115 3 103.9	T 132SL2	26,0
	27,6	106,2	2440,2	2,8	P L 125 3 106.2	T 112BL2	33,0
	27,5	106,2	2448,3	2,8	P L 125 3 106.2	T 132SL2	33,0
	27,5	53,1	2474,1	0,9	P - 125 2 53.1	T 132M4	21,0
	27,4	35,1	2487,9	1,9	P - 150 2 35.1	T 160M6	38,0
	27,3	35,2	2469,0	1,2	P L 105 3 35.2	T 160M6	22,0
	26,9	54,3	2503,8	2,0	P L 115 3 54.3	T 132M4	26,0
	26,7	54,7	2495,6	0,8	P L 95 3 54.7	T 132M4	16,0
	26,6	55,0	2535,9	1,1	P L 105 3 55	T 132M4	22,0
	26,5	110,5	2538,8	1,2	P L 105 3 110.5	T 112BL2	22,0
	26,4	110,5	2547,5	1,2	P L 105 3 110.5	T 132SL2	22,0
	26,0	36,9	2617,0	1,2	P - 132 2 36.92	T 160M6	30,0
	25,6	114,3	2626,9	1,7	P L 115 3 114.3	T 112BL2	26,0
	25,6	114,3	2635,1	1,7	P L 115 3 114.3	T 132SL2	26,0
	25,4	57,5	2679,9	0,8	P - 125 2 57.5	T 132M4	21,0
	25,3	37,9	2657,9	1,8	P L 115 3 37.9	T 160M6	26,0
	25,2	116,3	2672,8	2,5	P L 125 3 116.3	T 112BL2	33,0
	25,1	38,2	2707,7	0,9	P - 125 2 38.2	T 160M6	21,0
	25,1	116,3	2681,3	2,5	P L 125 3 116.3	T 132SL2	33,0
	24,9	38,5	2699,5	1,1	P L 105 3 38.5	T 160M6	22,0
	24,8	38,7	2742,6	1,7	P - 150 2 38.7	T 160M6	38,0
	24,5	59,7	2752,5	1,8	P L 115 3 59.7	T 132M4	26,0
	24,2	121,2	2785,6	1,6	P L 115 3 121.2	T 112BL2	26,0
	24,1	121,2	2794,8	1,6	P L 115 3 121.2	T 132SL2	26,0
7,5	23,9	40,2	2819,4	2,9	P L 125 3 40.2	T 160M6	33,0
	23,7	40,5	2810,5	0,8	P L 95 3 40.5	T 160M6	16,0
	23,7	40,6	2846,9	1,9	P L 115 3 40.6	T 160M6	26,0
	23,5	40,9	2899,1	1,1	P - 132 2 40.91	T 160M6	30,0
	23,3	62,7	2890,7	1,0	P L 105 3 62.7	T 132M4	22,0
	23,2	126,1	2897,0	1,1	P L 105 3 126.1	T 112BL2	22,0
	23,2	126,1	2906,9	1,1	P L 105 3 126.1	T 132SL2	22,0
	23,0	63,5	2928,6	2,6	P L 125 3 63.5	T 132M4	33,0
	22,9	127,9	2938,7	2,3	P L 125 3 127.9	T 112BL2	33,0
	22,8	127,9	2949,1	2,3	P L 125 3 127.9	T 132SL2	33,0
	22,8	64,1	2955,7	1,6	P L 115 3 64.1	T 132M4	26,0
	22,4	42,8	3033,6	1,5	P - 150 2 42.8	T 160M6	38,0
	21,9	43,8	3071,5	2,7	P L 125 3 43.8	T 160M6	33,0
	21,6	135,8	3119,8	1,4	P L 115 3 135.8	T 112BL2	26,0
	21,5	135,8	3131,4	1,4	P L 115 3 135.8	T 132SL2	26,0
	21,4	44,9	3148,9	1,0	P L 105 3 44.9	T 160M6	22,0
	21,1	69,2	3190,9	2,4	P L 125 3 69.2	T 132M4	33,0
	21,1	45,5	3190,8	1,7	P L 115 3 45.5	T 160M6	26,0
	20,9	139,9	3215,2	1,0	P L 105 3 139.9	T 112BL2	22,0
	20,9	139,9	3226,0	0,9	P L 105 3 139.9	T 132SL2	22,0
	20,8	140,1	3230,7	2,9	P L 135 3 140.1	T 132SL2	40,0
	20,7	141,7	3255,6	2,1	P L 125 3 141.7	T 112BL2	33,0
	20,7	70,7	3260,4	0,9	P L 105 3 70.7	T 132M4	22,0
	20,6	141,7	3266,8	2,1	P L 125 3 141.7	T 132SL2	33,0
	20,3	47,3	3352,0	1,3	P - 150 2 47.3	T 160M6	38,0
	19,8	73,8	3403,8	1,5	P L 115 3 73.8	T 132M4	26,0
	19,8	148,2	3405,7	1,3	P L 115 3 148.2	T 112BL2	26,0
	19,7	148,2	3417,7	1,3	P L 115 3 148.2	T 132SL2	26,0
	19,3	151,5	3333,3	1,0	P E 125 151,48	T 112BL2	10,5
	19,3	49,7	3485,0	1,5	P L 115 3 49.7	T 160M6	26,0
	19,3	75,7	3490,3	2,1	P L 125 3 75.7	T 132M4	33,0
	19,3	151,5	3343,5	1,0	P E 125 151,48	T 132SL2	10,5
	19,1	153,3	3534,2	2,7	P L 135 3 153.3	T 132SL2	40,0
	19,0	153,9	3535,9	0,9	P L 105 3 153.9	T 112BL2	22,0
	19,0	153,9	3549,4	0,9	P L 105 3 153.9	T 132SL2	22,0
	18,9	50,7	3556,9	0,9	P L 105 3 50.7	T 160M6	22,0
	18,9	155,1	3564,1	1,9	P L 125 3 155.1	T 112BL2	33,0
	18,8	155,1	3575,5	1,9	P L 125 3 155.1	T 132SL2	33,0
	18,8	77,6	3579,4	2,9	P L 135 3 77.6	T 132M4	40,0
	18,7	51,3	3598,4	2,3	P L 125 3 51.3	T 160M6	33,0
	18,5	158,6	3488,4	1,0	P E 132 158,56	T 112BL2	12,0
	18,4	158,6	3499,5	1,0	P E 132 158,56	T 132SL2	12,0
	18,3	79,8	3678,9	0,8	P L 105 3 79.8	T 132M4	22,0
	18,0	81,0	3736,3	2,0	P L 125 3 81	T 132M4	33,0
	18,0	81,3	3748,9	1,3	P L 115 3 81.3	T 132M4	26,0
	18,0	163,1	3748,8	1,2	P L 115 3 163.1	T 112BL2	26,0
	17,9	163,1	3761,3	1,2	P L 115 3 163.1	T 132SL2	26,0
	17,7	54,3	3808,1	1,4	P L 115 3 54.3	T 160M6	26,0

P_1 Input Power kW	n_2 Output speed min^{-1}	IR ratio -	T2 Ouput torque Nm	FS' Service Factor -	GEAR	EU	Ptn Thermal capacity kW
	17,5	55,0	3858,1	0,8	P L 105 3 55	T 160M6	22,0
	17,4	84,0	3873,8	2,7	P L 135 3 84	T 132M4	40,0
	17,3	169,2	3887,0	0,8	P L 105 3 169.2	T 112BL2	22,0
	17,3	168,7	3889,5	2,4	P L 135 3 168.7	T 132SL2	40,0
	17,3	169,2	3901,1	0,8	P L 105 3 169.2	T 132SL2	22,0
	17,2	170,7	3923,5	1,7	P L 125 3 170.7	T 112BL2	33,0
	17,1	170,7	3935,1	1,7	P L 125 3 170.7	T 132SL2	33,0
	16,9	173,5	3816,5	0,9	P E 132 173,51	T 112BL2	12,0
	16,8	173,5	3830,4	0,9	P E 132 173,51	T 132SL2	12,0
	16,8	57,2	4012,3	2,0	P L 125 3 57.2	T 160M6	33,0
	16,7	87,2	4022,1	1,2	P L 115 3 87.2	T 132M4	26,0
	16,6	57,8	4053,5	2,8	P L 135 3 57.8	T 160M6	40,0
	16,5	88,3	4073,1	1,8	P L 125 3 88.3	T 132M4	33,0
	16,1	182,2	4008,8	2,9	P E 190 182,17	T 112BL2	27,0
	16,1	59,7	4186,8	1,3	P L 115 3 59.7	T 160M6	26,0
	16,0	182,2	4021,4	2,9	P E 190 182,17	T 132SL2	27,0
	16,0	91,4	4216,0	2,5	P L 135 3 91.4	T 132M4	40,0
	15,9	183,7	4234,4	2,2	P L 135 3 183.7	T 132SL2	40,0
	15,5	189,1	4346,6	1,6	P L 125 3 189.1	T 112BL2	33,0
	15,4	189,1	4360,5	1,5	P L 125 3 189.1	T 132SL2	33,0
	15,4	190,3	4371,8	1,0	P L 115 3 190.3	T 112BL2	26,0
	15,3	190,3	4388,8	1,0	P L 115 3 190.3	T 132SL2	26,0
	15,3	191,0	4202,0	0,8	P E 132 190,95	T 112BL2	12,0
	15,3	191,0	4216,2	0,8	P E 132 190,95	T 132SL2	12,0
	15,1	63,5	4452,8	1,8	P L 125 3 63.5	T 160M6	33,0
	15,0	64,1	4494,7	1,2	P L 115 3 64.1	T 160M6	26,0
	15,0	97,6	4500,4	1,7	P L 125 3 97.6	T 132M4	33,0
	14,8	65,1	4564,7	2,5	P L 135 3 65.1	T 160M6	40,0
	14,6	100,1	4614,7	2,3	P L 135 3 100.1	T 132M4	40,0
	14,5	201,0	4633,6	2,0	P L 135 3 201	T 132SL2	40,0
	14,1	103,9	4792,0	1,0	P L 115 3 103.9	T 132M4	26,0
	13,9	210,3	4833,2	0,9	P L 115 3 210.3	T 112BL2	26,0
	13,9	210,7	4637,6	2,5	P E 190 210,74	T 112BL2	27,0
	13,9	210,3	4850,5	0,9	P L 115 3 210.3	T 132SL2	26,0
	13,9	69,2	4854,0	1,7	P L 125 3 69.2	T 160M6	33,0
	13,9	210,7	4650,8	2,5	P E 190 210,74	T 132SL2	27,0
	13,8	106,2	4896,4	1,5	P L 125 3 106.2	T 132M4	33,0
	13,6	215,0	4729,5	1,7	P E 170 215,02	T 112BL2	21,0
	13,6	215,0	4746,8	1,7	P E 170 215,02	T 132SL2	21,0
	13,5	216,6	4764,1	1,1	P E 150 216,61	T 112BL2	16,0
	13,5	216,6	4782,1	1,1	P E 150 216,61	T 132SL2	16,0
	13,3	110,1	5077,4	2,1	P L 135 3 110.1	T 132M4	40,0
	13,2	221,2	5100,4	1,9	P L 135 3 221.2	T 132SL2	40,0
	13,0	73,8	5174,9	1,1	P L 115 3 73.8	T 160M6	26,0
	12,8	114,3	5272,0	0,9	P L 115 3 114.3	T 132M4	26,0
	12,8	229,4	5272,6	0,9	P L 115 3 229.4	T 112BL2	26,0
	12,7	229,4	5289,1	0,9	P L 115 3 229.4	T 132SL2	26,0
7,5	12,7	75,7	5309,7	1,5	P L 125 3 75.7	T 160M6	33,0
	12,6	116,3	5364,8	1,4	P L 125 3 116.3	T 132M4	33,0
	12,4	77,6	5442,9	2,1	P L 135 3 77.6	T 160M6	40,0
	12,1	121,2	5587,0	0,9	P L 115 3 121.2	T 132M4	26,0
	12,0	121,8	5615,4	1,9	P L 135 3 121.8	T 132M4	40,0
	11,9	245,1	5652,8	1,7	P L 135 3 245.1	T 132SL2	40,0
	11,9	246,9	5430,7	2,1	P E 190 246,94	T 112BL2	27,0
	11,9	246,9	5430,9	1,5	P E 170 246,94	T 112BL2	21,0
	11,9	81,0	5681,5	1,4	P L 125 3 81	T 160M6	33,0
	11,8	246,9	5453,7	2,1	P E 190 246,94	T 132SL2	27,0
	11,8	246,9	5453,8	1,5	P E 170 246,94	T 132SL2	21,0
	11,8	81,3	5700,9	1,0	P L 115 3 81.3	T 160M6	26,0
	11,4	84,0	5890,5	1,9	P L 135 3 84	T 160M6	40,0
	11,4	127,9	5895,6	1,3	P L 125 3 127.9	T 132M4	33,0
	11,0	265,4	5839,1	0,9	P E 150 265,44	T 112BL2	16,0
	11,0	87,2	6115,5	0,9	P L 115 3 87.2	T 160M6	26,0
	11,0	265,4	5860,2	0,9	P E 150 265,44	T 132SL2	16,0
	10,9	268,9	5914,0	1,9	P E 190 268,91	T 112BL2	27,0
	10,9	268,8	5914,1	1,4	P E 170 268,78	T 112BL2	21,0
	10,9	134,1	6182,3	1,7	P L 135 3 134.1	T 132M4	40,0
	10,9	88,3	6194,0	1,3	P L 125 3 88.3	T 160M6	33,0
	10,9	268,9	5935,6	1,9	P E 190 268,91	T 132SL2	27,0
	10,9	268,8	5935,5	1,4	P E 170 268,78	T 132SL2	21,0
	10,5	91,4	6412,0	1,8	P L 135 3 91.4	T 160M6	40,0
	10,4	280,9	6180,4	0,9	P E 150 280,94	T 112BL2	16,0
	10,4	140,1	6461,3	1,6	P L 135 3 140.1	T 132M4	40,0
	10,4	280,9	6204,0	0,9	P E 150 280,94	T 132SL2	16,0
	10,3	141,7	6536,9	1,1	P L 125 3 141.7	T 132M4	33,0
	10,1	291,5	6414,1	1,8	P E 190 291,48	T 112BL2	27,0
	10,0	291,5	6433,2	1,8	P E 190 291,48	T 132SL2	27,0
	9,8	97,6	6842,3	1,2	P L 125 3 97.6	T 160M6	33,0
	9,7	302,0	6645,9	1,2	P E 170 301,96	T 112BL2	21,0
	9,7	302,5	6652,5	1,7	P E 190 302,51	T 112BL2	27,0
	9,7	302,0	6666,3	1,2	P E 170 301,96	T 132SL2	21,0
	9,7	302,5	6679,8	1,7	P E 190 302,51	T 132SL2	27,0
	9,6	100,1	7020,4	1,6	P L 135 3 100.1	T 160M6	40,0
	9,5	153,3	7072,3	1,5	P L 135 3 153.3	T 132M4	40,0
	9,4	155,1	7154,7	1,0	P L 125 3 155.1	T 132M4	33,0
	9,2	317,4	6983,8	1,6	P E 190 317,42	T 112BL2	27,0
	9,2	317,4	7007,1	1,6	P E 190 317,42	T 132SL2	27,0
	9,0	106,2	7448,0	1,1	P L 125 3 106.2	T 160M6	33,0
	8,9	329,4	7250,9	1,6	P E 190 329,43	T 112BL2	27,0
	8,9	329,4	7275,4	1,6	P E 190 329,43	T 132SL2	27,0
	8,9	330,6	7275,4	1,1	P E 170 330,6	T 112BL2	21,0
	8,8	330,6	7300,8	1,1	P E 170 330,6	T 132SL2	21,0
	8,7	110,1	7720,8	1,5	P L 135 3 110.1	T 160M6	40,0
	8,7	168,7	7783,2	1,3	P L 135 3 168.7	T 132M4	40,0
	8,6	170,7	7874,8	1,0	P L 125 3 170.7	T 132M4	33,0

P_1 Input Power kW	n_2 Output speed min^{-1}	IR ratio -	T2 Ouput torque Nm	FS' Service Factor -	GEAR	EU	Ptn Thermal capacity kW
7,5	8,4	347,4	7637,5	1,5	P_E_190_347,35	T_112BL2	27,0
	8,4	347,4	7665,3	1,5	P_E_190_347,35	T_132SL2	27,0
	8,3	116,3	8160,5	1,0	P_L_125_3_116.3	T_160M6	33,0
	8,2	357,1	7861,6	1,5	P_E_190_357,1	T_112BL2	27,0
	8,2	357,1	7861,0	1,0	P_E_170_357,1	T_112BL2	21,0
	8,2	357,1	7880,3	1,5	P_E_190_357,1	T_132SL2	27,0
	8,2	357,1	7880,4	1,0	P_E_170_357,1	T_132SL2	21,0
	8,0	182,2	8047,9	1,6	P_E_190_182,17	T_132M4	27,0
	8,0	183,7	8468,7	1,2	P_L_135_3_183.7	T_132M4	40,0
	7,9	121,8	8544,0	1,3	P_L_135_3_121.8	T_160M6	40,0
	7,8	377,5	8307,1	1,0	P_E_170_377,45	T_112BL2	21,0
	7,7	377,5	8328,8	1,0	P_E_170_377,45	T_132SL2	21,0
	7,7	189,1	8720,9	0,9	P_L_125_3_189.1	T_132M4	33,0
	7,5	388,9	8560,8	1,3	P_E_190_388,88	T_112BL2	27,0
	7,5	388,9	8583,8	1,3	P_E_190_388,88	T_132SL2	27,0
	7,5	127,9	8965,5	0,9	P_L_125_3_127.9	T_160M6	33,0
	7,3	201,0	9273,4	1,1	P_L_135_3_201	T_132M4	40,0
	7,2	134,1	9403,2	1,2	P_L_135_3_134.1	T_160M6	40,0
	7,2	409,3	9002,7	0,9	P_E_170_409,33	T_112BL2	21,0
	7,1	409,3	9041,5	0,9	P_E_170_409,33	T_132SL2	21,0
	6,9	210,7	9301,5	1,3	P_E_190_210,74	T_132M4	27,0
	6,9	425,6	9355,7	1,2	P_E_190_425,55	T_112BL2	27,0
	6,9	425,6	9396,4	1,2	P_E_190_425,55	T_132SL2	27,0
	6,9	140,1	9828,9	1,2	P_L_135_3_140.1	T_160M6	40,0
	6,8	215,0	9493,7	0,9	P_E_170_215,02	T_132M4	21,0
	6,8	141,7	9945,2	0,8	P_L_125_3_141.7	T_160M6	33,0
	6,6	221,2	10200,8	1,0	P_L_135_3_221.2	T_132M4	40,0
	6,6	445,6	9796,8	0,8	P_E_170_445,6	T_112BL2	21,0
	6,6	445,6	9841,2	0,8	P_E_170_445,6	T_132SL2	21,0
	6,5	448,2	9857,1	1,2	P_E_190_448,15	T_112BL2	27,0
	6,5	448,2	9886,5	1,2	P_E_190_448,15	T_132SL2	27,0
	6,3	153,3	10754,7	1,1	P_L_135_3_153.3	T_160M6	40,0
	6,1	483,2	10637,6	1,1	P_E_190_483,23	T_112BL2	27,0
	6,0	483,2	10673,2	1,1	P_E_190_483,23	T_132SL2	27,0
	6,0	245,1	11296,8	0,9	P_L_135_3_245.1	T_132M4	40,0
	5,9	246,9	10907,5	1,1	P_E_190_246,94	T_132M4	27,0
	5,9	246,9	10908,2	0,8	P_E_170_246,94	T_132M4	21,0
	5,7	168,7	11832,1	1,0	P_L_135_3_168.7	T_160M6	40,0
	5,6	526,2	11572,5	1,0	P_E_190_526,24	T_112BL2	27,0
	5,6	526,2	11614,6	1,0	P_E_190_526,24	T_132SL2	27,0
	5,4	268,9	11871,6	1,1	P_E_190_268,91	T_132M4	27,0
	5,3	182,2	12232,5	1,0	P_E_190_182,17	T_160M6	27,0
	5,2	183,7	12873,1	0,9	P_L_135_3_183.7	T_160M6	40,0
	5,1	575,9	12665,2	0,9	P_E_190_575,86	T_112BL2	27,0
	5,1	575,9	12713,7	0,9	P_E_190_575,86	T_132SL2	27,0
	5,0	291,5	12867,1	1,0	P_E_190_291,48	T_132M4	27,0
	4,8	302,5	13347,1	0,9	P_E_190_302,51	T_132M4	27,0
	4,8	606,4	13347,3	0,9	P_E_190_606,41	T_112BL2	27,0
	4,8	606,4	13374,2	0,9	P_E_190_606,41	T_132SL2	27,0
	4,8	201,0	14084,7	0,8	P_L_135_3_201	T_160M6	40,0
	4,6	317,4	14013,5	0,9	P_E_190_317,42	T_132M4	27,0
	4,6	210,7	14136,0	0,9	P_E_190_210,74	T_160M6	27,0
	4,4	329,4	14550,7	0,9	P_E_190_329,43	T_132M4	27,0
	4,2	347,4	15348,7	0,8	P_E_190_347,35	T_132M4	27,0

P_1 Input Power kW	n_2 Output speed min^{-1}	IR ratio -	T2 Ouput torque Nm	FS' Service Factor -	GEAR	EU	Ptn Thermal capacity kW
	540,7	2,7	154,4	2,1	P - 90 2 2.7	T 132ML4	10,5
	347,6	4,2	240,1	2,0	P - 90 2 4.2	T 132ML4	10,5
	320,9	4,6	260,1	2,3	P - 80 2 4.55	T 132ML4	7,5
	275,5	5,3	303,0	1,7	P - 90 2 5.3	T 132ML4	10,5
	256,1	5,7	325,9	2,1	P - 80 2 5.7	T 132ML4	7,5
	247,5	5,9	337,3	1,7	P - 90 2 5.9	T 132ML4	10,5
	239,3	6,1	348,7	2,7	P - 112 2 6.1	T 132ML4	16,5
	218,6	6,7	381,9	1,8	P - 80 2 6.68	T 132ML4	7,5
	217,9	6,7	383,0	1,6	P - 90 2 6.7	T 132ML4	10,5
	214,7	6,8	388,7	2,5	P - 112 2 6.8	T 132ML4	16,5
	202,2	7,2	412,7	1,6	P - 80 2 7.22	T 132ML4	7,5
	187,2	7,8	445,9	1,5	P - 90 2 7.8	T 132ML4	10,5
	184,8	7,9	451,6	2,3	P - 112 2 7.9	T 132ML4	16,5
	174,6	8,4	477,9	1,4	P - 80 2 8.36	T 132ML4	7,5
	167,8	8,7	497,3	1,1	P - 90 2 8.7	T 132ML4	10,5
	164,0	8,9	508,8	2,2	P - 112 2 8.9	T 132ML4	16,5
	157,0	9,3	531,7	1,1	P - 90 2 9.3	T 132ML4	10,5
	155,3	9,4	537,4	1,3	P - 80 2 9.4	T 132ML4	7,5
	150,5	9,7	554,5	2,0	P - 112 2 9.7	T 132ML4	16,5
	150,5	9,7	554,5	1,5	P - 90 2 9.7	T 132ML4	10,5
	147,5	9,9	566,0	2,8	P - 125 2 9.9	T 132ML4	21,0
	145,4	10,0	574,0	1,2	P - 80 2 10.04	T 132ML4	7,5
	133,9	10,9	623,2	1,4	P - 90 2 10.9	T 132ML4	10,5
	131,5	11,1	634,6	1,7	P - 112 2 11.1	T 132ML4	16,5
	125,7	11,6	664,3	1,0	P - 80 2 11.62	T 132ML4	7,5
	118,7	12,3	703,2	1,3	P - 90 2 12.3	T 132ML4	10,5
	117,7	12,4	708,9	2,0	P - 112 2 12.4	T 132ML4	16,5
	116,8	12,5	714,6	2,5	P - 125 2 12.5	T 132ML4	21,0
	106,2	13,8	786,1	1,0	P - 80 2 13.75	T 132ML4	7,5
	104,3	14,0	800,3	1,1	P - 90 2 14	T 132ML4	10,5
	100,7	14,5	829,0	1,9	P - 112 2 14.5	T 132ML4	16,5
	99,1	14,7	842,7	0,9	P - 80 2 14.74	T 132ML4	7,5
	96,7	15,1	863,3	2,2	P - 125 2 15.1	T 132ML4	21,0
	91,3	16,0	914,7	1,0	P - 90 2 16	T 132ML4	10,5
	89,6	16,3	931,9	1,7	P - 112 2 16.3	T 132ML4	16,5
	85,5	17,1	975,9	0,9	P - 80 2 17.07	T 132ML4	7,5
	85,4	17,1	977,6	0,9	P - 90 2 17.1	T 132ML4	10,5
	82,5	17,7	1011,8	1,7	P - 112 2 17.7	T 132ML4	16,5
	79,1	18,5	1054,8	0,9	P - 80 2 18.45	T 132ML4	7,5
	77,2	18,9	1081,6	2,8	P - 132 2 18.92	T 132ML4	30,0
	73,7	19,8	1132,0	0,8	P - 90 2 19.8	T 132ML4	10,5
	73,4	19,9	1137,6	1,8	P - 125 2 19.9	T 132ML4	21,0
	72,3	20,2	1154,8	1,5	P - 112 2 20.2	T 132ML4	16,5
	70,9	20,6	1165,3	2,1	P L 105 3 20.6	T 132ML4	22,0
	70,1	20,8	1190,8	2,5	P - 132 2 20.83	T 132ML4	30,0
	67,3	21,7	1240,6	1,4	P - 112 2 21.7	T 132ML4	16,5
9,2	64,9	22,5	1272,7	2,0	P L 105 3 22.5	T 132ML4	22,0
	63,3	23,1	1318,8	2,3	P - 132 2 23.07	T 132ML4	30,0
	61,9	23,6	1320,9	1,2	P L 95 3 23.6	T 132ML4	16,0
	61,1	23,9	1351,9	1,9	P L 105 3 23.9	T 132ML4	22,0
	58,2	25,1	1434,8	1,5	P - 125 2 25.1	T 132ML4	21,0
	57,5	25,4	1452,1	1,1	P - 112 2 25.4	T 132ML4	16,5
	55,4	26,4	1506,4	2,0	P - 132 2 26.35	T 132ML4	30,0
	54,3	26,9	1521,5	2,8	P L 115 3 26.9	T 132ML4	26,0
	53,3	27,4	1533,6	1,2	P L 95 3 27.4	T 132ML4	16,0
	51,1	28,6	1617,7	1,6	P L 105 3 28.6	T 132ML4	22,0
	50,3	29,0	1658,0	1,9	P - 132 2 29	T 132ML4	30,0
	50,2	29,1	1663,7	1,1	P - 112 2 29.1	T 132ML4	16,5
	49,8	29,3	1675,1	2,8	P - 150 2 29.3	T 132ML4	38,0
	48,3	30,2	1726,7	1,3	P - 125 2 30.2	T 132ML4	21,0
	46,7	31,3	1770,3	1,6	P L 105 3 31.3	T 132ML4	22,0
	45,5	32,1	1835,2	2,7	P - 150 2 32.1	T 132ML4	38,0
	45,5	32,1	1815,9	2,4	P L 115 3 32.1	T 132ML4	26,0
	45,4	32,1	1836,9	1,7	P - 132 2 32.13	T 132ML4	30,0
	45,2	32,3	1846,5	0,9	P - 112 2 32.3	T 132ML4	16,5
	44,4	32,9	1841,2	1,1	P L 95 3 32.9	T 132ML4	16,0
	43,5	33,6	1918,0	1,5	P - 132 2 33.55	T 132ML4	30,0
	41,6	35,1	2006,4	2,2	P - 150 2 35.1	T 132ML4	38,0
	41,5	35,2	1991,0	1,4	P L 105 3 35.2	T 132ML4	22,0
	39,5	36,9	2110,9	1,4	P - 132 2 36.92	T 132ML4	30,0
	38,5	37,9	2144,1	2,1	P L 115 3 37.9	T 132ML4	26,0
	38,2	38,2	2183,9	1,1	P - 125 2 38.2	T 132ML4	21,0
	37,9	38,5	2177,9	1,3	P L 105 3 38.5	T 132ML4	22,0
	37,7	38,7	2212,2	1,9	P - 150 2 38.7	T 132ML4	38,0
	36,1	40,5	2266,5	0,9	P L 95 3 40.5	T 132ML4	16,0
	36,0	40,6	2296,7	2,2	P L 115 3 40.6	T 132ML4	26,0
	35,7	40,9	2338,6	1,3	P - 132 2 40.91	T 132ML4	30,0
	34,1	42,8	2447,0	1,8	P - 150 2 42.8	T 132ML4	38,0
	33,0	44,3	2532,2	0,9	P - 125 2 44.3	T 132ML4	21,0
	32,5	44,9	2539,7	1,1	P L 105 3 44.9	T 132ML4	22,0
	32,1	45,5	2573,7	1,9	P L 115 3 45.5	T 132ML4	26,0
	31,1	46,9	2624,6	0,8	P L 95 3 46.9	T 132ML4	16,0
	30,9	47,3	2703,7	1,5	P - 150 2 47.3	T 132ML4	38,0
	29,4	49,7	2811,1	1,7	P L 115 3 49.7	T 132ML4	26,0
	28,8	50,7	2867,6	1,0	P L 105 3 50.7	T 132ML4	22,0
	26,9	54,3	3071,4	1,6	P L 115 3 54.3	T 132ML4	26,0
	26,6	55,0	3110,6	0,9	P L 105 3 55	T 132ML4	22,0
	24,5	59,7	3376,4	1,5	P L 115 3 59.7	T 132ML4	26,0
	23,3	62,7	3546,0	0,8	P L 105 3 62.7	T 132ML4	22,0
	23,0	63,5	3592,4	2,1	P L 125 3 63.5	T 132ML4	33,0
	22,8	64,1	3625,6	1,3	P L 115 3 64.1	T 132ML4	26,0
	22,4	65,1	3682,1	2,9	P L 135 3 65.1	T 132ML4	40,0
	21,1	69,2	3914,2	1,9	P L 125 3 69.2	T 132ML4	33,0

P_1 Input Power kW	n_2 Output speed min^{-1}	IR ratio -	T2 Ouput torque Nm	FS' Service Factor -	GEAR	EU	Ptn Thermal capacity kW
9,2	19,8	73,8	4175,4	1,2	P L 115 3 73.8	T 132ML4	26,0
	19,3	75,7	4281,5	1,8	P L 125 3 75.7	T 132ML4	33,0
	18,8	77,6	4390,7	2,4	P L 135 3 77.6	T 132ML4	40,0
	18,0	81,0	4583,2	1,6	P L 125 3 81	T 132ML4	33,0
	18,0	81,3	4598,6	1,1	P L 115 3 81.3	T 132ML4	26,0
	17,4	84,0	4751,8	2,2	P L 135 3 84	T 132ML4	40,0
	16,7	87,2	4933,8	1,0	P L 115 3 87.2	T 132ML4	26,0
	16,5	88,3	4996,4	1,5	P L 125 3 88.3	T 132ML4	33,0
	16,0	91,4	5171,6	2,0	P L 135 3 91.4	T 132ML4	40,0
	15,0	97,6	5520,4	1,4	P L 125 3 97.6	T 132ML4	33,0
	14,6	100,1	5660,7	1,9	P L 135 3 100.1	T 132ML4	40,0
	14,1	103,9	5878,2	0,8	P L 115 3 103.9	T 132ML4	26,0
	13,8	106,2	6006,3	1,2	P L 125 3 106.2	T 132ML4	33,0
	13,3	110,1	6228,2	1,7	P L 135 3 110.1	T 132ML4	40,0
	12,6	116,3	6580,8	1,1	P L 125 3 116.3	T 132ML4	33,0
	12,0	121,8	6888,2	1,5	P L 135 3 121.8	T 132ML4	40,0
	11,4	127,9	7231,9	1,0	P L 125 3 127.9	T 132ML4	33,0
	10,9	134,1	7583,6	1,4	P L 135 3 134.1	T 132ML4	40,0
	10,4	140,1	7925,8	1,3	P L 135 3 140.1	T 132ML4	40,0
	10,3	141,7	8018,6	0,9	P L 125 3 141.7	T 132ML4	33,0
	9,5	153,3	8675,3	1,2	P L 135 3 153.3	T 132ML4	40,0
	9,4	155,1	8776,4	0,9	P L 125 3 155.1	T 132ML4	33,0
	8,7	168,7	9547,3	1,1	P L 135 3 168.7	T 132ML4	40,0
	8,0	182,2	9872,1	1,3	P E 190 182,17	T 132ML4	27,0
	8,0	183,7	10388,2	1,0	P L 135 3 183.7	T 132ML4	40,0
	7,3	201,0	11375,4	0,9	P L 135 3 201	T 132ML4	40,0
	6,9	210,7	11409,9	1,1	P E 190 210,74	T 132ML4	27,0
	6,6	221,2	12513,0	0,8	P L 135 3 221.2	T 132ML4	40,0
	5,9	246,9	13379,9	0,9	P E 190 246,94	T 132ML4	27,0
	5,4	268,9	14562,5	0,9	P E 190 268,91	T 132ML4	27,0
11	1088,9	2,7	91,6	2,9	P - 90 2 2.7	T 132M2	10,5
	700,0	4,2	142,6	2,7	P - 90 2 4.2	T 132M2	10,5
	554,7	5,3	179,9	2,4	P - 90 2 5.3	T 132M2	10,5
	498,3	5,9	200,3	2,2	P - 90 2 5.9	T 132M2	10,5
	440,1	6,7	226,8	2,7	P - 80 2 6.68	T 132M2	7,5
	438,8	6,7	227,4	2,1	P - 90 2 6.7	T 132M2	10,5
	432,4	3,4	230,8	2,8	P - 112 2 3.4	T 160M4	16,5
	407,2	7,2	245,1	2,5	P - 80 2 7.22	T 132M2	7,5
	376,9	7,8	264,8	2,0	P - 90 2 7.8	T 132M2	10,5
	367,5	4,0	271,6	2,8	P - 112 2 4	T 160M4	16,5
	351,7	8,4	283,8	2,2	P - 80 2 8.36	T 132M2	7,5
	337,9	8,7	295,3	1,6	P - 90 2 8.7	T 132M2	10,5
	333,7	8,9	299,1	3,0	P - 112 2 8.9	T 160MA2	16,5
	331,0	2,9	301,5	2,2	P - 112 2 2.9	T 160L6	16,5
	330,3	8,9	302,1	2,9	P - 112 2 8.9	T 132M2	16,5
	319,6	4,6	312,3	2,6	P - 112 2 4.6	T 160M4	16,5
	316,1	9,3	315,7	1,5	P - 90 2 9.3	T 132M2	10,5
	312,8	9,4	319,1	1,9	P - 80 2 9.4	T 132M2	7,5
	306,2	9,7	325,9	2,8	P - 112 2 9.7	T 160MA2	16,5
	303,1	9,7	329,3	2,7	P - 112 2 9.7	T 132M2	16,5
	303,1	9,7	329,3	2,0	P - 90 2 9.7	T 132M2	10,5
	292,8	10,0	340,8	1,7	P - 80 2 10.04	T 132M2	7,5
	282,4	3,4	353,5	2,0	P - 112 2 3.4	T 160L6	16,5
	272,2	5,4	366,6	2,7	P - 125 2 5.4	T 160M4	21,0
	269,7	10,9	370,0	1,9	P - 90 2 10.9	T 132M2	10,5
	267,6	11,1	373,0	2,5	P - 112 2 11.1	T 160MA2	16,5
	264,9	11,1	376,8	2,5	P - 112 2 11.1	T 132M2	16,5
	253,0	11,6	394,4	1,5	P - 80 2 11.62	T 132M2	7,5
	241,0	6,1	414,1	2,3	P - 112 2 6.1	T 160M4	16,5
	240,0	4,0	415,8	2,0	P - 112 2 4	T 160L6	16,5
	239,5	12,4	416,7	2,8	P - 112 2 12.4	T 160MA2	16,5
	239,0	12,3	417,5	1,8	P - 90 2 12.3	T 132M2	10,5
	237,1	12,4	420,9	2,7	P - 112 2 12.4	T 132M2	16,5
	226,2	6,5	441,3	2,7	P - 125 2 6.5	T 160M4	21,0
	216,2	6,8	461,6	2,1	P - 112 2 6.8	T 160M4	16,5
	213,8	13,8	466,7	1,4	P - 80 2 13.75	T 132M2	7,5
	210,0	14,0	475,2	1,6	P - 90 2 14	T 132M2	10,5
	208,7	4,6	478,2	1,9	P - 112 2 4.6	T 160L6	16,5
	204,8	14,5	487,2	2,6	P - 112 2 14.5	T 160MA2	16,5
	202,8	14,5	492,2	2,5	P - 112 2 14.5	T 132M2	16,5
	199,5	14,7	500,3	1,3	P - 80 2 14.74	T 132M2	7,5
	186,1	7,9	536,3	2,0	P - 112 2 7.9	T 160M4	16,5
	183,8	16,0	543,1	1,4	P - 90 2 16	T 132M2	10,5
	182,2	16,3	547,7	2,4	P - 112 2 16.3	T 160MA2	16,5
	180,4	16,3	553,3	2,4	P - 112 2 16.3	T 132M2	16,5
	179,3	8,2	556,7	2,7	P - 125 2 8.2	T 160M4	21,0
	177,8	5,4	561,3	1,9	P - 125 2 5.4	T 160L6	21,0
	172,2	17,1	579,4	1,3	P - 80 2 17.07	T 132M2	7,5
	171,9	17,1	580,5	1,3	P - 90 2 17.1	T 132M2	10,5
	167,8	17,7	594,7	2,3	P - 112 2 17.7	T 160MA2	16,5
	166,1	17,7	600,8	2,3	P - 112 2 17.7	T 132M2	16,5
	165,2	8,9	604,2	1,8	P - 112 2 8.9	T 160M4	16,5
	159,4	18,5	626,3	1,3	P - 80 2 18.45	T 132M2	7,5
	157,4	6,1	634,1	1,5	P - 112 2 6.1	T 160L6	16,5
	151,6	9,7	658,5	1,7	P - 112 2 9.7	T 160M4	16,5
	150,9	19,5	661,5	0,8	P - 80 2 19.49	T 132M2	7,5
	149,3	19,9	668,7	2,7	P - 125 2 19.9	T 160MA2	21,0
	148,5	9,9	672,1	2,4	P - 125 2 9.9	T 160M4	21,0
	148,5	19,8	672,1	1,1	P - 90 2 19.8	T 132M2	10,5
	147,7	19,9	675,5	2,7	P - 125 2 19.9	T 132M2	21,0
	147,7	6,5	675,7	1,9	P - 125 2 6.5	T 160L6	21,0
	147,0	20,2	678,8	2,1	P - 112 2 20.2	T 160MA2	16,5
	145,5	20,2	685,7	2,1	P - 112 2 20.2	T 132M2	16,5
	141,2	6,8	706,9	1,4	P - 112 2 6.8	T 160L6	16,5

P_1 Input Power kW	n_2 Output speed min^{-1}	IR ratio -	T2 Ouput torque Nm	FS' Service Factor -	GEAR	EU	Ptn Thermal capacity kW
	137,4	21,4	726,5	1,0	P - 90 2 21.4	T 132M2	10,5
	136,9	21,7	729,1	2,0	P - 112 2 21.7	T 160MA2	16,5
	135,5	21,7	736,6	2,0	P - 112 2 21.7	T 132M2	16,5
	132,4	11,1	753,6	1,5	P - 112 2 11.1	T 160M4	16,5
	125,9	23,6	776,3	1,9	P L 95 3 23.6	T 160MA2	16,0
	124,6	23,6	784,2	1,8	P L 95 3 23.6	T 132M2	16,0
	124,3	23,9	794,6	2,9	P L 105 3 23.9	T 160MA2	22,0
	123,5	23,8	790,9	0,9	P L 85 3 23.8	T 132M2	11,0
	123,0	23,9	802,8	2,9	P L 105 3 23.9	T 132M2	22,0
	121,5	7,9	821,2	1,3	P - 112 2 7.9	T 160L6	16,5
	118,6	12,4	841,8	1,7	P - 112 2 12.4	T 160M4	16,5
	118,3	25,1	843,4	2,2	P - 125 2 25.1	T 160MA2	21,0
	117,6	12,5	848,6	2,1	P - 125 2 12.5	T 160M4	21,0
	117,6	25,0	848,6	0,9	P - 90 2 25	T 132M2	10,5
	117,1	25,1	852,0	2,2	P - 125 2 25.1	T 132M2	21,0
	117,1	8,2	852,5	1,9	P - 125 2 8.2	T 160L6	21,0
	116,9	25,4	853,5	1,7	P - 112 2 25.4	T 160MA2	16,5
	115,8	25,4	862,2	1,7	P - 112 2 25.4	T 132M2	16,5
	108,4	27,4	901,3	1,8	P L 95 3 27.4	T 160MA2	16,0
	107,9	8,9	925,1	1,2	P - 112 2 8.9	T 160L6	16,5
	107,3	27,4	910,5	1,8	P L 95 3 27.4	T 132M2	16,0
	106,9	27,5	913,8	0,9	P L 85 3 27.5	T 132M2	11,0
	103,9	28,6	950,9	2,5	P L 105 3 28.6	T 160MA2	22,0
	102,8	28,6	960,6	2,4	P L 105 3 28.6	T 132M2	22,0
	102,4	29,0	974,5	3,0	P - 132 2 29	T 160MA2	30,0
	102,1	29,1	977,8	1,5	P - 112 2 29.1	T 160MA2	16,5
	101,4	29,0	984,4	2,9	P - 132 2 29	T 132M2	30,0
	101,4	14,5	984,4	1,6	P - 112 2 14.5	T 160M4	16,5
	101,0	29,1	987,8	1,5	P - 112 2 29.1	T 132M2	16,5
	99,0	9,7	1008,3	1,1	P - 112 2 9.7	T 160L6	16,5
	98,3	30,2	1014,8	2,0	P - 125 2 30.2	T 160MA2	21,0
	97,4	30,2	1025,1	1,9	P - 125 2 30.2	T 132M2	21,0
	97,4	15,1	1025,2	1,9	P - 125 2 15.1	T 160M4	21,0
	97,0	9,9	1029,2	1,7	P - 125 2 9.9	T 160L6	21,0
	94,9	31,3	1040,7	2,4	P L 105 3 31.3	T 160MA2	22,0
	93,9	31,3	1051,3	2,4	P L 105 3 31.3	T 132M2	22,0
	92,4	32,1	1079,6	2,7	P - 132 2 32.13	T 160MA2	30,0
	92,0	32,3	1085,4	1,3	P - 112 2 32.3	T 160MA2	16,5
	91,5	32,1	1090,7	2,6	P - 132 2 32.13	T 132M2	30,0
	91,0	32,3	1096,5	1,3	P - 112 2 32.3	T 132M2	16,5
	90,3	32,9	1082,2	1,7	P L 95 3 32.9	T 160MA2	16,0
	90,2	16,3	1106,7	1,5	P - 112 2 16.3	T 160M4	16,5
	89,4	32,9	1093,3	1,7	P L 95 3 32.9	T 132M2	16,0
	88,5	33,6	1127,4	2,2	P - 132 2 33.55	T 160MA2	30,0
	87,6	33,6	1138,9	2,2	P - 132 2 33.55	T 132M2	30,0
	86,5	11,1	1153,8	1,0	P - 112 2 11.1	T 160L6	16,5
	85,2	34,5	1146,4	0,9	P L 85 3 34.5	T 132M2	11,0
11	84,4	35,2	1170,3	2,2	P L 105 3 35.2	T 160MA2	22,0
	84,1	17,5	1186,1	2,7	P - 132 2 17.47	T 160M4	30,0
	83,9	11,4	1189,2	2,7	P - 132 2 11.44	T 160L6	30,0
	83,5	35,2	1182,3	2,1	P L 105 3 35.2	T 132M2	22,0
	83,1	17,7	1201,6	1,4	P - 112 2 17.7	T 160M4	16,5
	80,4	36,9	1240,7	2,2	P - 132 2 36.92	T 160MA2	30,0
	79,6	36,9	1253,3	2,2	P - 132 2 36.92	T 132M2	30,0
	77,8	38,2	1283,5	1,6	P - 125 2 38.2	T 160MA2	21,0
	77,7	18,9	1284,4	2,3	P - 132 2 18.92	T 160M4	30,0
	77,4	12,4	1289,0	1,2	P - 112 2 12.4	T 160L6	16,5
	77,1	38,5	1280,1	2,0	P L 105 3 38.5	T 160MA2	22,0
	77,0	38,2	1296,8	1,6	P - 125 2 38.2	T 132M2	21,0
	76,8	12,5	1299,4	1,5	P - 125 2 12.5	T 160L6	21,0
	76,7	38,7	1300,4	3,0	P - 150 2 38.7	T 160MA2	38,0
	76,4	38,5	1293,2	1,9	P L 105 3 38.5	T 132M2	22,0
	76,4	38,9	1307,1	1,1	P - 112 2 38.9	T 160MA2	16,5
	76,0	38,7	1313,6	2,9	P - 150 2 38.7	T 132M2	38,0
	76,0	38,7	1286,0	0,8	P L 85 3 38.7	T 132M2	11,0
	75,6	38,9	1320,4	1,1	P - 112 2 38.9	T 132M2	16,5
	73,9	19,9	1351,0	1,5	P - 125 2 19.9	T 160M4	21,0
	73,3	13,1	1360,7	2,6	P - 132 2 13.09	T 160L6	30,0
	73,3	40,5	1332,3	1,4	P L 95 3 40.5	T 160MA2	16,0
	73,0	40,7	1367,6	1,1	P - 112 2 40.7	T 160MA2	16,5
	72,8	20,2	1371,4	1,3	P - 112 2 20.2	T 160M4	16,5
	72,6	40,9	1374,6	2,0	P - 132 2 40.91	T 160MA2	30,0
	72,6	40,5	1345,9	1,4	P L 95 3 40.5	T 132M2	16,0
	72,2	40,7	1381,5	1,1	P - 112 2 40.7	T 132M2	16,5
	71,9	40,9	1388,6	1,9	P - 132 2 40.91	T 132M2	30,0
	71,4	20,6	1383,8	1,8	P L 105 3 20.6	T 160M4	22,0
	70,6	20,8	1414,2	2,1	P - 132 2 20.83	T 160M4	30,0
	69,4	42,8	1438,2	2,7	P - 150 2 42.8	T 160MA2	38,0
	68,7	42,8	1452,9	2,7	P - 150 2 42.8	T 132M2	38,0
	67,7	21,7	1473,3	1,2	P - 112 2 21.7	T 160M4	16,5
	67,0	44,3	1488,6	1,3	P - 125 2 44.3	T 160MA2	21,0
	67,0	14,3	1489,7	2,6	P - 132 2 14.33	T 160L6	30,0
	66,4	44,7	1502,1	1,0	P - 112 2 44.7	T 160MA2	16,5
	66,4	44,3	1503,6	1,3	P - 125 2 44.3	T 132M2	21,0
	66,2	14,5	1507,3	1,1	P - 112 2 14.5	T 160L6	16,5
	66,2	44,9	1492,8	1,7	P L 105 3 44.9	T 160MA2	22,0
	65,8	44,7	1517,4	1,0	P - 112 2 44.7	T 132M2	16,5
	65,5	44,9	1508,1	1,7	P L 105 3 44.9	T 132M2	22,0
	65,3	22,5	1511,5	1,7	P L 105 3 22.5	T 160M4	22,0
	65,3	45,5	1512,9	3,0	P L 115 3 45.5	T 160MA2	26,0
	64,6	45,5	1528,1	2,9	P L 115 3 45.5	T 132M2	26,0
	63,7	23,1	1566,2	1,9	P - 132 2 23.07	T 160M4	30,0
	63,6	15,1	1569,6	1,3	P - 125 2 15.1	T 160L6	21,0
	63,3	46,9	1542,6	1,2	P L 95 3 46.9	T 160MA2	16,0
	62,8	47,3	1589,4	2,3	P - 150 2 47.3	T 160MA2	38,0

P_1 Input Power kW	n_2 Output speed min^{-1}	IR ratio -	T2 Ouput torque Nm	FS' Service Factor -	GEAR	EU	Ptn Thermal capacity kW
	62,7	46,9	1558,4	1,2	P L 95 3 46.9	T 132M2	16,0
	62,3	23,6	1568,3	1,0	P L 95 3 23.6	T 160M4	16,0
	62,2	47,3	1605,5	2,3	P - 150 2 47.3	T 132M2	38,0
	61,5	23,9	1605,4	1,6	P L 105 3 23.9	T 160M4	22,0
	60,9	15,8	1639,3	2,3	P - 132 2 15.77	T 160L6	30,0
	60,7	48,9	1643,0	0,9	P - 112 2 48.9	T 160MA2	16,5
	60,1	48,9	1659,9	0,9	P - 112 2 48.9	T 132M2	16,5
	59,8	49,7	1652,4	2,6	P L 115 3 49.7	T 160MA2	26,0
	59,2	49,7	1669,4	2,6	P L 115 3 49.7	T 132M2	26,0
	58,9	16,3	1694,3	1,1	P - 112 2 16.3	T 160L6	16,5
	58,6	50,7	1685,7	1,5	P L 105 3 50.7	T 160MA2	22,0
	58,6	25,1	1703,9	1,2	P - 125 2 25.1	T 160M4	21,0
	58,0	50,7	1702,8	1,5	P L 105 3 50.7	T 132M2	22,0
	57,9	25,4	1724,6	0,9	P - 112 2 25.4	T 160M4	16,5
	55,9	53,1	1784,4	1,1	P - 125 2 53.1	T 160MA2	21,0
	55,8	26,4	1788,8	1,7	P - 132 2 26.35	T 160M4	30,0
	55,4	53,1	1802,4	1,1	P - 125 2 53.1	T 132M2	21,0
	55,0	17,5	1816,2	1,9	P - 132 2 17.47	T 160L6	30,0
	54,7	54,3	1805,3	2,5	P L 115 3 54.3	T 160MA2	26,0
	54,7	26,9	1806,9	2,3	P L 115 3 26.9	T 160M4	26,0
	54,3	54,7	1799,2	1,1	P L 95 3 54.7	T 160MA2	16,0
	54,2	17,7	1840,0	1,0	P - 112 2 17.7	T 160L6	16,5
	54,1	54,3	1823,9	2,5	P L 115 3 54.3	T 132M2	26,0
	54,0	55,0	1828,7	1,4	P L 105 3 55	T 160MA2	22,0
	53,8	54,7	1817,6	1,0	P L 95 3 54.7	T 132M2	16,0
	53,7	27,4	1821,0	1,0	P L 95 3 27.4	T 160M4	16,0
	53,5	27,5	1867,1	2,8	P - 150 2 27.5	T 160M4	38,0
	53,5	55,0	1847,5	1,4	P L 105 3 55	T 132M2	22,0
	51,7	57,5	1932,2	1,0	P - 125 2 57.5	T 160MA2	21,0
	51,4	28,6	1921,1	1,4	P L 105 3 28.6	T 160M4	22,0
	51,1	57,5	1951,8	1,0	P - 125 2 57.5	T 132M2	21,0
	50,7	18,9	1966,8	1,7	P - 132 2 18.92	T 160L6	30,0
	50,7	29,0	1968,8	1,6	P - 132 2 29	T 160M4	30,0
	50,5	29,1	1975,4	0,9	P - 112 2 29.1	T 160M4	16,5
	50,2	29,3	1989,2	2,4	P - 150 2 29.3	T 160M4	38,0
	50,0	19,2	1996,0	2,8	P - 150 2 19.2	T 160L6	38,0
	49,8	59,7	1984,8	2,3	P L 115 3 59.7	T 160MA2	26,0
	49,3	59,7	2005,0	2,2	P L 115 3 59.7	T 132M2	26,0
	48,7	30,2	2050,2	1,1	P - 125 2 30.2	T 160M4	21,0
	48,2	19,9	2068,7	1,1	P - 125 2 19.9	T 160L6	21,0
	47,5	20,2	2100,1	0,9	P - 112 2 20.2	T 160L6	16,5
	47,4	62,7	2084,7	1,3	P L 105 3 62.7	T 160MA2	22,0
	47,0	31,3	2102,8	1,3	P L 105 3 31.3	T 160M4	22,0
	46,9	62,7	2105,9	1,2	P L 105 3 62.7	T 132M2	22,0
	46,6	20,6	2119,0	1,3	P L 105 3 20.6	T 160L6	22,0
	46,3	64,1	2131,4	2,0	P L 115 3 64.1	T 160MA2	26,0
	46,1	20,8	2165,3	1,5	P - 132 2 20.83	T 160L6	30,0
11	45,9	64,1	2152,8	2,0	P L 115 3 64.1	T 132M2	26,0
	45,8	32,1	2179,4	2,3	P - 150 2 32.1	T 160M4	38,0
	45,8	32,1	2156,5	2,0	P L 115 3 32.1	T 160M4	26,0
	45,8	32,1	2181,3	1,5	P - 132 2 32.13	T 160M4	30,0
	45,7	21,0	2183,3	2,6	P - 150 2 21	T 160L6	38,0
	45,4	65,4	2151,5	0,9	P L 95 3 65.4	T 160MA2	16,0
	45,0	65,4	2173,4	0,9	P L 95 3 65.4	T 132M2	16,0
	44,7	32,9	2186,7	1,0	P L 95 3 32.9	T 160M4	16,0
	44,2	21,7	2255,8	0,8	P - 112 2 21.7	T 160L6	16,5
	43,8	33,6	2277,4	1,2	P - 132 2 33.55	T 160M4	30,0
	42,9	69,2	2300,8	2,9	P L 125 3 69.2	T 160MA2	33,0
	42,7	22,5	2314,2	1,2	P L 105 3 22.5	T 160L6	22,0
	42,5	69,2	2324,0	2,9	P L 125 3 69.2	T 132M2	33,0
	42,1	22,8	2369,9	2,4	P - 150 2 22.8	T 160L6	38,0
	42,1	34,9	2370,5	3,0	P - 170 2 34.92	T 160M4	56,0
	42,0	70,7	2350,6	1,1	P L 105 3 70.7	T 160MA2	22,0
	41,9	35,1	2382,9	1,8	P - 150 2 35.1	T 160M4	38,0
	41,8	35,2	2364,7	1,2	P L 105 3 35.2	T 160M4	22,0
	41,6	23,1	2398,4	1,4	P - 132 2 23.07	T 160L6	30,0
	41,6	70,7	2374,9	1,1	P L 105 3 70.7	T 132M2	22,0
	40,2	73,8	2453,9	1,8	P L 115 3 73.8	T 160MA2	26,0
	40,2	23,9	2458,3	1,1	P L 105 3 23.9	T 160L6	22,0
	40,0	74,2	2440,6	0,9	P L 95 3 74.2	T 160MA2	16,0
	39,8	73,8	2478,6	1,8	P L 115 3 73.8	T 132M2	26,0
	39,8	36,9	2506,3	1,2	P - 132 2 36.92	T 160M4	30,0
	39,6	74,2	2465,8	0,9	P L 95 3 74.2	T 132M2	16,0
	39,2	75,7	2517,1	2,7	P L 125 3 75.7	T 160MA2	33,0
	38,8	75,7	2542,4	2,7	P L 125 3 75.7	T 132M2	33,0
	38,8	37,9	2545,6	1,7	P L 115 3 37.9	T 160M4	26,0
	38,5	38,2	2593,5	0,9	P - 125 2 38.2	T 160M4	21,0
	38,4	25,0	2598,9	2,2	P - 150 2 25	T 160L6	38,0
	38,3	25,1	2609,0	0,9	P - 125 2 25.1	T 160L6	21,0
	38,2	38,5	2586,3	1,1	P L 105 3 38.5	T 160M4	22,0
	38,0	38,7	2627,6	1,6	P - 150 2 38.7	T 160M4	38,0
	37,2	79,8	2653,0	1,0	P L 105 3 79.8	T 160MA2	22,0
	36,8	79,8	2680,5	1,0	P L 105 3 79.8	T 132M2	22,0
	36,7	81,0	2692,9	2,5	P L 125 3 81	T 160MA2	33,0
	36,6	40,2	2700,2	2,8	P L 125 3 40.2	T 160M4	33,0
	36,5	81,3	2703,1	1,7	P L 115 3 81.3	T 160MA2	26,0
	36,4	26,4	2739,4	1,2	P - 132 2 26.35	T 160L6	30,0
	36,3	81,0	2720,3	2,5	P L 125 3 81	T 132M2	33,0
	36,2	40,6	2727,1	1,8	P L 115 3 40.6	T 160M4	26,0
	36,2	81,3	2730,9	1,6	P L 115 3 81.3	T 132M2	26,0
	35,9	40,9	2777,5	1,1	P - 132 2 40.91	T 160M4	30,0
	35,7	26,9	2766,8	1,7	P L 115 3 26.9	T 160L6	26,0
	34,9	27,5	2858,7	2,0	P - 150 2 27.5	T 160L6	38,0
	34,5	27,8	2859,7	2,7	P L 125 3 27.8	T 160L6	33,0
	34,4	42,8	2905,2	1,5	P - 150 2 42.8	T 160M4	38,0

P_1 Input Power kW	n_2 Output speed min^{-1}	IR ratio -	T2 Ouput torque Nm	FS' Service Factor -	GEAR	EU	Ptn Thermal capacity kW
	34,1	87,2	2899,2	1,5	P L 115 3 87.2	T 160MA2	26,0
	34,0	87,4	2906,0	1,0	P L 105 3 87.4	T 160MA2	22,0
	33,7	87,2	2928,5	1,5	P L 115 3 87.2	T 132M2	26,0
	33,6	88,3	2935,4	2,3	P L 125 3 88.3	T 160MA2	33,0
	33,6	87,4	2935,4	1,0	P L 105 3 87.4	T 132M2	22,0
	33,6	28,6	2941,4	1,0	P L 105 3 28.6	T 160L6	22,0
	33,6	43,8	2942,4	2,5	P L 125 3 43.8	T 160M4	33,0
	33,5	28,6	2977,3	2,7	P - 170 2 28.64	T 160L6	56,0
	33,3	88,3	2965,4	2,3	P L 125 3 88.3	T 132M2	33,0
	33,1	29,0	3014,9	1,2	P - 132 2 29	T 160L6	30,0
	32,8	90,6	3012,6	1,0	P L 105 3 90.6	T 160MA2	22,0
	32,8	29,3	3046,3	1,7	P - 150 2 29.3	T 160L6	38,0
	32,7	44,9	3016,1	0,9	P L 105 3 44.9	T 160M4	22,0
	32,5	90,6	3042,9	0,9	P L 105 3 90.6	T 132M2	22,0
	32,3	45,5	3056,2	1,6	P L 115 3 45.5	T 160M4	26,0
	31,6	30,4	3126,8	2,6	P L 125 3 30.4	T 160L6	33,0
	31,1	47,3	3210,9	1,3	P - 150 2 47.3	T 160M4	38,0
	30,7	31,3	3219,6	0,9	P L 105 3 31.3	T 160L6	22,0
	30,5	31,5	3276,3	2,5	P - 170 2 31.52	T 160L6	56,0
	30,4	97,6	3245,1	2,1	P L 125 3 97.6	T 160MA2	33,0
	30,1	97,6	3278,4	2,1	P L 125 3 97.6	T 132M2	33,0
	29,9	32,1	3336,6	1,6	P - 150 2 32.1	T 160L6	38,0
	29,9	32,1	3301,4	1,5	P L 115 3 32.1	T 160L6	26,0
	29,9	32,1	3339,9	1,0	P - 132 2 32.13	T 160L6	30,0
	29,7	100,1	3328,2	2,8	P L 135 3 100.1	T 160MA2	40,0
	29,6	49,7	3338,4	1,4	P L 115 3 49.7	T 160M4	26,0
	29,6	100,4	3338,4	0,9	P L 105 3 100.4	T 160MA2	22,0
	29,4	100,1	3362,1	2,8	P L 135 3 100.1	T 132M2	40,0
	29,3	100,4	3372,6	0,9	P L 105 3 100.4	T 132M2	22,0
	29,0	50,7	3406,3	0,8	P L 105 3 50.7	T 160M4	22,0
	28,7	51,3	3446,7	2,2	P L 125 3 51.3	T 160M4	33,0
	28,6	33,6	3488,1	0,9	P - 132 2 33.55	T 160L6	30,0
	28,6	103,9	3453,9	1,3	P L 115 3 103.9	T 160MA2	26,0
	28,3	103,9	3489,2	1,3	P L 115 3 103.9	T 132M2	26,0
	28,0	106,2	3530,5	1,9	P L 125 3 106.2	T 160MA2	33,0
	27,7	106,2	3567,5	1,9	P L 125 3 106.2	T 132M2	33,0
	27,5	34,9	3630,3	2,1	P - 170 2 34.92	T 160L6	56,0
	27,4	35,1	3649,0	1,3	P - 150 2 35.1	T 160L6	38,0
	27,3	35,2	3621,1	0,8	P L 105 3 35.2	T 160L6	22,0
	27,2	35,3	3630,4	2,3	P L 125 3 35.3	T 160L6	33,0
	27,1	54,3	3647,9	1,4	P L 115 3 54.3	T 160M4	26,0
	27,0	110,1	3660,0	2,6	P L 135 3 110.1	T 160MA2	40,0
	26,9	110,5	3673,7	0,8	P L 105 3 110.5	T 160MA2	22,0
	26,7	110,1	3698,4	2,6	P L 135 3 110.1	T 132M2	40,0
	26,6	110,5	3710,8	0,8	P L 105 3 110.5	T 132M2	22,0
	26,0	36,9	3838,2	0,9	P - 132 2 36.92	T 160L6	30,0
	26,0	114,3	3801,0	1,2	P L 115 3 114.3	T 160MA2	26,0
11	25,7	114,3	3839,3	1,2	P L 115 3 114.3	T 132M2	26,0
	25,7	57,2	3842,2	2,0	P L 125 3 57.2	T 160M4	33,0
	25,5	116,3	3866,4	1,7	P L 125 3 116.3	T 160MA2	33,0
	25,4	57,8	3883,1	2,7	P L 135 3 57.8	T 160M4	40,0
	25,3	37,9	3898,3	1,2	P L 115 3 37.9	T 160L6	26,0
	25,3	116,3	3906,0	1,7	P L 125 3 116.3	T 132M2	33,0
	24,8	38,7	3980,2	2,7	P L 135 3 38.7	T 160L6	40,0
	24,8	38,7	4022,5	1,2	P - 150 2 38.7	T 160L6	38,0
	24,6	59,7	4010,8	1,2	P L 115 3 59.7	T 160M4	26,0
	24,5	121,2	4030,6	1,1	P L 115 3 121.2	T 160MA2	26,0
	24,4	121,8	4050,3	2,3	P L 135 3 121.8	T 160MA2	40,0
	24,3	121,2	4070,4	1,1	P L 115 3 121.2	T 132M2	26,0
	24,1	121,8	4090,6	2,3	P L 135 3 121.8	T 132M2	40,0
	23,9	40,2	4135,2	2,0	P L 125 3 40.2	T 160L6	33,0
	23,7	40,6	4175,4	1,3	P L 115 3 40.6	T 160L6	26,0
	23,2	127,9	4252,6	1,6	P L 125 3 127.9	T 160MA2	33,0
	23,2	63,5	4265,5	1,8	P L 125 3 63.5	T 160M4	33,0
	23,0	127,9	4295,1	1,6	P L 125 3 127.9	T 132M2	33,0
	22,9	64,1	4306,3	1,1	P L 115 3 64.1	T 160M4	26,0
	22,6	65,1	4373,2	2,4	P L 135 3 65.1	T 160M4	40,0
	22,4	42,8	4402,4	2,6	P L 135 3 42.8	T 160L6	40,0
	22,4	42,8	4449,2	1,1	P - 150 2 42.8	T 160L6	38,0
	22,2	134,1	4458,1	2,1	P L 135 3 134.1	T 160MA2	40,0
	21,9	134,1	4504,9	2,1	P L 135 3 134.1	T 132M2	40,0
	21,9	43,8	4504,9	1,8	P L 125 3 43.8	T 160L6	33,0
	21,9	135,8	4515,2	1,0	P L 115 3 135.8	T 160MA2	26,0
	21,7	135,8	4561,0	1,0	P L 115 3 135.8	T 132M2	26,0
	21,2	69,2	4649,2	1,6	P L 125 3 69.2	T 160M4	33,0
	21,2	140,1	4657,9	2,0	P L 135 3 140.1	T 160MA2	40,0
	21,1	45,5	4679,9	1,2	P L 115 3 45.5	T 160L6	26,0
	21,0	140,1	4704,5	2,0	P L 135 3 140.1	T 132M2	40,0
	21,0	141,7	4711,3	1,4	P L 125 3 141.7	T 160MA2	33,0
	20,8	141,7	4759,0	1,4	P L 125 3 141.7	T 132M2	33,0
	20,6	46,7	4802,9	2,4	P L 135 3 46.7	T 160L6	40,0
	20,3	47,3	4916,3	0,9	P - 150 2 47.3	T 160L6	38,0
	20,0	148,2	4927,3	0,9	P L 115 3 148.2	T 160MA2	26,0
	19,9	73,8	4957,2	1,0	P L 115 3 73.8	T 160M4	26,0
	19,8	148,2	4977,4	0,9	P L 115 3 148.2	T 132M2	26,0
	19,4	75,7	5084,7	1,5	P L 125 3 75.7	T 160M4	33,0
	19,4	153,3	5097,8	1,9	P L 135 3 153.3	T 160MA2	40,0
	19,3	49,7	5111,3	1,0	P L 115 3 49.7	T 160L6	26,0
	19,2	153,3	5148,3	1,8	P L 135 3 153.3	T 132M2	40,0
	19,2	155,1	5156,6	1,3	P L 125 3 155.1	T 160MA2	33,0
	19,0	155,1	5208,3	1,3	P L 125 3 155.1	T 132M2	33,0
	18,9	77,6	5213,7	2,0	P L 135 3 77.6	T 160M4	40,0
	18,9	50,7	5216,4	2,2	P L 135 3 50.7	T 160L6	40,0
	18,7	51,3	5277,7	1,5	P L 125 3 51.3	T 160L6	33,0
	18,2	163,1	5422,9	0,8	P L 115 3 163.1	T 160MA2	26,0

P_1 Input Power kW	n_2 Output speed min^{-1}	IR ratio -	T2 Ouput torque Nm	FS' Service Factor -	GEAR	EU	Ptn Thermal capacity kW
	18,2	81,0	5440,5	1,4	P_L_125_3_81	T_160M4	33,0
	18,1	81,3	5461,8	0,9	P_L_115_3_81.3	T_160M4	26,0
	18,0	163,1	5476,9	0,8	P_L_115_3_163.1	T_132M2	26,0
	17,7	54,3	5585,2	1,0	P_L_115_3_54.3	T_160L6	26,0
	17,6	168,7	5607,4	1,7	P_L_135_3_168.7	T_160MA2	40,0
	17,5	84,0	5642,7	1,9	P_L_135_3_84	T_160M4	40,0
	17,4	168,7	5665,5	1,7	P_L_135_3_168.7	T_132M2	40,0
	17,4	170,7	5675,3	1,2	P_L_125_3_170.7	T_160MA2	33,0
	17,2	170,7	5734,5	1,2	P_L_125_3_170.7	T_132M2	33,0
	16,9	87,2	5856,8	0,8	P_L_115_3_87.2	T_160M4	26,0
	16,8	57,2	5884,8	1,4	P_L_125_3_57.2	T_160L6	33,0
	16,7	88,3	5930,6	1,3	P_L_125_3_88.3	T_160M4	33,0
	16,6	57,8	5945,1	1,9	P_L_135_3_57.8	T_160L6	40,0
	16,3	182,2	5800,4	2,0	P_E_190_182,17	T_160MA2	27,0
	16,2	183,7	6106,8	1,5	P_L_135_3_183.7	T_160MA2	40,0
	16,1	182,2	5857,8	2,0	P_E_190_182,17	T_132M2	27,0
	16,1	91,4	6141,0	1,7	P_L_135_3_91.4	T_160M4	40,0
	16,1	59,7	6140,7	0,9	P_L_115_3_59.7	T_160L6	26,0
	16,0	183,7	6171,7	1,5	P_L_135_3_183.7	T_132M2	40,0
	15,7	189,1	6285,4	1,1	P_L_125_3_189.1	T_160MA2	33,0
	15,6	189,1	6350,5	1,1	P_L_125_3_189.1	T_132M2	33,0
	15,1	63,5	6530,8	1,3	P_L_125_3_63.5	T_160L6	33,0
	15,1	97,6	6557,0	1,1	P_L_125_3_97.6	T_160M4	33,0
	14,8	201,0	6681,0	1,4	P_L_135_3_201	T_160MA2	40,0
	14,8	65,1	6694,9	1,7	P_L_135_3_65.1	T_160L6	40,0
	14,7	100,1	6722,2	1,6	P_L_135_3_100.1	T_160M4	40,0
	14,6	201,0	6749,6	1,4	P_L_135_3_201	T_132M2	40,0
	14,1	210,7	6710,2	1,7	P_E_190_210,74	T_160MA2	27,0
	14,0	210,7	6777,4	1,7	P_E_190_210,74	T_132M2	27,0
	13,9	69,2	7119,2	1,1	P_L_125_3_69.2	T_160L6	33,0
	13,8	106,2	7134,8	1,1	P_L_125_3_106.2	T_160M4	33,0
	13,8	215,0	6845,9	1,2	P_E_170_215,02	T_160MA2	21,0
	13,7	215,0	6916,1	1,2	P_E_170_215,02	T_132M2	21,0
	13,4	221,2	7352,5	1,3	P_L_135_3_221.2	T_160MA2	40,0
	13,4	110,1	7396,7	1,4	P_L_135_3_110.1	T_160M4	40,0
	13,3	221,2	7430,3	1,3	P_L_135_3_221.2	T_132M2	40,0
	12,7	75,7	7787,5	1,0	P_L_125_3_75.7	T_160L6	33,0
	12,6	116,3	7812,5	1,0	P_L_125_3_116.3	T_160M4	33,0
	12,4	77,6	7982,9	1,4	P_L_135_3_77.6	T_160L6	40,0
	12,1	245,1	8147,2	1,2	P_L_135_3_245.1	T_160MA2	40,0
	12,1	121,8	8181,0	1,3	P_L_135_3_121.8	T_160M4	40,0
	12,0	246,9	7859,1	1,5	P_E_190_246,94	T_160MA2	27,0
11	12,0	246,9	7859,2	1,0	P_E_170_246,94	T_160MA2	21,0
	12,0	245,1	8229,1	1,1	P_L_135_3_245.1	T_132M2	40,0
	11,9	246,9	7938,5	1,4	P_E_190_246,94	T_132M2	27,0
	11,9	246,9	7938,3	1,0	P_E_170_246,94	T_132M2	21,0
	11,9	81,0	8332,9	1,0	P_L_125_3_81	T_160L6	33,0
	11,5	127,9	8593,8	0,9	P_L_125_3_127.9	T_160M4	33,0
	11,4	84,0	8639,3	1,3	P_L_135_3_84	T_160L6	40,0
	11,1	268,8	8555,8	0,9	P_E_170_268,78	T_160MA2	21,0
	11,0	268,9	8564,1	1,3	P_E_190_268,91	T_160MA2	27,0
	11,0	134,1	9010,1	1,2	P_L_135_3_134.1	T_160M4	40,0
	10,9	268,8	8642,1	0,9	P_E_170_268,78	T_132M2	21,0
	10,9	268,9	8650,2	1,3	P_E_190_268,91	T_132M2	27,0
	10,9	88,3	9084,5	0,9	P_L_125_3_88.3	T_160L6	33,0
	10,5	91,4	9404,2	1,2	P_L_135_3_91.4	T_160L6	40,0
	10,5	140,1	9413,2	1,1	P_L_135_3_140.1	T_160M4	40,0
	10,2	291,5	9278,3	1,2	P_E_190_291,48	T_160MA2	27,0
	10,1	291,5	9370,4	1,2	P_E_190_291,48	T_132M2	27,0
	9,8	302,0	9608,5	0,8	P_E_170_301,96	T_160MA2	21,0
	9,8	97,6	10035,4	0,8	P_L_125_3_97.6	T_160L6	33,0
	9,8	302,5	9627,8	1,2	P_E_190_302,51	T_160MA2	27,0
	9,7	302,0	9706,9	0,8	P_E_170_301,96	T_132M2	21,0
	9,7	302,5	9727,0	1,2	P_E_190_302,51	T_132M2	27,0
	9,6	100,1	10296,6	1,1	P_L_135_3_100.1	T_160L6	40,0
	9,6	153,3	10296,9	1,0	P_L_135_3_153.3	T_160M4	40,0
	9,4	317,4	10100,6	1,1	P_E_190_317,42	T_160MA2	27,0
	9,3	317,4	10209,8	1,1	P_E_190_317,42	T_132M2	27,0
	9,0	329,4	10481,4	1,1	P_E_190_329,43	T_160MA2	27,0
	8,9	329,4	10599,1	1,1	P_E_190_329,43	T_132M2	27,0
	8,7	110,1	11323,9	1,0	P_L_135_3_110.1	T_160L6	40,0
	8,7	168,7	11336,9	0,9	P_L_135_3_168.7	T_160M4	40,0
	8,6	347,4	11057,7	1,0	P_E_190_347,35	T_160MA2	27,0
	8,5	347,4	11175,9	1,0	P_E_190_347,35	T_132M2	27,0
	8,3	357,1	11363,6	1,0	P_E_190_357,1	T_160MA2	27,0
	8,2	357,1	11487,5	1,0	P_E_190_357,1	T_132M2	27,0
	8,1	182,2	11716,1	1,1	P_E_190_182,17	T_160M4	27,0
	8,0	183,7	12343,7	0,9	P_L_135_3_183.7	T_160M4	40,0
	7,9	121,8	12531,2	0,9	P_L_135_3_121.8	T_160L6	40,0
	7,6	388,9	12375,3	0,9	P_E_190_388,88	T_160MA2	27,0
	7,6	388,9	12506,2	0,9	P_E_190_388,88	T_132M2	27,0
	7,2	134,1	13791,3	0,8	P_L_135_3_134.1	T_160L6	40,0
	7,0	210,7	13545,5	0,9	P_E_190_210,74	T_160M4	27,0
	7,0	425,6	13545,3	0,8	P_E_190_425,55	T_160MA2	27,0
	6,9	425,6	13683,1	0,8	P_E_190_425,55	T_132M2	27,0
	6,6	448,2	14259,9	0,8	P_E_190_448,15	T_160MA2	27,0

P_1 Input Power kW	n_2 Output speed min^{-1}	IR ratio -	T2 Ouput torque Nm	FS' Service Factor -	GEAR	EU	Ptn Thermal capacity kW
	1088,9	2,7	125,0	2,2	P - 90 2 2.7	T 132ML2	10,5
	700,0	4,2	194,4	2,0	P - 90 2 4.2	T 132ML2	10,5
	646,2	4,6	210,6	2,6	P - 80 2 4.55	T 132ML2	7,5
	554,7	5,3	245,3	1,8	P - 90 2 5.3	T 132ML2	10,5
	515,8	5,7	263,8	2,3	P - 80 2 5.7	T 132ML2	7,5
	510,3	2,9	266,7	2,3	P - 112 2 2.9	T 160L4	16,5
	498,3	5,9	273,1	1,6	P - 90 2 5.9	T 132ML2	10,5
	485,3	6,1	280,4	2,7	P - 112 2 6.1	T 160MB2	16,5
	482,0	6,1	282,4	2,7	P - 112 2 6.1	T 132ML2	16,5
	440,1	6,7	309,2	2,0	P - 80 2 6.68	T 132ML2	7,5
	438,8	6,7	310,1	1,5	P - 90 2 6.7	T 132ML2	10,5
	435,3	6,8	312,6	2,6	P - 112 2 6.8	T 160MB2	16,5
	435,3	3,4	312,6	2,0	P - 112 2 3.4	T 160L4	16,5
	432,4	6,8	314,8	2,6	P - 112 2 6.8	T 132ML2	16,5
	407,2	7,2	334,2	1,8	P - 80 2 7.22	T 132ML2	7,5
	376,9	7,8	361,0	1,4	P - 90 2 7.8	T 132ML2	10,5
	374,7	7,9	363,2	2,3	P - 112 2 7.9	T 160MB2	16,5
	372,2	7,9	365,7	2,3	P - 112 2 7.9	T 132ML2	16,5
	370,0	4,0	367,8	2,0	P - 112 2 4	T 160L4	16,5
	351,7	8,4	387,0	1,6	P - 80 2 8.36	T 132ML2	7,5
	337,9	8,7	402,7	1,1	P - 90 2 8.7	T 132ML2	10,5
	334,5	2,9	406,9	1,6	P - 112 2 2.9	T 180L6	16,5
	332,6	8,9	409,2	2,2	P - 112 2 8.9	T 160MB2	16,5
	330,3	8,9	412,0	2,2	P - 112 2 8.9	T 132ML2	16,5
	321,7	4,6	423,0	1,9	P - 112 2 4.6	T 160L4	16,5
	316,1	9,3	430,5	1,1	P - 90 2 9.3	T 132ML2	10,5
	312,8	9,4	435,1	1,4	P - 80 2 9.4	T 132ML2	7,5
	305,2	9,7	446,0	2,0	P - 112 2 9.7	T 160MB2	16,5
	303,1	9,7	449,0	2,0	P - 112 2 9.7	T 132ML2	16,5
	303,1	9,7	449,0	1,5	P - 90 2 9.7	T 132ML2	10,5
	292,8	10,0	464,7	1,3	P - 80 2 10.04	T 132ML2	7,5
	285,3	3,4	477,0	1,4	P - 112 2 3.4	T 180L6	16,5
	274,1	5,4	496,5	2,0	P - 125 2 5.4	T 160L4	21,0
	269,7	10,9	504,5	1,4	P - 90 2 10.9	T 132ML2	10,5
	266,7	11,1	510,3	1,9	P - 112 2 11.1	T 160MB2	16,5
	264,9	11,1	513,8	1,8	P - 112 2 11.1	T 132ML2	16,5
	253,0	11,6	537,9	1,1	P - 80 2 11.62	T 132ML2	7,5
	242,6	6,1	560,9	1,7	P - 112 2 6.1	T 160L4	16,5
	242,5	4,0	561,2	1,5	P - 112 2 4	T 180L6	16,5
	239,0	12,3	569,3	1,3	P - 90 2 12.3	T 132ML2	10,5
	238,7	12,4	570,1	2,0	P - 112 2 12.4	T 160MB2	16,5
	237,1	12,4	574,0	2,0	P - 112 2 12.4	T 132ML2	16,5
	236,8	12,5	574,7	2,8	P - 125 2 12.5	T 160MB2	21,0
	235,2	12,5	578,6	2,8	P - 125 2 12.5	T 132ML2	21,0
	227,7	6,5	597,7	2,0	P - 125 2 6.5	T 160L4	21,0
	217,7	6,8	625,3	1,6	P - 112 2 6.8	T 160L4	16,5
	213,8	13,8	636,5	1,1	P - 80 2 13.75	T 132ML2	7,5
15	210,9	4,6	645,4	1,4	P - 112 2 4.6	T 180L6	16,5
	210,0	14,0	648,0	1,1	P - 90 2 14	T 132ML2	10,5
	204,1	14,5	666,6	1,9	P - 112 2 14.5	T 160MB2	16,5
	202,8	14,5	671,2	1,9	P - 112 2 14.5	T 132ML2	16,5
	199,5	14,7	682,3	1,0	P - 80 2 14.74	T 132ML2	7,5
	196,0	15,1	694,2	2,5	P - 125 2 15.1	T 160MB2	21,0
	194,7	15,1	699,0	2,4	P - 125 2 15.1	T 132ML2	21,0
	187,3	7,9	726,4	1,4	P - 112 2 7.9	T 160L4	16,5
	183,8	16,0	740,6	1,0	P - 90 2 16	T 132ML2	10,5
	181,6	16,3	749,4	1,8	P - 112 2 16.3	T 160MB2	16,5
	180,5	8,2	754,0	2,0	P - 125 2 8.2	T 160L4	21,0
	180,4	16,3	754,5	1,8	P - 112 2 16.3	T 132ML2	16,5
	179,6	5,4	757,6	1,4	P - 125 2 5.4	T 180L6	21,0
	172,2	17,1	790,1	1,0	P - 80 2 17.07	T 132ML2	7,5
	171,9	17,1	791,6	0,9	P - 90 2 17.1	T 132ML2	10,5
	167,2	17,7	813,8	1,7	P - 112 2 17.7	T 160MB2	16,5
	166,3	8,9	818,4	1,3	P - 112 2 8.9	T 160L4	16,5
	166,1	17,7	819,3	1,7	P - 112 2 17.7	T 132ML2	16,5
	159,4	18,5	854,0	0,9	P - 80 2 18.45	T 132ML2	7,5
	159,0	6,1	855,8	1,1	P - 112 2 6.1	T 180L6	16,5
	152,6	9,7	891,9	1,2	P - 112 2 9.7	T 160L4	16,5
	149,5	9,9	910,3	1,8	P - 125 2 9.9	T 160L4	21,0
	149,2	6,5	911,9	1,4	P - 125 2 6.5	T 180L6	21,0
	148,7	19,9	914,9	2,0	P - 125 2 19.9	T 160MB2	21,0
	148,5	19,8	916,5	0,8	P - 90 2 19.8	T 132ML2	10,5
	147,7	19,9	921,1	2,0	P - 125 2 19.9	T 132ML2	21,0
	146,5	20,2	928,8	1,6	P - 112 2 20.2	T 160MB2	16,5
	145,5	20,2	935,1	1,5	P - 112 2 20.2	T 132ML2	16,5
	143,7	20,6	937,1	2,4	P L 105 3 20.6	T 160MB2	22,0
	142,7	20,6	943,5	2,4	P L 105 3 20.6	T 132ML2	22,0
	142,7	6,8	954,0	1,0	P - 112 2 6.8	T 180L6	16,5
	142,1	20,8	957,7	2,8	P - 132 2 20.83	T 160MB2	30,0
	141,1	20,8	964,2	2,8	P - 132 2 20.83	T 132ML2	30,0
	136,4	21,7	997,6	1,5	P - 112 2 21.7	T 160MB2	16,5
	135,5	21,7	1004,5	1,5	P - 112 2 21.7	T 132ML2	16,5
	133,3	11,1	1020,7	1,1	P - 112 2 11.1	T 160L4	16,5
	131,6	22,5	1023,5	2,2	P L 105 3 22.5	T 160MB2	22,0
	130,7	22,5	1030,5	2,2	P L 105 3 22.5	T 132ML2	22,0
	129,4	11,4	1051,9	2,9	P - 132 2 11.44	T 160L4	30,0
	128,3	23,1	1060,6	2,5	P - 132 2 23.07	T 160MB2	30,0
	127,4	23,1	1067,9	2,5	P - 132 2 23.07	T 132ML2	30,0
	125,4	23,6	1062,2	1,4	P L 95 3 23.6	T 160MB2	16,0
	124,6	23,6	1069,4	1,3	P L 95 3 23.6	T 132ML2	16,0
	123,9	23,9	1087,2	2,1	P L 105 3 23.9	T 160MB2	22,0
	123,0	23,9	1094,7	2,1	P L 105 3 23.9	T 132ML2	22,0
	122,8	7,9	1108,3	1,0	P - 112 2 7.9	T 180L6	16,5
	119,4	12,4	1140,3	1,2	P - 112 2 12.4	T 160L4	16,5
	118,4	12,5	1149,4	1,6	P - 125 2 12.5	T 160L4	21,0

P_1 Input Power kW	n_2 Output speed min^{-1}	IR ratio -	T2 Ouput torque Nm	FS' Service Factor -	GEAR	EU	Ptn Thermal capacity kW
	118,3	8,2	1150,5	1,4	P - 125 2 8.2	T 180L6	21,0
	117,9	25,1	1154,0	1,6	P - 125 2 25.1	T 160MB2	21,0
	117,1	25,1	1161,8	1,6	P - 125 2 25.1	T 132ML2	21,0
	116,5	25,4	1167,8	1,3	P - 112 2 25.4	T 160MB2	16,5
	115,8	25,4	1175,7	1,2	P - 112 2 25.4	T 132ML2	16,5
	113,2	8,6	1202,3	2,7	P - 132 2 8.57	T 180L6	30,0
	113,1	13,1	1203,7	2,7	P - 132 2 13.09	T 160L4	30,0
	112,3	26,4	1211,5	2,2	P - 132 2 26.35	T 160MB2	30,0
	111,6	26,4	1219,7	2,2	P - 132 2 26.35	T 132ML2	30,0
	109,0	8,9	1248,6	0,9	P - 112 2 8.9	T 180L6	16,5
	108,0	27,4	1233,2	1,3	P L 95 3 27.4	T 160MB2	16,0
	107,3	27,4	1241,6	1,3	P L 95 3 27.4	T 132ML2	16,0
	103,5	28,6	1301,0	1,8	P L 105 3 28.6	T 160MB2	22,0
	103,4	9,4	1316,0	2,5	P - 132 2 9.38	T 180L6	30,0
	103,3	14,3	1317,7	2,7	P - 132 2 14.33	T 160L4	30,0
	102,8	28,6	1309,9	1,8	P L 105 3 28.6	T 132ML2	22,0
	102,1	29,0	1333,3	2,2	P - 132 2 29	T 160MB2	30,0
	102,1	14,5	1333,3	1,2	P - 112 2 14.5	T 160L4	16,5
	101,7	29,1	1337,9	1,1	P - 112 2 29.1	T 160MB2	16,5
	101,4	29,0	1342,4	2,1	P - 132 2 29	T 132ML2	30,0
	101,0	29,1	1347,0	1,1	P - 112 2 29.1	T 132ML2	16,5
	100,0	9,7	1360,8	0,8	P - 112 2 9.7	T 180L6	16,5
	98,0	30,2	1388,5	1,4	P - 125 2 30.2	T 160MB2	21,0
	98,0	15,1	1388,5	1,4	P - 125 2 15.1	T 160L4	21,0
	98,0	9,9	1388,9	1,3	P - 125 2 9.9	T 180L6	21,0
	97,4	30,2	1397,9	1,4	P - 125 2 30.2	T 132ML2	21,0
	94,6	31,3	1423,9	1,8	P L 105 3 31.3	T 160MB2	22,0
	94,0	10,3	1447,9	2,5	P - 132 2 10.32	T 180L6	30,0
	93,9	31,3	1433,6	1,8	P L 105 3 31.3	T 132ML2	22,0
	93,9	15,8	1450,0	2,4	P - 132 2 15.77	T 160L4	30,0
	92,2	32,1	1460,3	2,7	P L 115 3 32.1	T 160MB2	26,0
	92,1	32,1	1477,1	2,0	P - 132 2 32.13	T 160MB2	30,0
	91,6	32,3	1485,0	1,0	P - 112 2 32.3	T 160MB2	16,5
	91,6	32,1	1470,2	2,7	P L 115 3 32.1	T 132ML2	26,0
	91,5	32,1	1487,3	1,9	P - 132 2 32.13	T 132ML2	30,0
	91,0	32,3	1495,2	1,0	P - 112 2 32.3	T 132ML2	16,5
	90,8	16,3	1498,8	1,1	P - 112 2 16.3	T 160L4	16,5
	90,0	32,9	1480,7	1,3	P L 95 3 32.9	T 160MB2	16,0
	89,4	32,9	1490,8	1,3	P L 95 3 32.9	T 132ML2	16,0
	88,2	33,6	1542,4	1,6	P - 132 2 33.55	T 160MB2	30,0
	87,6	33,6	1553,0	1,6	P - 132 2 33.55	T 132ML2	30,0
	84,8	11,4	1605,0	2,0	P - 132 2 11.44	T 180L6	30,0
	84,7	17,5	1606,3	2,0	P - 132 2 17.47	T 160L4	30,0
	84,3	35,1	1613,7	2,5	P - 150 2 35.1	T 160MB2	38,0
	84,1	35,2	1601,3	1,6	P L 105 3 35.2	T 160MB2	22,0
	83,8	35,1	1624,7	2,4	P - 150 2 35.1	T 132ML2	38,0
	83,6	17,7	1627,4	1,0	P - 112 2 17.7	T 160L4	16,5
15	83,5	35,2	1612,2	1,6	P L 105 3 35.2	T 132ML2	22,0
	80,2	36,9	1697,5	1,6	P - 132 2 36.92	T 160MB2	30,0
	79,6	36,9	1709,0	1,6	P - 132 2 36.92	T 132ML2	30,0
	78,2	12,4	1739,6	0,9	P - 112 2 12.4	T 180L6	16,5
	78,2	18,9	1739,8	1,7	P - 132 2 18.92	T 160L4	30,0
	78,1	37,9	1724,1	2,3	P L 115 3 37.9	T 160MB2	26,0
	77,6	12,5	1753,7	1,1	P - 125 2 12.5	T 180L6	21,0
	77,6	37,9	1735,9	2,3	P L 115 3 37.9	T 132ML2	26,0
	77,5	38,2	1756,2	1,2	P - 125 2 38.2	T 160MB2	21,0
	77,1	19,2	1765,5	2,9	P - 150 2 19.2	T 160L4	38,0
	77,0	38,2	1768,3	1,2	P - 125 2 38.2	T 132ML2	21,0
	76,9	38,5	1751,5	1,4	P L 105 3 38.5	T 160MB2	22,0
	76,5	38,7	1779,1	2,2	P - 150 2 38.7	T 160MB2	38,0
	76,4	38,5	1763,4	1,4	P L 105 3 38.5	T 132ML2	22,0
	76,1	38,9	1788,5	0,8	P - 112 2 38.9	T 160MB2	16,5
	76,0	38,7	1791,3	2,2	P - 150 2 38.7	T 132ML2	38,0
	75,6	38,9	1800,5	0,8	P - 112 2 38.9	T 132ML2	16,5
	74,4	19,9	1829,8	1,1	P - 125 2 19.9	T 160L4	21,0
	74,1	13,1	1836,5	2,0	P - 132 2 13.09	T 180L6	30,0
	73,3	20,2	1857,4	0,9	P - 112 2 20.2	T 160L4	16,5
	73,1	40,5	1822,7	1,0	P L 95 3 40.5	T 160MB2	16,0
	72,9	40,6	1846,9	2,4	P L 115 3 40.6	T 160MB2	26,0
	72,6	40,5	1835,3	1,0	P L 95 3 40.5	T 132ML2	16,0
	72,4	40,6	1859,6	2,4	P L 115 3 40.6	T 132ML2	26,0
	72,4	40,9	1880,9	1,4	P - 132 2 40.91	T 160MB2	30,0
	71,9	40,9	1893,5	1,4	P - 132 2 40.91	T 132ML2	30,0
	71,8	20,6	1874,3	1,3	P L 105 3 20.6	T 160L4	22,0
	71,3	13,6	1908,1	3,0	P - 150 2 13.6	T 180L6	38,0
	71,1	20,8	1915,4	1,6	P - 132 2 20.83	T 160L4	30,0
	70,5	21,0	1930,9	2,7	P - 150 2 21	T 160L4	38,0
	69,2	42,8	1967,7	2,0	P - 150 2 42.8	T 160MB2	38,0
	68,7	42,8	1981,2	2,0	P - 150 2 42.8	T 132ML2	38,0
	68,2	21,7	1995,4	0,9	P - 112 2 21.7	T 160L4	16,5
	67,7	14,3	2010,4	1,9	P - 132 2 14.33	T 180L6	30,0
	66,9	14,5	2034,1	0,8	P - 112 2 14.5	T 180L6	16,5
	66,8	44,3	2036,6	1,0	P - 125 2 44.3	T 160MB2	21,0
	66,4	44,3	2050,4	1,0	P - 125 2 44.3	T 132ML2	21,0
	65,9	44,9	2042,7	1,2	P L 105 3 44.9	T 160MB2	22,0
	65,8	22,5	2047,1	1,2	P L 105 3 22.5	T 160L4	22,0
	65,5	44,9	2056,5	1,2	P L 105 3 44.9	T 132ML2	22,0
	65,1	45,5	2070,0	2,2	P L 115 3 45.5	T 160MB2	26,0
	64,9	22,8	2096,5	2,5	P - 150 2 22.8	T 160L4	38,0
	64,6	45,5	2083,8	2,2	P L 115 3 45.5	T 132ML2	26,0
	64,2	15,1	2118,5	1,0	P - 125 2 15.1	T 180L6	21,0
	64,2	23,1	2121,4	1,4	P - 132 2 23.07	T 160L4	30,0
	63,4	15,3	2146,5	2,6	P - 150 2 15.3	T 180L6	38,0
	63,1	46,9	2110,9	0,9	P L 95 3 46.9	T 160MB2	16,0
	62,7	46,9	2125,0	0,9	P L 95 3 46.9	T 132ML2	16,0

P_1 Input Power kW	n_2 Output speed min^{-1}	IR ratio -	T2 Ouput torque Nm	FS' Service Factor -	GEAR	EU	Ptn Thermal capacity kW
	62,6	47,3	2174,6	1,7	P - 150 2 47.3	T 160MB2	38,0
	62,2	47,3	2189,3	1,7	P - 150 2 47.3	T 132ML2	38,0
	61,9	23,9	2174,7	1,2	P L 105 3 23.9	T 160L4	22,0
	61,5	15,8	2212,4	1,7	P - 132 2 15.77	T 180L6	30,0
	59,6	49,7	2260,8	1,9	P L 115 3 49.7	T 160MB2	26,0
	59,2	25,0	2298,8	2,3	P - 150 2 25	T 160L4	38,0
	59,2	49,7	2276,5	1,9	P L 115 3 49.7	T 132ML2	26,0
	59,0	25,1	2308,2	0,9	P - 125 2 25.1	T 160L4	21,0
	58,4	50,7	2306,6	1,1	P L 105 3 50.7	T 160MB2	22,0
	58,1	16,7	2343,1	2,5	P - 150 2 16.7	T 180L6	38,0
	58,0	50,7	2322,0	1,1	P L 105 3 50.7	T 132ML2	22,0
	57,7	51,3	2333,7	2,9	P L 125 3 51.3	T 160MB2	33,0
	56,2	26,4	2422,7	1,2	P - 132 2 26.35	T 160L4	30,0
	55,7	53,1	2441,4	0,8	P - 125 2 53.1	T 160MB2	21,0
	55,5	17,5	2451,2	1,4	P - 132 2 17.47	T 180L6	30,0
	55,4	53,1	2457,8	0,8	P - 125 2 53.1	T 132ML2	21,0
	55,0	26,9	2447,4	1,7	P L 115 3 26.9	T 160L4	26,0
	54,5	54,3	2470,3	1,8	P L 115 3 54.3	T 160MB2	26,0
	54,1	54,3	2487,2	1,8	P L 115 3 54.3	T 132ML2	26,0
	53,8	27,5	2528,5	2,1	P - 150 2 27.5	T 160L4	38,0
	53,8	55,0	2501,9	1,0	P L 105 3 55	T 160MB2	22,0
	53,5	55,0	2519,3	1,0	P L 105 3 55	T 132ML2	22,0
	53,2	27,8	2529,2	2,8	P L 125 3 27.8	T 160L4	33,0
	51,8	57,2	2602,0	2,6	P L 125 3 57.2	T 160MB2	33,0
	51,8	28,6	2602,1	1,0	P L 105 3 28.6	T 160L4	22,0
	51,7	28,6	2633,2	2,8	P - 170 2 28.64	T 160L4	56,0
	51,3	18,9	2654,4	1,2	P - 132 2 18.92	T 180L6	30,0
	51,0	29,0	2666,8	1,2	P - 132 2 29	T 160L4	30,0
	50,5	19,2	2693,7	2,1	P - 150 2 19.2	T 180L6	38,0
	50,5	29,3	2694,2	1,7	P - 150 2 29.3	T 160L4	38,0
	49,6	59,7	2715,9	1,7	P L 115 3 59.7	T 160MB2	26,0
	49,3	59,7	2734,1	1,6	P L 115 3 59.7	T 132ML2	26,0
	49,2	19,7	2765,4	3,0	P - 170 2 19.71	T 180L6	56,0
	48,7	30,4	2766,1	2,7	P L 125 3 30.4	T 160L4	33,0
	47,3	31,3	2848,0	1,0	P L 105 3 31.3	T 160L4	22,0
	47,2	62,7	2852,3	0,9	P L 105 3 62.7	T 160MB2	22,0
	47,0	31,5	2898,6	2,6	P - 170 2 31.52	T 160L4	56,0
	46,9	62,7	2871,7	0,9	P L 105 3 62.7	T 132ML2	22,0
	46,6	63,5	2889,0	2,3	P L 125 3 63.5	T 160MB2	33,0
	46,6	20,8	2922,2	1,1	P - 132 2 20.83	T 180L6	30,0
	46,3	63,5	2908,3	2,3	P L 125 3 63.5	T 132ML2	33,0
	46,2	21,0	2946,2	1,9	P - 150 2 21	T 180L6	38,0
	46,2	64,1	2915,9	1,5	P L 115 3 64.1	T 160MB2	26,0
	46,1	32,1	2951,4	1,7	P - 150 2 32.1	T 160L4	38,0
	46,1	32,1	2920,4	1,5	P L 115 3 32.1	T 160L4	26,0
	46,1	32,1	2954,6	1,1	P - 132 2 32.13	T 160L4	30,0
15	45,9	64,1	2935,6	1,5	P L 115 3 64.1	T 132ML2	26,0
	45,2	21,5	3010,8	2,7	P - 170 2 21.46	T 180L6	56,0
	44,1	33,6	3085,3	0,9	P - 132 2 33.55	T 160L4	30,0
	43,3	22,4	3109,9	2,4	P L 125 3 22.4	T 180L6	33,0
	42,8	69,2	3148,3	2,1	P L 125 3 69.2	T 160MB2	33,0
	42,5	22,8	3199,0	1,8	P - 150 2 22.8	T 180L6	38,0
	42,5	69,2	3169,1	2,1	P L 125 3 69.2	T 132ML2	33,0
	42,4	34,9	3211,1	2,2	P - 170 2 34.92	T 160L4	56,0
	42,2	35,1	3227,1	1,4	P - 150 2 35.1	T 160L4	38,0
	42,1	23,1	3236,2	1,0	P - 132 2 23.07	T 180L6	30,0
	42,1	35,2	3202,2	0,9	P L 105 3 35.2	T 160L4	22,0
	41,9	35,3	3211,4	2,3	P L 125 3 35.3	T 160L4	33,0
	41,9	70,7	3216,1	0,8	P L 105 3 70.7	T 160MB2	22,0
	41,6	70,7	3238,5	0,8	P L 105 3 70.7	T 132ML2	22,0
	41,3	23,5	3295,9	2,5	P - 170 2 23.49	T 180L6	56,0
	40,6	23,9	3317,5	2,3	P L 125 3 23.9	T 180L6	33,0
	40,1	73,8	3357,2	1,3	P L 115 3 73.8	T 160MB2	26,0
	40,1	36,9	3394,4	0,9	P - 132 2 36.92	T 160L4	30,0
	39,8	73,8	3379,9	1,3	P L 115 3 73.8	T 132ML2	26,0
	39,1	75,7	3443,9	2,0	P L 125 3 75.7	T 160MB2	33,0
	39,1	37,9	3448,3	1,3	P L 115 3 37.9	T 160L4	26,0
	38,8	75,7	3466,9	1,9	P L 125 3 75.7	T 132ML2	33,0
	38,8	25,0	3507,5	1,6	P - 150 2 25	T 180L6	38,0
	38,2	38,7	3521,3	2,8	P L 135 3 38.7	T 160L4	40,0
	38,2	38,7	3558,8	1,2	P - 150 2 38.7	T 160L4	38,0
	38,1	77,6	3530,5	2,7	P L 135 3 77.6	T 160MB2	40,0
	37,9	77,6	3553,9	2,7	P L 135 3 77.6	T 132ML2	40,0
	37,5	25,9	3627,1	2,3	P - 170 2 25.85	T 180L6	56,0
	37,5	25,9	3595,6	3,0	P L 135 3 25.9	T 180L6	40,0
	36,8	40,2	3657,1	2,1	P L 125 3 40.2	T 160L4	33,0
	36,8	26,4	3697,0	0,9	P - 132 2 26.35	T 180L6	30,0
	36,5	81,0	3685,2	1,8	P L 125 3 81	T 160MB2	33,0
	36,5	40,6	3694,2	1,4	P L 115 3 40.6	T 160L4	26,0
	36,4	81,3	3698,2	1,2	P L 115 3 81.3	T 160MB2	26,0
	36,3	81,0	3709,5	1,8	P L 125 3 81	T 132ML2	33,0
	36,2	81,3	3723,9	1,2	P L 115 3 81.3	T 132ML2	26,0
	36,1	26,9	3734,3	1,2	P L 115 3 26.9	T 180L6	26,0
	35,3	27,5	3858,5	1,5	P - 150 2 27.5	T 180L6	38,0
	35,2	84,0	3821,1	2,5	P L 135 3 84	T 160MB2	40,0
	35,0	84,0	3847,3	2,5	P L 135 3 84	T 132ML2	40,0
	34,9	27,8	3859,4	2,0	P L 125 3 27.8	T 180L6	33,0
	34,6	42,8	3894,0	2,7	P L 135 3 42.8	T 160L4	40,0
	34,6	42,8	3935,3	1,1	P - 150 2 42.8	T 160L4	38,0
	33,9	87,2	3967,5	1,1	P L 115 3 87.2	T 160MB2	26,0
	33,9	28,6	4017,9	2,8	P - 190 2 28.64	T 180L6	72,0
	33,9	28,6	4018,0	2,0	P - 170 2 28.64	T 180L6	56,0
	33,8	43,8	3985,1	1,9	P L 125 3 43.8	T 160L4	33,0

P_1 Input Power kW	n_2 Output speed min^{-1}	IR ratio -	T2 Ouput torque Nm	FS' Service Factor -	GEAR	EU	Ptn Thermal capacity kW
	33,7	87,2	3993,4	1,1	P L 115 3 87.2	T 132ML2	26,0
	33,5	88,3	4017,2	1,7	P L 125 3 88.3	T 160MB2	33,0
	33,5	29,0	4068,4	0,9	P - 132 2 29	T 180L6	30,0
	33,3	88,3	4043,7	1,7	P L 125 3 88.3	T 132ML2	33,0
	33,1	29,3	4110,2	1,2	P - 150 2 29.3	T 180L6	38,0
	32,9	29,5	4095,4	2,7	P L 135 3 29.5	T 180L6	40,0
	32,5	45,5	4139,3	1,2	P L 115 3 45.5	T 160L4	26,0
	32,4	91,4	4157,3	2,3	P L 135 3 91.4	T 160MB2	40,0
	32,2	91,4	4185,7	2,3	P L 135 3 91.4	T 132ML2	40,0
	31,9	30,4	4219,8	1,9	P L 125 3 30.4	T 180L6	33,0
	31,7	46,7	4249,2	2,5	P L 135 3 46.7	T 160L4	40,0
	31,3	47,3	4349,4	0,9	P - 150 2 47.3	T 160L4	38,0
	30,8	31,5	4422,7	2,6	P - 190 2 31.52	T 180L6	72,0
	30,8	31,5	4422,7	1,8	P - 170 2 31.52	T 180L6	56,0
	30,3	97,6	4439,6	1,5	P L 125 3 97.6	T 160MB2	33,0
	30,2	32,1	4455,8	2,6	P L 135 3 32.1	T 180L6	40,0
	30,2	32,1	4503,3	1,2	P - 150 2 32.1	T 180L6	38,0
	30,2	32,1	4455,9	1,1	P L 115 3 32.1	T 180L6	26,0
	30,1	97,6	4470,6	1,5	P L 125 3 97.6	T 132ML2	33,0
	29,8	49,7	4521,8	1,1	P L 115 3 49.7	T 160L4	26,0
	29,6	100,1	4553,8	2,1	P L 135 3 100.1	T 160MB2	40,0
	29,4	100,1	4584,7	2,1	P L 135 3 100.1	T 132ML2	40,0
	29,2	50,7	4613,1	2,3	P L 135 3 50.7	T 160L4	40,0
	28,9	51,3	4667,5	1,6	P L 125 3 51.3	T 160L4	33,0
	28,5	103,9	4726,4	0,9	P L 115 3 103.9	T 160MB2	26,0
	28,3	103,9	4758,0	0,9	P L 115 3 103.9	T 132ML2	26,0
	27,9	106,2	4831,6	1,4	P L 125 3 106.2	T 160MB2	33,0
	27,8	34,9	4898,7	2,3	P - 190 2 34.92	T 180L6	72,0
	27,8	34,9	4898,8	1,6	P - 170 2 34.92	T 180L6	56,0
	27,7	106,2	4864,7	1,4	P L 125 3 106.2	T 132ML2	33,0
	27,6	35,1	4923,7	1,0	P - 150 2 35.1	T 180L6	38,0
	27,5	35,3	4900,2	1,7	P L 125 3 35.3	T 180L6	33,0
	27,3	54,3	4939,7	1,0	P L 115 3 54.3	T 160L4	26,0
	26,9	110,1	5009,5	1,9	P L 135 3 110.1	T 160MB2	40,0
	26,7	110,1	5043,2	1,9	P L 135 3 110.1	T 132ML2	40,0
	25,9	114,3	5199,1	0,9	P L 115 3 114.3	T 160MB2	26,0
	25,9	57,2	5205,0	1,4	P L 125 3 57.2	T 160L4	33,0
	25,7	114,3	5235,4	0,9	P L 115 3 114.3	T 132ML2	26,0
	25,6	57,8	5257,9	2,0	P L 135 3 57.8	T 160L4	40,0
	25,6	37,9	5262,1	0,9	P L 115 3 37.9	T 180L6	26,0
	25,5	116,3	5291,1	1,3	P L 125 3 116.3	T 160MB2	33,0
	25,3	116,3	5326,4	1,3	P L 125 3 116.3	T 132ML2	33,0
	25,1	38,7	5373,4	2,0	P L 135 3 38.7	T 180L6	40,0
	25,1	38,7	5430,6	0,9	P - 150 2 38.7	T 180L6	38,0
	24,8	59,7	5431,6	0,9	P L 115 3 59.7	T 160L4	26,0
	24,4	121,2	5514,3	0,8	P L 115 3 121.2	T 160MB2	26,0
	24,3	121,8	5541,4	1,7	P L 135 3 121.8	T 160MB2	40,0
15	24,3	121,2	5550,5	0,8	P L 115 3 121.2	T 132ML2	26,0
	24,1	121,8	5578,1	1,7	P L 135 3 121.8	T 132ML2	40,0
	24,1	40,2	5580,3	1,5	P L 125 3 40.2	T 180L6	33,0
	23,9	40,6	5636,4	1,0	P L 115 3 40.6	T 180L6	26,0
	23,3	63,5	5776,6	1,3	P L 125 3 63.5	T 160L4	33,0
	23,1	127,9	5819,3	1,2	P L 125 3 127.9	T 160MB2	33,0
	23,1	64,1	5831,8	0,8	P L 115 3 64.1	T 160L4	26,0
	23,0	127,9	5857,0	1,2	P L 125 3 127.9	T 132ML2	33,0
	22,7	65,1	5924,2	1,8	P L 135 3 65.1	T 160L4	40,0
	22,7	42,8	5942,3	1,9	P L 135 3 42.8	T 180L6	40,0
	22,2	43,8	6079,4	1,3	P L 125 3 43.8	T 180L6	33,0
	22,1	134,1	6101,2	1,5	P L 135 3 134.1	T 160MB2	40,0
	21,9	134,1	6143,0	1,5	P L 135 3 134.1	T 132ML2	40,0
	21,4	69,2	6295,1	1,2	P L 125 3 69.2	T 160L4	33,0
	21,3	45,5	6316,0	0,9	P L 115 3 45.5	T 180L6	26,0
	21,1	140,1	6372,8	1,5	P L 135 3 140.1	T 160MB2	40,0
	21,0	140,1	6415,2	1,5	P L 135 3 140.1	T 132ML2	40,0
	20,9	141,7	6445,8	1,0	P L 125 3 141.7	T 160MB2	33,0
	20,8	46,7	6483,3	1,8	P L 135 3 46.7	T 180L6	40,0
	20,8	141,7	6489,6	1,0	P L 125 3 141.7	T 132ML2	33,0
	19,6	75,7	6887,9	1,1	P L 125 3 75.7	T 160L4	33,0
	19,3	153,3	6973,5	1,4	P L 135 3 153.3	T 160MB2	40,0
	19,2	153,3	7020,5	1,3	P L 135 3 153.3	T 132ML2	40,0
	19,1	50,7	7038,9	1,6	P L 135 3 50.7	T 180L6	40,0
	19,1	155,1	7057,2	1,0	P L 125 3 155.1	T 160MB2	33,0
	19,1	77,6	7061,2	1,5	P L 135 3 77.6	T 160L4	40,0
	19,0	155,1	7102,3	1,0	P L 125 3 155.1	T 132ML2	33,0
	18,9	51,3	7120,7	1,1	P L 125 3 51.3	T 180L6	33,0
	18,3	81,0	7370,3	1,0	P L 125 3 81	T 160L4	33,0
	17,6	84,0	7642,3	1,4	P L 135 3 84	T 160L4	40,0
	17,6	168,7	7672,5	1,2	P L 135 3 168.7	T 160MB2	40,0
	17,4	168,7	7725,6	1,2	P L 135 3 168.7	T 132ML2	40,0
	17,3	170,7	7765,8	0,9	P L 125 3 170.7	T 160MB2	33,0
	17,2	170,7	7819,7	0,9	P L 125 3 170.7	T 132ML2	33,0
	17,0	57,2	7939,4	1,0	P L 125 3 57.2	T 180L6	33,0
	16,8	57,8	8024,7	1,4	P L 135 3 57.8	T 180L6	40,0
	16,8	88,3	8034,6	0,9	P L 125 3 88.3	T 160L4	33,0
	16,3	182,2	7934,0	1,4	P E 190 182,17	T 160MB2	27,0
	16,2	91,4	8317,1	1,3	P L 135 3 91.4	T 160L4	40,0
	16,1	182,2	7988,0	1,4	P E 190 182,17	T 132ML2	27,0
	16,1	183,7	8358,4	1,1	P L 135 3 183.7	T 160MB2	40,0
	16,0	183,7	8416,0	1,1	P L 135 3 183.7	T 132ML2	40,0
	15,3	63,5	8812,7	0,9	P L 125 3 63.5	T 180L6	33,0
	15,2	97,6	8882,0	0,8	P L 125 3 97.6	T 160L4	33,0
	14,9	65,1	9037,5	1,3	P L 135 3 65.1	T 180L6	40,0
	14,8	100,1	9104,6	1,2	P L 135 3 100.1	T 160L4	40,0
	14,7	201,0	9141,6	1,0	P L 135 3 201	T 160MB2	40,0
	14,6	201,0	9203,9	1,0	P L 135 3 201	T 132ML2	40,0

P_1 Input Power kW	n_2 Output speed min^{-1}	IR ratio -	T2 Ouput torque Nm	FS' Service Factor -	GEAR	EU	Ptn Thermal capacity kW
15	14,1	210,7	9176,0	1,3	P E 190 210,74	T 160MB2	27,0
	14,0	69,2	9604,5	0,9	P L 125 3 69.2	T 180L6	33,0
	14,0	210,7	9241,9	1,2	P E 190 210,74	T 132ML2	27,0
	13,8	215,0	9362,7	0,9	P E 170 215,02	T 160MB2	21,0
	13,7	215,0	9431,0	0,9	P E 170 215,02	T 132ML2	21,0
	13,4	110,1	10019,1	1,0	P L 135 3 110.1	T 160L4	40,0
	13,4	221,2	10063,9	0,9	P L 135 3 221.2	T 160MB2	40,0
	13,3	221,2	10132,2	0,9	P L 135 3 221.2	T 132ML2	40,0
	12,5	77,6	10772,3	1,1	P L 135 3 77.6	T 180L6	40,0
	12,2	121,8	11083,0	0,9	P L 135 3 121.8	T 160L4	40,0
	12,1	245,1	11147,4	0,8	P L 135 3 245.1	T 160MB2	40,0
	12,0	245,1	11221,5	0,8	P L 135 3 245.1	T 132ML2	40,0
	12,0	246,9	10753,0	1,1	P E 190 246,94	T 160MB2	27,0
	11,9	246,9	10825,2	1,1	P E 190 246,94	T 132ML2	27,0
	11,6	84,0	11658,4	1,0	P L 135 3 84	T 180L6	40,0
	11,0	134,1	12197,0	0,9	P L 135 3 134.1	T 160L4	40,0
	11,0	268,9	11710,0	1,0	P E 190 268,91	T 160MB2	27,0
	10,9	268,9	11795,7	1,0	P E 190 268,91	T 132ML2	27,0
	10,6	91,4	12691,1	0,9	P L 135 3 91.4	T 180L6	40,0
	10,6	140,1	12751,0	0,8	P L 135 3 140.1	T 160L4	40,0
	10,2	291,5	12689,4	0,9	P E 190 291,48	T 160MB2	27,0
	10,1	291,5	12777,8	0,9	P E 190 291,48	T 132ML2	27,0
	9,8	302,5	13182,0	0,9	P E 190 302,51	T 160MB2	27,0
	9,7	302,5	13264,1	0,9	P E 190 302,51	T 132ML2	27,0
	9,7	100,1	13896,4	0,8	P L 135 3 100.1	T 180L6	40,0
	9,3	317,4	13818,8	0,8	P E 190 317,42	T 160MB2	27,0
	9,3	317,4	13922,5	0,8	P E 190 317,42	T 132ML2	27,0
	9,0	329,4	14340,3	0,8	P E 190 329,43	T 160MB2	27,0
18,5	1020,7	2,9	164,4	2,9	P - 112 2 2.9	T 160L2	16,5
	870,6	3,4	192,8	2,7	P - 112 2 3.4	T 160L2	16,5
	740,0	4,0	226,8	2,7	P - 112 2 4	T 160L2	16,5
	643,5	4,6	260,8	2,5	P - 112 2 4.6	T 160L2	16,5
	548,2	5,4	306,2	2,9	P - 125 2 5.4	T 160L2	21,0
	506,9	2,9	331,1	1,8	P - 112 2 2.9	T 180M4	16,5
	485,3	6,1	345,9	2,2	P - 112 2 6.1	T 160L2	16,5
	455,4	6,5	368,6	2,9	P - 125 2 6.5	T 160L2	21,0
	435,3	6,8	385,6	2,1	P - 112 2 6.8	T 160L2	16,5
	432,4	3,4	388,2	1,6	P - 112 2 3.4	T 180M4	16,5
	374,7	7,9	448,0	1,9	P - 112 2 7.9	T 160L2	16,5
	367,5	4,0	456,7	1,6	P - 112 2 4	T 180M4	16,5
	361,0	8,2	465,0	2,9	P - 125 2 8.2	T 160L2	21,0
	332,6	8,9	504,7	1,8	P - 112 2 8.9	T 160L2	16,5
	319,6	4,6	525,2	1,6	P - 112 2 4.6	T 180M4	16,5
	305,2	9,7	550,0	1,6	P - 112 2 9.7	T 160L2	16,5
	299,0	9,9	561,4	2,6	P - 125 2 9.9	T 160L2	21,0
	272,2	5,4	616,6	1,6	P - 125 2 5.4	T 180M4	21,0
	266,7	11,1	629,4	1,5	P - 112 2 11.1	T 160L2	16,5
	241,0	6,1	696,5	1,4	P - 112 2 6.1	T 180M4	16,5
	238,7	12,4	703,1	1,6	P - 112 2 12.4	T 160L2	16,5
	236,8	12,5	708,8	2,3	P - 125 2 12.5	T 160L2	21,0
	226,2	6,5	742,2	1,6	P - 125 2 6.5	T 180M4	21,0
	216,2	6,8	776,4	1,3	P - 112 2 6.8	T 180M4	16,5
	204,1	14,5	822,2	1,5	P - 112 2 14.5	T 160L2	16,5
	196,0	15,1	856,2	2,0	P - 125 2 15.1	T 160L2	21,0
	186,1	7,9	902,0	1,2	P - 112 2 7.9	T 180M4	16,5
	181,6	16,3	924,2	1,4	P - 112 2 16.3	T 160L2	16,5
	180,6	5,4	929,6	1,2	P - 125 2 5.4	T 200LA6	21,0
	179,3	8,2	936,2	1,6	P - 125 2 8.2	T 180M4	21,0
	169,4	17,5	990,6	2,9	P - 132 2 17.47	T 160L2	30,0
	167,2	17,7	1003,7	1,4	P - 112 2 17.7	T 160L2	16,5
	165,2	8,9	1016,2	1,1	P - 112 2 8.9	T 180M4	16,5
	156,7	9,4	1071,0	2,8	P - 132 2 9.38	T 180M4	30,0
	156,5	18,9	1072,8	2,5	P - 132 2 18.92	T 160L2	30,0
	151,6	9,7	1107,5	1,0	P - 112 2 9.7	T 180M4	16,5
	150,0	6,5	1119,0	1,2	P - 125 2 6.5	T 200LA6	21,0
	148,7	19,9	1128,4	1,6	P - 125 2 19.9	T 160L2	21,0
	148,5	9,9	1130,4	1,4	P - 125 2 9.9	T 180M4	21,0
	146,5	20,2	1145,5	1,3	P - 112 2 20.2	T 160L2	16,5
	143,7	20,6	1155,8	1,9	P L 105 3 20.6	T 160L2	22,0
	142,4	10,3	1178,3	2,8	P - 132 2 10.32	T 180M4	30,0
	142,1	6,9	1180,9	3,0	P - 132 2 6.86	T 200LA6	30,0
	142,1	20,8	1181,2	2,3	P - 132 2 20.83	T 160L2	30,0
	136,4	21,7	1230,4	1,2	P - 112 2 21.7	T 160L2	16,5
	132,4	11,1	1267,4	0,9	P - 112 2 11.1	T 180M4	16,5
	131,6	22,5	1262,3	1,8	P L 105 3 22.5	T 160L2	22,0
	128,5	11,4	1306,2	2,3	P - 132 2 11.44	T 180M4	30,0
	128,3	23,1	1308,1	2,1	P - 132 2 23.07	T 160L2	30,0
	128,3	7,6	1308,3	2,5	P - 132 2 7.6	T 200LA6	30,0
	125,4	23,6	1310,1	1,1	P L 95 3 23.6	T 160L2	16,0
	123,9	23,9	1340,9	1,7	P L 105 3 23.9	T 160L2	22,0
	118,9	8,2	1411,6	1,2	P - 125 2 8.2	T 200LA6	21,0
	118,6	12,4	1415,8	1,0	P - 112 2 12.4	T 180M4	16,5
	117,9	25,1	1423,3	1,3	P - 125 2 25.1	T 160L2	21,0
	117,6	12,5	1427,2	1,3	P - 125 2 12.5	T 180M4	21,0
	116,5	25,4	1440,2	1,0	P - 112 2 25.4	T 160L2	16,5
	113,8	8,6	1475,3	2,2	P - 132 2 8.57	T 200LA6	30,0
	112,3	26,4	1494,2	1,8	P - 132 2 26.35	T 160L2	30,0
	112,3	13,1	1494,6	2,2	P - 132 2 13.09	T 180M4	30,0
	110,0	26,9	1509,2	2,5	P L 115 3 26.9	T 160L2	26,0
	108,0	27,4	1520,9	1,1	P L 95 3 27.4	T 160L2	16,0
	103,9	9,4	1614,8	2,0	P - 132 2 9.38	T 200LA6	30,0
	103,5	28,6	1604,6	1,5	P L 105 3 28.6	T 160L2	22,0

P_1 Input Power kW	n_2 Output speed min^{-1}	IR ratio -	T2 Ouput torque Nm	FS' Service Factor -	GEAR	EU	Ptn Thermal capacity kW
	102,6	14,3	1636,2	2,1	P - 132 2 14.33	T 180M4	30,0
	102,1	29,0	1644,4	1,8	P - 132 2 29	T 160L2	30,0
	101,7	29,1	1650,1	0,9	P - 112 2 29.1	T 160L2	16,5
	101,4	14,5	1655,6	0,9	P - 112 2 14.5	T 180M4	16,5
	101,0	29,3	1661,5	2,5	P - 150 2 29.3	T 160L2	38,0
	98,5	9,9	1704,3	1,0	P - 125 2 9.9	T 200LA6	21,0
	98,0	30,2	1712,5	1,2	P - 125 2 30.2	T 160L2	21,0
	97,4	15,1	1724,1	1,1	P - 125 2 15.1	T 180M4	21,0
	96,1	15,3	1746,9	3,0	P - 150 2 15.3	T 180M4	38,0
	94,6	31,3	1756,1	1,4	P L 105 3 31.3	T 160L2	22,0
	94,5	10,3	1776,5	2,0	P - 132 2 10.32	T 200LA6	30,0
	93,2	15,8	1800,7	1,9	P - 132 2 15.77	T 180M4	30,0
	92,2	32,1	1820,2	2,5	P - 150 2 32.1	T 160L2	38,0
	92,2	32,1	1801,1	2,2	P L 115 3 32.1	T 160L2	26,0
	92,1	32,1	1821,8	1,6	P - 132 2 32.13	T 160L2	30,0
	90,2	16,3	1861,2	0,9	P - 112 2 16.3	T 180M4	16,5
	90,0	32,9	1826,2	1,0	P L 95 3 32.9	T 160L2	16,0
	88,2	33,6	1902,3	1,3	P - 132 2 33.55	T 160L2	30,0
	88,0	16,7	1906,8	2,8	P - 150 2 16.7	T 180M4	38,0
	85,5	11,4	1962,4	2,8	P - 150 2 11.4	T 200LA6	38,0
	85,2	11,4	1969,3	1,7	P - 132 2 11.44	T 200LA6	30,0
	84,3	35,1	1990,3	2,0	P - 150 2 35.1	T 160L2	38,0
	84,1	17,5	1994,8	1,6	P - 132 2 17.47	T 180M4	30,0
	84,1	35,2	1974,9	1,3	P L 105 3 35.2	T 160L2	22,0
	83,1	17,7	2020,9	0,8	P - 112 2 17.7	T 180M4	16,5
	80,2	36,9	2093,5	1,3	P - 132 2 36.92	T 160L2	30,0
	78,6	12,4	2134,6	2,7	P - 150 2 12.4	T 200LA6	38,0
	78,1	37,9	2126,4	1,9	P L 115 3 37.9	T 160L2	26,0
	78,0	12,5	2151,8	0,9	P - 125 2 12.5	T 200LA6	21,0
	77,7	18,9	2160,1	1,4	P - 132 2 18.92	T 180M4	30,0
	77,5	38,2	2166,0	1,0	P - 125 2 38.2	T 160L2	21,0
	76,9	38,5	2160,1	1,2	P L 105 3 38.5	T 160L2	22,0
	76,6	19,2	2192,3	2,4	P - 150 2 19.2	T 180M4	38,0
	76,5	38,7	2194,3	1,8	P - 150 2 38.7	T 160L2	38,0
	74,5	13,1	2253,5	1,6	P - 132 2 13.09	T 200LA6	30,0
	73,9	19,9	2272,2	0,9	P - 125 2 19.9	T 180M4	21,0
	73,6	40,2	2255,5	3,0	P L 125 3 40.2	T 160L2	33,0
	73,1	40,5	2248,0	0,8	P L 95 3 40.5	T 160L2	16,0
	72,9	40,6	2277,8	2,0	P L 115 3 40.6	T 160L2	26,0
	72,4	40,9	2319,8	1,2	P - 132 2 40.91	T 160L2	30,0
	71,7	13,6	2341,2	2,4	P - 150 2 13.6	T 200LA6	38,0
	70,6	20,8	2378,4	1,3	P - 132 2 20.83	T 180M4	30,0
	70,0	21,0	2397,7	2,2	P - 150 2 21	T 180M4	38,0
	69,2	42,8	2426,9	1,6	P - 150 2 42.8	T 160L2	38,0
	68,0	14,3	2466,8	1,5	P - 132 2 14.33	T 200LA6	30,0
	67,6	43,8	2457,4	2,7	P L 125 3 43.8	T 160L2	33,0
	65,9	44,9	2519,3	1,0	P L 105 3 44.9	T 160L2	22,0
18,5	65,6	22,4	2530,8	2,7	P L 125 3 22.4	T 180M4	33,0
	65,1	45,5	2553,1	1,8	P L 115 3 45.5	T 160L2	26,0
	64,5	22,8	2603,4	2,0	P - 150 2 22.8	T 180M4	38,0
	63,7	15,3	2633,7	2,2	P - 150 2 15.3	T 200LA6	38,0
	63,7	23,1	2634,1	1,1	P - 132 2 23.07	T 180M4	30,0
	62,6	23,5	2682,0	2,8	P - 170 2 23.49	T 180M4	56,0
	62,6	47,3	2682,0	1,4	P - 150 2 47.3	T 160L2	38,0
	61,8	15,8	2714,6	1,4	P - 132 2 15.77	T 200LA6	30,0
	61,5	23,9	2699,9	2,6	P L 125 3 23.9	T 180M4	33,0
	59,6	49,7	2788,4	1,5	P L 115 3 49.7	T 160L2	26,0
	59,0	16,5	2847,2	2,9	P - 170 2 16.54	T 200LA6	56,0
	58,8	25,0	2854,4	1,8	P - 150 2 25	T 180M4	38,0
	58,4	16,7	2875,0	2,0	P - 150 2 16.7	T 200LA6	38,0
	58,4	50,7	2844,8	0,9	P L 105 3 50.7	T 160L2	22,0
	57,7	51,3	2878,2	2,3	P L 125 3 51.3	T 160L2	33,0
	56,9	25,9	2951,3	2,5	P - 170 2 25.85	T 180M4	56,0
	55,8	17,5	3007,3	1,2	P - 132 2 17.47	T 200LA6	30,0
	55,8	26,4	3008,5	1,0	P - 132 2 26.35	T 180M4	30,0
	54,7	26,9	3038,8	1,4	P L 115 3 26.9	T 180M4	26,0
	54,5	54,3	3046,7	1,5	P L 115 3 54.3	T 160L2	26,0
	54,1	18,0	3100,1	2,6	P - 170 2 18.01	T 200LA6	56,0
	53,8	55,0	3085,7	0,8	P L 105 3 55	T 160L2	22,0
	53,5	27,5	3140,2	1,7	P - 150 2 27.5	T 180M4	38,0
	52,9	27,8	3140,6	2,3	P L 125 3 27.8	T 180M4	33,0
	51,8	57,2	3209,2	2,1	P L 125 3 57.2	T 160L2	33,0
	51,5	18,9	3257,2	1,0	P - 132 2 18.92	T 200LA6	30,0
	51,3	28,6	3269,9	2,3	P - 170 2 28.64	T 180M4	56,0
	51,2	57,8	3243,0	2,9	P L 135 3 57.8	T 160L2	40,0
	50,8	19,2	3305,3	1,7	P - 150 2 19.2	T 200LA6	38,0
	50,7	29,0	3311,1	1,0	P - 132 2 29	T 180M4	30,0
	50,2	29,3	3345,4	1,4	P - 150 2 29.3	T 180M4	38,0
	49,8	29,5	3332,8	3,0	P L 135 3 29.5	T 180M4	40,0
	49,6	59,7	3349,6	1,3	P L 115 3 59.7	T 160L2	26,0
	49,5	19,7	3392,8	2,4	P - 170 2 19.71	T 200LA6	56,0
	48,4	30,4	3434,2	2,2	P L 125 3 30.4	T 180M4	33,0
	46,8	20,8	3585,5	0,9	P - 132 2 20.83	T 200LA6	30,0
	46,6	31,5	3598,6	2,9	P - 190 2 31.52	T 180M4	72,0
	46,6	31,5	3598,7	2,1	P - 170 2 31.52	T 180M4	56,0
	46,6	63,5	3563,1	1,9	P L 125 3 63.5	T 160L2	33,0
	46,4	21,0	3615,0	1,6	P - 150 2 21	T 200LA6	38,0
	46,2	64,1	3596,3	1,2	P L 115 3 64.1	T 160L2	26,0
	45,8	32,1	3626,8	2,9	P L 135 3 32.1	T 180M4	40,0
	45,8	32,1	3665,4	1,4	P - 150 2 32.1	T 180M4	38,0
	45,8	32,1	3626,8	1,2	P L 115 3 32.1	T 180M4	26,0
	45,8	32,1	3668,6	0,9	P - 132 2 32.13	T 180M4	30,0
	45,5	65,1	3652,4	2,6	P L 135 3 65.1	T 160L2	40,0
	45,4	21,5	3694,5	2,2	P - 170 2 21.46	T 200LA6	56,0
	44,7	21,8	3713,6	2,8	P L 135 3 21.8	T 200LA6	40,0

P_1 Input Power kW	n_2 Output speed min^{-1}	IR ratio -	T2 Ouput torque Nm	FS' Service Factor -	GEAR	EU	Ptn Thermal capacity kW
	43,5	22,4	3815,2	2,0	P L 125 3 22.4	T 200LA6	33,0
	42,8	69,2	3882,9	1,7	P L 125 3 69.2	T 160L2	33,0
	42,8	22,8	3925,2	1,4	P - 150 2 22.8	T 200LA6	38,0
	42,3	23,1	3971,7	0,8	P - 132 2 23.07	T 200LA6	30,0
	42,1	34,9	3986,7	2,6	P - 190 2 34.92	T 180M4	72,0
	42,1	34,9	3986,7	1,8	P - 170 2 34.92	T 180M4	56,0
	41,9	35,1	4007,7	1,1	P - 150 2 35.1	T 180M4	38,0
	41,6	35,3	3988,3	1,9	P L 125 3 35.3	T 180M4	33,0
	41,5	23,5	4043,4	2,8	P - 190 2 23.49	T 200LA6	72,0
	41,5	23,5	4043,4	2,0	P - 170 2 23.49	T 200LA6	56,0
	40,8	23,9	4071,5	1,9	P L 125 3 23.9	T 200LA6	33,0
	40,1	73,8	4140,6	1,1	P L 115 3 73.8	T 160L2	26,0
	39,1	75,7	4247,4	1,6	P L 125 3 75.7	T 160L2	33,0
	39,0	25,0	4303,7	1,3	P - 150 2 25	T 200LA6	38,0
	38,8	37,9	4281,3	1,0	P L 115 3 37.9	T 180M4	26,0
	38,1	77,6	4354,3	2,2	P L 135 3 77.6	T 160L2	40,0
	38,0	38,7	4372,7	2,3	P L 135 3 38.7	T 180M4	40,0
	38,0	38,7	4419,2	1,0	P - 150 2 38.7	T 180M4	38,0
	37,7	25,9	4449,7	2,6	P - 190 2 25.85	T 200LA6	72,0
	37,7	25,9	4449,6	1,8	P - 170 2 25.85	T 200LA6	56,0
	37,6	25,9	4412,2	2,4	P L 135 3 25.9	T 200LA6	40,0
	36,6	40,2	4541,3	1,7	P L 125 3 40.2	T 180M4	33,0
	36,5	81,0	4545,0	1,5	P L 125 3 81	T 160L2	33,0
	36,4	81,3	4561,1	1,0	P L 115 3 81.3	T 160L2	26,0
	36,3	26,9	4581,4	1,0	P L 115 3 26.9	T 200LA6	26,0
	36,2	40,6	4586,5	1,1	P L 115 3 40.6	T 180M4	26,0
	35,5	27,5	4734,5	1,2	P - 150 2 27.5	T 200LA6	38,0
	35,2	84,0	4712,6	2,0	P L 135 3 84	T 160L2	40,0
	35,1	27,8	4735,5	1,7	P L 125 3 27.8	T 200LA6	33,0
	34,4	42,8	4834,7	2,2	P L 135 3 42.8	T 180M4	40,0
	34,4	42,8	4886,1	0,9	P - 150 2 42.8	T 180M4	38,0
	34,0	28,6	4930,7	2,3	P - 190 2 28.64	T 200LA6	72,0
	34,0	28,6	4930,6	1,7	P - 170 2 28.64	T 200LA6	56,0
	33,9	87,2	4893,2	0,9	P L 115 3 87.2	T 160L2	26,0
	33,6	43,8	4948,6	1,5	P L 125 3 43.8	T 180M4	33,0
	33,5	88,3	4954,6	1,4	P L 125 3 88.3	T 160L2	33,0
	33,3	29,3	5043,4	1,0	P - 150 2 29.3	T 200LA6	38,0
	33,1	29,5	5025,0	2,2	P L 135 3 29.5	T 200LA6	40,0
	32,4	91,4	5127,3	1,8	P L 135 3 91.4	T 160L2	40,0
	32,3	45,5	5140,0	1,0	P L 115 3 45.5	T 180M4	26,0
	32,1	30,4	5178,6	1,6	P L 125 3 30.4	T 200LA6	33,0
	31,5	46,7	5275,5	2,0	P L 135 3 46.7	T 180M4	40,0
	30,9	31,5	5426,4	2,1	P - 190 2 31.52	T 200LA6	72,0
	30,9	31,5	5426,5	1,5	P - 170 2 31.52	T 200LA6	56,0
	30,4	32,1	5468,4	2,1	P L 135 3 32.1	T 200LA6	40,0
	30,4	32,1	5526,6	1,0	P - 150 2 32.1	T 200LA6	38,0
	30,4	32,1	5468,5	0,9	P L 115 3 32.1	T 200LA6	26,0
18,5	30,3	97,6	5475,5	1,2	P L 125 3 97.6	T 160L2	33,0
	29,6	49,7	5614,6	0,9	P L 115 3 49.7	T 180M4	26,0
	29,6	100,1	5616,3	1,7	P L 135 3 100.1	T 160L2	40,0
	29,0	50,7	5728,7	1,8	P L 135 3 50.7	T 180M4	40,0
	28,7	51,3	5796,7	1,3	P L 125 3 51.3	T 180M4	33,0
	27,9	34,9	6011,6	1,9	P - 190 2 34.92	T 200LA6	72,0
	27,9	34,9	6011,5	1,3	P - 170 2 34.92	T 200LA6	56,0
	27,9	106,2	5958,9	1,1	P L 125 3 106.2	T 160L2	33,0
	27,6	35,3	6012,8	1,4	P L 125 3 35.3	T 200LA6	33,0
	27,1	54,3	6135,2	0,8	P L 115 3 54.3	T 180M4	26,0
	26,9	110,1	6178,4	1,5	P L 135 3 110.1	T 160L2	40,0
	25,7	57,2	6461,9	1,2	P L 125 3 57.2	T 180M4	33,0
	25,5	116,3	6525,7	1,0	P L 125 3 116.3	T 160L2	33,0
	25,4	57,8	6530,7	1,6	P L 135 3 57.8	T 180M4	40,0
	25,2	38,7	6592,9	1,7	P L 135 3 38.7	T 200LA6	40,0
	24,3	121,8	6834,4	1,4	P L 135 3 121.8	T 160L2	40,0
	24,3	40,2	6848,4	1,2	P L 125 3 40.2	T 200LA6	33,0
	23,2	63,5	7173,9	1,0	P L 125 3 63.5	T 180M4	33,0
	23,1	127,9	7177,1	0,9	P L 125 3 127.9	T 160L2	33,0
	22,8	42,8	7290,4	1,6	P L 135 3 42.8	T 200LA6	40,0
	22,6	65,1	7354,9	1,4	P L 135 3 65.1	T 180M4	40,0
	22,3	43,8	7460,8	1,1	P L 125 3 43.8	T 200LA6	33,0
	22,1	134,1	7524,9	1,3	P L 135 3 134.1	T 160L2	40,0
	21,2	69,2	7819,1	1,0	P L 125 3 69.2	T 180M4	33,0
	21,1	140,1	7859,8	1,2	P L 135 3 140.1	T 160L2	40,0
	20,9	141,7	7949,8	0,8	P L 125 3 141.7	T 160L2	33,0
	20,9	46,7	7953,6	1,4	P L 135 3 46.7	T 200LA6	40,0
	19,4	75,7	8551,6	0,9	P L 125 3 75.7	T 180M4	33,0
	19,3	153,3	8600,6	1,1	P L 135 3 153.3	T 160L2	40,0
	19,2	50,7	8636,3	1,3	P L 135 3 50.7	T 200LA6	40,0
	19,0	51,3	8736,0	0,9	P L 125 3 51.3	T 200LA6	33,0
	18,9	77,6	8768,6	1,2	P L 135 3 77.6	T 180M4	40,0
	18,2	81,0	9150,0	0,8	P L 125 3 81	T 180M4	33,0
	17,6	168,7	9462,8	1,0	P L 135 3 168.7	T 160L2	40,0
	17,5	84,0	9490,0	1,1	P L 135 3 84	T 180M4	40,0
	17,1	57,2	9740,2	0,8	P L 125 3 57.2	T 200LA6	33,0
	16,9	57,8	9844,6	1,2	P L 135 3 57.8	T 200LA6	40,0
	16,3	182,2	9785,2	1,2	P E 190 182,17	T 160L2	27,0
	16,1	183,7	10308,7	0,9	P L 135 3 183.7	T 160L2	40,0
	16,1	91,4	10328,1	1,0	P L 135 3 91.4	T 180M4	40,0
	15,0	65,1	11086,6	1,0	P L 135 3 65.1	T 200LA6	40,0
	14,7	201,0	11274,7	0,8	P L 135 3 201	T 160L2	40,0
	14,7	100,1	11305,4	0,9	P L 135 3 100.1	T 180M4	40,0
	14,1	210,7	11317,1	1,0	P E 190 210,74	T 160L2	27,0
	13,4	110,1	12440,0	0,8	P L 135 3 110.1	T 180M4	40,0
	12,6	77,6	13222,7	0,9	P L 135 3 77.6	T 200LA6	40,0
	12,0	246,9	13262,1	0,9	P E 190 246,94	T 160L2	27,0

P_1 Input Power kW	n_2 Output speed min^{-1}	IR ratio -	T2 Ouput torque Nm	FS' Service Factor -	GEAR	EU	Ptn Thermal capacity kW
	1013,8	2,9	196,9	2,4	P - 112 2 2.9	T 180M2	16,5
	864,7	3,4	230,8	2,3	P - 112 2 3.4	T 180M2	16,5
	735,0	4,0	271,6	2,2	P - 112 2 4	T 180M2	16,5
	639,1	4,6	312,3	2,1	P - 112 2 4.6	T 180M2	16,5
	544,4	5,4	366,6	2,5	P - 125 2 5.4	T 180M2	21,0
	510,3	2,9	391,1	1,5	P - 112 2 2.9	T 180L4	16,5
	482,0	6,1	414,1	1,9	P - 112 2 6.1	T 180M2	16,5
	452,3	6,5	441,3	2,4	P - 125 2 6.5	T 180M2	21,0
	435,3	3,4	458,5	1,4	P - 112 2 3.4	T 180L4	16,5
	432,4	6,8	461,6	1,8	P - 112 2 6.8	T 180M2	16,5
	372,2	7,9	536,3	1,6	P - 112 2 7.9	T 180M2	16,5
	370,0	4,0	539,4	1,4	P - 112 2 4	T 180L4	16,5
	358,5	8,2	556,7	2,4	P - 125 2 8.2	T 180M2	21,0
	330,3	8,9	604,2	1,5	P - 112 2 8.9	T 180M2	16,5
	321,7	4,6	620,4	1,3	P - 112 2 4.6	T 180L4	16,5
	303,1	9,7	658,5	1,4	P - 112 2 9.7	T 180M2	16,5
	297,0	9,9	672,1	2,1	P - 125 2 9.9	T 180M2	21,0
	274,1	5,4	728,3	1,4	P - 125 2 5.4	T 180L4	21,0
	264,9	11,1	753,6	1,3	P - 112 2 11.1	T 180M2	16,5
	242,6	6,1	822,7	1,2	P - 112 2 6.1	T 180L4	16,5
	237,1	12,4	841,8	1,4	P - 112 2 12.4	T 180M2	16,5
	235,2	12,5	848,6	1,9	P - 125 2 12.5	T 180M2	21,0
	227,7	6,5	876,6	1,4	P - 125 2 6.5	T 180L4	21,0
	217,7	6,8	917,1	1,1	P - 112 2 6.8	T 180L4	16,5
	202,8	14,5	984,4	1,3	P - 112 2 14.5	T 180M2	16,5
	194,7	7,6	1024,9	2,9	P - 132 2 7.6	T 180L4	30,0
	194,7	15,1	1025,2	1,7	P - 125 2 15.1	T 180M2	21,0
	187,3	7,9	1065,4	1,0	P - 112 2 7.9	T 180L4	16,5
	186,4	15,8	1070,6	2,9	P - 132 2 15.77	T 180M2	30,0
	180,6	5,4	1105,4	1,0	P - 125 2 5.4	T 200LB6	21,0
	180,5	8,2	1105,9	1,4	P - 125 2 8.2	T 180L4	21,0
	180,4	16,3	1106,6	1,2	P - 112 2 16.3	T 180M2	16,5
	172,7	8,6	1155,7	2,6	P - 132 2 8.57	T 180L4	30,0
	171,4	5,7	1164,8	2,6	P - 132 2 5.69	T 200LB6	30,0
	168,3	17,5	1186,0	2,4	P - 132 2 17.47	T 180M2	30,0
	166,3	8,9	1200,3	0,9	P - 112 2 8.9	T 180L4	16,5
	166,1	17,7	1201,7	1,1	P - 112 2 17.7	T 180M2	16,5
	157,8	9,4	1265,0	2,4	P - 132 2 9.38	T 180L4	30,0
	156,5	6,2	1275,4	2,6	P - 132 2 6.23	T 200LB6	30,0
	155,4	18,9	1284,5	2,1	P - 132 2 18.92	T 180M2	30,0
	152,6	9,7	1308,1	0,8	P - 112 2 9.7	T 180L4	16,5
	150,0	6,5	1330,7	1,0	P - 125 2 6.5	T 200LB6	21,0
	149,5	9,9	1335,2	1,2	P - 125 2 9.9	T 180L4	21,0
	147,7	19,9	1351,0	1,3	P - 125 2 19.9	T 180M2	21,0
	145,5	20,2	1371,4	1,1	P - 112 2 20.2	T 180M2	16,5
	143,4	10,3	1391,8	2,4	P - 132 2 10.32	T 180L4	30,0
	142,1	6,9	1404,3	2,5	P - 132 2 6.86	T 200LB6	30,0
22	141,1	20,8	1414,2	1,9	P - 132 2 20.83	T 180M2	30,0
	135,5	21,7	1473,3	1,0	P - 112 2 21.7	T 180M2	16,5
	129,4	11,4	1542,8	1,9	P - 132 2 11.44	T 180L4	30,0
	128,3	7,6	1555,8	2,1	P - 132 2 7.6	T 200LB6	30,0
	127,4	23,1	1566,2	1,7	P - 132 2 23.07	T 180M2	30,0
	119,4	12,4	1672,4	0,8	P - 112 2 12.4	T 180L4	16,5
	118,9	8,2	1678,7	1,0	P - 125 2 8.2	T 200LB6	21,0
	118,4	12,5	1685,8	1,1	P - 125 2 12.5	T 180L4	21,0
	117,6	25,0	1697,2	2,8	P - 150 2 25	T 180M2	38,0
	117,1	25,1	1704,0	1,1	P - 125 2 25.1	T 180M2	21,0
	115,8	25,4	1724,4	0,8	P - 112 2 25.4	T 180M2	16,5
	113,8	8,6	1754,4	1,9	P - 132 2 8.57	T 200LB6	30,0
	113,1	13,1	1765,4	1,9	P - 132 2 13.09	T 180L4	30,0
	111,6	26,4	1788,9	1,5	P - 132 2 26.35	T 180M2	30,0
	109,3	26,9	1807,1	2,1	P L 115 3 26.9	T 180M2	26,0
	108,8	13,6	1834,2	2,8	P - 150 2 13.6	T 180L4	38,0
	106,9	27,5	1866,9	2,5	P - 150 2 27.5	T 180M2	38,0
	103,9	9,4	1920,3	1,7	P - 132 2 9.38	T 200LB6	30,0
	103,3	14,3	1932,6	1,8	P - 132 2 14.33	T 180L4	30,0
	101,4	29,0	1968,8	1,5	P - 132 2 29	T 180M2	30,0
	100,3	29,3	1989,2	2,1	P - 150 2 29.3	T 180M2	38,0
	98,5	9,9	2026,8	0,9	P - 125 2 9.9	T 200LB6	21,0
	98,0	15,1	2036,4	0,9	P - 125 2 15.1	T 180L4	21,0
	97,4	30,2	2050,3	1,0	P - 125 2 30.2	T 180M2	21,0
	96,7	15,3	2063,4	2,5	P - 150 2 15.3	T 180L4	38,0
	96,5	10,1	2067,7	2,7	P - 150 2 10.1	T 200LB6	38,0
	94,5	10,3	2112,5	1,7	P - 132 2 10.32	T 200LB6	30,0
	93,9	15,8	2126,7	1,6	P - 132 2 15.77	T 180L4	30,0
	91,6	32,1	2179,2	2,1	P - 150 2 32.1	T 180M2	38,0
	91,6	32,1	2156,3	1,8	P L 115 3 32.1	T 180M2	26,0
	91,5	32,1	2181,4	1,3	P - 132 2 32.13	T 180M2	30,0
	88,6	16,7	2252,3	2,4	P - 150 2 16.7	T 180L4	38,0
	87,6	33,6	2277,7	1,1	P - 132 2 33.55	T 180M2	30,0
	85,5	11,4	2333,6	2,4	P - 150 2 11.4	T 200LB6	38,0
	85,2	11,4	2341,8	1,4	P - 132 2 11.44	T 200LB6	30,0
	84,7	17,5	2355,9	1,4	P - 132 2 17.47	T 180L4	30,0
	84,2	34,9	2370,8	2,7	P - 170 2 34.92	T 180M2	56,0
	83,8	35,1	2382,9	1,7	P - 150 2 35.1	T 180M2	38,0
	83,3	35,3	2371,1	2,8	P L 125 3 35.3	T 180M2	33,0
	79,6	36,9	2506,5	1,1	P - 132 2 36.92	T 180M2	30,0
	78,6	12,4	2538,4	2,2	P - 150 2 12.4	T 200LB6	38,0
	78,2	18,9	2551,7	1,2	P - 132 2 18.92	T 180L4	30,0
	77,6	37,9	2546,0	1,6	P L 115 3 37.9	T 180M2	26,0
	77,1	19,2	2589,5	2,0	P - 150 2 19.2	T 180L4	38,0
	76,0	38,7	2627,3	1,5	P - 150 2 38.7	T 180M2	38,0
	75,1	19,7	2658,1	2,8	P - 170 2 19.71	T 180L4	56,0
	74,5	13,1	2679,9	1,3	P - 132 2 13.09	T 200LB6	30,0
	73,1	40,2	2700,6	2,5	P L 125 3 40.2	T 180M2	33,0

P_1 Input Power kW	n_2 Output speed min^{-1}	IR ratio -	T2 Ouput torque Nm	FS' Service Factor -	GEAR	EU	Ptn Thermal capacity kW
	72,4	40,6	2727,4	1,7	P L 115 3 40.6	T 180M2	26,0
	71,9	40,9	2777,1	1,0	P - 132 2 40.91	T 180M2	30,0
	71,7	13,6	2784,2	2,0	P - 150 2 13.6	T 200LB6	38,0
	71,1	20,8	2809,2	1,1	P - 132 2 20.83	T 180L4	30,0
	70,5	21,0	2832,0	1,8	P - 150 2 21	T 180L4	38,0
	69,0	21,5	2893,9	2,6	P - 170 2 21.46	T 180L4	56,0
	68,7	42,8	2905,7	1,3	P - 150 2 42.8	T 180M2	38,0
	68,0	14,3	2933,5	1,3	P - 132 2 14.33	T 200LB6	30,0
	67,1	43,8	2942,4	2,3	P L 125 3 43.8	T 180M2	33,0
	67,1	14,5	2976,4	2,7	P - 170 2 14.54	T 200LB6	56,0
	66,1	22,4	2989,2	2,3	P L 125 3 22.4	T 180L4	33,0
	64,9	22,8	3074,9	1,7	P - 150 2 22.8	T 180L4	38,0
	64,6	45,5	3056,2	1,5	P L 115 3 45.5	T 180M2	26,0
	64,2	23,1	3111,4	1,0	P - 132 2 23.07	T 180L4	30,0
	63,7	15,3	3131,9	1,8	P - 150 2 15.3	T 200LB6	38,0
	63,0	23,5	3167,7	2,4	P - 170 2 23.49	T 180L4	56,0
	62,2	47,3	3211,0	1,1	P - 150 2 47.3	T 180M2	38,0
	61,9	23,9	3189,5	2,2	P L 125 3 23.9	T 180L4	33,0
	61,8	15,8	3228,1	1,2	P - 132 2 15.77	T 200LB6	30,0
	59,2	25,0	3371,5	1,5	P - 150 2 25	T 180L4	38,0
	59,2	49,7	3338,8	1,3	P L 115 3 49.7	T 180M2	26,0
	59,0	16,5	3385,9	2,4	P - 170 2 16.54	T 200LB6	56,0
	58,4	16,7	3418,9	1,7	P - 150 2 16.7	T 200LB6	38,0
	58,0	50,7	3405,6	2,8	P L 135 3 50.7	T 180M2	40,0
	57,3	51,3	3446,0	2,0	P L 125 3 51.3	T 180M2	33,0
	57,3	25,9	3486,4	2,2	P - 170 2 25.85	T 180L4	56,0
	57,1	25,9	3456,3	2,8	P L 135 3 25.9	T 180L4	40,0
	56,2	26,4	3553,4	0,8	P - 132 2 26.35	T 180L4	30,0
	55,8	17,5	3576,3	1,0	P - 132 2 17.47	T 200LB6	30,0
	55,0	26,9	3589,5	1,2	P L 115 3 26.9	T 180L4	26,0
	54,1	18,0	3686,7	2,2	P - 170 2 18.01	T 200LB6	56,0
	54,1	54,3	3647,9	1,2	P L 115 3 54.3	T 180M2	26,0
	53,8	27,5	3708,5	1,4	P - 150 2 27.5	T 180L4	38,0
	53,2	27,8	3709,5	1,9	P L 125 3 27.8	T 180L4	33,0
	51,7	28,6	3862,1	2,7	P - 190 2 28.64	T 180L4	72,0
	51,7	28,6	3862,1	1,9	P - 170 2 28.64	T 180L4	56,0
	51,5	18,9	3873,4	0,8	P - 132 2 18.92	T 200LB6	30,0
	51,4	57,2	3842,3	1,8	P L 125 3 57.2	T 180M2	33,0
	51,1	19,1	3868,7	2,5	P L 135 3 19.1	T 200LB6	40,0
	51,0	29,0	3911,3	0,8	P - 132 2 29	T 180L4	30,0
	50,9	57,8	3882,4	2,4	P L 135 3 57.8	T 180M2	40,0
	50,8	19,2	3930,6	1,4	P - 150 2 19.2	T 200LB6	38,0
	50,5	29,3	3951,5	1,2	P - 150 2 29.3	T 180L4	38,0
	50,2	29,5	3936,5	2,5	P L 135 3 29.5	T 180L4	40,0
	49,5	19,7	4034,7	2,8	P - 190 2 19.71	T 200LB6	72,0
	49,5	19,7	4034,7	2,0	P - 170 2 19.71	T 200LB6	56,0
	49,3	59,7	4010,0	1,1	P L 115 3 59.7	T 180M2	26,0
22	48,7	30,4	4056,9	1,8	P L 125 3 30.4	T 180L4	33,0
	47,0	31,5	4251,2	2,5	P - 190 2 31.52	T 180L4	72,0
	47,0	31,5	4251,3	1,8	P - 170 2 31.52	T 180L4	56,0
	46,4	21,0	4298,9	1,3	P - 150 2 21	T 200LB6	38,0
	46,3	63,5	4265,5	1,6	P L 125 3 63.5	T 180M2	33,0
	46,1	32,1	4283,1	2,5	P L 135 3 32.1	T 180L4	40,0
	46,1	32,1	4328,7	1,2	P - 150 2 32.1	T 180L4	38,0
	46,1	32,1	4283,2	1,0	P L 115 3 32.1	T 180L4	26,0
	45,9	64,1	4305,5	1,0	P L 115 3 64.1	T 180M2	26,0
	45,4	21,5	4393,4	2,6	P - 190 2 21.46	T 200LB6	72,0
	45,4	21,5	4393,4	1,9	P - 170 2 21.46	T 200LB6	56,0
	45,2	65,1	4373,3	2,2	P L 135 3 65.1	T 180M2	40,0
	44,7	21,8	4416,2	2,3	P L 135 3 21.8	T 200LB6	40,0
	43,5	22,4	4537,0	1,7	P L 125 3 22.4	T 200LB6	33,0
	42,8	22,8	4667,8	1,2	P - 150 2 22.8	T 200LB6	38,0
	42,5	69,2	4648,0	1,5	P L 125 3 69.2	T 180M2	33,0
	42,4	34,9	4709,7	2,2	P - 190 2 34.92	T 180L4	72,0
	42,4	34,9	4709,6	1,5	P - 170 2 34.92	T 180L4	56,0
	42,2	35,1	4733,0	0,9	P - 150 2 35.1	T 180L4	38,0
	41,9	35,3	4710,1	1,6	P L 125 3 35.3	T 180L4	33,0
	41,5	23,5	4808,3	2,4	P - 190 2 23.49	T 200LB6	72,0
	41,5	23,5	4808,3	1,7	P - 170 2 23.49	T 200LB6	56,0
	40,8	23,9	4841,7	1,6	P L 125 3 23.9	T 200LB6	33,0
	39,8	73,8	4957,2	0,9	P L 115 3 73.8	T 180M2	26,0
	39,1	37,9	5057,5	0,9	P L 115 3 37.9	T 180L4	26,0
	39,0	25,0	5117,9	1,1	P - 150 2 25	T 200LB6	38,0
	38,8	75,7	5084,7	1,3	P L 125 3 75.7	T 180M2	33,0
	38,2	38,7	5164,6	1,9	P L 135 3 38.7	T 180L4	40,0
	38,2	38,7	5219,6	0,8	P - 150 2 38.7	T 180L4	38,0
	37,9	77,6	5212,4	1,8	P L 135 3 77.6	T 180M2	40,0
	37,7	25,9	5291,5	2,2	P - 190 2 25.85	T 200LB6	72,0
	37,7	25,9	5291,4	1,5	P - 170 2 25.85	T 200LB6	56,0
	37,6	25,9	5246,9	2,0	P L 135 3 25.9	T 200LB6	40,0
	36,8	40,2	5363,8	1,4	P L 125 3 40.2	T 180L4	33,0
	36,5	40,6	5418,2	0,9	P L 115 3 40.6	T 180L4	26,0
	36,3	81,0	5440,6	1,2	P L 125 3 81	T 180M2	33,0
	36,3	26,9	5448,2	0,8	P L 115 3 26.9	T 200LB6	26,0
	36,2	81,3	5461,8	0,8	P L 115 3 81.3	T 180M2	26,0
	35,5	27,5	5630,2	1,0	P - 150 2 27.5	T 200LB6	38,0
	35,1	27,8	5631,4	1,4	P L 125 3 27.8	T 200LB6	33,0
	35,0	84,0	5642,7	1,7	P L 135 3 84	T 180M2	40,0
	34,6	42,8	5711,2	1,8	P L 135 3 42.8	T 180L4	40,0
	34,0	28,6	5863,5	2,0	P - 190 2 28.64	T 200LB6	72,0
	34,0	28,6	5863,5	1,4	P - 170 2 28.64	T 200LB6	56,0
	33,8	43,8	5844,8	1,3	P L 125 3 43.8	T 180L4	33,0
	33,3	88,3	5930,7	1,1	P L 125 3 88.3	T 180M2	33,0
	33,3	29,3	5997,5	0,9	P - 150 2 29.3	T 200LB6	38,0
	33,1	29,5	5975,7	1,8	P L 135 3 29.5	T 200LB6	40,0

P_1 Input Power kW	n_2 Output speed min^{-1}	IR ratio -	T2 Ouput torque Nm	FS' Service Factor -	GEAR	EU	Ptn Thermal capacity kW
22	32,5	45,5	6071,0	0,8	P_L_115_3_45.5	T_180L4	26,0
	32,2	91,4	6139,1	1,5	P_L_135_3_91.4	T_180M2	40,0
	32,1	30,4	6158,3	1,3	P_L_125_3_30.4	T_200LB6	33,0
	31,7	46,7	6232,1	1,7	P_L_135_3_46.7	T_180L4	40,0
	30,9	31,5	6453,0	1,8	P_-_190_2_31.52	T_200LB6	72,0
	30,9	31,5	6453,2	1,3	P_-_170_2_31.52	T_200LB6	56,0
	30,4	32,1	6502,9	1,8	P_L_135_3_32.1	T_200LB6	40,0
	30,4	32,1	6572,2	0,8	P_-_150_2_32.1	T_200LB6	38,0
	30,1	97,6	6556,9	1,0	P_L_125_3_97.6	T_180M2	33,0
	29,4	100,1	6724,2	1,4	P_L_135_3_100.1	T_180M2	40,0
	29,2	50,7	6765,9	1,6	P_L_135_3_50.7	T_180L4	40,0
	28,9	51,3	6845,6	1,1	P_L_125_3_51.3	T_180L4	33,0
	27,9	34,9	7148,9	1,6	P_-_190_2_34.92	T_200LB6	72,0
	27,9	34,9	7148,8	1,1	P_-_170_2_34.92	T_200LB6	56,0
	27,7	106,2	7135,0	0,9	P_L_125_3_106.2	T_180M2	33,0
	27,6	35,3	7150,4	1,1	P_L_125_3_35.3	T_200LB6	33,0
	26,7	110,1	7396,7	1,3	P_L_135_3_110.1	T_180M2	40,0
	25,9	57,2	7633,9	1,0	P_L_125_3_57.2	T_180L4	33,0
	25,6	57,8	7711,6	1,4	P_L_135_3_57.8	T_180L4	40,0
	25,3	116,3	7812,1	0,9	P_L_125_3_116.3	T_180M2	33,0
	25,2	38,7	7840,2	1,4	P_L_135_3_38.7	T_200LB6	40,0
	24,3	40,2	8144,0	1,0	P_L_125_3_40.2	T_200LB6	33,0
	24,1	121,8	8181,2	1,2	P_L_135_3_121.8	T_180M2	40,0
	23,3	63,5	8472,4	0,9	P_L_125_3_63.5	T_180L4	33,0
	22,8	42,8	8669,7	1,3	P_L_135_3_42.8	T_200LB6	40,0
	22,7	65,1	8688,8	1,2	P_L_135_3_65.1	T_180L4	40,0
	22,3	43,8	8872,4	0,9	P_L_125_3_43.8	T_200LB6	33,0
	21,9	134,1	9009,8	1,0	P_L_135_3_134.1	T_180M2	40,0
	21,4	69,2	9232,8	0,8	P_L_125_3_69.2	T_180L4	33,0
	21,0	140,1	9408,9	1,0	P_L_135_3_140.1	T_180M2	40,0
	20,9	46,7	9458,4	1,2	P_L_135_3_46.7	T_200LB6	40,0
	19,2	50,7	10270,1	1,1	P_L_135_3_50.7	T_200LB6	40,0
	19,2	153,3	10296,7	0,9	P_L_135_3_153.3	T_180M2	40,0
	19,1	77,6	10356,4	1,0	P_L_135_3_77.6	T_180L4	40,0
	17,6	84,0	11208,7	0,9	P_L_135_3_84	T_180L4	40,0
	17,4	168,7	11330,9	0,8	P_L_135_3_168.7	T_180M2	40,0
	16,9	57,8	11707,1	1,0	P_L_135_3_57.8	T_200LB6	40,0
	16,2	91,4	12198,3	0,9	P_L_135_3_91.4	T_180L4	40,0
	16,1	182,2	11715,7	1,0	P_E_190_182,17	T_180M2	27,0
	15,0	65,1	13184,1	0,9	P_L_135_3_65.1	T_200LB6	40,0
	14,0	210,7	13554,8	0,8	P_E_190_210,74	T_180M2	27,0
30	545,4	5,4	499,1	1,8	P_-_125_2_5.4	T_200LA2	21,0
	453,1	6,5	600,7	1,8	P_-_125_2_6.5	T_200LA2	21,0
	359,2	8,2	757,8	1,8	P_-_125_2_8.2	T_200LA2	21,0
	297,5	9,9	915,0	1,6	P_-_125_2_9.9	T_200LA2	21,0
	270,4	5,4	1006,7	1,0	P_-_125_2_5.4	T_200L4	21,0
	257,4	11,4	1057,3	2,6	P_-_132_2_11.44	T_200LA2	30,0
	256,6	5,7	1060,7	2,6	P_-_132_2_5.69	T_200L4	30,0
	235,6	12,5	1155,2	1,4	P_-_125_2_12.5	T_200LA2	21,0
	234,4	6,2	1161,4	2,6	P_-_132_2_6.23	T_200L4	30,0
	225,0	13,1	1209,8	2,5	P_-_132_2_13.09	T_200LA2	30,0
	224,6	6,5	1211,7	1,0	P_-_125_2_6.5	T_200L4	21,0
	212,8	6,9	1278,8	2,5	P_-_132_2_6.86	T_200L4	30,0
	205,5	14,3	1324,4	2,4	P_-_132_2_14.33	T_200LA2	30,0
	195,0	15,1	1395,5	1,2	P_-_125_2_15.1	T_200LA2	21,0
	192,1	7,6	1416,8	2,1	P_-_132_2_7.6	T_200L4	30,0
	186,8	15,8	1457,4	2,2	P_-_132_2_15.77	T_200LA2	30,0
	178,1	8,2	1528,6	1,0	P_-_125_2_8.2	T_200L4	21,0
	170,4	8,6	1597,6	1,9	P_-_132_2_8.57	T_200L4	30,0
	168,6	17,5	1614,6	1,8	P_-_132_2_17.47	T_200LA2	30,0
	155,7	18,9	1748,5	1,5	P_-_132_2_18.92	T_200LA2	30,0
	155,7	9,4	1748,6	1,7	P_-_132_2_9.38	T_200L4	30,0
	153,4	19,2	1774,4	2,6	P_-_150_2_19.2	T_200LA2	38,0
	148,0	19,9	1839,2	1,0	P_-_125_2_19.9	T_200LA2	21,0
	147,5	9,9	1845,7	0,9	P_-_125_2_9.9	T_200L4	21,0
	144,6	10,1	1882,9	2,7	P_-_150_2_10.1	T_200L4	38,0
	141,5	10,3	1923,9	1,7	P_-_132_2_10.32	T_200L4	30,0
	141,4	20,8	1925,1	1,4	P_-_132_2_20.83	T_200LA2	30,0
	140,2	21,0	1940,8	2,4	P_-_150_2_21	T_200LA2	38,0
	129,2	22,8	2107,1	2,2	P_-_150_2_22.8	T_200LA2	38,0
	128,1	11,4	2125,2	2,4	P_-_150_2_11.4	T_200L4	38,0
	127,7	23,1	2132,2	1,3	P_-_132_2_23.07	T_200LA2	30,0
	127,6	11,4	2132,7	1,4	P_-_132_2_11.44	T_200L4	30,0
	123,2	23,9	2185,6	2,9	P_L_125_3_23.9	T_200LA2	33,0
	117,8	25,0	2310,5	2,0	P_-_150_2_25	T_200LA2	38,0
	117,7	12,4	2311,7	2,2	P_-_150_2_12.4	T_200L4	38,0
	117,3	25,1	2319,8	0,8	P_-_125_2_25.1	T_200LA2	21,0
	113,9	25,9	2389,0	2,8	P_-_170_2_25.85	T_200LA2	56,0
	111,8	26,4	2435,4	1,1	P_-_132_2_26.35	T_200LA2	30,0
	111,5	13,1	2440,2	1,4	P_-_132_2_13.09	T_200L4	30,0
	109,5	26,9	2459,9	1,5	P_L_115_3_26.9	T_200LA2	26,0
	107,4	13,6	2535,4	2,1	P_-_150_2_13.6	T_200L4	38,0
	107,1	27,5	2541,5	1,8	P_-_150_2_27.5	T_200LA2	38,0
	105,9	27,8	2542,1	2,5	P_L_125_3_27.8	T_200LA2	33,0
	102,8	28,6	2646,9	2,6	P_-_170_2_28.64	T_200LA2	56,0
	101,9	14,3	2671,6	1,3	P_-_132_2_14.33	T_200L4	30,0
	101,6	29,0	2680,2	1,1	P_-_132_2_29	T_200LA2	30,0
	100,5	29,3	2708,0	1,6	P_-_150_2_29.3	T_200LA2	38,0
	100,4	14,5	2710,6	2,8	P_-_170_2_14.54	T_200L4	56,0
	96,9	30,4	2779,8	2,4	P_L_125_3_30.4	T_200LA2	33,0
	95,4	15,3	2852,4	1,8	P_-_150_2_15.3	T_200L4	38,0
	93,4	31,5	2913,1	2,3	P_-_170_2_31.52	T_200LA2	56,0

P_1 Input Power kW	n_2 Output speed min^{-1}	IR ratio -	T2 Ouput torque Nm	FS' Service Factor -	GEAR	EU	Ptn Thermal capacity kW
	92,6	15,8	2939,9	1,2	P - 132 2 15.77	T 200L4	30,0
	91,7	32,1	2966,8	1,5	P - 150 2 32.1	T 200LA2	38,0
	91,7	32,1	2935,6	1,3	P L 115 3 32.1	T 200LA2	26,0
	91,7	32,1	2969,4	1,0	P - 132 2 32.13	T 200LA2	30,0
	88,3	16,5	3083,4	2,4	P - 170 2 16.54	T 200L4	56,0
	87,8	33,6	3100,6	0,8	P - 132 2 33.55	T 200LA2	30,0
	87,4	16,7	3113,1	1,7	P - 150 2 16.7	T 200L4	38,0
	84,3	34,9	3227,1	2,9	P - 190 2 34.92	T 200LA2	72,0
	84,3	34,9	3227,1	2,0	P - 170 2 34.92	T 200LA2	56,0
	83,9	35,1	3244,0	1,2	P - 150 2 35.1	T 200LA2	38,0
	83,6	17,5	3256,9	1,0	P - 132 2 17.47	T 200L4	30,0
	83,4	35,3	3228,0	2,1	P L 125 3 35.3	T 200LA2	33,0
	81,1	18,0	3357,3	2,2	P - 170 2 18.01	T 200L4	56,0
	77,7	37,9	3466,0	1,1	P L 115 3 37.9	T 200LA2	26,0
	77,2	18,9	3526,9	0,9	P - 132 2 18.92	T 200L4	30,0
	76,4	19,1	3523,1	2,6	P L 135 3 19.1	T 200L4	40,0
	76,1	38,7	3538,9	2,5	P L 135 3 38.7	T 200LA2	40,0
	76,1	38,7	3576,5	1,1	P - 150 2 38.7	T 200LA2	38,0
	76,0	19,2	3579,4	1,5	P - 150 2 19.2	T 200L4	38,0
	74,1	19,7	3674,6	2,9	P - 190 2 19.71	T 200L4	72,0
	74,1	19,7	3674,5	2,0	P - 170 2 19.71	T 200L4	56,0
	73,3	40,2	3676,1	1,8	P L 125 3 40.2	T 200LA2	33,0
	72,5	40,6	3712,6	1,2	P L 115 3 40.6	T 200LA2	26,0
	69,5	21,0	3915,1	1,3	P - 150 2 21	T 200L4	38,0
	68,8	42,8	3913,8	2,4	P L 135 3 42.8	T 200LA2	40,0
	68,8	42,8	3955,4	1,0	P - 150 2 42.8	T 200LA2	38,0
	68,0	21,5	4000,8	2,6	P - 190 2 21.46	T 200L4	72,0
	68,0	21,5	4000,8	1,9	P - 170 2 21.46	T 200L4	56,0
	67,2	43,8	4005,2	1,7	P L 125 3 43.8	T 200LA2	33,0
	67,0	21,8	4021,3	2,4	P L 135 3 21.8	T 200L4	40,0
	65,2	22,4	4131,8	1,7	P L 125 3 22.4	T 200L4	33,0
	64,7	45,5	4160,5	1,1	P L 115 3 45.5	T 200LA2	26,0
	64,0	22,8	4250,1	1,2	P - 150 2 22.8	T 200L4	38,0
	63,1	46,7	4270,7	2,2	P L 135 3 46.7	T 200LA2	40,0
	62,3	47,3	4371,5	0,8	P - 150 2 47.3	T 200LA2	38,0
	62,2	23,5	4379,3	2,4	P - 190 2 23.49	T 200L4	72,0
	62,2	23,5	4379,3	1,7	P - 170 2 23.49	T 200L4	56,0
	61,1	23,9	4408,4	1,6	P L 125 3 23.9	T 200L4	33,0
	59,3	49,7	4544,5	1,0	P L 115 3 49.7	T 200LA2	26,0
	58,4	25,0	4660,5	1,1	P - 150 2 25	T 200L4	38,0
	58,1	50,7	4636,1	2,0	P L 135 3 50.7	T 200LA2	40,0
	57,4	51,3	4691,0	1,4	P L 125 3 51.3	T 200LA2	33,0
30	56,5	25,9	4818,9	2,2	P - 190 2 25.85	T 200L4	72,0
	56,5	25,9	4818,9	1,6	P - 170 2 25.85	T 200L4	56,0
	56,4	25,9	4777,5	2,1	P L 135 3 25.9	T 200L4	40,0
	54,3	26,9	4961,4	0,8	P L 115 3 26.9	T 200L4	26,0
	54,2	54,3	4965,2	0,9	P L 115 3 54.3	T 200LA2	26,0
	53,1	27,5	5126,7	1,0	P - 150 2 27.5	T 200L4	38,0
	52,5	27,8	5127,7	1,4	P L 125 3 27.8	T 200L4	33,0
	51,5	57,2	5230,4	1,3	P L 125 3 57.2	T 200LA2	33,0
	51,0	28,6	5338,9	2,0	P - 190 2 28.64	T 200L4	72,0
	51,0	28,6	5338,8	1,4	P - 170 2 28.64	T 200L4	56,0
	51,0	57,8	5285,7	1,8	P L 135 3 57.8	T 200LA2	40,0
	49,8	29,3	5462,2	0,9	P - 150 2 29.3	T 200L4	38,0
	49,5	29,5	5441,7	1,8	P L 135 3 29.5	T 200L4	40,0
	49,3	59,7	5459,4	0,8	P L 115 3 59.7	T 200LA2	26,0
	48,0	30,4	5607,1	1,3	P L 125 3 30.4	T 200L4	33,0
	46,4	63,5	5806,6	1,2	P L 125 3 63.5	T 200LA2	33,0
	46,3	31,5	5876,0	1,8	P - 190 2 31.52	T 200L4	72,0
	46,3	31,5	5875,9	1,3	P - 170 2 31.52	T 200L4	56,0
	45,5	32,1	5921,5	1,8	P L 135 3 32.1	T 200L4	40,0
	45,5	32,1	5984,4	0,8	P - 150 2 32.1	T 200L4	38,0
	45,2	65,1	5952,9	1,6	P L 135 3 65.1	T 200LA2	40,0
	42,6	69,2	6327,7	1,1	P L 125 3 69.2	T 200LA2	33,0
	41,8	34,9	6509,7	1,6	P - 190 2 34.92	T 200L4	72,0
	41,8	34,9	6509,8	1,1	P - 170 2 34.92	T 200L4	56,0
	41,4	35,3	6511,4	1,2	P L 125 3 35.3	T 200L4	33,0
	38,9	75,7	6923,1	1,0	P L 125 3 75.7	T 200LA2	33,0
	38,0	77,6	7096,4	1,3	P L 135 3 77.6	T 200LA2	40,0
	37,7	38,7	7137,8	1,4	P L 135 3 38.7	T 200L4	40,0
	36,4	81,0	7406,7	0,9	P L 125 3 81	T 200LA2	33,0
	36,3	40,2	7415,0	1,0	P L 125 3 40.2	T 200L4	33,0
	35,1	84,0	7681,5	1,2	P L 135 3 84	T 200LA2	40,0
	34,1	42,8	7895,3	1,3	P L 135 3 42.8	T 200L4	40,0
	33,4	88,3	8075,1	0,8	P L 125 3 88.3	T 200LA2	33,0
	33,3	43,8	8080,2	0,9	P L 125 3 43.8	T 200L4	33,0
	32,2	91,4	8358,4	1,1	P L 135 3 91.4	T 200LA2	40,0
	31,3	46,7	8615,3	1,2	P L 135 3 46.7	T 200L4	40,0
	29,4	100,1	9154,0	1,0	P L 135 3 100.1	T 200LA2	40,0
	28,8	50,7	9351,1	1,1	P L 135 3 50.7	T 200L4	40,0
	26,8	110,1	10067,8	0,9	P L 135 3 110.1	T 200LA2	40,0
	25,3	57,8	10661,3	1,0	P L 135 3 57.8	T 200L4	40,0
	24,2	121,8	11137,7	0,8	P L 135 3 121.8	T 200LA2	40,0
	22,4	65,1	12006,9	0,9	P L 135 3 65.1	T 200L4	40,0

P_1 Input Power kW	n_2 Output speed min^{-1}	IR ratio -	T2 Ouput torque Nm	FS' Service Factor -	GEAR	EU	Ptn Thermal capacity kW
	548,2	5,4	612,4	1,5	P - 125 2 5.4	VL2 IE2 200L22	21,0
	455,4	6,5	737,1	1,5	P - 125 2 6.5	VL2 IE2 200L22	21,0
	361,0	8,2	929,9	1,5	P - 125 2 8.2	VL2 IE2 200L22	21,0
	345,4	8,6	971,9	2,8	P - 132 2 8.57	VL2 IE2 200L22	30,0
	315,6	9,4	1063,7	2,5	P - 132 2 9.38	VL2 IE2 200L22	30,0
	299,0	9,9	1122,7	1,3	P - 125 2 9.9	VL2 IE2 200L22	21,0
	286,8	10,3	1170,4	2,5	P - 132 2 10.32	VL2 IE2 200L22	30,0
	258,7	11,4	1297,4	2,1	P - 132 2 11.44	VL2 IE2 200L22	30,0
	236,8	12,5	1417,6	1,1	P - 125 2 12.5	VL2 IE2 200L22	21,0
	226,1	13,1	1484,5	2,0	P - 132 2 13.09	VL2 IE2 200L22	30,0
	206,6	14,3	1625,1	1,9	P - 132 2 14.33	VL2 IE2 200L22	30,0
	196,0	15,1	1712,4	1,0	P - 125 2 15.1	VL2 IE2 200L22	21,0
	193,5	15,3	1735,2	2,7	P - 150 2 15.3	VL2 IE2 200L22	38,0
	187,7	15,8	1788,4	1,8	P - 132 2 15.77	VL2 IE2 200L22	30,0
	177,3	16,7	1893,8	2,5	P - 150 2 16.7	VL2 IE2 200L22	38,0
	176,2	8,4	1905,2	2,6	P - 150 2 8.4	VL2 IE2 225S4	38,0
	169,4	17,5	1981,3	1,5	P - 132 2 17.47	VL2 IE2 200L22	30,0
	160,9	9,2	2086,7	2,5	P - 150 2 9.2	VL2 IE2 225S4	38,0
	156,5	18,9	2145,6	1,3	P - 132 2 18.92	VL2 IE2 200L22	30,0
	154,2	19,2	2177,3	2,1	P - 150 2 19.2	VL2 IE2 200L22	38,0
	146,5	10,1	2290,9	2,2	P - 150 2 10.1	VL2 IE2 225S4	38,0
	142,1	20,8	2362,3	1,1	P - 132 2 20.83	VL2 IE2 200L22	30,0
	141,0	21,0	2381,6	2,0	P - 150 2 21	VL2 IE2 200L22	38,0
	137,9	21,5	2433,7	2,8	P - 170 2 21.46	VL2 IE2 200L22	56,0
	132,5	11,2	2533,5	3,0	P - 170 2 11.17	VL2 IE2 225S4	56,0
	132,1	22,4	2513,6	2,5	P L 125 3 22.4	VL2 IE2 200L22	33,0
	129,8	11,4	2585,7	2,0	P - 150 2 11.4	VL2 IE2 225S4	38,0
	129,8	22,8	2585,8	1,8	P - 150 2 22.8	VL2 IE2 200L22	38,0
	128,3	23,1	2616,2	1,0	P - 132 2 23.07	VL2 IE2 200L22	30,0
	126,0	23,5	2663,9	2,5	P - 170 2 23.49	VL2 IE2 200L22	56,0
	123,9	23,9	2681,9	2,3	P L 125 3 23.9	VL2 IE2 200L22	33,0
	121,3	12,2	2767,2	2,6	P - 170 2 12.2	VL2 IE2 225S4	56,0
	119,8	8,2	2802,0	2,9	P - 170 2 8.18	VL2 IE2 250M6	56,0
	119,4	12,4	2812,6	1,8	P - 150 2 12.4	VL2 IE2 225S4	38,0
	118,4	25,0	2835,2	1,7	P - 150 2 25	VL2 IE2 200L22	38,0
	114,5	25,9	2931,5	2,3	P - 170 2 25.85	VL2 IE2 200L22	56,0
	112,3	26,4	2988,3	0,9	P - 132 2 26.35	VL2 IE2 200L22	30,0
	111,4	13,3	3014,4	2,5	P - 170 2 13.29	VL2 IE2 225S4	56,0
	110,0	26,9	3018,5	1,3	P L 115 3 26.9	VL2 IE2 200L22	26,0
	108,8	13,6	3084,8	1,7	P - 150 2 13.6	VL2 IE2 225S4	38,0
	107,6	27,5	3118,5	1,5	P - 150 2 27.5	VL2 IE2 200L22	38,0
	106,5	27,8	3119,6	2,1	P L 125 3 27.8	VL2 IE2 200L22	33,0
	104,6	9,4	3209,5	2,5	P - 170 2 9.37	VL2 IE2 250M6	56,0
	103,4	28,6	3248,0	2,9	P - 190 2 28.64	VL2 IE2 200L22	72,0
	103,4	28,6	3248,0	2,1	P - 170 2 28.64	VL2 IE2 200L22	56,0
	102,1	29,0	3288,8	0,9	P - 132 2 29	VL2 IE2 200L22	30,0
	101,8	14,5	3297,8	2,3	P - 170 2 14.54	VL2 IE2 225S4	56,0
37	101,0	29,3	3322,9	1,3	P - 150 2 29.3	VL2 IE2 200L22	38,0
	100,3	29,5	3310,2	2,7	P L 135 3 29.5	VL2 IE2 200L22	40,0
	97,4	30,4	3411,2	2,0	P L 125 3 30.4	VL2 IE2 200L22	33,0
	96,7	15,3	3470,3	1,5	P - 150 2 15.3	VL2 IE2 225S4	38,0
	96,1	10,2	3493,8	2,3	P - 170 2 10.2	VL2 IE2 250M6	56,0
	93,9	31,5	3574,5	2,6	P - 190 2 31.52	VL2 IE2 200L22	72,0
	93,9	31,5	3574,5	1,9	P - 170 2 31.52	VL2 IE2 200L22	56,0
	92,2	32,1	3602,1	2,6	P L 135 3 32.1	VL2 IE2 200L22	40,0
	92,2	32,1	3640,4	1,2	P - 150 2 32.1	VL2 IE2 200L22	38,0
	92,2	32,1	3602,1	1,1	P L 115 3 32.1	VL2 IE2 200L22	26,0
	89,5	16,5	3751,5	2,8	P - 190 2 16.54	VL2 IE2 225S4	72,0
	89,5	16,5	3751,5	2,0	P - 170 2 16.54	VL2 IE2 225S4	56,0
	88,6	16,7	3787,9	1,4	P - 150 2 16.7	VL2 IE2 225S4	38,0
	87,7	11,2	3825,9	3,0	P - 190 2 11.17	VL2 IE2 250M6	72,0
	87,7	11,2	3825,9	2,1	P - 170 2 11.17	VL2 IE2 250M6	56,0
	84,8	34,9	3959,9	2,4	P - 190 2 34.92	VL2 IE2 200L22	72,0
	84,8	34,9	3959,9	1,6	P - 170 2 34.92	VL2 IE2 200L22	56,0
	84,3	35,1	3980,5	1,0	P - 150 2 35.1	VL2 IE2 200L22	38,0
	83,9	35,3	3961,2	1,7	P L 125 3 35.3	VL2 IE2 200L22	33,0
	82,2	18,0	4084,7	2,6	P - 190 2 18.01	VL2 IE2 225S4	72,0
	82,2	18,0	4084,7	1,8	P - 170 2 18.01	VL2 IE2 225S4	56,0
	80,3	12,2	4178,8	2,7	P - 190 2 12.2	VL2 IE2 250M6	72,0
	80,3	12,2	4178,8	1,9	P - 170 2 12.2	VL2 IE2 250M6	56,0
	78,1	37,9	4252,9	0,9	P L 115 3 37.9	VL2 IE2 200L22	26,0
	77,5	19,1	4286,3	2,1	P L 135 3 19.1	VL2 IE2 225S4	40,0
	77,1	19,2	4355,0	1,2	P - 150 2 19.2	VL2 IE2 225S4	38,0
	76,5	38,7	4342,4	2,1	P L 135 3 38.7	VL2 IE2 200L22	40,0
	76,5	38,7	4388,6	0,9	P - 150 2 38.7	VL2 IE2 200L22	38,0
	75,1	19,7	4470,4	2,3	P - 190 2 19.71	VL2 IE2 225S4	72,0
	75,1	19,7	4470,4	1,7	P - 170 2 19.71	VL2 IE2 225S4	56,0
	73,7	13,3	4552,2	2,5	P - 190 2 13.29	VL2 IE2 250M6	72,0
	73,7	13,3	4552,3	1,8	P - 170 2 13.29	VL2 IE2 250M6	56,0
	73,6	40,2	4511,1	1,5	P L 125 3 40.2	VL2 IE2 200L22	33,0
	72,9	40,6	4555,7	1,0	P L 115 3 40.6	VL2 IE2 200L22	26,0
	70,5	21,0	4762,8	1,1	P - 150 2 21	VL2 IE2 225S4	38,0
	69,2	42,8	4802,6	2,0	P L 135 3 42.8	VL2 IE2 200L22	40,0
	69,0	21,5	4867,1	2,2	P - 190 2 21.46	VL2 IE2 225S4	72,0
	69,0	21,5	4867,1	1,5	P - 170 2 21.46	VL2 IE2 225S4	56,0
	67,9	21,8	4892,5	1,9	P L 135 3 21.8	VL2 IE2 225S4	40,0
	67,6	43,8	4914,9	1,4	P L 125 3 43.8	VL2 IE2 200L22	33,0
	67,4	14,5	4980,4	2,3	P - 190 2 14.54	VL2 IE2 250M6	72,0
	67,4	14,5	4980,5	1,6	P - 170 2 14.54	VL2 IE2 250M6	56,0
	66,1	22,4	5027,3	1,4	P L 125 3 22.4	VL2 IE2 225S4	33,0
	65,1	45,5	5106,1	0,9	P L 115 3 45.5	VL2 IE2 200L22	26,0
	64,9	22,8	5171,5	1,0	P - 150 2 22.8	VL2 IE2 225S4	38,0
	63,4	46,7	5240,6	1,8	P L 135 3 46.7	VL2 IE2 200L22	40,0
	63,0	23,5	5327,5	2,0	P - 190 2 23.49	VL2 IE2 225S4	72,0
	63,0	23,5	5327,4	1,4	P - 170 2 23.49	VL2 IE2 225S4	56,0

P_1 Input Power kW	n_2 Output speed min^{-1}	IR ratio -	T2 Ouput torque Nm	FS' Service Factor -	GEAR	EU	Ptn Thermal capacity kW
37	61,9	23,9	5364,2	1,3	P L 125 3 23.9	VL2 IE2 225S4	33,0
	59,3	16,5	5665,5	2,0	P - 190 2 16.54	VL2 IE2 250M6	72,0
	59,3	16,5	5665,5	1,4	P - 170 2 16.54	VL2 IE2 250M6	56,0
	59,2	25,0	5670,3	0,9	P - 150 2 25	VL2 IE2 225S4	38,0
	58,4	50,7	5689,4	1,7	P L 135 3 50.7	VL2 IE2 200L22	40,0
	57,7	51,3	5756,5	1,2	P L 125 3 51.3	VL2 IE2 200L22	33,0
	57,3	25,9	5863,4	1,8	P - 190 2 25.85	VL2 IE2 225S4	72,0
	57,3	25,9	5863,5	1,3	P - 170 2 25.85	VL2 IE2 225S4	56,0
	57,1	25,9	5812,9	1,7	P L 135 3 25.9	VL2 IE2 225S4	40,0
	54,4	18,0	6169,5	1,9	P - 190 2 18.01	VL2 IE2 250M6	72,0
	54,4	18,0	6169,6	1,3	P - 170 2 18.01	VL2 IE2 250M6	56,0
	53,8	27,5	6237,0	0,8	P - 150 2 27.5	VL2 IE2 225S4	38,0
	53,2	27,8	6238,7	1,2	P L 125 3 27.8	VL2 IE2 225S4	33,0
	51,8	57,2	6418,3	1,1	P L 125 3 57.2	VL2 IE2 200L22	33,0
	51,7	28,6	6495,4	1,6	P - 190 2 28.64	VL2 IE2 225S4	72,0
	51,7	28,6	6495,3	1,2	P - 170 2 28.64	VL2 IE2 225S4	56,0
	51,2	57,8	6486,1	1,5	P L 135 3 57.8	VL2 IE2 200L22	40,0
	50,2	29,5	6620,5	1,5	P L 135 3 29.5	VL2 IE2 225S4	40,0
	49,7	19,7	6751,5	1,7	P - 190 2 19.71	VL2 IE2 250M6	72,0
	49,7	19,7	6751,5	1,2	P - 170 2 19.71	VL2 IE2 250M6	56,0
	48,7	30,4	6823,0	1,1	P L 125 3 30.4	VL2 IE2 225S4	33,0
	47,0	31,5	7149,8	1,5	P - 190 2 31.52	VL2 IE2 225S4	72,0
	47,0	31,5	7149,9	1,0	P - 170 2 31.52	VL2 IE2 225S4	56,0
	46,6	63,5	7126,1	0,9	P L 125 3 63.5	VL2 IE2 200L22	33,0
	46,1	32,1	7203,4	1,5	P L 135 3 32.1	VL2 IE2 225S4	40,0
	45,7	21,5	7350,2	1,6	P - 190 2 21.46	VL2 IE2 250M6	72,0
	45,7	21,5	7350,2	1,1	P - 170 2 21.46	VL2 IE2 250M6	56,0
	45,5	65,1	7304,8	1,3	P L 135 3 65.1	VL2 IE2 200L22	40,0
	42,8	69,2	7765,9	0,9	P L 125 3 69.2	VL2 IE2 200L22	33,0
	42,4	34,9	7920,8	1,3	P - 190 2 34.92	VL2 IE2 225S4	72,0
	42,4	34,9	7920,7	0,9	P - 170 2 34.92	VL2 IE2 225S4	56,0
	41,9	35,3	7921,6	0,9	P L 125 3 35.3	VL2 IE2 225S4	33,0
	41,7	23,5	8046,1	1,4	P - 190 2 23.49	VL2 IE2 250M6	72,0
	41,7	23,5	8046,0	1,0	P - 170 2 23.49	VL2 IE2 250M6	56,0
	38,2	38,7	8685,9	1,2	P L 135 3 38.7	VL2 IE2 225S4	40,0
	38,1	77,6	8708,6	1,1	P L 135 3 77.6	VL2 IE2 200L22	40,0
	37,9	25,9	8854,7	1,3	P - 190 2 25.85	VL2 IE2 250M6	72,0
	37,9	25,9	8854,7	0,9	P - 170 2 25.85	VL2 IE2 250M6	56,0
	36,8	40,2	9020,9	0,8	P L 125 3 40.2	VL2 IE2 225S4	33,0
	35,2	84,0	9425,3	1,0	P L 135 3 84	VL2 IE2 200L22	40,0
	34,6	42,8	9605,2	1,1	P L 135 3 42.8	VL2 IE2 225S4	40,0
	34,2	28,6	9809,5	1,2	P - 190 2 28.64	VL2 IE2 250M6	72,0
	34,2	28,6	9809,5	0,8	P - 170 2 28.64	VL2 IE2 250M6	56,0
	32,4	91,4	10254,6	0,9	P L 135 3 91.4	VL2 IE2 200L22	40,0
	31,7	46,7	10481,3	1,0	P L 135 3 46.7	VL2 IE2 225S4	40,0
	31,1	31,5	10797,2	1,1	P - 190 2 31.52	VL2 IE2 250M6	72,0
	29,6	100,1	11232,7	0,8	P L 135 3 100.1	VL2 IE2 200L22	40,0
	29,2	50,7	11378,9	0,9	P L 135 3 50.7	VL2 IE2 225S4	40,0
	28,1	34,9	11962,9	1,0	P - 190 2 34.92	VL2 IE2 250M6	72,0
	25,6	57,8	12969,5	0,8	P L 135 3 57.8	VL2 IE2 225S4	40,0

P_1 Input Power kW	n_2 Output speed min^{-1}	IR ratio -	T2 Ouput torque Nm	FS' Service Factor -	GEAR	EU	Ptn Thermal capacity kW
45	242,6	6,1	1682,7	2,7	P - 150 2 6.1	VL2 IE2 225M4	38,0
	224,2	6,6	1820,6	2,9	P - 150 2 6.6	VL2 IE2 225M4	38,0
	202,7	7,3	2013,7	2,5	P - 150 2 7.3	VL2 IE2 225M4	38,0
	176,2	8,4	2317,2	2,2	P - 150 2 8.4	VL2 IE2 225M4	38,0
	160,9	9,2	2537,8	2,1	P - 150 2 9.2	VL2 IE2 225M4	38,0
	158,0	9,4	2584,8	2,9	P - 170 2 9.37	VL2 IE2 225M4	56,0
	146,5	10,1	2786,2	1,8	P - 150 2 10.1	VL2 IE2 225M4	38,0
	145,1	10,2	2813,7	2,7	P - 170 2 10.2	VL2 IE2 225M4	56,0
	132,5	11,2	3081,2	2,4	P - 170 2 11.17	VL2 IE2 225M4	56,0
	131,9	7,4	3095,2	2,6	P - 170 2 7.43	VL2 IE2 280S6	56,0
	129,8	11,4	3144,8	1,6	P - 150 2 11.4	VL2 IE2 225M4	38,0
	121,3	12,2	3365,5	2,1	P - 170 2 12.2	VL2 IE2 225M4	56,0
	119,8	8,2	3407,9	2,4	P - 170 2 8.18	VL2 IE2 280S6	56,0
	119,4	12,4	3420,7	1,5	P - 150 2 12.4	VL2 IE2 225M4	38,0
	111,4	13,3	3666,1	2,9	P - 190 2 13.29	VL2 IE2 225M4	72,0
	111,4	13,3	3666,2	2,0	P - 170 2 13.29	VL2 IE2 225M4	56,0
	108,8	13,6	3751,7	1,4	P - 150 2 13.6	VL2 IE2 225M4	38,0
	104,6	9,4	3903,5	2,9	P - 190 2 9.37	VL2 IE2 280S6	72,0
	104,6	9,4	3903,5	2,1	P - 170 2 9.37	VL2 IE2 280S6	56,0
	101,8	14,5	4010,8	2,6	P - 190 2 14.54	VL2 IE2 225M4	72,0
	101,8	14,5	4010,8	1,9	P - 170 2 14.54	VL2 IE2 225M4	56,0
	96,7	15,3	4220,6	1,2	P - 150 2 15.3	VL2 IE2 225M4	38,0
	96,1	10,2	4249,2	2,7	P - 190 2 10.2	VL2 IE2 280S6	72,0
	96,1	10,2	4249,2	1,9	P - 170 2 10.2	VL2 IE2 280S6	56,0
	89,5	16,5	4562,6	2,3	P - 190 2 16.54	VL2 IE2 225M4	72,0
	89,5	16,5	4562,6	1,6	P - 170 2 16.54	VL2 IE2 225M4	56,0
	88,6	16,7	4606,9	1,2	P - 150 2 16.7	VL2 IE2 225M4	38,0
	87,7	11,2	4653,1	2,5	P - 190 2 11.17	VL2 IE2 280S6	72,0
	87,7	11,2	4653,1	1,8	P - 170 2 11.17	VL2 IE2 280S6	56,0
	82,2	18,0	4967,9	2,1	P - 190 2 18.01	VL2 IE2 225M4	72,0
	82,2	18,0	4967,9	1,5	P - 170 2 18.01	VL2 IE2 225M4	56,0
	80,3	12,2	5082,3	2,3	P - 190 2 12.2	VL2 IE2 280S6	72,0
	80,3	12,2	5082,3	1,5	P - 170 2 12.2	VL2 IE2 280S6	56,0
	77,5	19,1	5213,1	1,7	P L 135 3 19.1	VL2 IE2 225M4	40,0
	77,1	19,2	5296,6	1,0	P - 150 2 19.2	VL2 IE2 225M4	38,0
	75,1	19,7	5437,0	1,9	P - 190 2 19.71	VL2 IE2 225M4	72,0
	75,1	19,7	5437,0	1,4	P - 170 2 19.71	VL2 IE2 225M4	56,0
	73,7	13,3	5536,5	2,1	P - 190 2 13.29	VL2 IE2 280S6	72,0
	73,7	13,3	5536,5	1,5	P - 170 2 13.29	VL2 IE2 280S6	56,0
	70,5	21,0	5792,7	0,9	P - 150 2 21	VL2 IE2 225M4	38,0
	69,0	21,5	5919,4	1,8	P - 190 2 21.46	VL2 IE2 225M4	72,0
	69,0	21,5	5919,4	1,3	P - 170 2 21.46	VL2 IE2 225M4	56,0
	67,9	21,8	5950,3	1,6	P L 135 3 21.8	VL2 IE2 225M4	40,0
	67,4	14,5	6057,3	1,9	P - 190 2 14.54	VL2 IE2 280S6	72,0
	67,4	14,5	6057,4	1,4	P - 170 2 14.54	VL2 IE2 280S6	56,0
	66,1	22,4	6114,3	1,1	P L 125 3 22.4	VL2 IE2 225M4	33,0
	64,9	22,8	6289,6	0,8	P - 150 2 22.8	VL2 IE2 225M4	38,0
	63,0	23,5	6479,3	1,6	P - 190 2 23.49	VL2 IE2 225M4	72,0
	63,0	23,5	6479,3	1,2	P - 170 2 23.49	VL2 IE2 225M4	56,0
	61,9	23,9	6524,0	1,1	P L 125 3 23.9	VL2 IE2 225M4	33,0
	59,3	16,5	6890,5	1,7	P - 190 2 16.54	VL2 IE2 280S6	72,0
	59,3	16,5	6890,5	1,2	P - 170 2 16.54	VL2 IE2 280S6	56,0
	57,3	25,9	7131,2	1,5	P - 190 2 25.85	VL2 IE2 225M4	72,0
	57,3	25,9	7131,2	1,1	P - 170 2 25.85	VL2 IE2 225M4	56,0
	57,1	25,9	7069,7	1,4	P L 135 3 25.9	VL2 IE2 225M4	40,0
	54,4	18,0	7503,5	1,5	P - 190 2 18.01	VL2 IE2 280S6	72,0
	54,4	18,0	7503,5	1,1	P - 170 2 18.01	VL2 IE2 280S6	56,0
	53,2	27,8	7587,6	0,9	P L 125 3 27.8	VL2 IE2 225M4	33,0
	51,7	28,6	7899,8	1,3	P - 190 2 28.64	VL2 IE2 225M4	72,0
	51,7	28,6	7899,7	0,9	P - 170 2 28.64	VL2 IE2 225M4	56,0
	50,2	29,5	8052,0	1,2	P L 135 3 29.5	VL2 IE2 225M4	40,0
	49,7	19,7	8211,2	1,4	P - 190 2 19.71	VL2 IE2 280S6	72,0
	49,7	19,7	8211,3	1,0	P - 170 2 19.71	VL2 IE2 280S6	56,0
	48,7	30,4	8298,3	0,9	P L 125 3 30.4	VL2 IE2 225M4	33,0
	47,0	31,5	8695,7	1,2	P - 190 2 31.52	VL2 IE2 225M4	72,0
	47,0	31,5	8695,8	0,9	P - 170 2 31.52	VL2 IE2 225M4	56,0
	46,1	32,1	8760,9	1,2	P L 135 3 32.1	VL2 IE2 225M4	40,0
	45,7	21,5	8939,4	1,3	P - 190 2 21.46	VL2 IE2 280S6	72,0
	45,7	21,5	8939,4	0,9	P - 170 2 21.46	VL2 IE2 280S6	56,0
	42,4	34,9	9633,4	1,1	P - 190 2 34.92	VL2 IE2 225M4	72,0
	41,7	23,5	9785,8	1,2	P - 190 2 23.49	VL2 IE2 280S6	72,0
	41,7	23,5	9785,7	0,8	P - 170 2 23.49	VL2 IE2 280S6	56,0
	38,2	38,7	10563,9	0,9	P L 135 3 38.7	VL2 IE2 225M4	40,0
	37,9	25,9	10769,2	1,1	P - 190 2 25.85	VL2 IE2 280S6	72,0
	34,6	42,8	11682,0	0,9	P L 135 3 42.8	VL2 IE2 225M4	40,0
	34,2	28,6	11930,4	1,0	P - 190 2 28.64	VL2 IE2 280S6	72,0
	31,7	46,7	12747,5	0,8	P L 135 3 46.7	VL2 IE2 225M4	40,0
	31,1	31,5	13131,7	0,9	P - 190 2 31.52	VL2 IE2 280S6	72,0

P_1 Input Power kW	n_2 Output speed min^{-1}	IR ratio -	T2 Ouput torque Nm	FS' Service Factor -	GEAR	EU	Ptn Thermal capacity kW
55	199,2	7,4	3,0	2505,1	P_170_2_7.43	VL2_IE2_250M4	56
	180,9	8,2	2,7	2757,9	P_170_2_8.18	VL2_IE2_250M4	56
	170,4	5,8	2,8	2927,8	P_170_2_5.75	VL2_IE2_280M6	56
	158,0	9,4	2,4	3159,2	P_170_2_9.37	VL2_IE2_250M4	56
	157,1	6,2	2,6	3177,2	P_170_2_6.24	VL2_IE2_280M6	56
	145,1	10,2	2,2	3438,9	P_170_2_10.2	VL2_IE2_250M4	56
	132,5	11,2	2,8	3765,9	P_190_2_11.17	VL2_IE2_250M4	72
	132,5	11,2	2,0	3766,0	P_170_2_11.17	VL2_IE2_250M4	56
	131,9	7,4	2,2	3783,1	P_170_2_7.43	VL2_IE2_280M6	56
	121,3	12,2	2,6	4113,3	P_190_2_12.2	VL2_IE2_250M4	72
	121,3	12,2	1,7	4113,3	P_170_2_12.2	VL2_IE2_250M4	56
	119,8	8,2	2,7	4165,2	P_190_2_8.18	VL2_IE2_280M6	72
	119,8	8,2	1,9	4165,2	P_170_2_8.18	VL2_IE2_280M6	56
	111,4	13,3	2,3	4480,8	P_190_2_13.29	VL2_IE2_250M4	72
	111,4	13,3	1,7	4480,9	P_170_2_13.29	VL2_IE2_250M4	56
	104,6	9,4	2,4	4770,9	P_190_2_9.37	VL2_IE2_280M6	72
	104,6	9,4	1,7	4770,9	P_170_2_9.37	VL2_IE2_280M6	56
	101,8	14,5	2,1	4902,1	P_190_2_14.54	VL2_IE2_250M4	72
	101,8	14,5	1,5	4902,1	P_170_2_14.54	VL2_IE2_250M4	56
	96,1	10,2	2,2	5193,5	P_190_2_10.2	VL2_IE2_280M6	72
	96,1	10,2	1,6	5193,5	P_170_2_10.2	VL2_IE2_280M6	56
	89,5	16,5	1,9	5576,5	P_190_2_16.54	VL2_IE2_250M4	72
	89,5	16,5	1,3	5576,5	P_170_2_16.54	VL2_IE2_250M4	56
	87,7	11,2	2,0	5687,1	P_190_2_11.17	VL2_IE2_280M6	72
	87,7	11,2	1,4	5687,1	P_170_2_11.17	VL2_IE2_280M6	56
	82,2	18,0	1,7	6071,9	P_190_2_18.01	VL2_IE2_250M4	72
	82,2	18,0	1,2	6071,9	P_170_2_18.01	VL2_IE2_250M4	56
	80,3	12,2	1,8	6211,7	P_190_2_12.2	VL2_IE2_280M6	72
	80,3	12,2	1,2	6211,7	P_170_2_12.2	VL2_IE2_280M6	56
	77,5	19,1	1,4	6371,6	PL_135_3_19.1	VL2_IE2_250M4	40
	75,1	19,7	1,6	6645,2	P_190_2_19.71	VL2_IE2_250M4	72
	75,1	19,7	1,1	6645,2	P_170_2_19.71	VL2_IE2_250M4	56
	73,7	13,3	1,7	6766,8	P_190_2_13.29	VL2_IE2_280M6	72
	73,7	13,3	1,2	6766,9	P_170_2_13.29	VL2_IE2_280M6	56
	69,0	21,5	1,5	7234,8	P_190_2_21.46	VL2_IE2_250M4	72
	69,0	21,5	1,0	7234,8	P_170_2_21.46	VL2_IE2_250M4	56
	67,9	21,8	1,3	7272,6	PL_135_3_21.8	VL2_IE2_250M4	40
	67,4	14,5	1,5	7403,4	P_190_2_14.54	VL2_IE2_280M6	72
	67,4	14,5	1,1	7403,4	P_170_2_14.54	VL2_IE2_280M6	56
	63,0	23,5	1,3	7919,2	P_190_2_23.49	VL2_IE2_250M4	72
	63,0	23,5	0,9	7919,1	P_170_2_23.49	VL2_IE2_250M4	56
	59,3	16,5	1,4	8421,7	P_190_2_16.54	VL2_IE2_280M6	72
	59,3	16,5	1,0	8421,7	P_170_2_16.54	VL2_IE2_280M6	56
	57,3	25,9	1,2	8715,9	P_190_2_25.85	VL2_IE2_250M4	72
	57,3	25,9	0,9	8716,0	P_170_2_25.85	VL2_IE2_250M4	56
	57,1	25,9	1,1	8640,7	PL_135_3_25.9	VL2_IE2_250M4	40
	54,4	18,0	1,2	9170,9	P_190_2_18.01	VL2_IE2_280M6	72
	54,4	18,0	0,9	9171,0	P_170_2_18.01	VL2_IE2_280M6	56
	51,7	28,6	1,1	9655,3	P_190_2_28.64	VL2_IE2_250M4	72
	50,2	29,5	1,0	9841,3	PL_135_3_29.5	VL2_IE2_250M4	40
	49,7	19,7	1,1	10036,0	P_190_2_19.71	VL2_IE2_280M6	72
	49,7	19,7	0,8	10036,0	P_170_2_19.71	VL2_IE2_280M6	56
	47,0	31,5	1,0	10628,1	P_190_2_31.52	VL2_IE2_250M4	72
	46,1	32,1	1,0	10707,7	PL_135_3_32.1	VL2_IE2_250M4	40
	45,7	21,5	1,0	10926,0	P_190_2_21.46	VL2_IE2_280M6	72
	42,4	34,9	0,9	11774,2	P_190_2_34.92	VL2_IE2_250M4	72
	41,7	23,5	1,0	11960,5	P_190_2_23.49	VL2_IE2_280M6	72
	37,9	25,9	0,9	13162,4	P_190_2_25.85	VL2_IE2_280M6	72
75	257,4	5,8	2643,6	2,8	P_-_170_2_5.75	VL2_IE2_280S4	56,0
	237,2	6,2	2868,9	2,6	P_-_170_2_6.24	VL2_IE2_280S4	56,0
	199,2	7,4	3416,0	2,2	P_-_170_2_7.43	VL2_IE2_280S4	56,0
	180,9	8,2	3760,8	2,8	P_-_190_2_8.18	VL2_IE2_280S4	72,0
	180,9	8,2	3760,8	2,0	P_-_170_2_8.18	VL2_IE2_280S4	56,0
	158,0	9,4	4307,9	2,4	P_-_190_2_9.37	VL2_IE2_280S4	72,0
	158,0	9,4	4307,9	1,7	P_-_170_2_9.37	VL2_IE2_280S4	56,0
	145,1	10,2	4689,4	2,2	P_-_190_2_10.2	VL2_IE2_280S4	72,0
	145,1	10,2	4689,5	1,6	P_-_170_2_10.2	VL2_IE2_280S4	56,0
	132,5	11,2	5135,4	2,0	P_-_190_2_11.17	VL2_IE2_280S4	72,0
	132,5	11,2	5135,4	1,5	P_-_170_2_11.17	VL2_IE2_280S4	56,0
	121,3	12,2	5609,1	1,9	P_-_190_2_12.2	VL2_IE2_280S4	72,0
	121,3	12,2	5609,1	1,3	P_-_170_2_12.2	VL2_IE2_280S4	56,0
	111,4	13,3	6110,2	1,7	P_-_190_2_13.29	VL2_IE2_280S4	72,0
	111,4	13,3	6110,3	1,2	P_-_170_2_13.29	VL2_IE2_280S4	56,0
	101,8	14,5	6684,7	1,6	P_-_190_2_14.54	VL2_IE2_280S4	72,0
	101,8	14,5	6684,7	1,1	P_-_170_2_14.54	VL2_IE2_280S4	56,0
	89,5	16,5	7604,4	1,4	P_-_190_2_16.54	VL2_IE2_280S4	72,0
	89,5	16,5	7604,3	1,0	P_-_170_2_16.54	VL2_IE2_280S4	56,0
	82,2	18,0	8279,9	1,3	P_-_190_2_18.01	VL2_IE2_280S4	72,0
	82,2	18,0	8279,9	0,9	P_-_170_2_18.01	VL2_IE2_280S4	56,0
	75,1	19,7	9061,6	1,2	P_-_190_2_19.71	VL2_IE2_280S4	72,0
	75,1	19,7	9061,6	0,8	P_-_170_2_19.71	VL2_IE2_280S4	56,0
	69,0	21,5	9865,7	1,1	P_-_190_2_21.46	VL2_IE2_280S4	72,0
	63,0	23,5	10798,9	1,0	P_-_190_2_23.49	VL2_IE2_280S4	72,0
	57,3	25,9	11885,4	0,9	P_-_190_2_25.85	VL2_IE2_280S4	72,0

P_1 Input Power kW	n_2 Output speed min^{-1}	IR ratio -	T2 Ouput torque Nm	FS' Service Factor -	GEAR	EU	Ptn Thermal capacity kW
90	321,7	4,6	2537,8	3,0	P - 190 2 4.6	VL2 IE2 280M4	72,0
	321,7	4,6	2537,8	2,9	P - 170 2 4.6	VL2 IE2 280M4	56,0
	278,2	5,3	2935,0	2,7	P - 190 2 5.32	VL2 IE2 280M4	72,0
	257,4	5,8	3172,3	2,4	P - 170 2 5.75	VL2 IE2 280M4	56,0
	237,2	6,2	3442,6	2,2	P - 170 2 6.24	VL2 IE2 280M4	56,0
	218,0	6,8	3746,0	2,8	P - 190 2 6.79	VL2 IE2 280M4	72,0
	199,2	7,4	4099,2	2,6	P - 190 2 7.43	VL2 IE2 280M4	72,0
	199,2	7,4	4099,2	1,8	P - 170 2 7.43	VL2 IE2 280M4	56,0
	180,9	8,2	4512,9	2,3	P - 190 2 8.18	VL2 IE2 280M4	72,0
	180,9	8,2	4512,9	1,6	P - 170 2 8.18	VL2 IE2 280M4	56,0
	158,0	9,4	5169,5	2,0	P - 190 2 9.37	VL2 IE2 280M4	72,0
	158,0	9,4	5169,5	1,5	P - 170 2 9.37	VL2 IE2 280M4	56,0
	145,1	10,2	5627,3	1,9	P - 190 2 10.2	VL2 IE2 280M4	72,0
	145,1	10,2	5627,3	1,3	P - 170 2 10.2	VL2 IE2 280M4	56,0
	132,5	11,2	6162,5	1,7	P - 190 2 11.17	VL2 IE2 280M4	72,0
	132,5	11,2	6162,5	1,2	P - 170 2 11.17	VL2 IE2 280M4	56,0
	121,3	12,2	6730,9	1,6	P - 190 2 12.2	VL2 IE2 280M4	72,0
	121,3	12,2	6730,9	1,1	P - 170 2 12.2	VL2 IE2 280M4	56,0
	111,4	13,3	7332,3	1,4	P - 190 2 13.29	VL2 IE2 280M4	72,0
	111,4	13,3	7332,3	1,0	P - 170 2 13.29	VL2 IE2 280M4	56,0
	101,8	14,5	8021,7	1,3	P - 190 2 14.54	VL2 IE2 280M4	72,0
	101,8	14,5	8021,7	0,9	P - 170 2 14.54	VL2 IE2 280M4	56,0
	89,5	16,5	9125,2	1,2	P - 190 2 16.54	VL2 IE2 280M4	72,0
	89,5	16,5	9125,2	0,8	P - 170 2 16.54	VL2 IE2 280M4	56,0
	82,2	18,0	9935,9	1,1	P - 190 2 18.01	VL2 IE2 280M4	72,0
	75,1	19,7	10873,9	1,0	P - 190 2 19.71	VL2 IE2 280M4	72,0
	69,0	21,5	11838,8	0,9	P - 190 2 21.46	VL2 IE2 280M4	72,0
	63,0	23,5	12958,7	0,8	P - 190 2 23.49	VL2 IE2 280M4	72,0

N.B.
Concernant les réducteurs pour lesquels **Ptn < Puissance du moteur électrique** il convient de vérifier la puissance à la limite thermique selon les indications du par. 1.7-A

N.B.
*Para los reductores para los cuales **Ptn < Potencia motor eléctrico**, es conveniente efectuar la verificación de la potencia límite térmico de acuerdo con las indicaciones del párr. 1.7-A*

OBS.
Para os redutores nos quais **Ptn < Potência do motor elétrico**, convém efetuar a verificação da potência do limite térmico conforme as indicações mostradas no par. 1.7-A

DIMENSIONS

M	REFSIZES ERIES	SIZE	PAGES
	-	63 - 71 - 90 - 112	164
		80 - 100 - 125 - 132 - 150 - 170 - 190	166
	E	125 - 132 - 150 - 170 - 190	168
	L	25 - 45	170
		65	172
		85 - 95	174
		105	176
		115 - 125 - 135	178
		OUTPUT CONFIGURATIONS - Accessories - OptionS	180

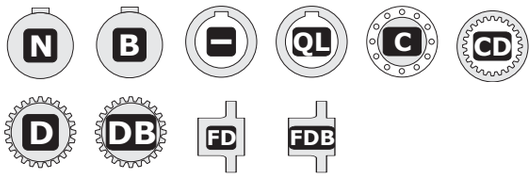

E

1.8 Dimensions *1.8 Dimensiones* 1.8 Dimensões

PR P **63-71-90-112** **PM P**

- Without Flange

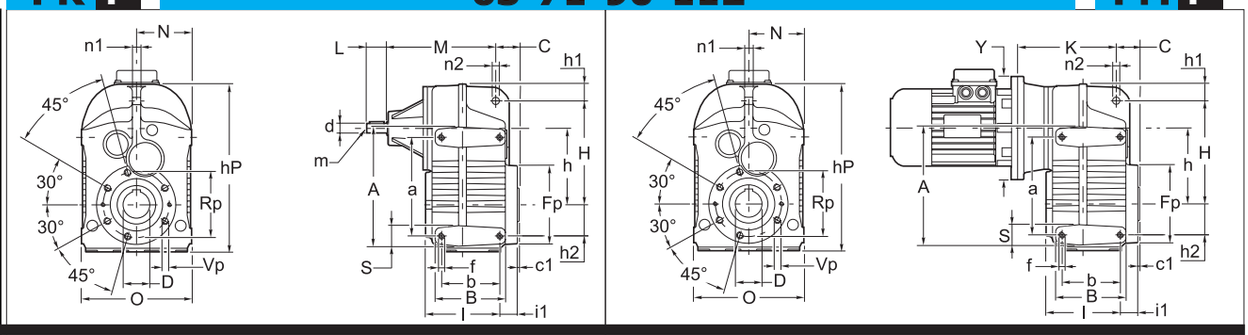

F1 **F2** With Flange

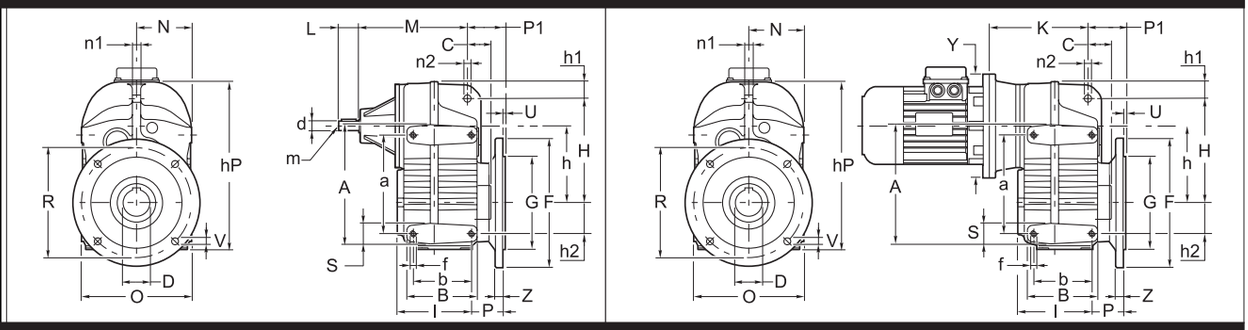

P With Flange

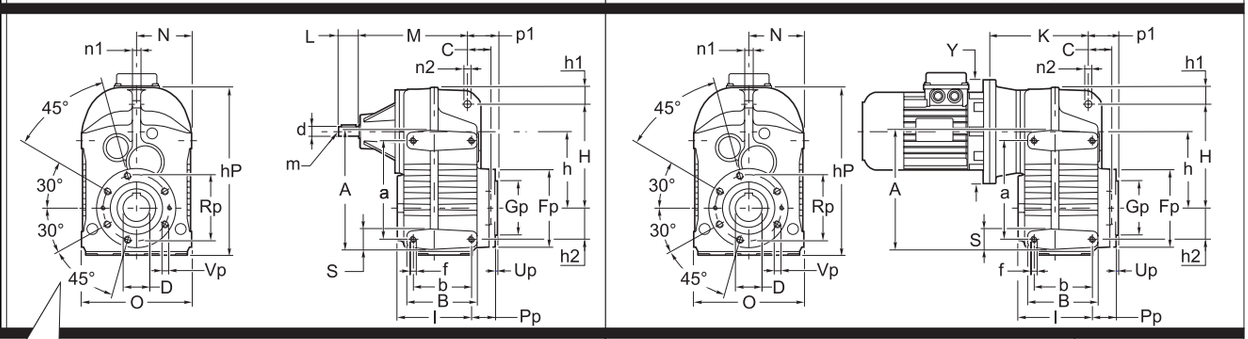

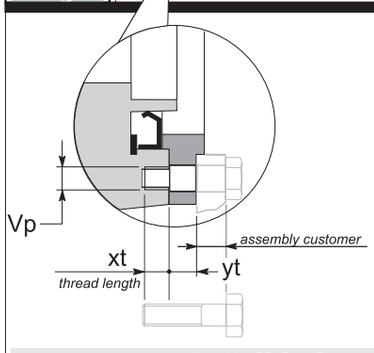

Per il fissaggio al riduttore con i fori **"Vp"** considerare la lunghezza delle viti adeguate, e che la quota **"yt"** non è filettata (vedi disegno).

*When P-flange is used please consider that the threads **"Vp"** are in gearcase and that distance **"yt"** does not have a thread (see drawing).*

Bei Verwendung des P-Flansches ist zu beachten, daß sich die Gewinde im Getriebegehäuse befinden und daß Maß **"yt"** kein Gewinde besitzt. Details siehe Zeichnung.

Detail holes - flange "P"

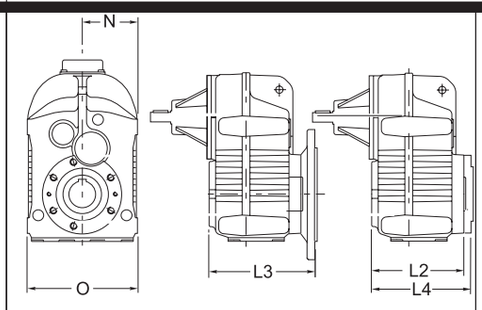

Detail flanged housing PM-PR F

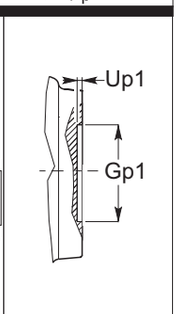

Detail flange centering

General Dimensions					
Dimensions		**63**	**71**	**90**	**112**
C		31,5	35	45	50
c1		2,5	3	3,5	4
D	Standard	30	35	40	50
	Optional	25	30	42	55
	Optional	28	32	45	-
	Optional	-	-	48	-
tollerance D		H7	H7	H7	H7
h		103,5	117	147	184
H		152	165	200	255
h1		23,5	26	33	35,5
hp		240	268	324	400
n1		12	12	16	20
n2		14	14	14	22

1.8 Dimensions

F - Flange housing				
Versions P_-_F	63	71	90	112
L2	116,5	147	176,5	205
L3	143	175	203,5	246
L4	128	158	188,5	219
N	84.5	92	109	138
O	169	184	218	276

1.8 Dimensiones

P - Foot housing				
Versions P_-_P	63	71	90	112
a	115	145	190	240
A	135	170	220	280
b	77	93	112	140
B	95	120	135	166
f	N°8 M8x12	N°8 M10x15	N°8 M12x17	N°8 M16x23
h2	31	43	60	70
I	96.5	119	143	172.5
i1	20	28	33.5	32.5
N	82,5	90	106	135
O	165	180	212	270
S	20	25	30	40

1.8 Dimensões

F1-F2 - *Flanged versions*					
Flanged versions F1-F2	63	71		90	112
	F1	F1	F2	F1	F1
F	160	200	160	250	300
G	110	130	110	180	230
tollerance G	g6	g6	g6	g6	g6
P	46,5	56	56	60,5	73,5
P1	59	63,5	63,5	72	91
R	130	165	130	215	265
U	3,5	3,5	3,5	4	4
V	n°4 ø 9	N°4 ø 11	N°4 ø 9.5	N°4 ø 13.5	N°4 ø 13.5
Z	10	12	10	15	16

P - *Flanged versions*				
Flanged versions P	63	71	90	112
	P	P	P	P
Fp	105	120	150	175
Gp	80	80	105	125
p1	43,5	46	57	63
Pp	31,5	39	45,5	46,5
Rp	90	100	125	150
Up	3	3	3,5	3,5
Vp	N°6 M6X12	N°6 M8X14	N°6 M12X18	N°6 M14X21
xt	12	15	18	23
yt	11,5	11	12	14

Fixing - Flange Housing				
Fixing Flange Housing	63	71	90	112
Fp	105	120	150	175
GP1	75	80	100	125
tollerance GP1	H7	H7	H7	H7
Rp	90	100	125	150
Up1	3.5	3.5	3.5	4
Vp	N°6 M6x12	N°6 M8x14	N°6 M12x18	N°6 M14x21

P_-_R - *Input version*								
P_-_R	63/2	63/3	71/2	71/3	90/2	90/3	112/2	112/3
d	16	16	16	16	19	19	24	24
tollerance d	j6	j6	j6	j6	j6	j6	j6	j6
L	40	40	40	40	40	40	50	50
m	M6	M6	M6	M6	M6	M6	M8	M8
M	148,5	136,5	163,5	182	187	209	223,5	239

P_-_M - *Input version*									
P_-_M		63/2	63/3	71/2	71/3	90/2	90/3	112/2	112/3
IEC	Y	K	K	K	K	K	K	K	K
CF									
63 B5	140	119,5	124,5	-	153	-	-	-	-
63 B5 - with shrink disc	140	139,5	-	-	-	-	-	-	-
63B14	90	-	-		-	-	-	-	-
71 B5	160	119,5	128,5	159	153	-	175	-	-
71 B5 - with shrink disc	160	139,5	-	-	173	-	-	-	-
71B14	105	-	-		-	-	-	-	-
80 B5	200	139,5	152,5	159	173	172	190	-	219,5
80 B14	120	139,5	152,5	159	173	172	190	-	-
90 B5	200	139,5	-	159	173	172	190	-	219,5
90 B14	140	139,5	-	159	173	172	190	-	-
100-112 B5	250	149,5	-	169,5	-	182,5	200	204,5	229,5
100-112 B14	160	149,5	-	169,5	-	182,5	200	-	-
132 B5	300	-	-	-	-	205	-	227	-
132 B14	200	-	-	-	-	205	-	-	-
160 B5	350	-	-	-	-	-	-	255	-
180 B5	350	-	-	-	-	-	-	255	-

1.8 Dimensions *1.8 Dimensiones* 1.8 Dimensões

PR P **80-100-125-132-150-170-190** **PM P**

-

Without Flange

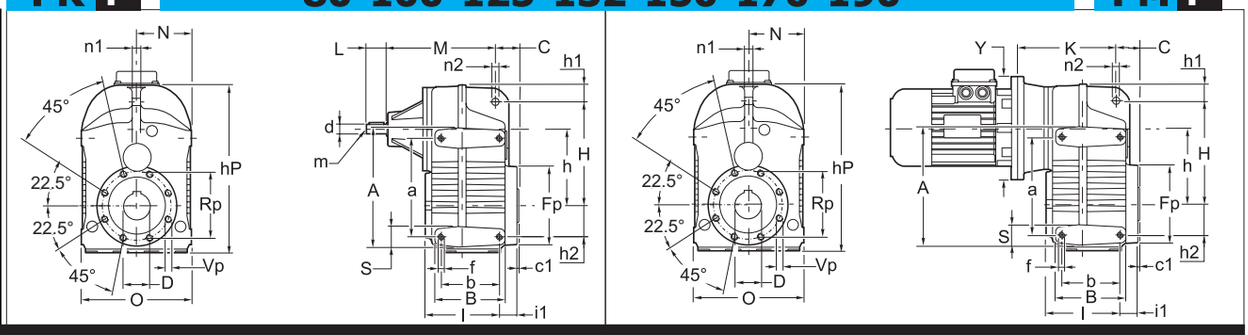

F1
F2

With Flange

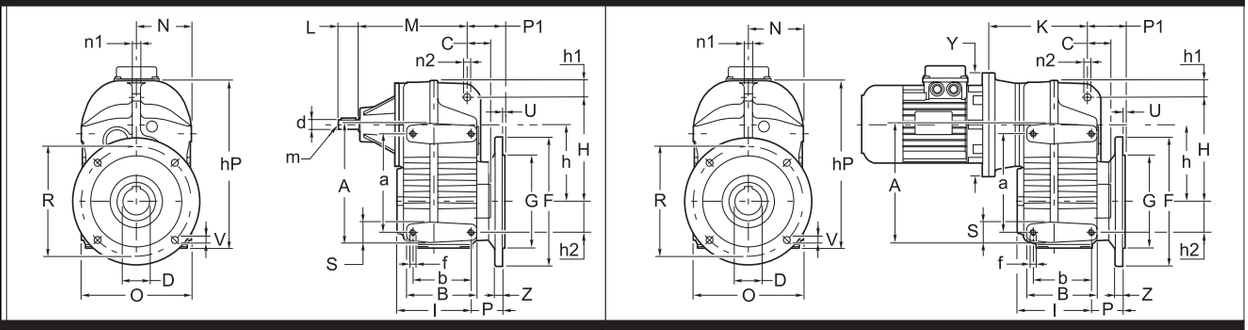

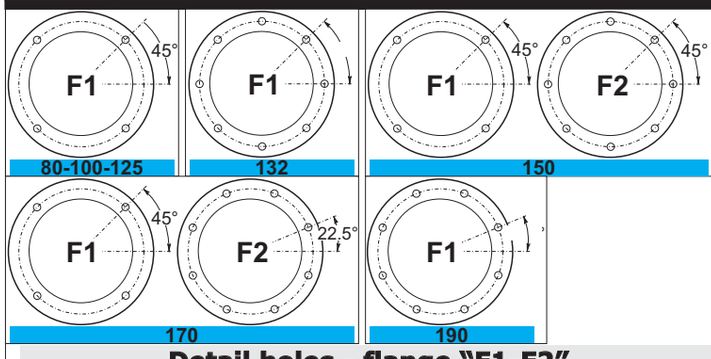

Detail holes - flange "F1-F2"

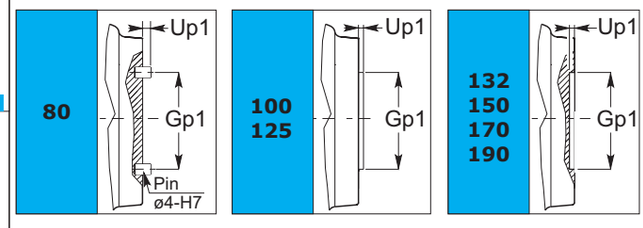

Detail flange - centering

General Dimensions								
Dimensions		**80**	**100**	**125**	**132**	**150**	**170**	**190**
C		30	42	44,5	62	70	77	75
c1		2	7,5	8,5	1	5,5	7	5
D	Standard	32	45	55	60	70	90	100
	Optional	30	40	50	70	80	-	-
	Optional	35	50	60	-	-	-	-
	Optional	-		-	-	-	-	-
tollerance D		H7	H7	H7	H7	H7	H7	H7
h		141	176	222	235	277	320	360
H		198	245	310	330	395	455	485
h1		31,5	34	45	38	71	64	65
hp		311	387	502	523	629	699	760
n1		15	15	24	24	30	30	32
n2		14	14	22	22	26	26	32

1.8 Dimensions *1.8 Dimensiones* 1.8 Dimensões

P - Foot housing							
Versions P_-_P	**80**	**100**	**125**	**132**	**150**	**170**	**190**
a	165	190	310	260	285	330	400
A	187	225	350	300	333	390	470
b	75	95	125	140	190	230	270
B	95	130	158	180	240	282	325
f	N°8 M10x18	N°8 M12x24	N°8 M16x30	N°8 M16x32	N°8 M20x40	N°8 M24x48	N°8 M30x60
h2	50	60	100	70	80	90	100
l	103.5	120,5	148	190	227,5	260	300
i1	22	25	21	50	37,5	30	30
N	98	111,5	152.5	152,5	200	205,5	230
O	196	223	305	305	400	411	460
S	22	35	40	40	48	60	70

F1-F2 - *Flanged versions*									
Flanged versions F1-F2	**80**	**100**	**125**	**132**	**150**		**170**		**190**
	F1	**F1**	**F1**	**F1**	**F1**	**F2**	**F1**	**F2**	**F1**
F	250	250	350	350	400	450	400	450	550
G	180	180	250	250	300	350	300	350	450
tollerance G	g6	F7	g6	g6	g6	g6	g6	g6	g6
P	43,5	79,5	90	90	79.5	79.5	68.5	68.5	86
P1	53	88,5	110	106	111.5	111.5	114	114	131
R	215	215	300	300	350	400	350	400	500
U	4	-5	5	5	5	5	5	5	5
V	N°4 ø 14	N°4 ø 13	N°4 ø 18	N°8 ø 18	N°4 ø 18	N°8 ø 19	N°4 Ø18	N°8 ø 18	N°8 ø 19
Z	11	14	18	17	18	18	18	25	25

E

Fixing - Flange Housing							
Fixing Flange Housing	**80**	**100**	**125**	**132**	**150**	**170**	**190**
Fp	120	150	200	210	242	275	310
GP1	88	110	140	140	160	180	200
tollerance GP1	+/-0,02	g6	g6	H7	H7	H7	H7
Rp	100	125	165	175	200	225	250
Up1	4	4,5	6	8	12	15	10
Vp	N°8 M8x16	N°8 M8x16	N°8 M12x20	N°8 M12x24	N°8 M14x28	N°8 M16x32	N°8 M18x36

P_-_R - *Input version*							
P_-_R	**80/2**	**100/2**	**125/2**	**132/2**	**150/2**	**170/2**	**190/2**
d	19	24	28	28	38	48	48
tollerance d	j6	j6	j6	j6	j6	k6	k6
L	40	50	60	60	80	110	110
m	M6x16	M8x20	M8	M8x20	M10x25	M10x22	M10x22
M	154	180	242	262,5	328	334	364

P_-_M - *Input version*										
P_-_M		**80/2**	**100/2**	**125/2**	**132/2**	**150/2**	**170/2**	**170/2**	**190/2**	**190/2**
IEC	**Y**	**K**	**K**	**K**	**K**	**K**	**K**	**K**	**K**	**K**
CF		-	-	-	-	-	-	VB-VN	-	VB-VN
80 B5	200	139	-	-	-	-	-	-	-	-
80 B14	120	139	-	-	-	-	-	-	-	-
90 B5	200	139	-	-	-	-	-	-	-	-
90 B14	140	139	-	-	-	-	-	-	-	-
100-112 B5	250	150	161	204	224,5	276	-	-	-	-
100-112 B14	160	150	-	-	-	-	-	-	-	-
132 B5	300	172	183,5	204	224,5	276	340.5	-	370.5	-
132 B14	200	172	-	204	224,5	276	-	-	-	-
160 B5	350	-	212	268	288,5	319.5	349.5	-	379.5	-
180 B5	350	-	212	268	288,5	319.5	349.5	-	379.5	-
200 B5	400	-	-	273	293,5	324.5	354.5	-	384.5	-
225 B5	450	-	-	-	-	333.5	394.5	447	424.5	477
250 B5	550	-	-	-	-	-	394.5	447	424.5	477
280 B5	550	-	-	-	-	-	-	447	-	477

1.8 Dimensions *1.8 Dimensiones* 1.8 Dimensões

PER P **125-132-150-170-190** **PEM P**

-

Without Flange

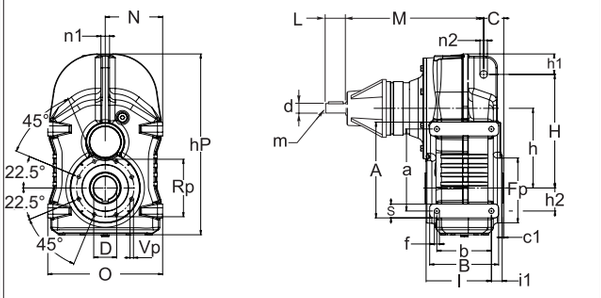

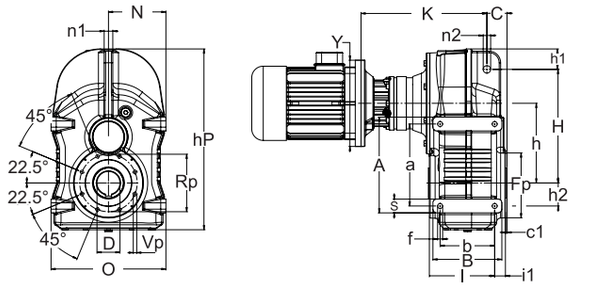

F1

F2

With Flange

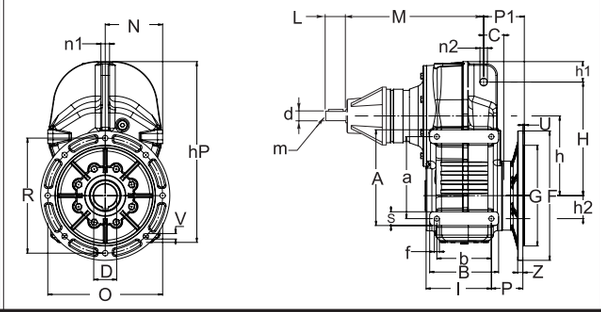

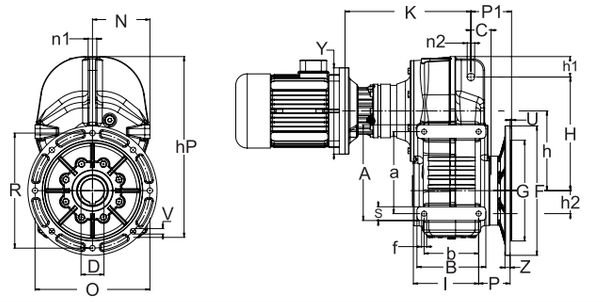

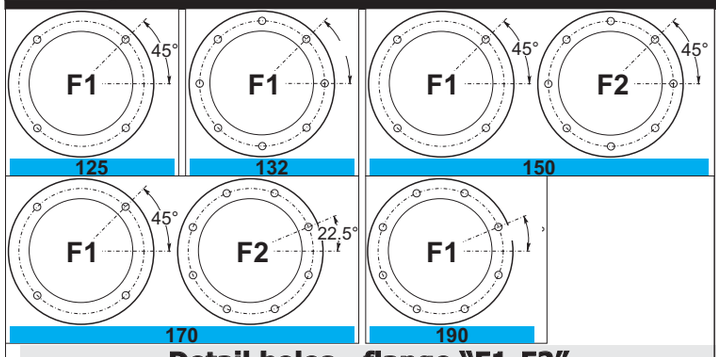

Detail holes - flange "F1-F2"

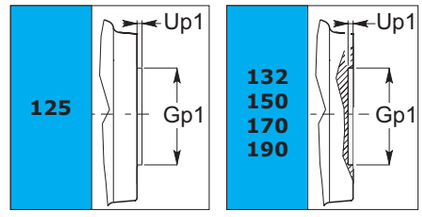

Detail flange - centering

General Dimensions						
Dimensions		**125**	**132**	**150**	**170**	**190**
C		44,5	62	70	77	75
c1		8,5	1	5,5	7	5
D	Standard	55	60	70	90	100
	Optional	50	70	80	-	-
	Optional	60	-	-	-	-
	Optional	-	-	-	-	-
tollerance D		H7	H7	H7	H7	H7
h		222	235	277	320	360
H		310	330	395	455	485
h1		45	38	71	64	65
hp		502	523	629	699	760
n1		24	24	30	30	32
n2		22	22	26	26	32

1.8 Dimensions *1.8 Dimensiones* 1.8 Dimensões

P - Foot housing					
Versions P_E_P	**125**	**132**	**150**	**170**	**190**
a	310	260	285	330	400
A	350	300	333	390	470
b	125	140	190	230	270
B	158	180	240	282	325
f	N°8 M16x30	N°8 M16x32	N°8 M20x40	N°8 M24x48	N°8 M30x60
h2	100	70	80	90	100
l	148	190	227,5	260	300
i1	21	50	37,5	30	30
N	152.5	152,5	200	205,5	230
O	305	305	400	411	460
S	40	40	48	60	70

F1-F2 - *Flanged versions*							
Flanged versions F1-F2	**125**	**132**	**150**		**170**		**190**
	F1	**F1**	**F1**	**F2**	**F1**	**F2**	**F1**
F	350	350	400	450	400	450	550
G	250	250	300	350	300	350	450
tollerance G	g6	g6	g6	g6	g6	g6	g6
P	90	90	79.5	79.5	68.5	68.5	86
P1	110	106	111.5	111.5	114	114	131
R	300	300	350	400	350	400	500
U	5	5	5	5	5	5	5
V	N°4 ø 18	N°8 ø 18	N°4 ø 18	N°8 ø 19	N°4 Ø18	N°8 ø 18	N°8 ø 19
Z	18	17	18	18	18	25	25

Fixing - Flange Housing					
Fixing Flange Housing	**125**	**132**	**150**	**170**	**190**
Fp	200	210	242	275	310
GP1	140	140	160	180	200
tollerance GP1	g6	H7	H7	H7	H7
Rp	165	175	200	225	250
Up1	6	8	12	15	10
Vp	N°8 M12x20	N°8 M12x24	N°8 M14x28	N°8 M16x32	N°8 M18x36

P_E-R - *Input version*					
P_E_R	**125/4**	**132/4**	**150/4**	**170/4**	**190/4**
d	38	38	38	38	38
tollerance d	h7	h7	h7	h7	h7
L	58	58	58	58	58
m	M12	M12	M12	M12	M12
M	344	364,5	405,5	465.5	495.5

P_E_M - *Input version*						
P_E_M		**125/4**	**132/4**	**150/4**	**170/4**	**190/4**
IEC	**Y**	**K**	**K**	**K**	**K**	**K**
63 B5	140	336	356,5	397,5	457.5	487.5
71 B5	160	336	356,5	397,5	457.5	487.5
80 B5	200	336	356,5	397,5	457.5	487.5
90 B5	200	336	356,5	397,5	457.5	487.5
100-112 B5	250	344	364,5	405,5	465.5	495.5
132 B5	300	365	385,5	426,5	486.5	516.5
160 B5	350	399	419,5	460,5	520.5	550.5
180 B5	350	399	419,5	460,5	520.5	550.5
200 B5	400	-	-	-	-	-
225 B5	450	-	-	-	-	-

1.8 Dimensions *1.8 Dimensiones* 1.8 Dimensões

PLM - 25-45

PLM

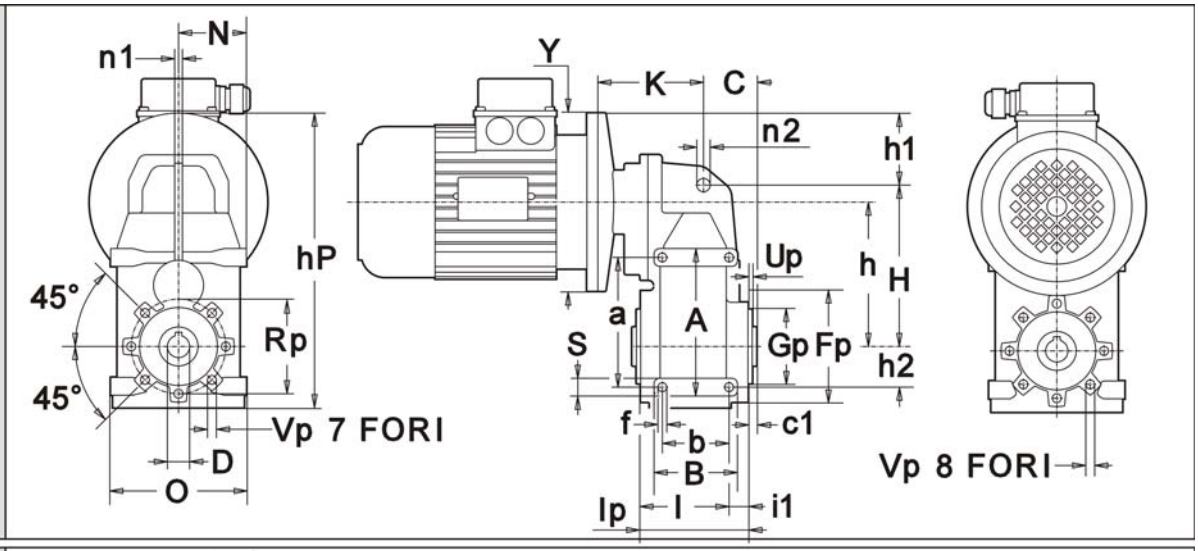

PLM F.

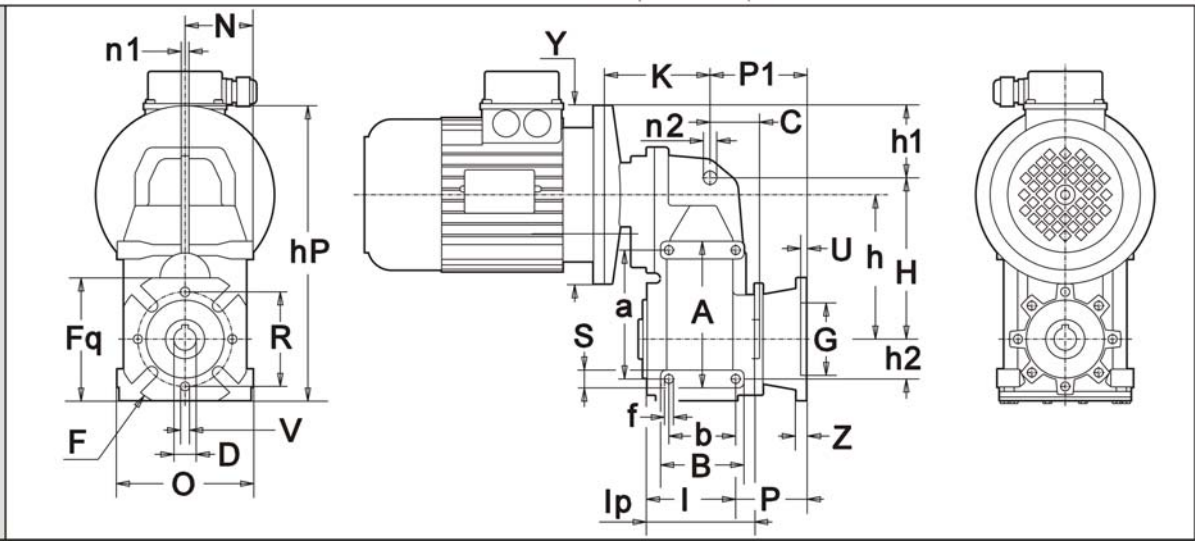

General Dimensions			
Dimensions		**25**	**45**
C		44,5	46
c1		4.5	6
D	Standard	20	30
	Optional	19	25
	Optional	24	—
tollerance D		H7	H7
h	/3	125	155
	/4	135	167,5
H		145	175
h1		22	34.5
hp		225	276
n1		7	9
n2		12	15
Ip		96.5	118

1.8 Dimensions *1.8 Dimensiones* 1.8 Dimensões

P - Foot housing		
Versions P_L_P	**25**	**45**
a	115	130
A	131	150
b	60	70
B	75	95
f	M8 X 12	M10 X 15
h2	35	40
l	79.5	97.5
i1	17	20.5
N	61	77
O	122	154
S	16	20

FA-FB - *Flanged versions*				
Flanged versions FA-FB	**25**		**45**	
	FA	**FB**	**FA**	**FB**
F	125	125	180	180
Fq	110	110	142	142
G	70	70	115	115
tollerance G	F8	F8	F8	F8
P	63.5	93.5	49.5	79.5
P1	86.5	116.5	69	99
R	85	85	150	150
U	5	5	5	5
V	11	11	11	11
Z	9	9	10	10

E

Fixing - Flange Housing		
Fixing Flange Housing	**25**	**45**
Fp	100	110
GP	70	80
tollerance GP	-	-
Rp	85	95
Up	2,5	3
Vp	M8 X 10	M8 X 10

P_L_R - *Input version*		
P_L_R	**25**	**45**
d	-	-
tollerance d		
L	-	-
m	-	-
M	-	-

P_L_M - *Input version*					
P_L_M		**25/3**	**25/4**	**45/3**	**45/4**
IEC	**Y**	**K**	**K**	**K**	**K**
56 B5	120	-	112,5	-	-
56 B14	80	-	112.5•	-	-
63 B5	140	95	112.5	-	-
63 B14	90	95•	112.5	-	-
71 B5	160	95	-	133.5	150
71B14	105	95	-	133.5•	-
80 B5	200	104.5	-	133,5	-
80 B14	120	104,5	-	133,5	-
90 B5	200	-	-	144	150
90 B14	140	-	-	144	-
100-112 B5	250	-	-	146	-
100-112 B14	160	-	-	146	-

(•) See designation 16 - PMT *(•) See designation 16 - PMT* (•) See designation 16 - PMT

1.8 Dimensions *1.8 Dimensiones* 1.8 Dimensões

PLM - 65

PLM

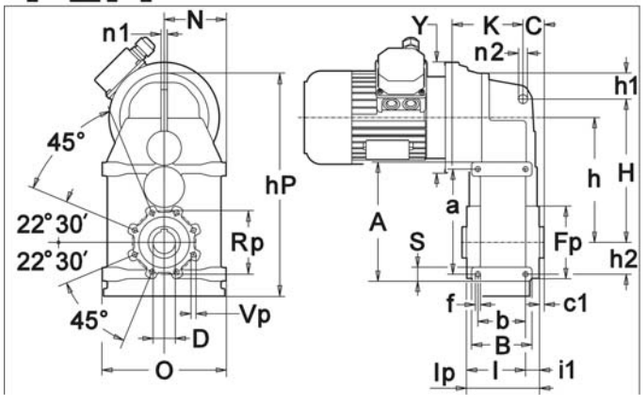

PLM F...

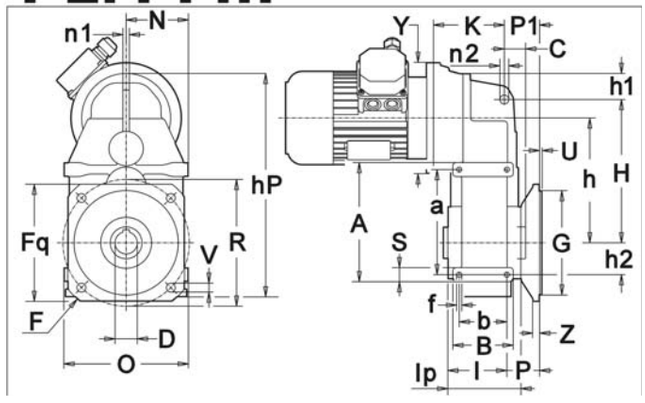

General Dimensions		
Dimensions		**65**
C		33.5
c1		7.5
D	Standard	35
	Optional	30
	Optional	-
tollerance D		H7
h	/3	196
	/4	-
H		225
h1		41
hp		355
n1		10
n2		14
Ip		115

PLR - 65

PLR

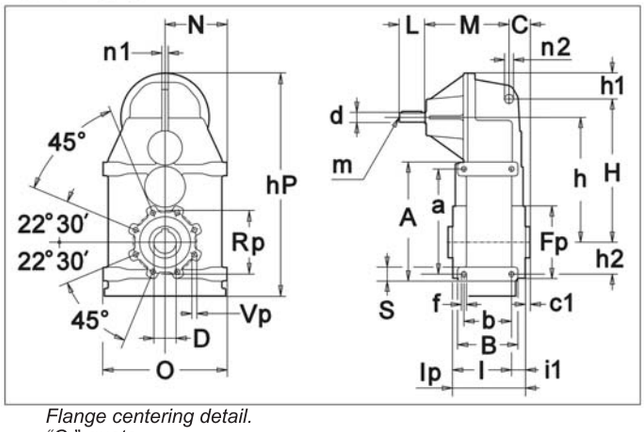

Flange centering detail.
"G_p" quota.

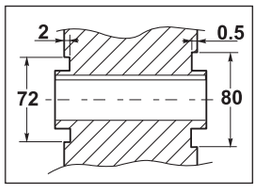

PLR F...

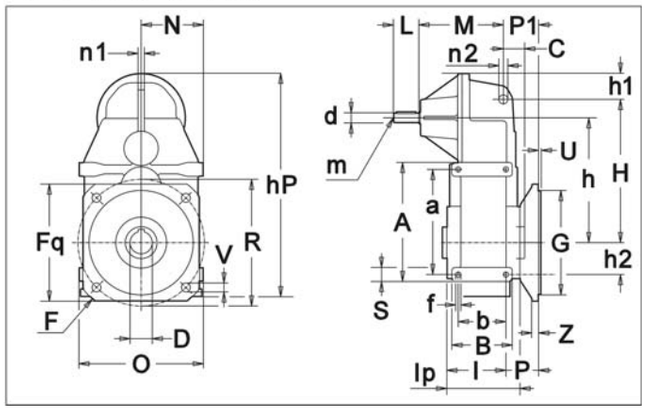

1.8 Dimensions

1.8 Dimensiones

1.8 Dimensões

P - Foot housing	
Versions P_L_P	**65**
a	165
A	187
b	75
B	95
f	M8 X 16
h2	50
l	93
i1	22
N	98
O	196
S	22

F1 - *Flanged versions*	
Flanged versions F1	**65**
	F1
F	250
Fq	200
G	180
tollerance G	g6
P	43.5
P1	47.5
R	215
U	4
V	14
Z	11

Fixing - Flange Housing	
Fixing Flange Housing	**65**
Fp	120
GP	72/80
tollerance GP	-
Rp	100
Up	2
Vp	M8 X 16

P_L_R - *Input version*	
P_L_R	**65**
d	16
tollerance d	h6
L	40
m	M6
M	133.5

P_L_M - *Input version*		
P_L_M		**65/3 - (•)**
IEC	**Y**	**K**
63 B5	140	104.5
63 B14	90	-
71 B5	160	104.5
71B14	105	-
80 B5	200	124.5
80 B14	120	124,5
90 B5	200	124,5
90 B14	140	124,5
100-112 B5	250	134.5
100-112 B14	160	134,5
225 B5	450	-
250 B5	550	-

(•) See designation 16 - PMT

(•) See designation 16 - PMT

(•) See designation 16 - PMT

1.8 Dimensions *1.8 Dimensiones* 1.8 Dimensões

PLM - 85-95

PLM

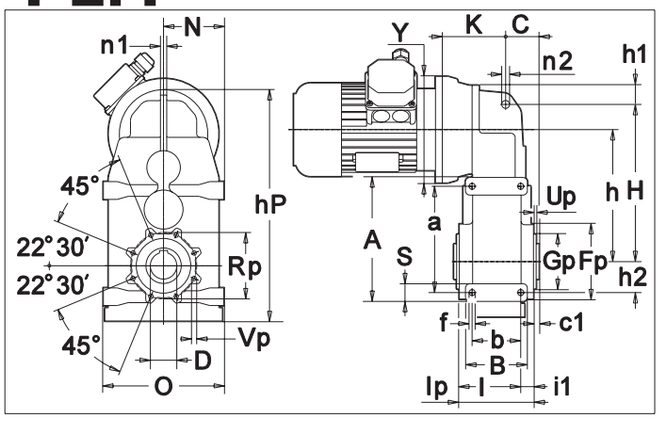

PLM F...

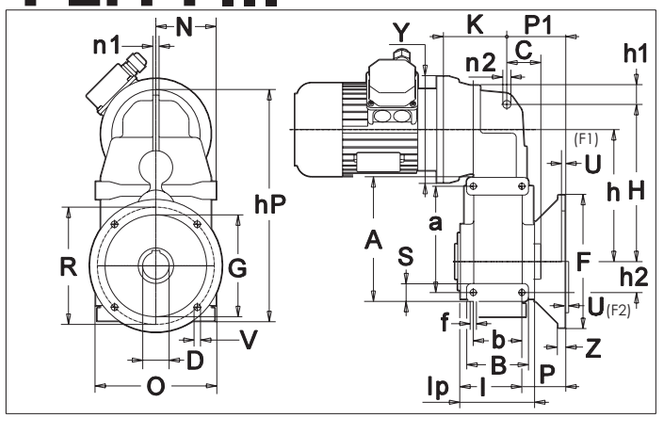

General Dimensions			
Dimensions		**85**	**95**
C		42	52
c1		7.5	8.5
D	Standard	45	55
	Optional	40	50
	Optional	50	60
tollerance D		H7	H7
h	/3	237	298
	/4	-	-
H		260	325
h1		57	73
hp		422	528
n1		12	16
n2		14	14
lp		140	163

PLR - 85-95

PLR

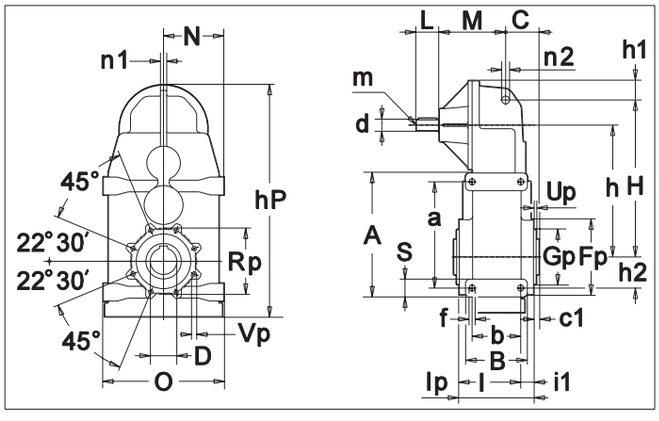

PLR F...

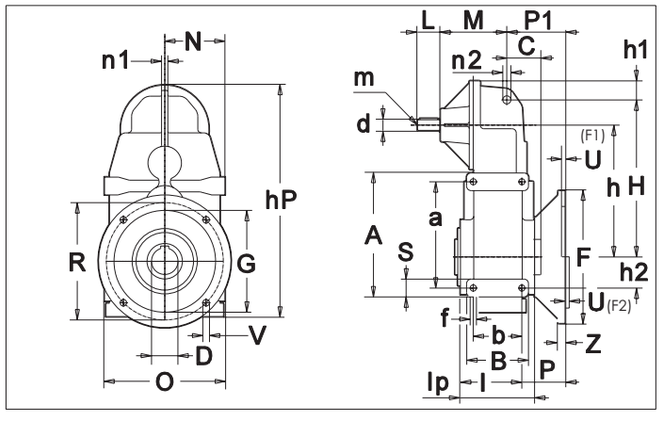

1.8 Dimensions *1.8 Dimensiones* 1.8 Dimensões

P - Foot housing		
Versions P_L_P	**85**	**95**
a	190	240
A	220	275
b	95	110
B	120	140
f	M12	M14
h2	60	70
l	115	136.5
i1	25	26.5
N	111.5	136.5
O	223	273
S	30	35

F1-F2 - *Flanged versions*			
Flanged versions F1-F2	**85**	**95**	
	F1	**F1**	**F2**
F	250	300	350
Fq	-	-	-
G	180	230	250
tollerance G	F8	F8	g6
P	80.5	55.5	95.5
P1	89	72.5	112.5
R	215	265	300
U	5	6	5
V	n°4 fori ø 13	n° 8 fori ø 14	n° 4 fori ø 18
Z	14	16	18

Fixing - Flange Housing		
Fixing Flange Housing	**85**	**95**
Fp	150	200
GP	110	140
tollerance GP	-	-
Rp	125	165
Up	4.5	6
Vp	M8 X 12	M12

P_L_R - *Input version*		
P_L_R	**85**	**95**
d	19	24
tollerance d	h6	h6
L	40	50
m	M6	M8
M	155	170.5

P_L_M - *Input version*			
P_L_M		**85/3 - (•)**	**95/3 - (•)**
IEC	**Y**	**K**	**K**
71 B5	160	121	-
71B14	105	-	-
80 B5	200	136	151.5
80 B14	120	136	-
90 B5	200	136	151,5
90 B14	140	136	-
100-112 B5	250	146	161.5
100-112 B14	160	146	-
132 B5	300	170	182.5
132 B14	200	170	-
160 B5	350	-	212.5

(•) See designation 16 - PMT *(•) See designation 16 - PMT* (•) See designation 16 - PMT

1.8 Dimensions *1.8 Dimensiones* 1.8 Dimensões

PLM - 105

PLM

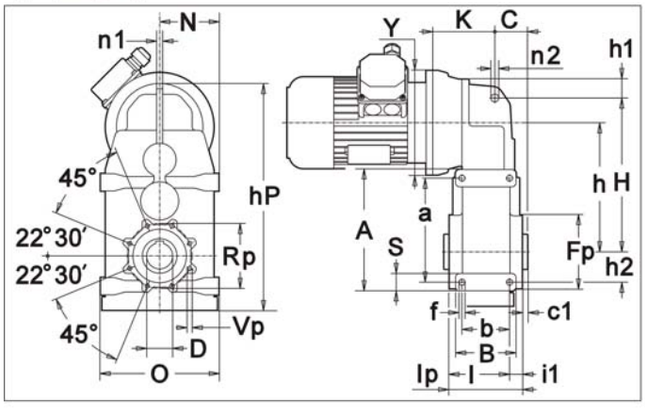

PLM F...

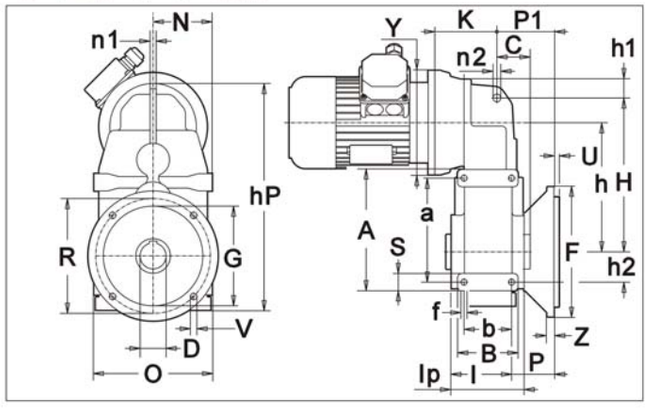

General Dimensions		
Dimensions		105
C		85.5
c1		1
D	Standard	60
	Optional	70
	Optional	-
tollerance D		H7
h	/3	311
	/4	-
H		375
h1		36
hp		554
n1		20
n2		22
Ip		240

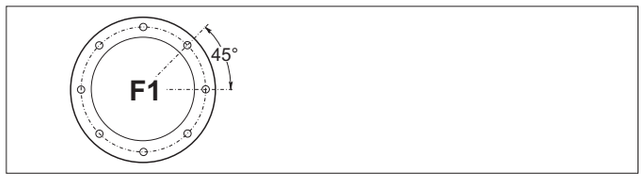

PLR - 105

PLR

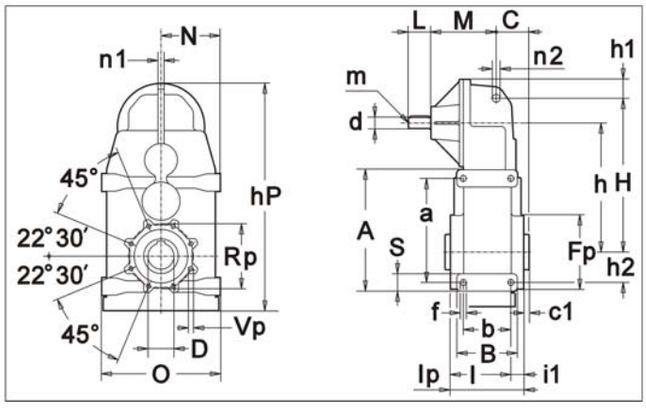

PLR F...

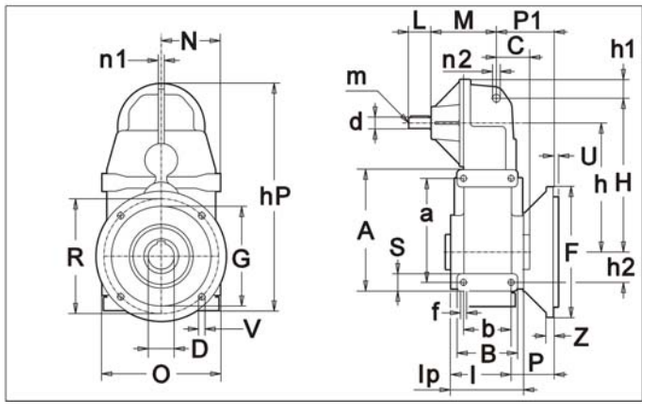

Flange centering detail.
"G_p" quota.

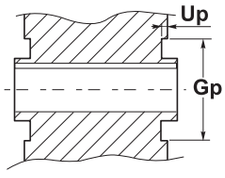

1.8 Dimensions

1.8 Dimensiones

1.8 Dimensões

P - Foot housing	
Versions P_L_P	**105**
a	260
A	300
b	140
B	180
f	M16 X 30
h2	70
l	190
i1	50
N	152.5
O	305
S	40

F1 - *Flanged versions*	
Flanged versions F1	**105**
	F1
F	350
Fq	-
G	250
tollerance G	g6
P	90
P1	124.5
R	300
U	5
V	n° 8 fori ø 18
Z	17

E

Fixing - Flange Housing	
Fixing Flange Housing	**105**
Fp	210
GP	140
tollerance GP	-
Rp	175
Up	5
Vp	M12 X 24

P_L_R - *Input version*	
P_L_R	**105**
d	24
tollerance d	h6
L	50
m	M8
M	171

P_L_M - *Input version*		
P_L_M		**105/3 -** (•)
IEC	**Y**	**K**
80 B5	200	152
80 B14	120	-
90 B5	200	152
90 B14	140	-
100-112 B5	250	162
100-112 B14	160	-
132 B5	300	183
132 B14	200	-
160 B5	350	213

(•) See designation 16 - PMT

(•) See designation 16 - PMT

(•) See designation 16 - PMT

1.8 Dimensions *1.8 Dimensiones* 1.8 Dimensões

PLM - 115-125-135

PLM

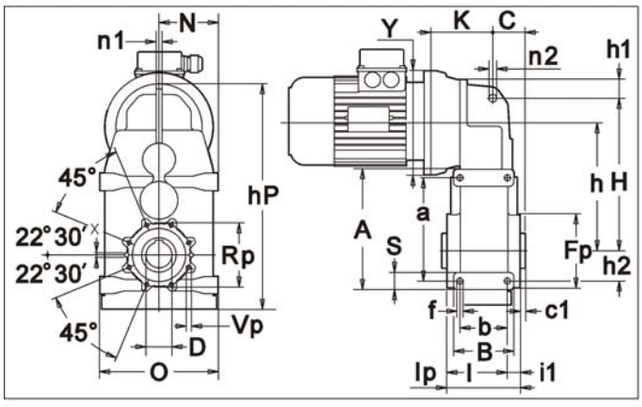

PLM F...

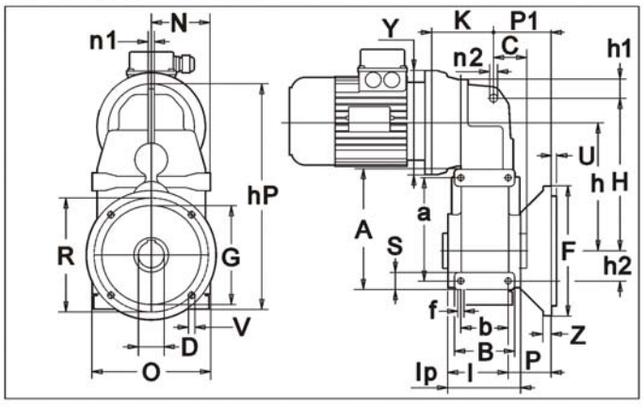

General Dimensions				
Dimensions		115	125	135
C		83.5	74	85.5
c1		4.5	6	5
D	Standard	70	90	100
	Optional	80	-	-
	Optional	-	-	-
tollerance D		H7	H7	H7
h	/3	372	432	485
	/4			
H		450	550	595
h1		47	57	65
hp		666	793	886
n1		20	28	32
n2		22	26	32
lp		265	290	330

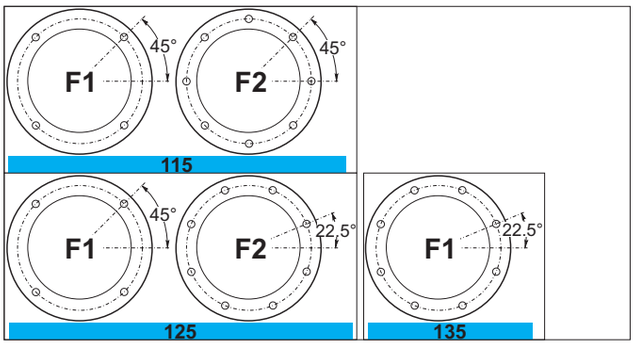

Detail holes - flange "F1-F2"

PLR - 115-125-135

PLR

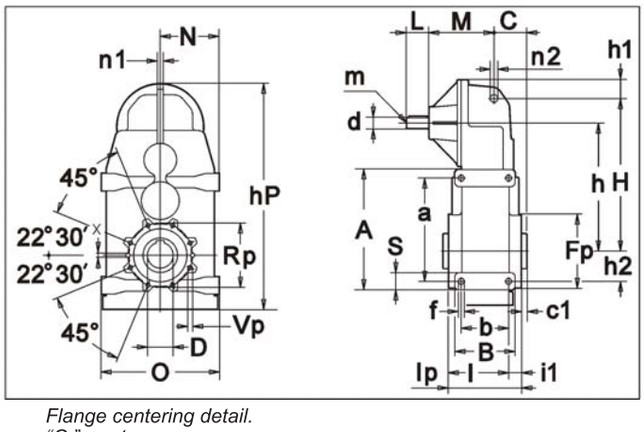

Flange centering detail.
"G_p" quota.

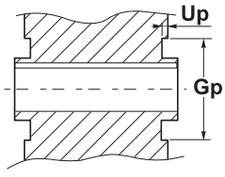

PLR F...

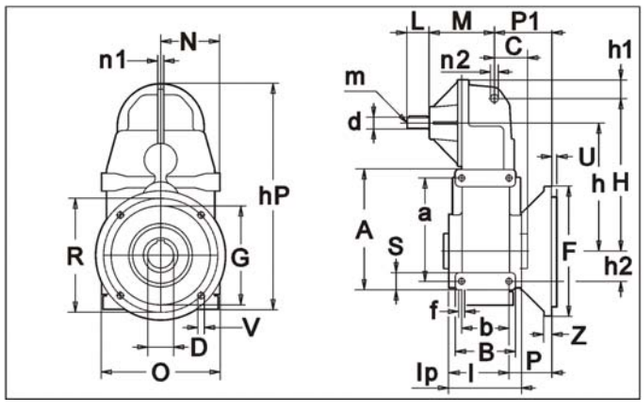

1.8 Dimensions *1.8 Dimensiones* 1.8 Dimensões

P - Foot housing			
Versions P_L_P	**115**	**125**	**135**
a	285	330	400
A	333	390	470
b	190	230	270
B	230	282	325
f	M16 X 30	M20 X 35	M30 X 50
h2	80	90	100
l	227.5	260	300
i1	37.5	30	30
N	172.5	205.5	230
O	345	411	460
S	48	60	70

F1-F2 - *Flanged versions*					
Flanged versions F1-F2	**115**		**125**		**135**
	F1	**F2**	**F1**	**F2**	**F1**
F	400	450	400	450	550
Fq	-	-	-	-	-
G	300	350	300	350	450
tollerance G	g6	g6	g6	g6	g6
P	79.5	79.5	68.5	68,5	86
P1	121	121	107	107	136.5
R	350	400	350	400	500
U	5	5	5	5	5
V	n° 4 fori ø 18	n° 8 fori ø 19	n° 4 fori ø 18	n° 8 fori ø 18	n° 8 fori ø 18
Z	18	18	18	25	25

E

Fixing - Flange Housing			
Fixing Flange Housing	**115**	**125**	**135**
Fp	240	275	310
GP	160	180	200
tollerance GP	-	-	-
Rp	200	225	250
Up	5	5	5
Vp	M14 X 28	M16 X 36	M18 X 36

P_L_R - *Input version*			
P_L_R	**115**	**125**	**135**
d	28	38	48
tollerance d	h6	h6	k6
L	60	80	110
m	M8	M10	M10
M	235	339.5	320

P_L_M - *Input version*				
P_L_M		**115/3**	**125/3**	**135/3**
IEC	**Y**	**K**	**K**	**K**
100-112 B5	250	197	287.5	-
100-112 B14	160	-	-	-
132 B5	300	197	287.5	326.75
132 B14	200	197	287,5	-
160 B5	350	261	331	335.75
180 B5	350	261	331	335,75
200 B5	400	266	336	340.75
225 B5	450	-	345	380,75
250 B5	550	-	-	380,75

OUTPUT CONFIGURATIONS - Accessories - OptionS

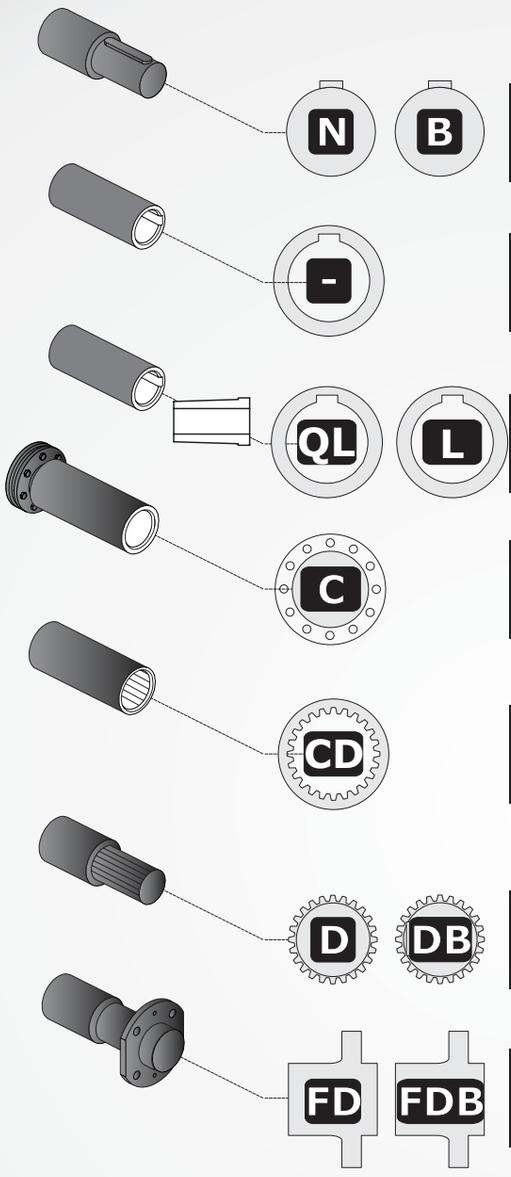

Output shaft Double integral output shaft	E181
Hollow shaft with keyway	E182
Quick Locking Adjustement "Quick Locking"	E186
Hollow shaft with shrink disk	E188
Splined hollow shaft	E190
Splined output shaft Double splined shaft	E192
Broached flange Double broached flange	E194

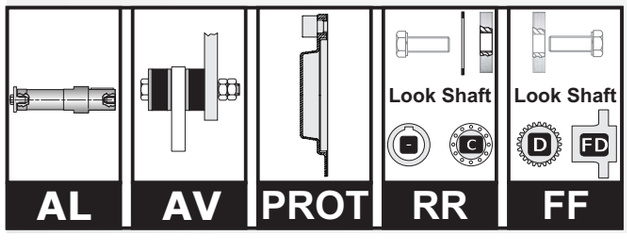

OPT - ACC. - Accessories - Options	E196

Extension simple intégrale *Saliente integral* **Saliente integral**

Output Shaft
Output shaft

P_L

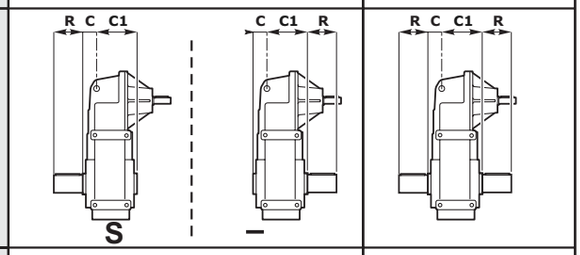

P_-

P_E

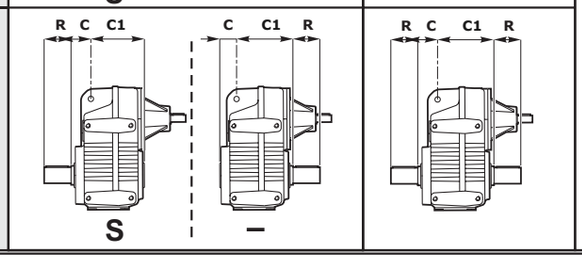

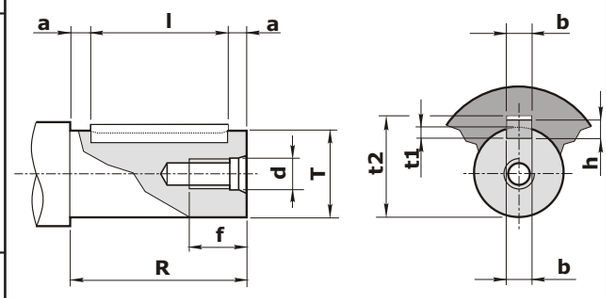

P_-	P_L	P_E		Ø Shaft				Tapped hole		Keyway			Shaft end		Key
				T	toll T	C	C1	d	f	b	t1	t2	R	a	bxhxl
-	25	-	Standard	20	g6	44.5	60.5	M 6	15	6	3.5	22.8	40	8	6x6x25
-	45	-	Standard	30	g6	46	84	M 10	25	8	4	33.3	60	5	8x7x50
63	-	-	Standard	30	g6	31.5	88.5	M 10	25	8	4	33.3	60	5	8X7X50
71	-	-	Standard	35	g6	35	115	M 10	25	10	5	38.3	70	5	10X8X60
-	65	-	Standard	35	g6	33.5	96.5	M 10	25	10	5	38.3	70	5	10x8x60
80	-	-	Standard	32	k6	30	100	M8	22	10	5	35.3	60	5	10x8x50
90	-	-	Standard	40	g6	45	135	M 10	25	12	5	43.3	80	5	12X8X70
-	85	-	Standard	45	g6	42	113	M 10	25	14	5.5	48.3	90	5	14x9x80
100		-	Standard	45	g6	42	113	M 10	25	14	5.5	48.8	90	5	14x9x80
112	-	-	Standard	50	g6	50 - N 51 - B	160- N 161 - B	M 12	32	14	5.5	53.8	100	5	14X9X90
-	95	-	Standard	55	g6	52	128	M 12	32	16	6	59.3	110	5	16x10x100
125	-	125	Standard	55	g6	44.5	135.5	M 12	32	16	6	59.3	110	5	16X10X100
-	105	-	Standard	60	m6	85.5	156.5	M 12	35	18	7	64.4	112	6	18x11x100
			Opzionale	70	m6	85.5	156.5	M 16	39	20	7.5	74.9	125	7.5	20x12x110
132	-	132	Standard	60	m6	62	180	M12	35	18	7	64.4	112	6	18x11x100
			Opzionale	70	m6	62	180	M16	39	20	7.5	74.9	125	7.5	20x12x110
-	115	-	Standard	70	m6	83.5	190.5	M 16	39	20	7.5	74.9	125	7.5	20x12x100
			Opzionale	80	m6	83.5	190.5	M 16	39	22	9	85.4	140	7.5	22x14x125
150	-	150	Standard	70	m6	70	204	M16	39	20	7.5	74.9	125	7.5	20x12x110
			Opzionale	80	m6	70	204	M16	39	22	9	85.4	140	7.5	22x14x125
-	125	-	Standard	90	m6	74.3	227.8	M 16	39	25	9	95.4	160	10	25x14x140
170	-	170	Standard	90	m6	77	225	M16	39	25	9	95.4	160	10	25x14x140
-	135	-	Standard	100	m6	85.5	254.5	M 20	46	28	10	106.4	180	10	28x16x160
190	-	190	Standard	100	m6	75	265	M20	46	28	10	106.4	180	10	28x16x160

Arbre creux *Eje hueco* **Eixo oco**

Output Shaft
Hollow shaft with keyway

63
71
90
112

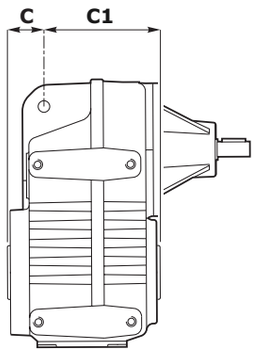

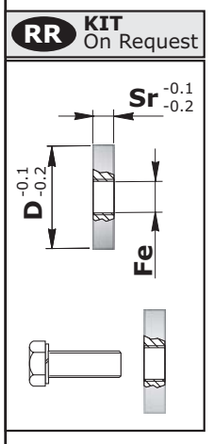

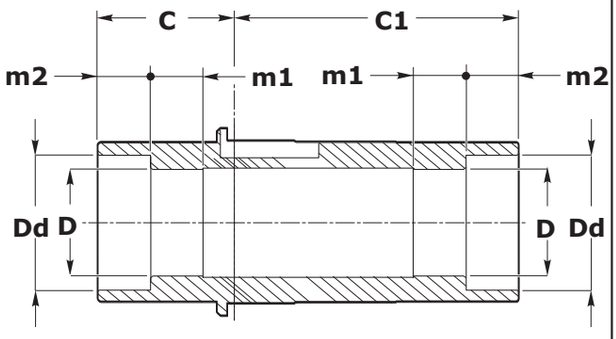

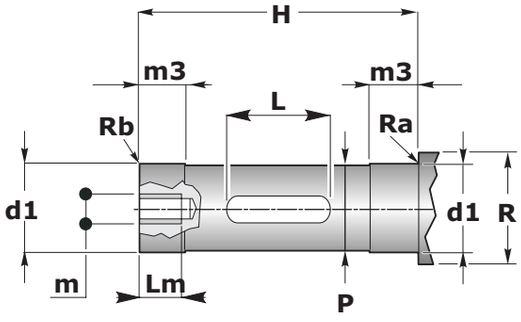

P_-	P_L	P_E		C	C1	D	toll D	m1	m2	Dd	d1	toll d1	m3	Lm	m	H	L min	P	R	Ra	Rb
											Machine shaft										
63	-	-	Standard	31.5	88.5	30	H7	15	15	38	30	h6	20	25	M10	88	50	29.8	36	-	-
			Optional	31.5	88.5	25	H7	15	15	38	25	h6	20	25	M8	88	50	24.8	36	-	-
			Optional	31.5	88.5	28	H7	15	15	38	28	h6	20	25	M10	88	50	27.8	36	-	-
71	-	-	Standard	35	115	35	H7	30	15	43	35	h6	35	25	M 10	118	60	34.8	42.5	-	-
			Optional	35	115	30	H7	30	15	43	30	h6	35	25	M 10	118	60	29.8	42.5	-	-
			Optional	35	115	32	H7	30	15	43	32	h6	35	25	M 10	118	60	31.8	42.5	-	-
90	-	-	Standard	45	135	40	H7	35	20	55	40	h6	40	25	M 10	138	90	39.8	54.5	-	-
			Optional	45	135	42	H7	35	20	55	42	h6	40	25	M 10	138	90	41.8	54.5	-	-
			Optional	45	135	45	H7	35	20	55	45	h6	40	25	M 10	138	90	44.8	54.5	-	-
			Optional	45	135	48	H7	35	20	55	48	h6	40	25	M 10	138	90	47.8	54.5	-	-
112	-	-	Standard	50	160	50	H7	35	25	61	50	h6	35	32	M 12	158	110	49.8	60	-	-
			Optional	50	160	55	H7	35	25	61	55	h6	35	32	M 12	158	110	54.8	60	-	-

Arbre creux *Eje hueco* **Eixo oco**

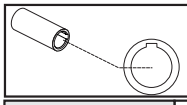

Output Shaft

Hollow shaft with keyway

P_L

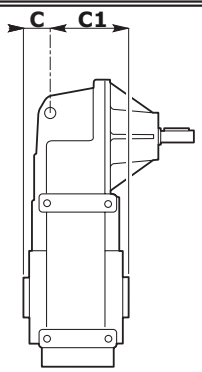

P_-

P_E

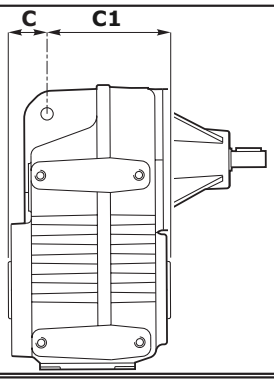

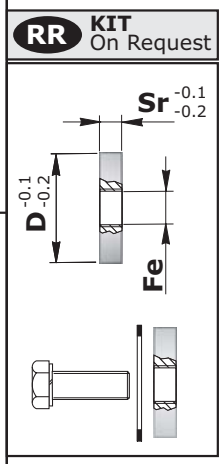

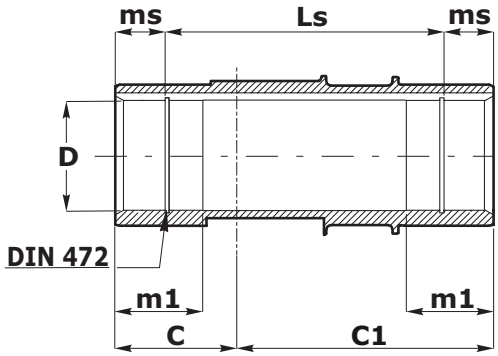

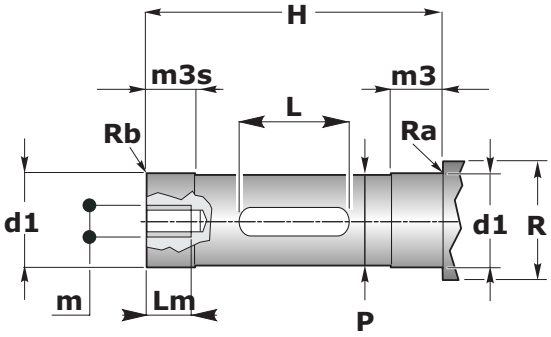

P_-	P_L	P_E		C	C1	D	toll. D	m1	ms	Ls	Sr	Fe	d1	toll. d1	m3	m3s	Lm	m	H	L min	P	R
													Machine shaft									
			Standard	44.5	60.5	20	H7	25.5	-	-	-	-	20	h6	30	30	15	M6	103	40	19.8	30
-	25	-	Optional	44.5	60.5	24	H7	25.5	-	-	-	-	24	h6	30	30	25	M8	103	40	23.8	30
			Optional	44.5	60.5	19	H7	25.5	-	-	-	-	19	h6	30	30	15	M6	103	40	18.8	30
-	45	-	Standard	46	84	30	H7	40	20	90	8	M12	30	h6	45	8	25	M10	98	50	29.8	40
			Optional	46	84	25	H7	40	20	90	8	M12	25	h6	45	8	25	M8	98	50	24.8	40
-	65	-	Standard	33.5	96.5	35	H7	35	-	-	-	-	35	h6	40	40	25	M10	128	60	34.8	45
			Optional	33.5	96.5	30	H7	35	-	-	-	-	30	h6	40	40	25	M10	128	60	29.8	45
			Standard	30	100	32	H7	35	15	100	-	-	32	h6	30	30	25	M10	119	70	31.8	42
80	-	-	Optional	30	100	30	H7	35	15	100	-	-	30	h6	30	30	25	M10	119	70	29.8	40
			Optional	30	100	35	H7	35	15	100	-	-	35	h6	30	30	25	M10	119	70	34.8	45
			Standard	42	113	45	H7	42.5	15	125	10	M14	45	h6	45	15	25	M10	125	80	44.8	55
-	85	-	Optional	42	113	50	H7	42.5	15	125	10	M14	50	h6	45	15	32	M12	125	80	49.8	60
			Optional	42	113	40	H7	42.5	15	125	10	M14	40	h6	45	15	25	M10	125	80	39.8	50
			Standard	42	113	45	H7	42.5	15	125	10	M14	45	h6	45	15	25	M10	125	80	44.8	55
100	-	-	Optional	42	113	50	H7	42.5	15	125	10	M14	50	h6	45	15	32	M12	125	80	49.8	60
			Optional	42	113	40	H7	42.5	15	125	10	M14	40	h6	45	15	25	M10	125	80	39.8	50
			Standard	52	128	55	H7	55	17.5	145	15	M14	55	h6	60	20	32	M12	142	110	54.8	65
-	95	-	Optional	52	128	60	H7	55	17.5	145	15	M14	60	h6	60	20	32	M12	142	110	59.8	70
			Optional	52	128	50	H7	55	17.5	145	15	M14	50	h6	60	20	32	M12	142	110	49.8	60
			Standard	44.5	135.5	55	H7	55	17.5	145	15	M14	55	h6	60	20	32	M12	142	110	54.8	65
125	-	125	Optional	44.5	135.5	60	H7	55	17.5	145	15	M14	60	h6	60	20	32	M12	142	110	59.8	70
			Optional	44.5	135.5	50	H7	55	17.5	145	15	M14	50	h6	60	20	32	M12	142	110	49.8	60

Arbre creux *Eje hueco* **Eixo oco**

Output Shaft
Hollow shaft with keyway

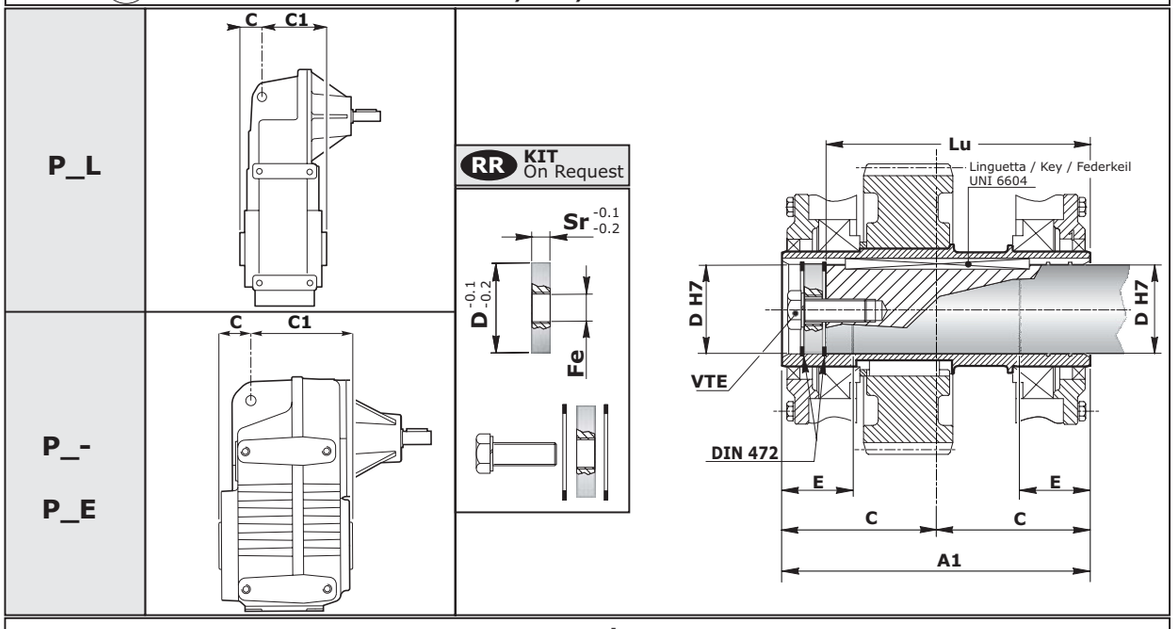

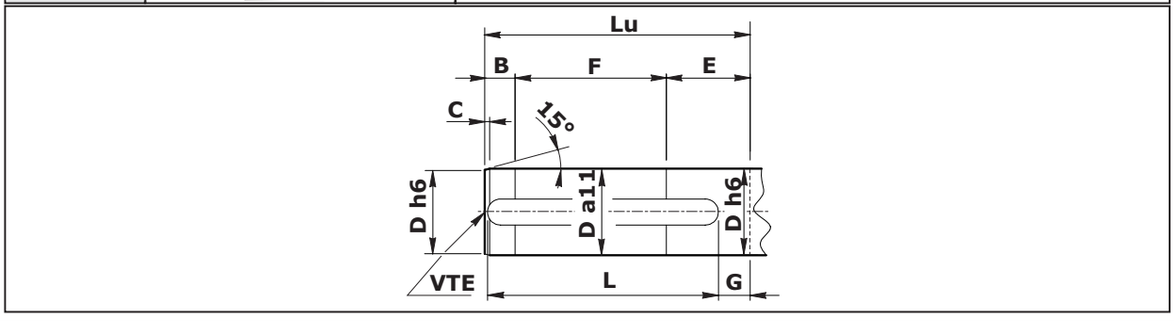

P_-	P_L	P_E		A1	C	C1	D	toll. D	E	Lu	Sr	Fe	VTE
-	105	-	Standard	242	85.5	156.5	60	H7	56	207.5	15	M27	M20x60
			Optional	242	85.5	156.5	70	H7	56	207.5	15	M27	M20x60
132	-	132	Standard	242	62	180	60	H7	56	207.5	15	M27	M20x60
			Optional	242	62	180	70	H7	56	207.5	15	M27	M20x60
-	115	-	Standard	274	83.5	190.5	70	H7	63	239.5	15	M27	M20x60
			Optional	274	83.5	190.5	80	H7	63	239.5	15	M27	M20x60
150	-	150	Standard	274	70	204	70	H7	63	239.5	15	M27	M20x60
			Optional	274	70	204	80	H7	63	239.5	15	M27	M20x60
-	125	-	Standard	302	74.3	227.8	90	H7	70	261	18	M30	M24x75
170	-	170	Standard	302	77	225	90	H7	70	261	18	M30	M24x75
-	135	-	Standard	340	85.5	254.5	100	H7	80	299	18	M30	M24x75
190	-	190	Standard	340	75	265	100	H7	80	299	18	M30	M24x75

Machine shaft

P_-	P_L	P_E		B	C	D	toll.D	E	F	G	L	Lu	VTE
-	105	-	Standard	26.5	4	60	h6	61	120	25	180	207.5	M20
			Optional	26.5	4	70	h6	61	120	25	180	207.5	M20
132	-	132	Standard	26.5	4	60	h6	61	120	25	180	207.5	M20
			Optional	26.5	4	70	h6	61	120	25	180	207.5	M20
-	115	-	Standard	33.5	4.5	70	h6	68	138	36	200	239.5	M20
			Optional	33.5	4.5	80	h6	68	138	36	200	239.5	M20
150	-	150	Standard	33.5	4.5	70	h6	68	138	36	200	239.5	M20
			Optional	33.5	4.5	80	h6	68	138	36	200	239.5	M20
-	125	-	Standard	36	5	90	h6	77	148	37	220	261	M24
170	-	170	Standard	36	5	90	h6	77	148	37	220	261	M24
-	135	-	Standard	44	5.5	100	h6	85	170	43	250	299	M24
190	-	190	Standard	44	5.5	100	h6	85	170	43	250	299	M24

Blank page

Arbre creux - QL *Eje hueco* **- QL** **Eixo oco - QL**

Output Shaft
Quick Locking

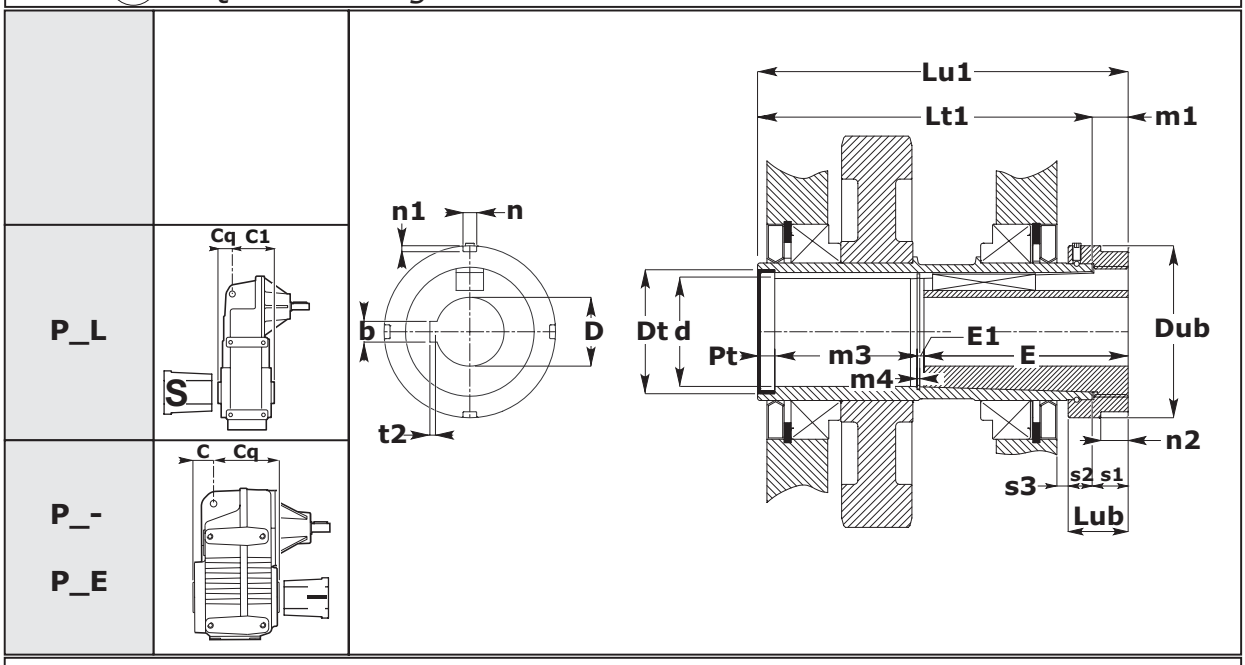

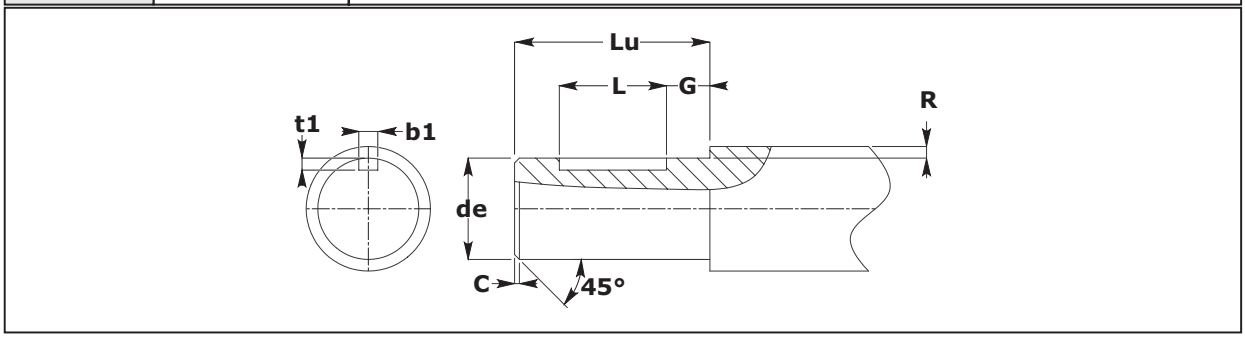

	—					P_E				
	P_-									
	71	80	90	100	112	125	132	150	170	190
C	35	30	45	42	50	44.5	62	70	77	75
Cq	151	136	171	149	196	171.5	216	240	261	301
d	35.2	35.2	49.2	49.2	54.2	60.2	70.2	80.2	90.2	100.2
Dt	47	47	62	62	65	72	85	100	110	120
Dub	70	70	85	85	90	100	105	120	135	145
E	91	91	121	121	131	131	141	161	181	201
E1	3.5	3.5	3.5	3.5	3.5	3.5	4.2	4.2	4.2	5.2
Lt1	165	145	195	170	225	195	257	289	317	355
Lu1	186	166	216	191	246	216	278	310	338	376
Lub	35	35	35	35	35	35	35	35	35	35
m1	21	21	21	21	21	21	21	21	21	21
m3	84.5	64.5	83.5	58.5	101.5	71.5	120.8	132.8	140.8	157.8
m4	1.7	1.7	1.7	1.7	1.7	1.7	2.2	2.2	2.2	2.7
n2	15	15	15.5	15.5	15.5	16	16	17	17	17
Pt	On request									
s1	21	21	21	21	21	21	21	21	21	21
s2	14	14	14	14	14	14	14	14	14	14
s3	8	4.5	8	5	8.5	6.5	10	13	17	15
D H7	20 25 30	20 25 30	25 30 35 38 40 42 45 48	25 30 35 38 40 42 45 48	30 35 40 45 50	35 40 45 48 50 55	40 45 50 55 60 65	45 50 55 60 65 70 75	55 60 65 70 75 80	70 75 80 85 90
n	6	6	7	7	7	8	8	10	10	10
n1	2.5	2.5	3	3	3	3.5	3.5	4	4	4

Arbre creux - QL *Eje hueco* - QL Eixo oco - QL

	P_L					
	85	**95**	**105**	**115**	**125**	**135**
C1	113	128	156.5	190.5	227.8	-
Cq	78	88	121.5	119.5	110.2	-
d	49.2	60.2	70.2	80.2	90.2	100.2
Dt	62	72	85	100	110	120
Dub	85	100	105	120	135	145
E	121	131	141	161	181	201
E1	3.5	3.5	4.2	4.2	4.2	5.2
Lt1	170	195	257	289	317	355
Lu1	191	216	278	310	338	376
Lub	35	35	35	35	35	35
m1	21	21	21	21	21	21
m3	58.5	71.5	120.8	132.8	140.8	157.8
m4	1.7	1.7	2.2	2.2	2.2	2.7
n2	15.5	16	16	17	17	17
Pt	On request					
s1	21	21	21	21	21	21
s2	14	14	14	14	14	14
s3	5	6.5	10	13	17	15
D H7	25 30 35 38 40 42 45 48	35 40 45 48 50 55	40 45 50 55 60 65	45 50 55 60 65 70 75	55 60 65 70 75 80	70 75 80 85 90
n	7	8	8	10	10	10
n1	3	3.5	3.5	4	4	4

E

Perno macchina / *Customer shaft* / Maschinachse

	C	de h6	G	L	Lu	R	b1	t1
71	1	(20) (25) (30)	10	40 50 60	90	5	**UNI 6604**	
80	1	(20) (25) (30)	10	40 50 60	90	5		
90	1.5	(25) (30) (35) (38) (40) (42) (45) (48)	10 10 10 10 5 5 5 5	50 60 70 70 80 80 90 90	120	5		
100	1.5	(25) (30) (35) (38) (40) (42) (45) (48)	10 10 10 10 5 5 5 5	50 60 70 70 80 80 90 90	120	5		
112	1.5	(30) (35) (40) (45) (50)	10 10 10 5 5	60 70 80 90 100	130	5		

	C	de h6	G	L	Lu	R	b1	t1
125	1.5	(35) (40) (45) (48) (50) (55)	10 10 10 10 5 5	70 80 90 90 100 100	130	5	**UNI 6604**	
132	1.5	(40) (45) (50) (55) (60) (65)	10 10 10 5 5 5	80 90 100 100 120 120	140	7.5		
150	2	(45) (50) (55) (60) (65) (70) (75)	10 10 10 5 5 5 5	90 100 100 120 120 120 140	160	7.5		
170	2	(55) (60) (65) (70) (75) (80)	10 10 10 5 5 5	100 120 120 120 150 150	180	7.5		
190	2	(70) (75) (80) (85) (90)	10 10 10 5 5	120 150 150 170 170	200	10		

	C	de h6	G	L	Lu	R	b1	t1
85	1.5	(25) (30) (35) (38) (40) (42) (45) (48)	10 10 10 10 5 5 5 5	50 60 70 70 80 80 90 90	120	5	**UNI 6604**	
95	1.5	(35) (40) (45) (48) (50) (55)	10 10 10 10 5 5	70 80 90 90 100 100	130	5		
105	1.5	(40) (45) (50) (55) (60) (65)	10 10 10 5 5 5	80 90 100 100 120 120	140	7.5		
115	2	(45) (50) (55) (60) (65) (70) (75)	10 10 10 5 5 5 5	90 100 100 120 120 120 140	160	7.5		
125	2	(55) (60) (65) (70) (75) (80)	10 10 10 5 5 5	100 120 120 120 150 150	180	7.5		
135	2	(70) (75) (80) (85) (90)	10 10 10 5 5	120 150 150 170 170	200	10		

Arbre sortie creux avec unité de blocage

Eje* salida *hueco con unidad de bloqueo

Eixo saída oco com unidade de bloqueio

Output Shaft

Hollow shaft with shrink disk

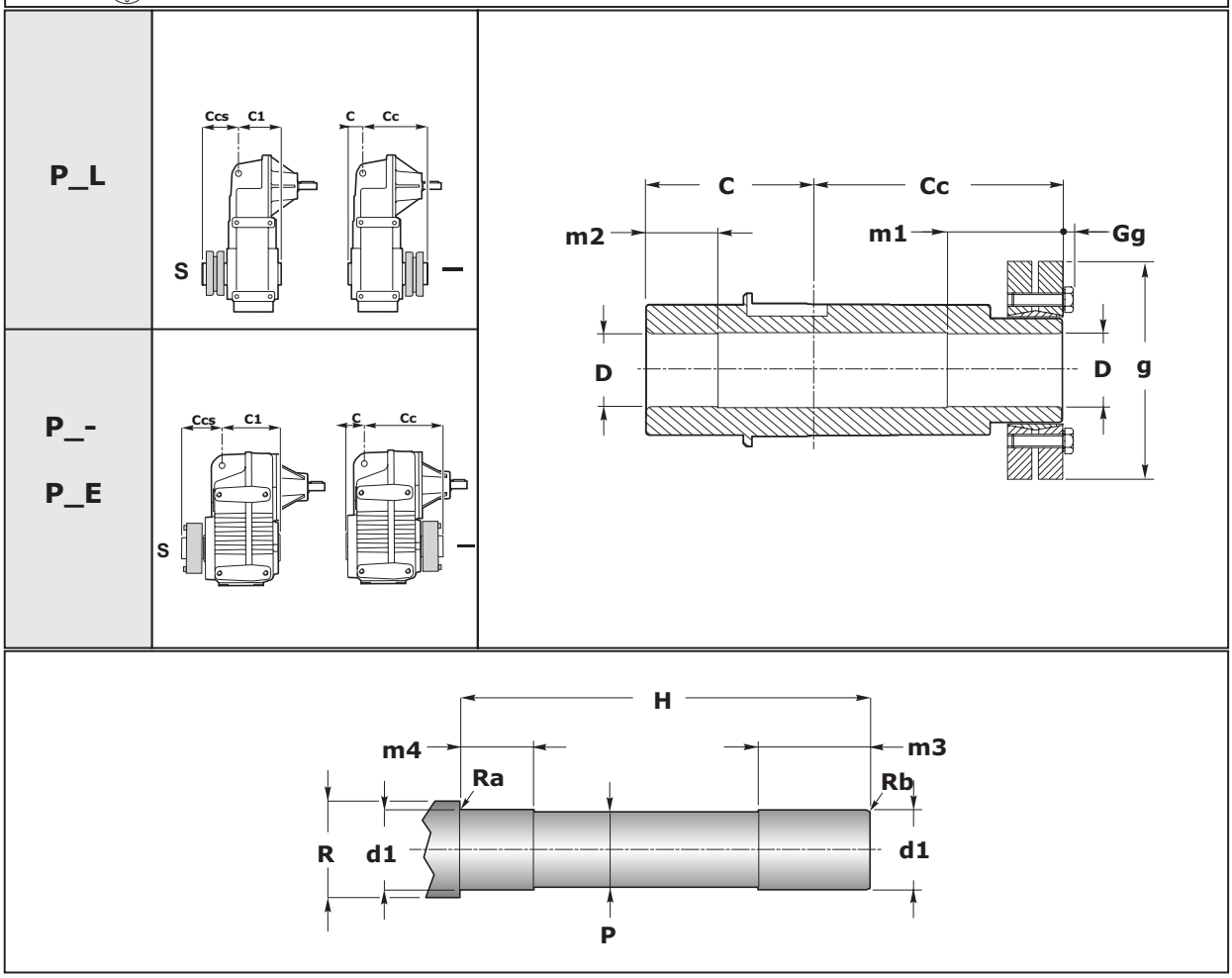

P_-	P_L	P_E		C	Cc	C1	Ccs	D	toll.D	m1	m2	g	Gg
-	25	-	Standard	44.5	82.5	60.5	66.5	20	H7	35	25.5	50	3.5
-	45	-	Standard	46	109	84	71	30	H7	35	30	72	4
63	-	-	Standard	31.5	113.5	88.5	56.5	30	H7	40	25	72	4
71	-	-	Standard	35	140	115	60	35	H7	40	25	80	4
-	65	-	Standard	33.5	124.5	96.5	61.5	35	H7	40	30	80	4
80	-	-	Standard	30	130	100	60	35	H7	40	30	80	4
90	-	-	Standard	45	165	135	75	40	H7	50	30	90	6
-	85	-	Standard	42	143	113	72	45	H7	50	30	100	4
100	-	-	Standard	42	143	113	72	45	H7	50	30	100	4
112	-	-	Standard	50	195	160	85	50	H7	55	40	110	1
-	95	-	Standard	52	163	128	87	55	H7	60	50	115	4
125	-	125	Standard	44.5	170.5	135.5	79.5	55	H7	60	50	115	4

Machine shaft

P_-	P_L	P_E		d1	toll. d1	H	m3	m4	P	R	Ra	Rb
-	25	-	Standard	20	h6	127	40	30	18.8	30	-	-
-	45	-	Standard	30	h6	155	40	35	29.8	40	-	-
63	-	-	Standard	30	h6	145	45	30	29.8	63	-	-
71	-	-	Standard	35	h6	175	45	30	34.8	42.5	-	-
-	65	-	Standard	35	h6	158	45	35	34.8	45	-	-
80	-	-	Standard	35	h6	160	45	35	34.8	45	0.5	0.5
90	-	-	Standard	40	h6	210	55	35	39.8	54.5	-	-
-	85	-	Standard	45	h6	185	55	35	44.8	55	-	-
100	-	-	Standard	45	h6	185	55	35	44.8	55	0.5	1
112	-	-	Standard	50	h6	245	60	45	49.8	60	-	-
-	95	-	Standard	55	h6	215	65	55	54.8	65	-	-
125	-	125	Standard	55	h6	215	65	55	54.8	65	0.5	1

Arbre sortie creux avec unité de blocage

Eje salida hueco con unidad de bloqueo

Eixo saída oco com unidade de bloqueio

Output Shaft
Hollow shaft with shrink disk

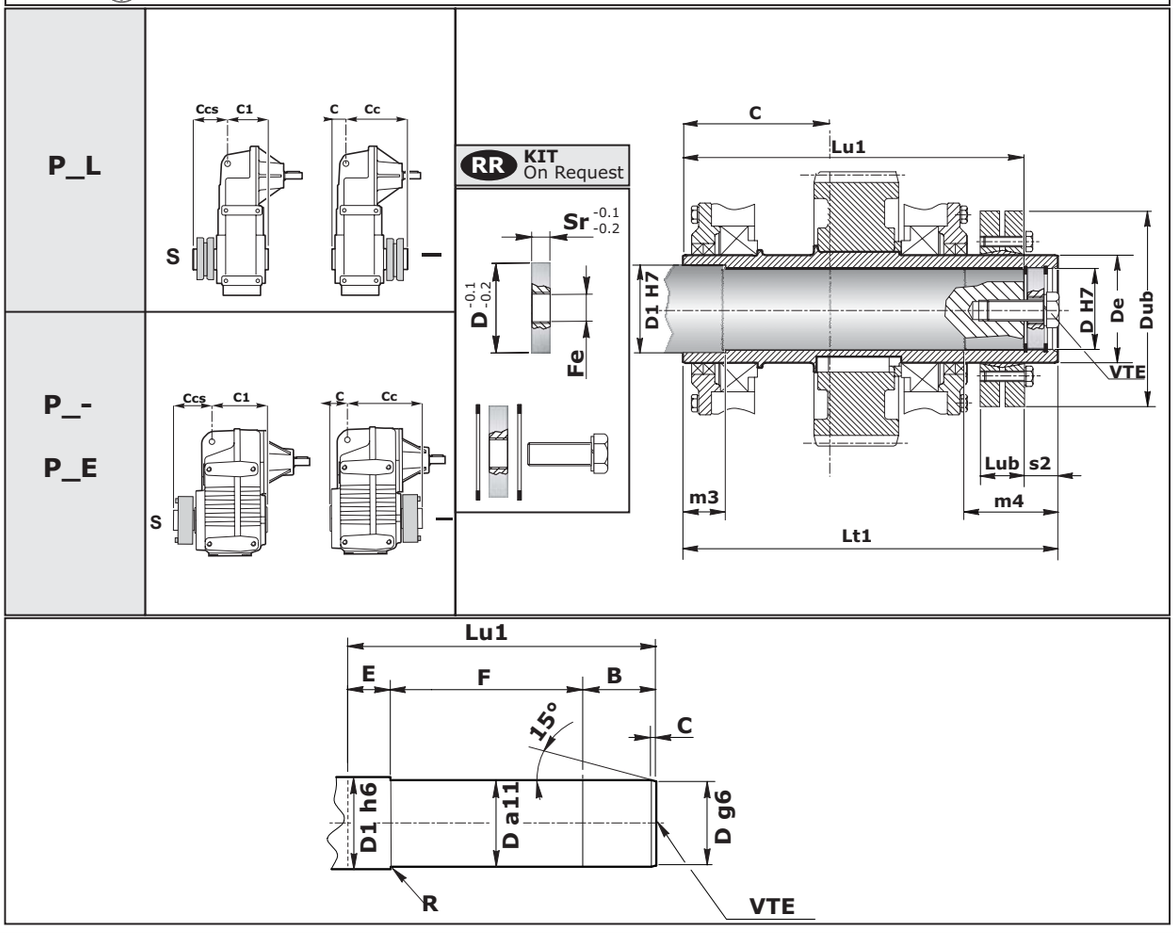

P_-	P_L	P_E		C	C1	Cc	Ccs	D	toll.D	D1	toll.D1	Dub	Lt1	Lub	Lu1	m3	m4	s2	De	Sr	Fe	VTE
-	105	-	Standard	85.5	156.5	227.5	156.5	60	H7	65	H7	145	313	32.5	286	35	80	30	80	15	M27	M20x60
			Optional	85.5	156.5	227.5	156.5	70	H7	75	H7	155	313	39	286	35	80	27	90	15	M27	M20x60
132	-	132	Optional	62	180	251	133	60	H7	65	H7	145	313	32.5	286	35	80	30	80	15	M27	M20x60
			Standard	62	180	251	133	70	H7	75	H7	155	313	39	286	35	80	27	90	15	M27	M20x60
-	115	-	Optional	83.5	190.5	268.5	161.5	70	H7	75	H7	155	352	39	324	40	90	30	90	15	M27	M20x60
			Standard	83.5	190.5	268.5	161.5	80	H7	85	H7	170	352	44	324	40	90	28	100	15	M27	M20x60
150	-	150	Optional	70	204	282	148	70	H7	75	H7	155	352	39	324	40	90	30	90	15	M27	M20x60
			Standard	70	204	282	148	80	H7	85	H7	170	352	44	324	40	90	28	100	15	M27	M20x60
-	125	-	Optional	74.3	227.8	322.8	169.3	90	H7	95	H7	215	397	54	364	45	100	33	120	18	M30	M24x75
170	-	170	Optional	77	225	319.5	171.5	90	H7	95	H7	215	397	54	364	45	100	33	120	18	M30	M24x75
-	135	-	Standard	85.5	254.5	350.5	181.5	100	H7	110	H7	215	436	54	402	50	110	34	130	18	M30	M24x75
190	-	190	Optional	75	265	361	171	100	H7	110	H7	215	436	54	402	50	110	34	130	18	M30	M24X75

Machine shaft

P_-	P_L	P_E		B	C	D	toll.D	D1	toll.D1	E	F	Lu1	R	VTE
-	105	-	Standard	58	4	60	h6	65	h6	30	198	286	2.2	M20
			Optional	58	4	70	h6	75	h6	30	198	286	2.2	M20
132	-	132	Optional	58	4	60	h6	65	h6	30	198	286	2.2	M20
			Standard	58	4	70	h6	75	h6	30	198	286	2.2	M20
-	115	-	Optional	67	4.5	70	h6	75	h6	32	225	324	2.5	M20
			Standard	67	4.5	80	h6	85	h6	32	225	324	2.5	M20
150	-	150	Optional	67	4.5	70	h6	75	h6	32	225	324	2.5	M20
			Standard	67	4.5	80	h6	85	h6	32	225	324	2.5	M20
-	125	-	Optional	72	5	90	h6	95	h6	35	257	364	2.5	M24
170	-	170	Optional	72	5	90	h6	95	h6	35	257	364	2.5	M24
-	135	-	Standard	81	5.5	100	h6	110	h6	40	281	402	3	M24
190	-	190	Optional	81	5.5	100	h6	110	h6	40	281	402	3	M24

Arbre foré Cannelé *Eje perforado ranurado* **Furado Ranhurado**

Output Shaft
Splined hollow shaft

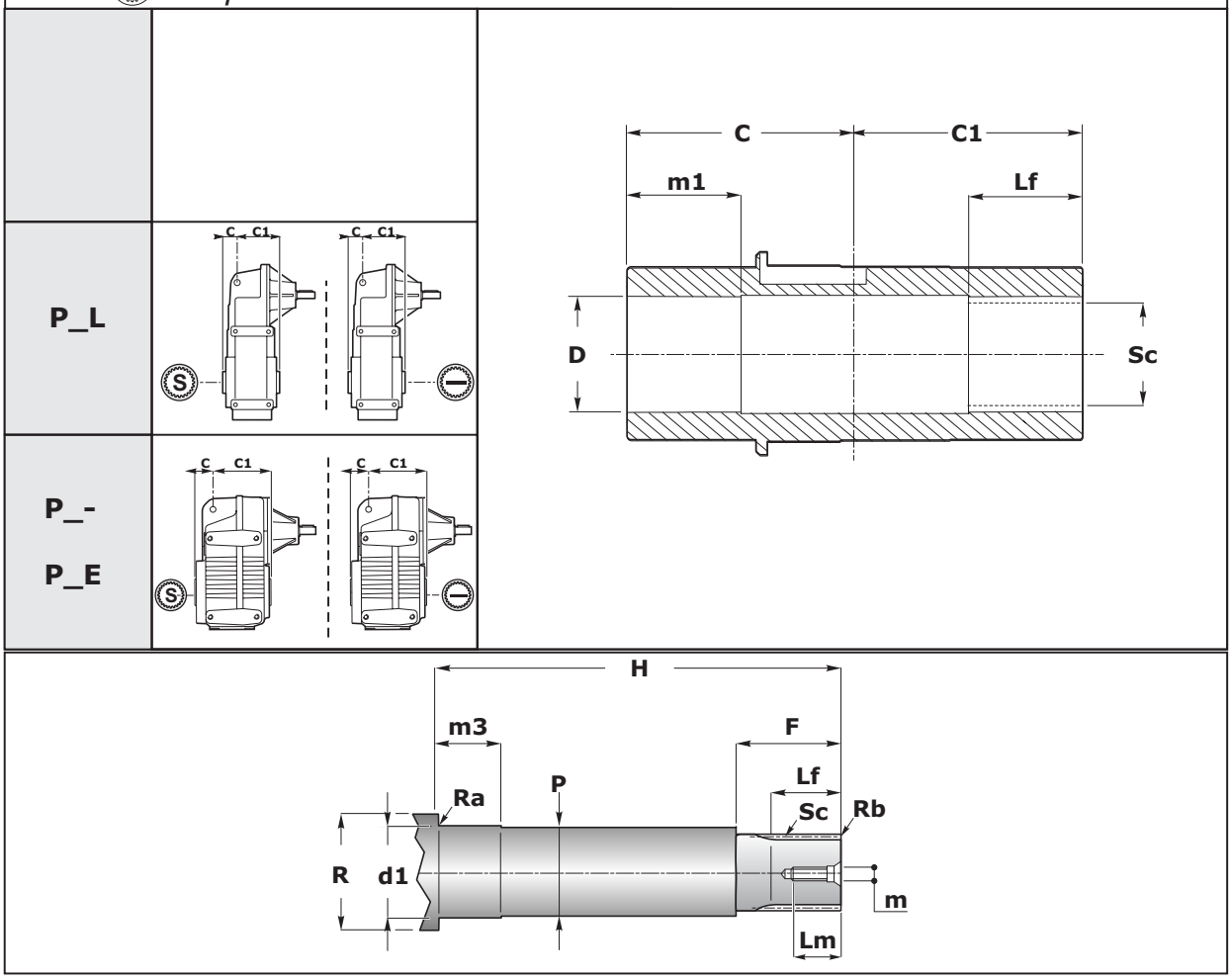

P_-	P_L	P_E		C	C1	D	toll.D	m1	Lf	Sc	d1	toll. d1	m3	H	P	R	Ra	Rb	F	Lf	Lm	m
											Machine shaft											
-	45	-	Standard	46	84	30	H7	30	30	28 x 45 DIN 5482	30	h6	25	126	29	40	1	1 x 45°	40	30	25	M10
63	-	-	Standard	31.5	88.5	30	H7	35	35	28 X 45 DIN 5482	30	h6	30	117	29	40	0.5	1x45°	45	35	20	M8
71	-	-	Standard	35	115	37	H7	40	45	35 X 31 DIN 5482	37	h6	35	147	36	48	0.5	1X45°	50	40	25	M10
-	65	-	Standard	33.5	96.5	37	H7	40	40	35 x 31 DIN 5482	37	h6	35	126	36	45	1	1 x 45°	50	40	25	M10
80	-	-	Standard	30	100	37	H7	40	40	35 X 31 DIN 5482	37	h6	35	127	36	48	0.5	1x45°	50	40	25	M10
90	-	-	Standard	45	135	45	H7	55	55	40 X 36 DIN 5482	45	h6	50	177	42	55	0.5	1x45°	65	55	25	M10
-	85	-	Standard	42	113	47	H7	55	55	45 X 41 DIN 5482	47	h6	50	155	46	60	1	1.5x45°	65	55	25	M10
100	-	-	Standard	42	113	47	H7	55	55	45 X 41 DIN 5482	47	h6	50	155	46	60	1	1,5x45°	65	55	25	M10
112	-	-	Standard	50	160	55	H7	60	65	50 X 45 DIN 5482	55	h6	55	210	52	65	1	1,5X45°	75	65	35	M12
-	95	-	Standard	52	128	57	H7	60	60	55 x 50 DIN 5482	57	h6	55	175	56	75	1	1.5x45°	70	60	35	M12
125	-	125	Standard	44.5	135.5	57	H7	60	60	55 X 50 DIN 5482	57	h6	55	175	56	75	1	1,5X45°	70	60	35	M12
-	105	-	Standard	85.5	156.5	72	H7	70	70	70 x 64 DIN 5482	72	h6	65	238	71	85	2	1.5x45°	80	70	39	M16
132	-	132	Standard	62	180	72	H7	70	70	70 X 64 DIN 5482	72	h6	65	238	71	85	2	1,5x45°	80	70	39	M16
-	115	-	Standard	83.5	190.5	82	H7	90	90	80 x 74 DIN 5482	82	h6	85	270	81	100	3	2x45°	100	90	39	M16
150	-	150	Standard	70	204	82	H7	90	90	80 X 74 DIN 5482	82	h6	85	270	81	100	3	2x45°	100	90	39	M16
-	125	-	Standard	74.3	227.8	92	H7	90	90	90 x 84 DIN 5482	92	h6	85	299	91	115	2	2x45°	100	90	39	M16
170	-	170	Standard	77	225	92	H7	90	90	90 X 84 DIN 5482	92	h6	85	299	91	115	2	2x45°	100	90	39	M16
-	135	-	Standard	85.5	254.5	102	H7	110	110	100 x 94 DIN 5482	102	h6	105	337	101	125	2	2x45°	120	110	39	M16
190	-	190	Standard	75	265	102	H7	110	110	100 X 94 DIN 5482	102	h6	105	337	101	125	2	2x45°	120	110	39	M16

Blank page

Bout arbre côté sortie cannelé sans bride brochée

Extremidad eje lento ranurado sin brida desvastada

Extremidade eixo lento oco sem flange perfurada

Output Shaft
Splined output shaft

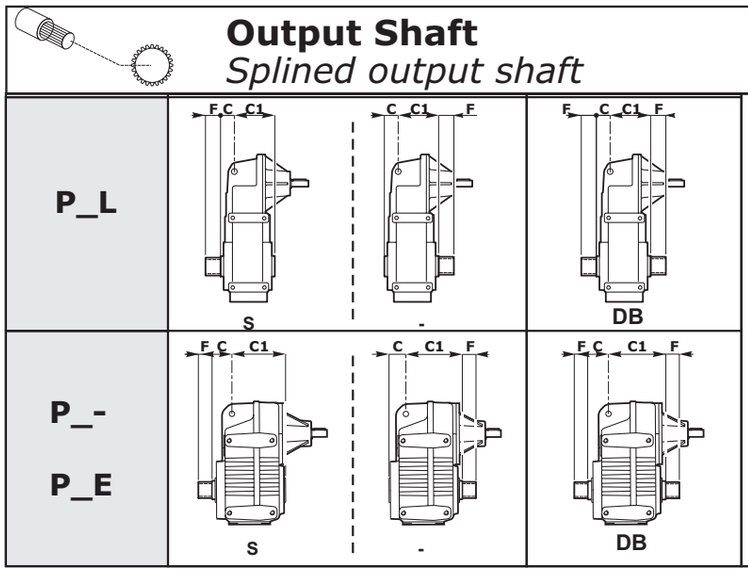

P_-	P_L	P_E		C	C1	de h 10	F	Profilo *scanalato* *Splined* profile Keilprofil					
								Sc	Z	mn	α	dc (f7)	Sp
-	45	-	Standard	46	84	Look Drawing		DIN 5482 35 x 31				Look Drawing	
63	-	-	Standard	31.5	88.5			35 x 31 DIN 5482					
71	-	-	Standard	35	115			35 x 31 DIN 5482					
-	65	-	Standard	33.5	96.5			DIN 5482 40 x 36					
80	-	-	Standard	30	100			40 X 36 DIN 5482					
90	-	-	Standard	45	135			40 X 36 DIN 5482					
-	85	-	Standard	42	113			DIN 5482 58 x 53					
100	-	-	Standard	42	113			58 X 53 DIN 5482					
112	-	-	Standard	50	160			58 X 53 DIN 5482					
-	95	-	Standard	52	128			DIN 5482 70 x 64					
125	-	125	Standard	44.5	135.5			70 X 64 DIN 5482					
-	105	-	Standard	85.5	156.5	69.3	70	FIAT 70	26	2.58	30°	70	25
132	-	132	Standard	62	180	69.3	69	FIAT 70	26	2.58	30°	70	25
-	115	-	Standard	83.5	190.5	79.3	70	FIAT 80	27	2.82	30°	80	20
150	-	150	Standard	70	204	79.3	69	FIAT 80	27	2.82	30°	80	20
-	125	-	Standard	74.3	227.8	94.3	75	FIAT 95	31	2.97	30°	95	25
170	-	170	Standard	77	225	94.3	74	FIAT 95	31	2.97	30°	95	25
-	135	-	Standard	85.5	254.5	104.4	80	D. 105 DIN 5480	34	3	30°	106	25
190	-	190	Standard	75	265	104.4	79	D.105 DIN 5480	34	3	30°	106	25

45-63-71	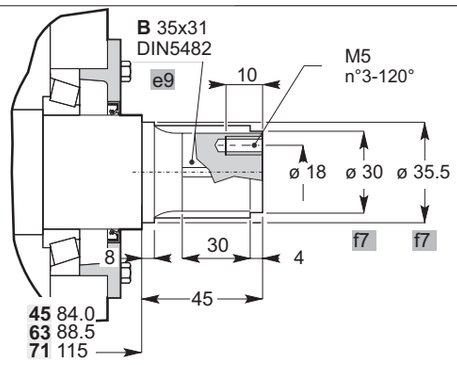	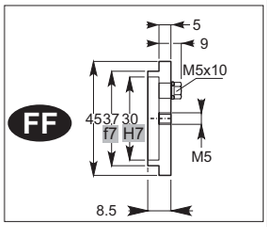
65-80-90	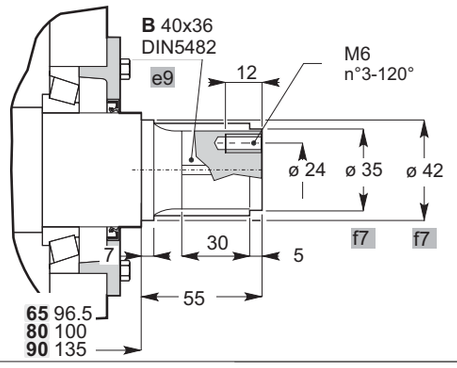	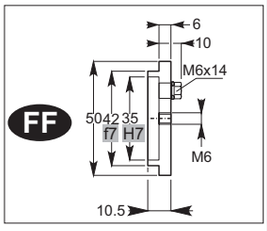
85-100-112	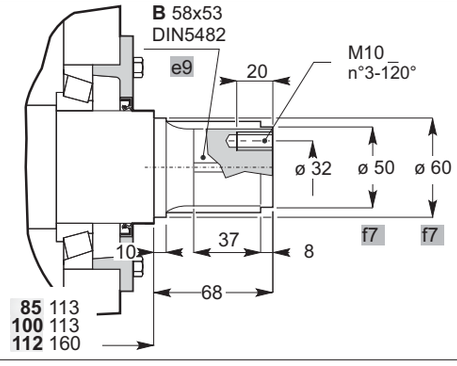	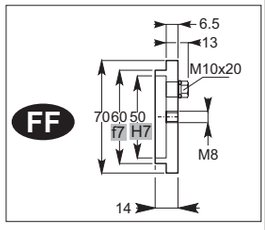
95-125	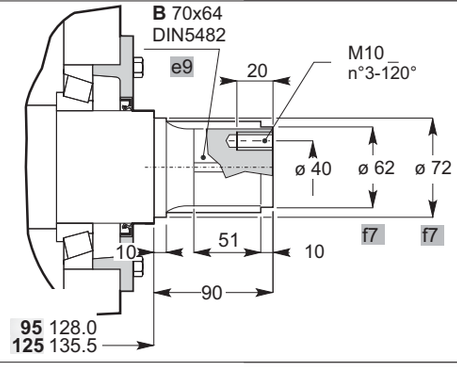	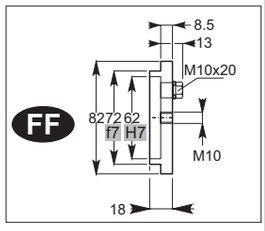
132-150-170-190 **105-115-125-135**	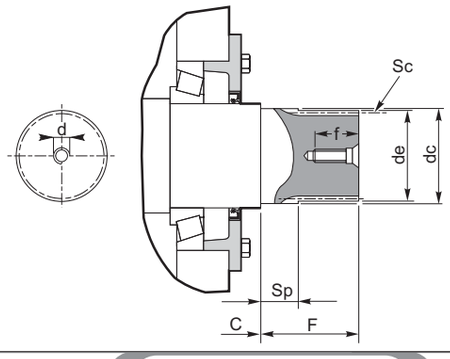	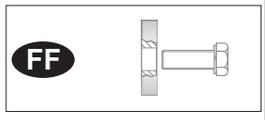

E

Bout cannelé arbre côté sortie bride brochée

Extremidad ranurada eje lento brida desvastada

Abtriebswelle mit Keilende und geräumtem Flansch

Output Shaft
Broached flange

P_L

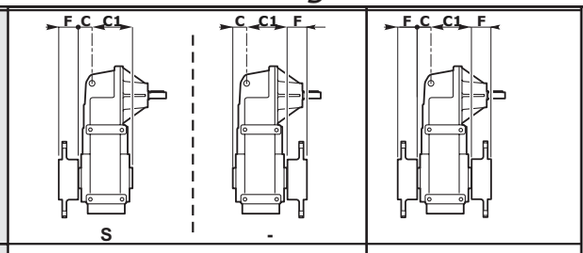

P_-

P_E

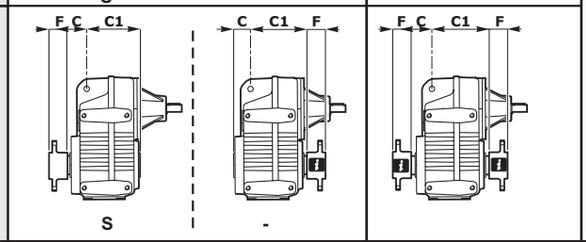

P_-	P_L	P_E		de	ØA	ØB	C	C1	Øce	ØCe TOLL.	N° Fori	ØD	E	F	G	H	I	N	N TOLL.
-	45	-	Standard	Look Drawing			46	84	Look Drawing										
63	-	-	Standard				31.5	88.5											
71	-	-	Standard				35	115											
-	65	-	Standard				33.5	96.5											
80	-	-	Standard				30	100											
90	-	-	Standard				45	135											
-	85	-	Standard				42	113											
100	-	-	Standard				42	113											
112	-	-	Standard				50	160											
-	95	-	Standard				52	128											
125	-	125	Standard				44.5	135.5											
-	105	-	Standard	69.3	200	160	85.5	156.5	100	f8	4	17.5	M10	70	43	11	16	180	h9
132	-	132	Standard	69.3	200	160	62	180	100	f8	4	17.5	M10	70	43	11	16	180	h9
-	115	-	Standard	79.3	220	180	83.5	190.5	110	f8	4	19.5	M10	70	40	12	18	200	h9
150	-	150	Standard	79.3	220	180	70	204	110	f8	4	19.5	M10	70	40	12	18	200	h9
-	125	-	Standard	94.3	240	190	74.3	227.8	130	f8	8	19.5	M10	75	40	15	20	220	h9
170	-	170	Standard	94.3	240	190	77	225	130	f8	8	19.5	M10	75	40	15	20	220	h9
-	135	-	Standard	104.4	250	200	85.5	254.5	145	f8	8	21.5	M12	80	40	20	20	230	h9
190	-	190	Standard	104.4	250	200	75	265	145	f8	8	21.5	M12	80	40	20	20	230	h9

45-63-71

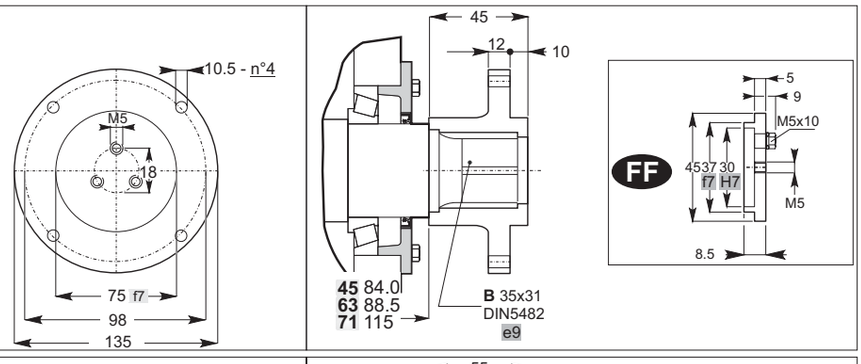

65-80-90

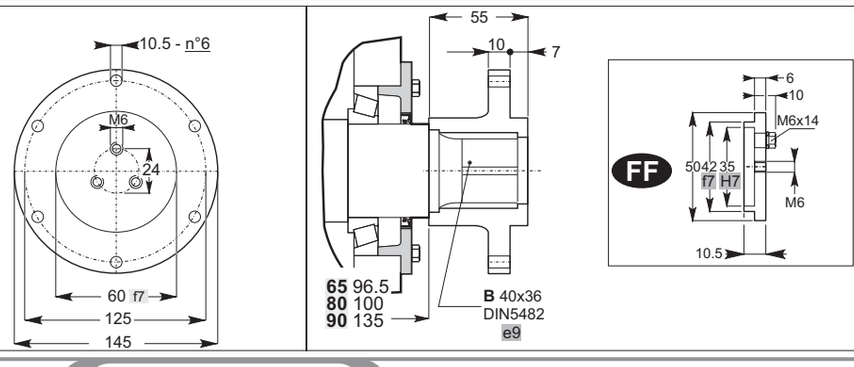

Bout cannelé arbre côté sortie bride brochée

Extremidad ranurada eje lento brida desvastada

Abtriebswelle mit Keilende und geräumtem Flansch

85-100-112	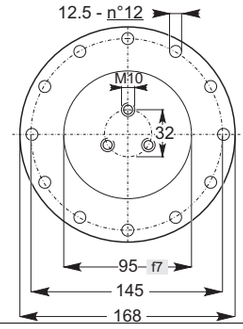	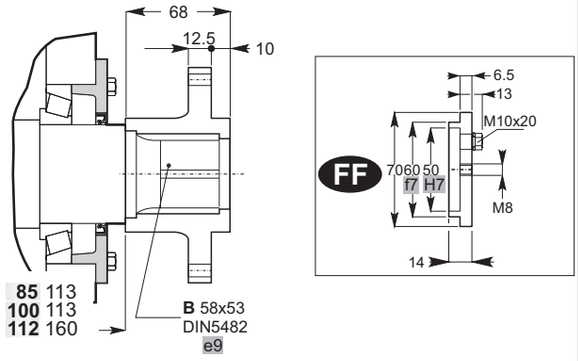
95-125	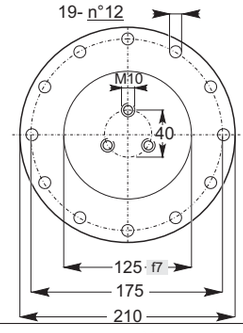	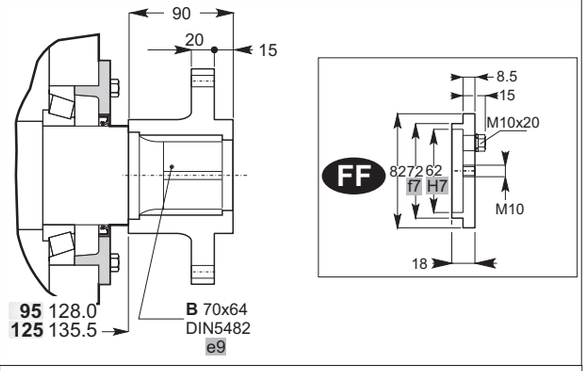
105-115 132-150	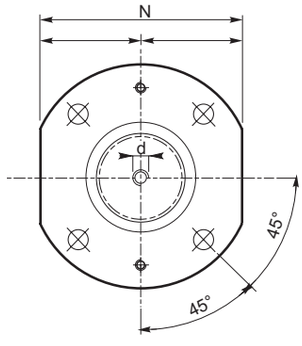	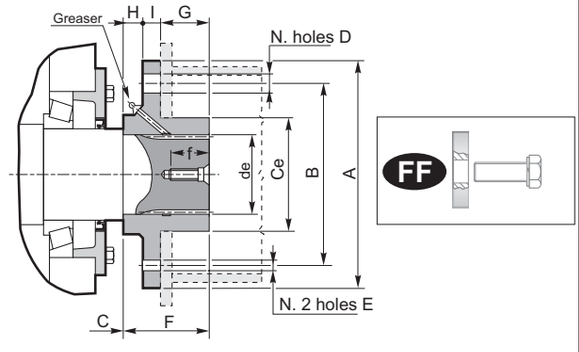
125-135 170-190	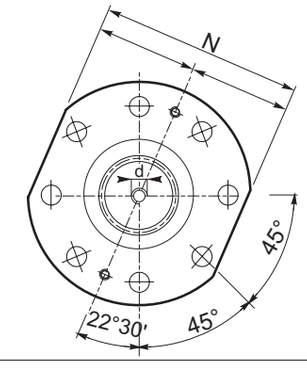	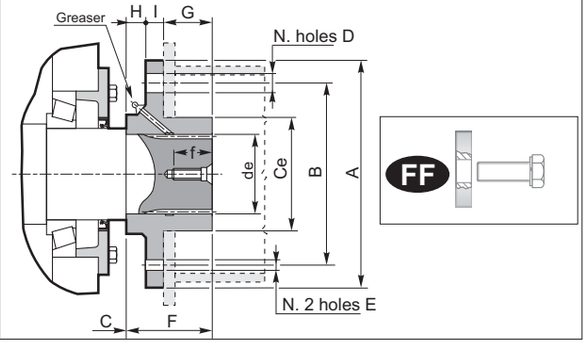

1.9 OPT - ACC. - Accessoires - Options

AV **ANTIVIBRATOIRE VKL**

Pour les réducteurs et motoréducteurs pendulaires.

1.9 OPT - ACC. - Accesorios - Opcions

ANTIVIBRANTE VKL

Para reductores y motorreductores oscilantes.

1.9 OPT - ACC. Acessórios - Opçones

ANTI-VIBRANTE VKL

Para redutores e motoredutores pendulares.

ACCESSORIES
RUBBER BUFFER VKL

63
71
80
90
100
112
125
132
150
170
190
AV

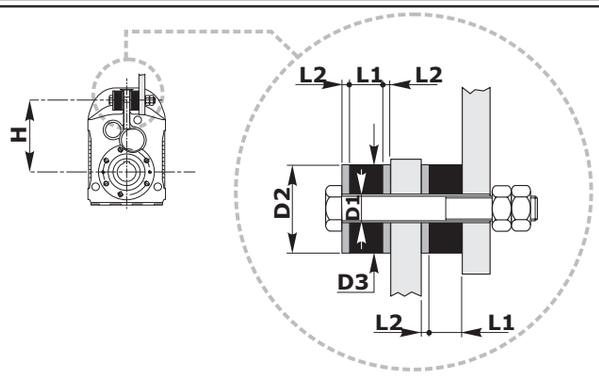

ACCESSORIES
RUBBER BUFFER VKL

25
45
65
85
95
105
115
125
135
AV

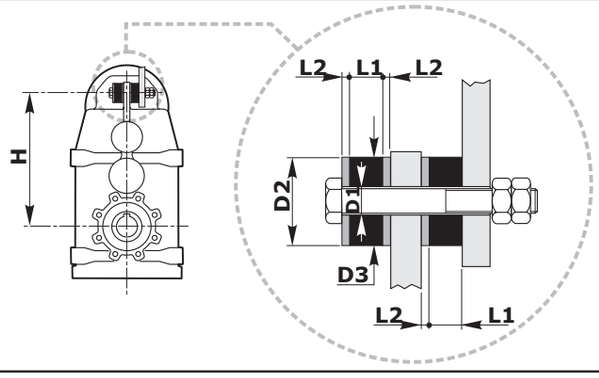

P_-	P_L	P_E		D1	D2	D3	L1	L2	H
-	25	-		12	25	25	16	4	145
-	45	-		12.5	40	40	16	4	175
63	-	-		12.5	40	40	16	4	152
71	-	-		12.5	40	40	16	4	165
-	65	-		12.5	25	25	16	4	225
80	-	-		12.5	25	25	16	4	198
90	-	-		12.5	40	40	16	4	200
-	85	-		12.5	40	40	16	4	260
100	-	-		12.5	40	40	16	4	245
112	-	-		21	60	60	22	8	255
-	95	-		12.5	40	40	16	4	325
125	-	125		21	60	60	22	8	310
-	105	-		22	60	60	22	8	375
132	-	132		21	60	60	22	8	330
-	115	-		22	60	60	22	8	450
150	-	150		25	70	70	25	10	395
-	125	-		25	70	70	25	10	550
170	-	170		25	70	70	25	10	455
-	135	-		32	90	90	32	12	595
190	-	190		32	90	90	32	12	485

1.9 OPT - ACC. - Accessoires - Options

AL **ARBRE COTE SORTIE A ON**

Tous les réducteurs sont fournis avec un arbre côté sortie creux. Sur demande, on peut fournir des kits de montage pour arbres à extension munis de languettes, rondelles et vis de fixation. Les dimensions des languettes sont conformes aux normes UNI 6604-69.

1.9 OPT - ACC. - Accesorios - Opcions

AL - EJE LENTO SALIENTE

Todos los reductores se suministran con eje lento hueco. Sobre pedido, se puede suministrar kit de montaje para ejes salientes con chavetas, arandelas y tornillos de fijación. Las dimensiones de las chavetas cumplen con las normas UNI 6604-69.

1.9 OPT - ACC. Acessórios - Opçones

AL - EIXO LENTO SALIENTE

Todos os redutores são fornecidos com eixo lento oco. Sob encomenda, podem ser fornecidos kits de montagem para eixos salientes disponíveis com linguetas, anéis isolantes e parafusos de fixagem. As dimensões das lingüetas estão conforme as normas UNI 6604-69.

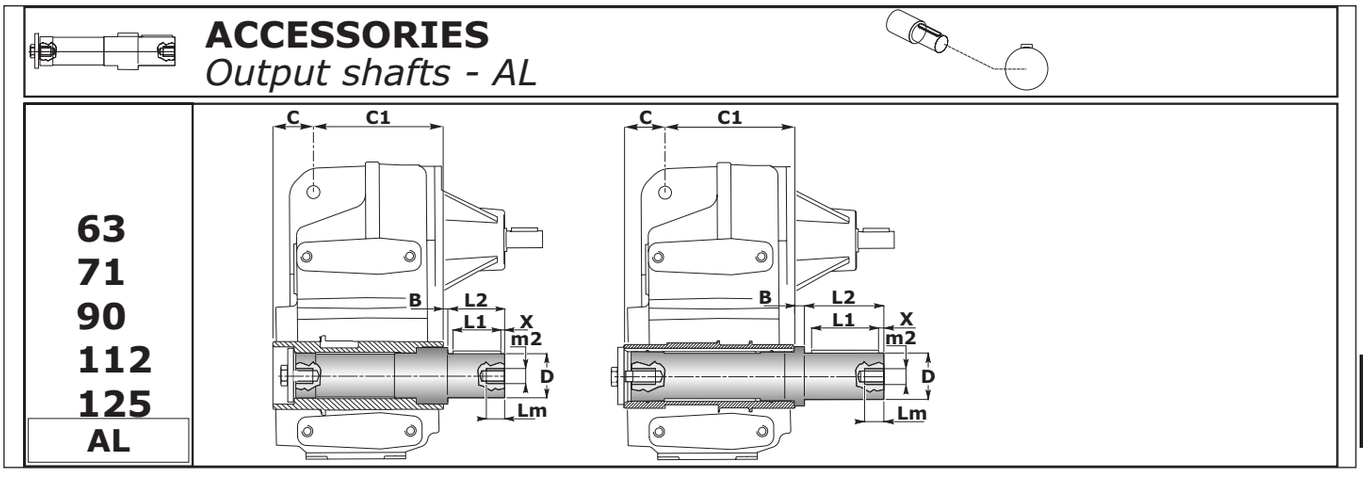

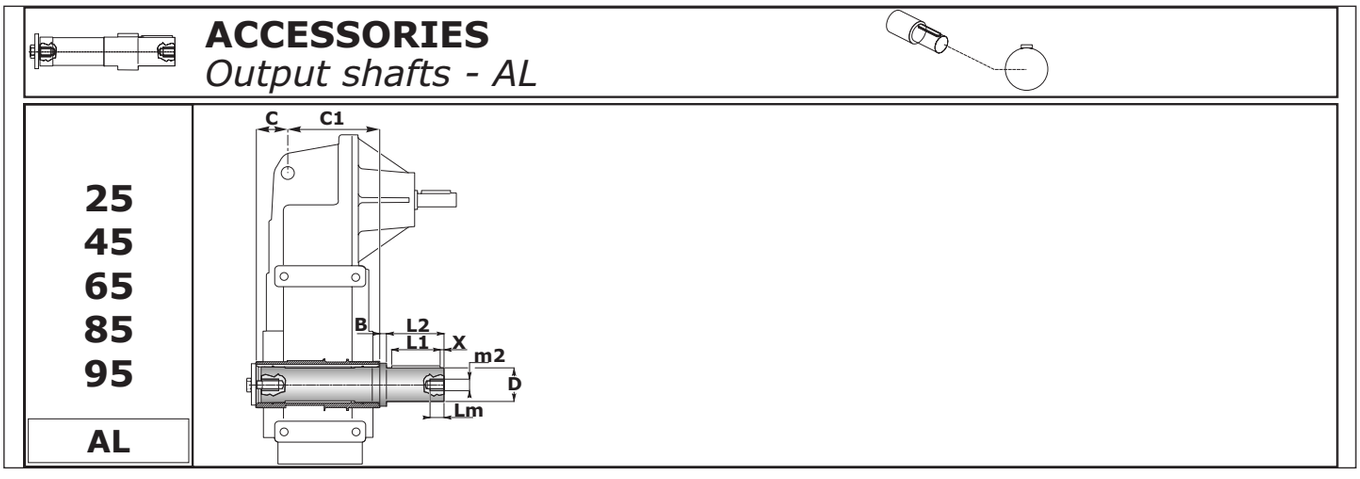

P_-	P_L	P_E		B	C	C1	D	toll. D	m2	L1	L2	Lm	X
-	25	-		10	44.5	60.5	20	g6	M 8	25	40	20	7
-	45	-		16	46	84	30	g6	M 10	50	60	25	5
63	-	-		1	31.5	88.5	30	g6	M10	50	60	25	5
71	-	-		1	35	115	35	g6	M10	60	70	25	5
-	65	-		15	33.5	96.5	35	g6	M 10	60	70	25	5
80	-	-		on request									
90	-	-		1	45	135	40	g6	M10	70	80	25	5
-	85	-		21	42	113	45	g6	M 10	80	90	25	5
100	-	-		on request									
112	-	-		1	50	160	50	g6	M12	90	100	32	5
-	95	-		26	52	128	55	g6	M 12	100	110	32	5
125	-	125		26	44.5	135.5	55	g6	M12	100	110	32	5

* ATTENTION
L'arbre côté sortie saillant est fourni pour être installé sur la version du réducteur avec arbre **CREUX** doté de diamètre **STANDARD**.

**ATENCIÓN*
*El eje lento saliente se suministra para ser instalado en la versión del reductor con eje **CAVO** con diámetro **ESTÁNDAR**.*

*ATENÇÃO
O eixo lento saliente é fornecido para ser instalado na versão do redutor com eixo **OCO**, com diâmetro **STANDARD**.

1.9 OPT - ACC. - Accessoires - Options

1.9 OPT - ACC. - Accesorios - Opcions

1.9 OPT - ACC. Acessórios - Opçones

PROT **PROT_C - Couvercle de protection**

PROT_C - Tapa de protección

PROT_C - Cobertura de proteção

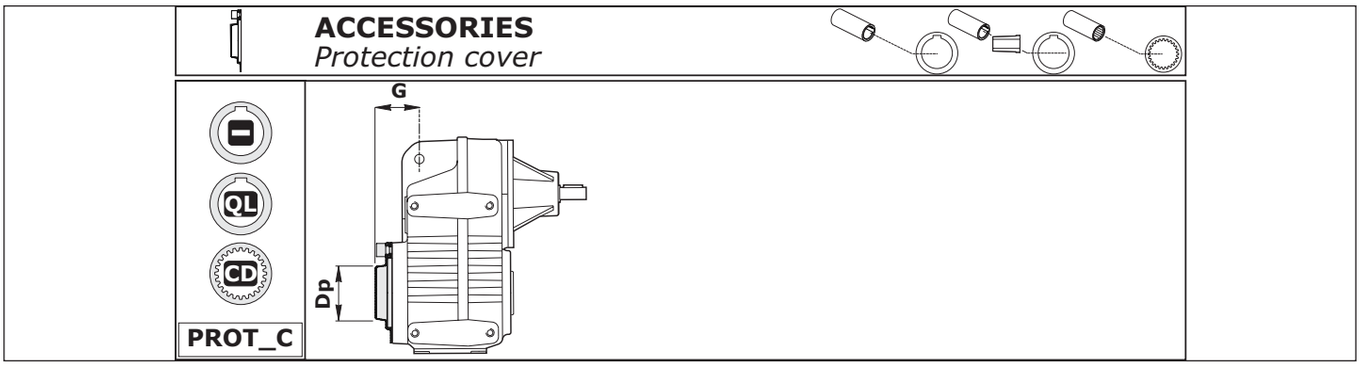

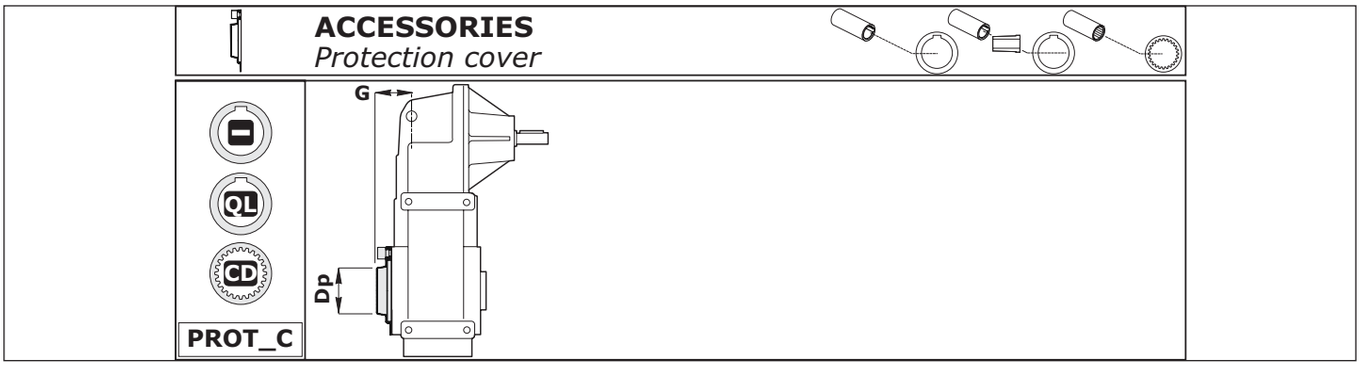

PROT **PROT_UB - Couvercle de protection**

PROT_UB - Tapa de protección

PROT_UB - Cobertura de proteção

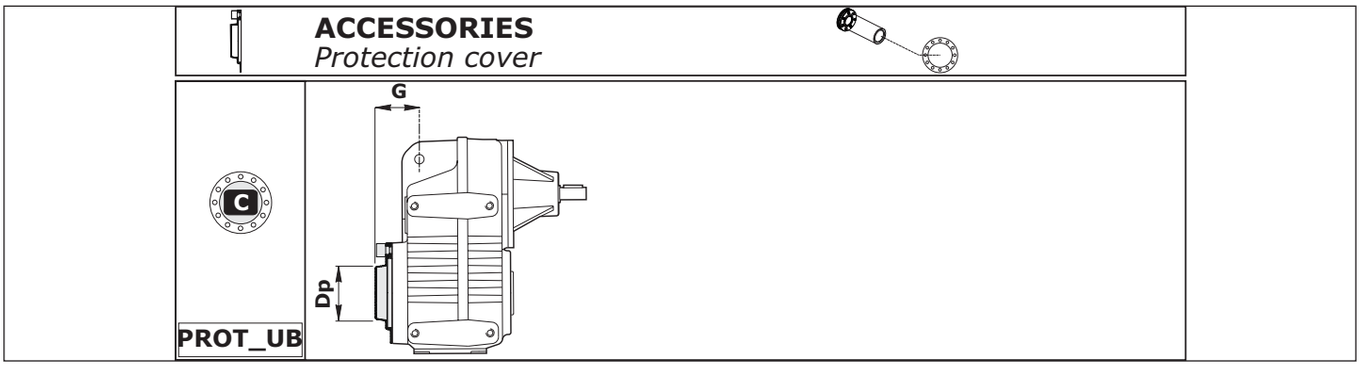

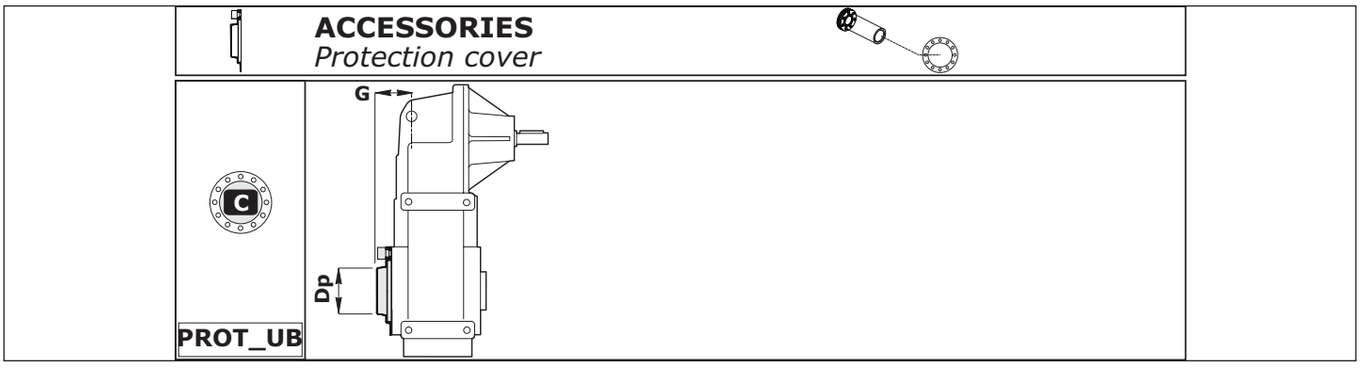

1.0 Réducteurs parallèles - flottants PT
1.0 Reductores paralelos - pendulares PT
1.0 Redutores paralelos - pendulares PT

PT

1.1	Caractéristiques techniques	*Características técnicas*	Características técnicas	G1
1.2	Dénomination	*Designación*	Designação	G2
1.4	Lubrification	*Lubricación*	Lubrificação	G9
1.3	Charges radiales et axiales	*Cargas radiales y axiales*	Cargas radiais e axiais	G13
1.4	Performances réducteurs	*Prestaciones reductores*	Desempenhos redutores	G14
1.5	Dimensions	*Dimensiones*	Dimensões	G22
1.6	Accessoires	*Accesorios*	Acessórios	G44

	PTF	PTF	PTP
1		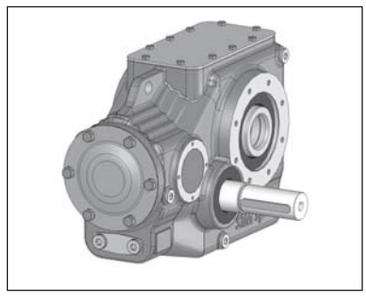	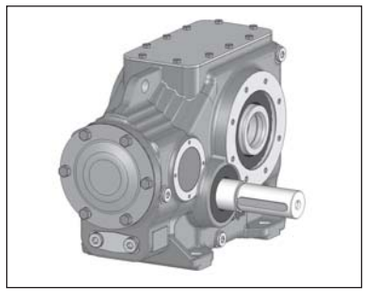
2		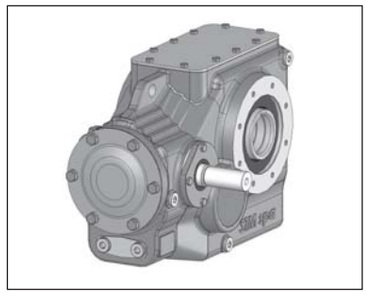	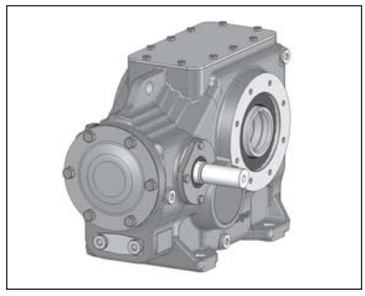
	80-100 125-140	132-150 170-190	

G

1.1 Spécifications techniques

Les robustes réducteurs flottants de la série PT, se conviennent à l'entraînement des bandes transporteuses, tout particulièrement dans les installations à l'extérieur et pour l'industrie minière, où la fiabilité et une maintenance réduite sont primordiales.Une nouveauté exclusive est la caisse monolithique équipée de couvercle de visite ! En option, les composants suivants sont disponibles :
- dispositif antidévireur, empêchant l'inversion du mouvement par effet de la charge ;
- frette de serrage, pour des fixations rigides et précises même en présence de nombreuses inversions du mouvement.
- douilles coniques, qui réunissent une ample interchangeabilité et la facilité de dépose.

1.1 Características técnicas

Los robustos reductores pendulares de la serie PT son particularmente adecuados para accionar cintas transportadoras, especialmente en instalaciones al aire libre y en la industria minera, donde la fiabilidad y el reducido mantenimiento son factores clave.¡Una innovación exclusiva es la carcasa monolítica con tapa de inspección!Como opción, siempre están disponibles:
- el dispositivo antirretorno, que impide la inversión del movimiento como resultado de la carga.
- el acoplador, para fijaciones rígidas y precisas incluso con una gran cantidad de inversiones de movimiento.
- los casquillos cónicos, que combinan amplia posibilidad de intercambio con facilidad de desmontaje.

1.1 Características técnicas

Os robustos redutores pendulares da série PT são particularmente adequados para o acionamento de correias transportadoras, principalmente nas instalações ao ar livre e na indústria de mineração, onde a fiabilidade e a reduzida manutenção são elementos essenciais.Uma novidade exclusiva é a caixa monolítica com cobertura de inspeção!Como opção, estão sempre disponíveis:
- o dispositivo contra-recuo que impede a inversão do movimento por efeito da carga.
- o anel de fixação, para fixagens rápidas e precisas, mesmo com muitas inversões de movimento.
- as buchas cónicas que unem uma ampla intercambiabilidade com a facilidade de desmontagem.

1.1 Dénomination *1.1 Designación* 1.1 Designação

Maschine	Output Version	Size	N° of reductions	Basic shaft Arrangement	Input double extension	Output double extension	Reduction ratio	Input Version Main	Input Version Secondary	Backstop	Output Shaft	Shaft Diameter	Output flange	Mounting positions
00 M	01 OV	02 SIZE	03 NOR	04 BSA	05 BE	06 BU	07 IR	08 IVM	09 IVS	10 BSTOP	11 OS	13 SD	14 OF	15 MP
PT	P F	80 100 125 132 140 150 170 190	1 2	A B AUD BUS C1 C2	— BE	— BU	Voir les tableaux des performances *Ver tablas prestaciones* Veja as tabelas dos desempenhos	— (ECE)	— (ECE)	— AR ARB ARN	D N FD UB B CD C QL L	— Aucune indication diamètre standard *Ninguna indicación diámetro estándar* Nenhuma indicação diâmetro padrão Ø… Diamètre trou optionnel *Diámetro orificio opcional* Diâmetro do furo opcional	— F	M1 M2 M3 M4 M5 M6

WEB: Reference Designation

CODE: Example of Order

PTF 100/1
C2 7.4 M1

00 M - Machine *M - Máquina* M - Máquina

PT

01 OV - Version de sortie *OV - Versión Única* OV - Versão Saída

F

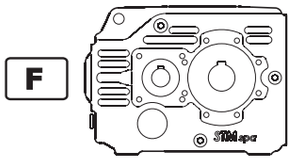

F

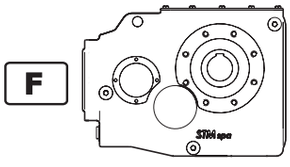

P

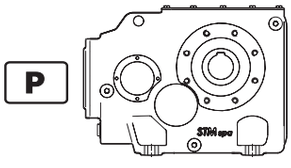

80-100-125-140

132-150-170-190

02 SIZE - Taille *SIZE - Tamaño* SIZE - Dimensão

80	100	125	132	140	150	170	190

1.1 Dénomination

03 NOR - N° stades

1.1 Designación

NOR - No. etapas

1.1 Designação

NOR - N° fases

1	2
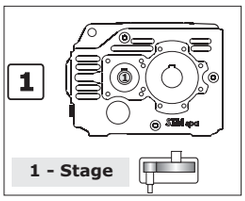	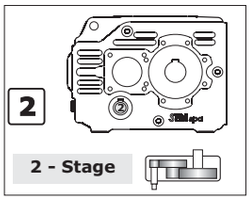

1	2
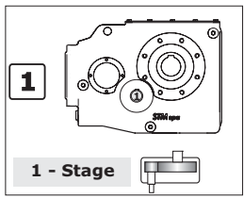	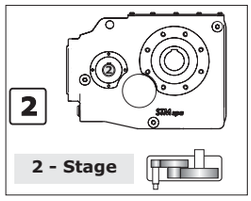
1	2
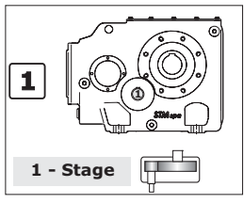	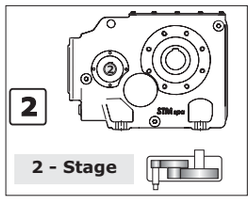

80-100-125-140

132-150-170-190

G

1.1 Dénomination

04 BSA - Exécution graphique base

1.1 Designación

BSA - Ejecución gráfica Base

1.1 Designação

BSA - Execução gráfica Base

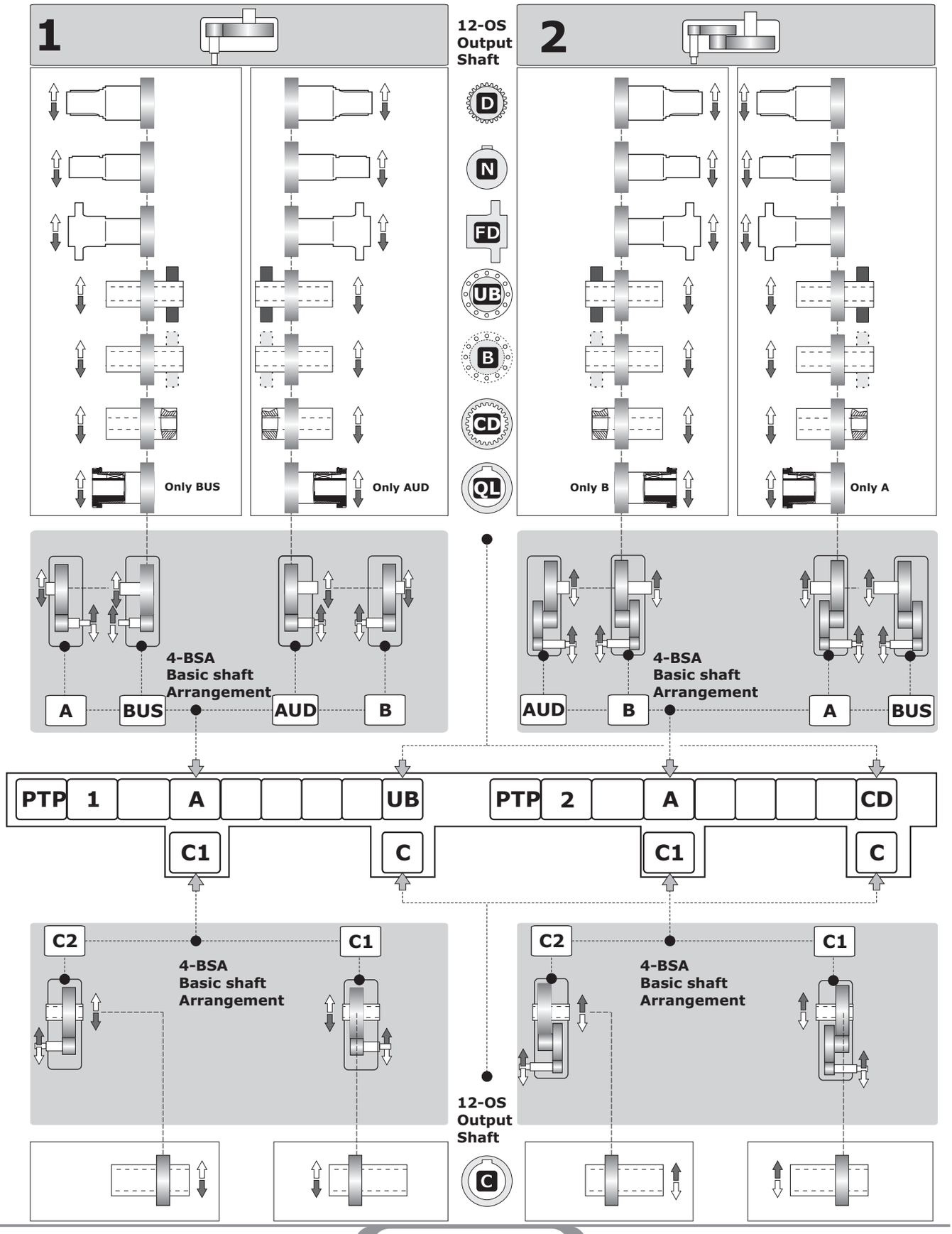

1.1 Dénomination

05 BE - Bi-saillant Entrée

—
Aucune indication : sans bi-saillie

BE
Bi-saillie en entrée.

Notes
Quant au type de bout disponible voir le point [8-IVM].

06 BU - Bi-saillant Sortie

—
Aucune indication : sans bi-saillie

BU
Bi-saillie en sortie.

Notes
Applicable pour les exécutions graphiques A, B.
Quant au type de bout disponible voir le point [9-IVS].

07 IR- Rapport de réduction

(Voir Performances). Toutes les valeurs des rapports sont approximatives. En cas d'applications où une valeur exacte s'imposerait, n'hésitez pas à consulter notre service technique.

1.1 Designación

BE - Doble saliente Entrada

—
Ninguna indicación: Sin doble saliente

BE:
Doble saliente en entrada.

Nota
Para el tipo de extremidad disponible consultar punto [8-IVM].

BU - Doble saliente Salida

—
Ninguna indicación: Sin doble saliente

BU
Doble saliente en salida

Nota
Aplicable para las ejecuciones gráficas A, B.
Para el tipo de extremidad disponible consultar punto [9-IVS].

IR - Relación de reducción

(Consultar prestaciones). Todos los valores de las relaciones son estimativos. Para aplicaciones donde se necesita el valor exacto, consultar nuestro servicio técnico.

1.1 Designação

BE - Doppelte vorstehende Antriebswelle

—
Nenhuma indicação: Sem ponta dupla

BE
Com ponta dupla na entrada..

Notas
Para o tipo de extremidade disponível, veja o ponto [8-IVM].

BU - Com ponta dupla Saída

—
Nenhuma indicação: Sem ponta dupla

BU
Com ponta dupla na saída.

Notas
Aplicável para as execuções gráficas A, B.
Para o tipo de extremidade disponível, veja o ponto [9-IVS].

IR - Relação de redução

(Veja desempenhos). Todos os valores das relações são aproximativos.
Para aplicações que necessitem do valor exato, consulte o nosso serviço técnico.

G

08 IVM - Version d'Entrée - Principale

— Aucune indication = diamètre standard ;

IVM - Versión Entrada - Principal

— *Ninguna indicación = diámetro estándar;*

IVM - Versão Entrada - Principal

— Nenhuma indicação = diâmetro padrão;

	— **(ECE)**	Entrée avec arbre plein	*Entrada con eje lleno*	Entrada com eixo sólido

PT/1	**80**	**100**	**125**	**132**	**140**	**150**	**170**	**190**
	(∅ 24)	(∅ 28)	(∅ 38)	(∅ 50)	(∅ 48)	(∅ 55)	(∅ 60)	(∅ 65)

PT/2	**80**	**100**	**125**	**132**	**140**	**150**	**170**	**190**
	(∅ 19)	(∅ 24)	(∅ 28)	(∅ 35)	(∅ 38)	(∅ 45)	(∅ 50)	(∅ 55)

09 IVS - Version d'Entrée - Secondaire

IVS - Versión Entrada - Secundaria

IVS - Versão Entrada - Secundária

	— **(ECE)**	Entrée avec arbre plein	Entrada con eje lleno	Entrada com eixo sólido

1.1 Dénomination

10 BSTOP - Anti-retour

1.1 Designación

BSTOP - Dispositivo anti-retorno

1.1 Designação

BSTOP - Contra recuo

		80-100-125-140		132-150-170-190	
		Versions *Versiones* Versões	Exécution graphique *Ejecución gráfica* Execução gráfica	Versions *Versiones* Versões	Exécution graphique *Ejecución gráfica* Execução gráfica
PT	**1**	AR ARB ARN	B-BUS-C2	Il n'est pas possible de monter Anti-retour *No es posible montar el dispositivo antiretorno* Não é possível montar o Contra recuo	
	2	AR ARB ARN	A-AUD-C1	AR ARB ARN	Touts *Todos* Todos

AR

Réducteur est conçu avec Anti-retour.

Reductor está diseñado con Dispositivo anti-retorno.

Redutor é projetado com um Contra recuo

ARB-ARN

Indiquer sur la demande le sens de rotation libre nécessaire, en se rapportant à l'arbre côté sortie (flèche noire et blanche, voir les exécutions graphiques).

Indicar en el pedido el sentido de rotación libre necesario, en referencia al eje lento (flecha negra y blanca, consultar ejecuciones gráficas).

Indique no pedido o sentido necessário de rotação livre do eixo lento (seta negra e branca, veja execuções gráficas).

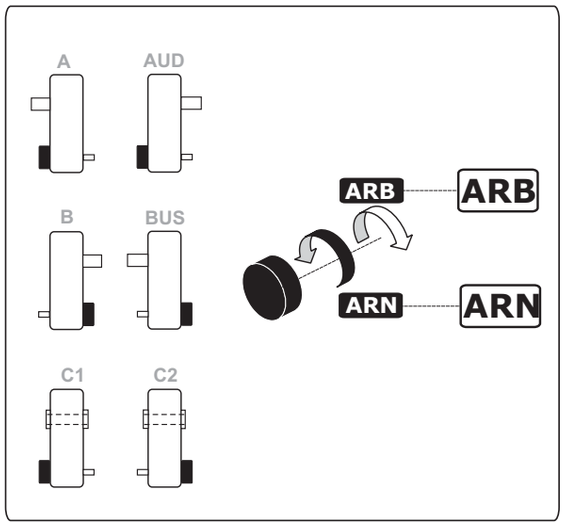

ARB
Rotation libre flèche blanche (B)
Rotación libre flecha blanca (B)
Rotação livre seta branca (B)

ARN
Rotation libre flèche noire (N)
Rotación libre flecha negra (N)
Rotação livre seta negra (N)

1.1 Dénomination

11 OS - Bout côté sortie

C = arbre creux ;
UB-B = arbre creux avec frette de serrage
N = Bilatéral Intégral
D = Bilatéral Rainuré
CD = Arbre creux Rainuré
FD = Bride brochée
QL = Quick Locking
L = Prédisposition « Quick Locking »

13 SD - Diamètre arbre

— Aucune indication = diamètre standard ;
diamètre optionnel = voir tableau.

1.1 Designación

OS - Extremidad salida

C *= eje perforado;*
UB-B *= eje perforado con acoplador*
N *= Saliente Integral*
D *= Saliente Acanalado*
CD *= Eje perforado Acanalado*
FD *= Brida desvastada*
QL *= Quick Locking*
L *= Predisposición "Quick Locking "*

SD - Diámetro eje

— Ninguna indicación = diámetro estándar;
diámetro opcional *= ver tabla.*

1.1 Designação

OS - Extremidade de saída

C = eixo oco;
UB-B = eixo oco com anel de fixação
N = Saliente Integral
D = Saliente Estriado
CD = Eixo oco Estriado
FD = Flange trabalhada com broca
QL = Quick Locking
L = Predisposição para "Quick Locking "

SD - Diâmetro do eixo

— Nenhuma indicação = diâmetro padrão;
diâmetro opcional = veja a tabela.

	C		UB B		N	D	CD	FD
	Standard	Optional	Standard	Optional	Standard Optional	Standard.	Standard	Standard
	—	**Ø...**	—	**Ø...**	— (standard) **Ø...** (Optional)	—	—	—
80	(∅ 32)	∅ **30** ∅ **35**	(∅ 35)	**not available**	(∅ 32 Standard)	(DIN 5482 40 x 36)	(DIN 5482 35 x 31)	(DIN 5482 40 x 36)
100	(∅ 45)	∅ **40** ∅ **50**	(∅ 45)		(∅ 45 Standard)	(DIN 5482 58 x 53)	(DIN 5482 45 x 41)	(DIN 5482 58 x 53)
125	(∅ 55)	∅ **50** ∅ **60**	(∅ 55)		(∅ 55 Standard)	(DIN 5482 70 x 64)	(DIN 5482 55 x 50)	(DIN 5482 70 x 64)
132	(∅ 60)	∅ **70**	(∅ 60)	∅**70**	(∅ 60 Standard) ∅**70** (Optional)	(FIAT 70)	(DIN 5482 70 x 64)	(FIAT 70)
140	(∅ 70)	∅ **60**	(∅ 70)	**not available**	(∅ 70 Standard)	(FIAT 70)	(DIN 5482 70 x 64)	(FIAT 70)
150	(∅ 70)	∅ **80**	(∅ 70)	∅**80**	(∅ 70 Standard) ∅**80** (Optional)	(FIAT 80)	(DIN 5482 80 x 74)	(FIAT 80)
170	(∅ 90)	**not available**	(∅ 90)	**not available**	(∅ 90 Standard)	(FIAT 95)	(DIN 5482 90 x 84)	(FIAT 95)
190	(∅ 100)	**not available**	(∅ 100)		(∅ 100 Standard)	(DIN 5480 105 x 80)	(DIN 5482 100 x 94)	(DIN 5480 105 x 80)

	QL "Quick Locking "	L Prédisposition « Quick Locking » *Predisposición "Quick Locking "* Predisposição para "Quick Locking "
80	∅ 20 - ∅ 25 - ∅ 30	Contacter notre Service technique commercial *Contactar con nuestra oficina técnica comercial.* Contacte o nosso departamento técnico comercialg
100	∅ 25 - ∅ 30 - ∅ 35 - ∅ 38 - ∅ 40- ∅ 42 - ∅ 45- ∅ 48	
125	∅ 35 - ∅ 40 - ∅ 45 - ∅ 48 - ∅ 50 - ∅ 55	
132	∅ 40 - ∅ 45 - ∅ 50 - ∅ 55 - ∅ 60 - ∅ 65	
140		
150	∅ 45 - ∅ 50 - ∅ 55 - ∅ 60 - ∅ 65 - ∅ 70– ∅ 75	
170	∅ 55 - ∅ 60 - ∅ 65 - ∅ 70 - ∅ 75 - ∅ 80	
190	∅ 70 - ∅ 75 - ∅ 80 - ∅ 85 - ∅ 90	

1.1 Dénomination *1.1 Designación* 1.1 Designação

	PT /2 100	
	∅ **50**	43.2
	∅ **45** ∅ **50**	58.1
	PT/2 125	
	∅ **60**	57.1

Pour les rapports marqués, la version sortie avec arbre creux n'est pas disponible "C" / *En las relaciones marcadas no está disponible la versión salida con eje hueco* "C" / Nas relações marcadas não está disponível a versão de saída com eixo oco "C"

	PT /2 100	
		58.1
	PT/2 125	
		57.1

Pour les rapports marqués, la version sortie avec arbre creux n'est pas disponible "QL-L" / *En las relaciones marcadas no está disponible la versión salida con eje hueco* "QL-L*" / Nas relações marcadas não está disponível a versão de saída com eixo oco* "QL-L*"*

14 OF - Bride en sortie *OF - Brida en salida* OF - Flange de saída

—	**F**
Sans la Bride de sortie *Sin Brida de salida* Sem Flange de saída	Bride en sortie F. / *Brida en salida F.*/ Flange de saída *F.*

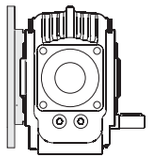

Bride de sortie: Pourvu toujours opposés dans cette configuration entrée.	*Brida de salida:* *Siempre y siempre se opuso en esta configuración entrada.*	Flange de saída: Desde sempre se opôs nesta configuração entrada.

Attention
Il n'est pas possible de monter la bride de sortie avec le versions-**AR ARB-ARN**

Atención
*No es posible montar la brida de salida, junto con la versiones-**AR ARB-ARN***

Atenção
Não é possível montar Flange de saída em conjunto com o versões **ARB-AR-ARN**

15 MP - Positions de montage *MP - Posiciones de montaje* MP - Posições de montagem

[M2, M3, M4, M5, M6] Positions de montage avec indication des bouchons de niveau, de remplissage et de vidange ; sauf autrement spécifié, la position **M1** est à considérer standard (voir par. 1.4)

[M2, M3, M4, M5, M6]*Posiciones de montaje con indicaciones de los tapones de nivel, carga y descarga; si no se especifica, se considera estándar la posición **M1** (ver párr. 1.4)*

Montageposition **[M2, M3, M4, M5, M6]** Posições de montagem com a indicação dos tampos de nível, carga e descarga; caso não for especificado, considere padrão a posição **M1** (veja o par. 1.4)

16 OPT-ACC. - Options *OPT-ACC - Optiones* OPT-ACC. - Opçònes

voir pa. 1.9 *ver pa. 1.9* veja pa.1.9	**ACC1**	**PROT.**	Couvercle de protection	*Tapa de protección*	Cobertura de proteção
		FF	FF - Kit	*FF - Kit*	FF - Kit
		RR	Kit rondelle de montage	*Kit arandela de montaje*	Kit de anilha de montagem
	ACC3	**TEN**	Tendeur	*Tensor*	Tensor

voir section A-1.12 *ver secciòn A-1.12* veja secçào A-1.12	**OPT.**	**OPT**	Matériau des bagues d'étanchéité	*Materiales de los anillos de estanqueidad*	Material dos anéis de vedação
		OPT1	État de fourniture huile	*Estado suministro aceite*	Estado de fornecimento do óleo
		OPT2	Peinture	*Pintura*	Pintura

1.4 Lubrification *1.4 Lubricación* 1.4 Lubrificação

Positions de montage
Posiciones de montaje
Posições de montagem

PT-1

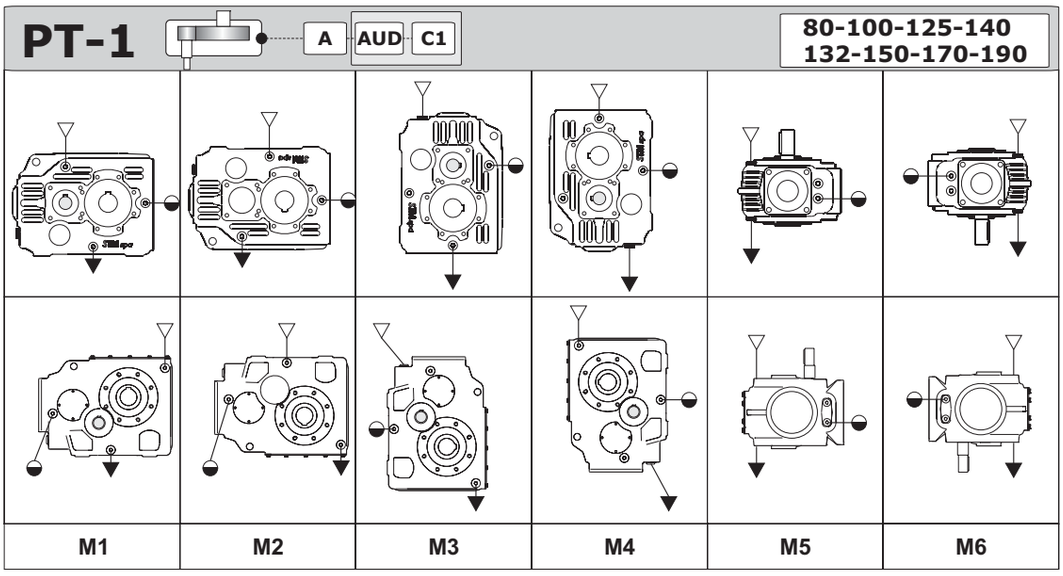

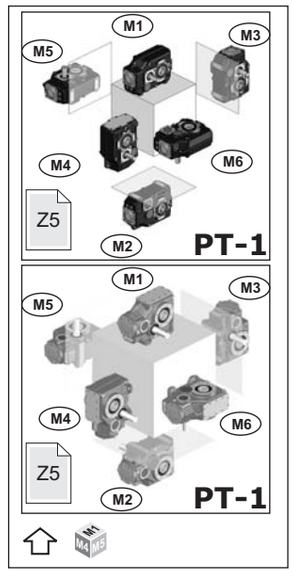

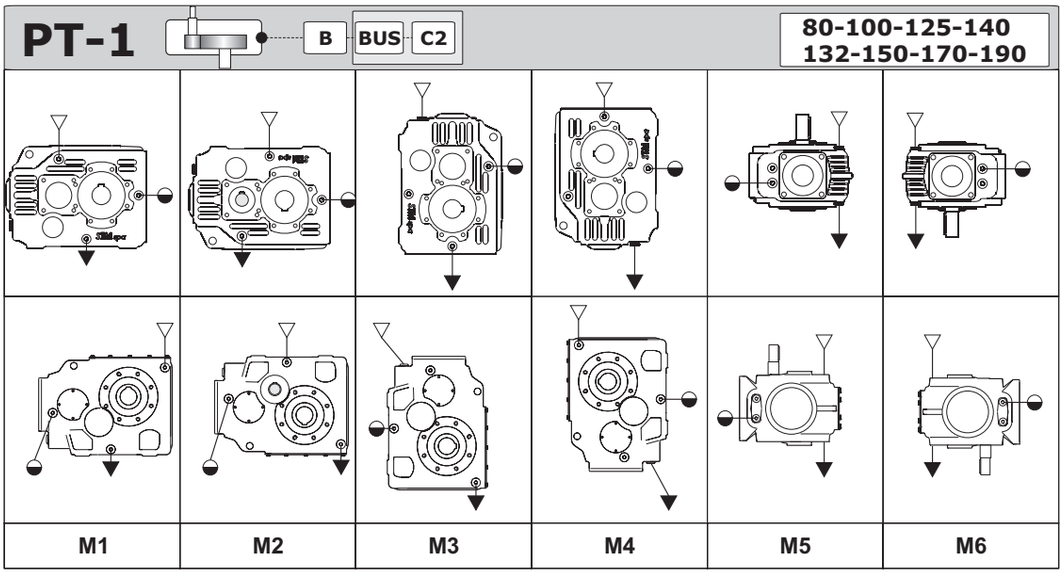

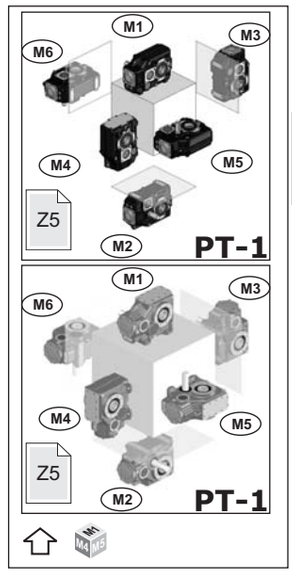

G

▽ Remplissage / *Carga* / Carga
◒ Niveau / *Nivel* / Nível
▼ Vidange / *Descarga* / Descarga

1.4 Lubrification

1.4 Lubricación

1.4 Lubrificação

	Positions de montage / *Posiciones de montaje* / Posições de montagem		
		Positions *Posiciones* Posições	Prescriptions à indiquer au moment de la commande *Indicaciones para la fase de pedido* Prescrições a indicar na fase de ordem
PT	80	M1-M2 M3-M4 M5-M6	**Nécessaire** ***Necesario*** **Necessária**
	100		
	125		
	132		
	140		
	150		
	170		
	190		

PLAQUETTE - RÉDUCTEUR

PAS NÉCESSAIRE
Toujours indiquée sur la plaquette du réducteurla position de montage « M1 ».

NÉCESSAIRE
La position demandée est indiquée sur la plaquette du réducteur del riduttore

TARJETA - REDUCTOR

NO NECESARIA
Se indica siempre en la tarjeta del reductorla posición de montaje "M1".

NECESARIA
La posición solicitada se indica en la tarjeta del reductor

PLACA - REDUTOR

NÃO NECESSÁRIA
Indicada sempre na placa do redutora posição de montagem "M1".

NECESSÁRIA
A posição pedida está indicada na placa do redutorriebe

Lub	Quantitè de lubrifiant-*Cantidad de lubrificante*-Quantidade de lubrificante - [Kg]								OPT1	Bouchons-*Tapones*-Tampos		
		M1	M2	M3	M4	M5	M6			N°	Diameter	Type
PT	80	1,000	1,000	1,400	1,200	1,000	1,300	OUTOIL		8	1/4"	
	100	2,100	2,100	2,500	2,500	2,100	2,600			8	1/4"	
	125	4,000	4,000	4,400	4,400	4,000	4,500			8	3/8"	
	132	7.100	7.800	8.000	8.000	7.100	9.800			8	1/2"	
	140	9.000	9.000	10.00	10.30	11.00	13.30			8	1/2"	
	150	11.40	12.50	13.00	13.00	11.40	15.50			8	1/2"	
	170	16.00	17.50	18.00	18.00	16.00	21.00			8	1/2"	
	190	23.30	25.40	26.00	26.00	23.30	32.00			8	1/2"	

Lub

Quantités à titre indicatif ; durant le remplissage, voir le repère de niveau.

Cantidades indicativas; durante la reposición, observar el testigo de nivel.

Quantidades indicativas; durante o abastecimento, respeite o indicador de nível.

Attention ! :
Le bouchon reniflard est inclus uniquement dans les réducteurs qui ont plusieurs bouchons huile

Remarque : Si lors de la commande la position de montage est omise, le réducteur sera fourni avec les bouchons prédisposés pour la position M1.

Toute fourniture avec des prédispositions des bouchons différentes de celle indiquée dans le tableau sont à convenir.

¡ Atención !:
El tapón de alivio se suministra solo en los reductores que tienen más de un tapón de aceite

Nota*: Si en la fase de pedido, se omite la posición de montaje, el reductor se suministrará con los tapones predispuestos para la posición M1.*

Los eventuales suministros con predisposiciones de los tapones diferentes a la indicada en la tabla, deberán ser acordados.

Atenção!
O tampo de ventilação só está anexo nos redutores que possuem mais de um tampo de óleo

Nota: Se na fase de ordem a posição de montagem for omitida, o redutor será fornecido com os tampos preparados para a posição M1

Eventuais fornecimentos com preparações dos tampos diferentes da indicada na tabela, deverão ser concordadas.

1.4 Lubrification *1.4 Lubricación* 1.4 Lubrificação

Positions de montage
Posiciones de montaje
Posições de montagem

PT-2

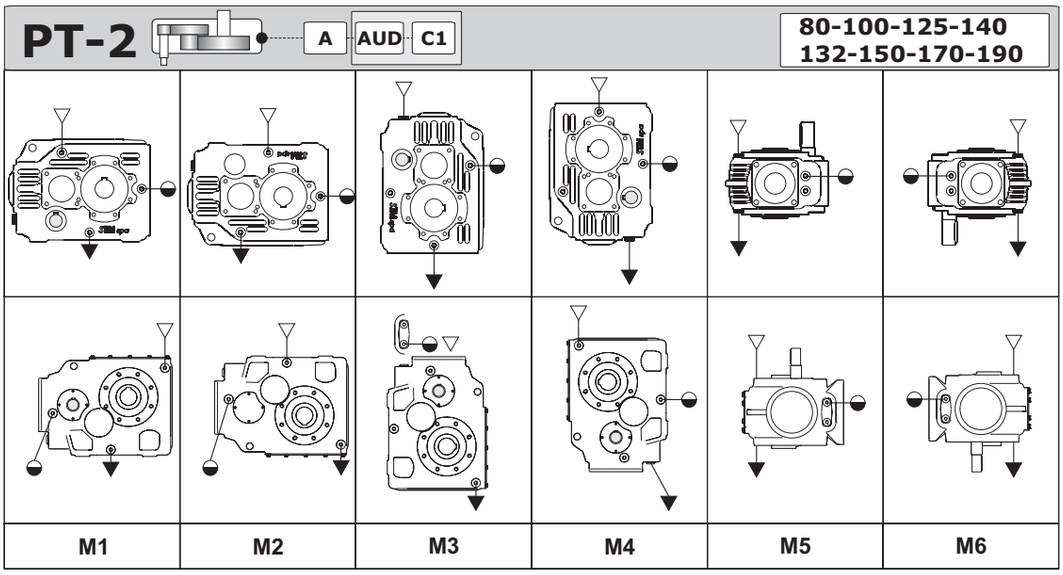

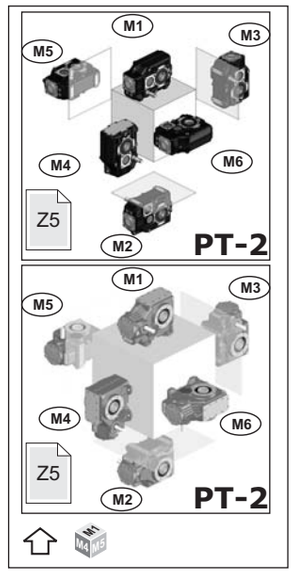

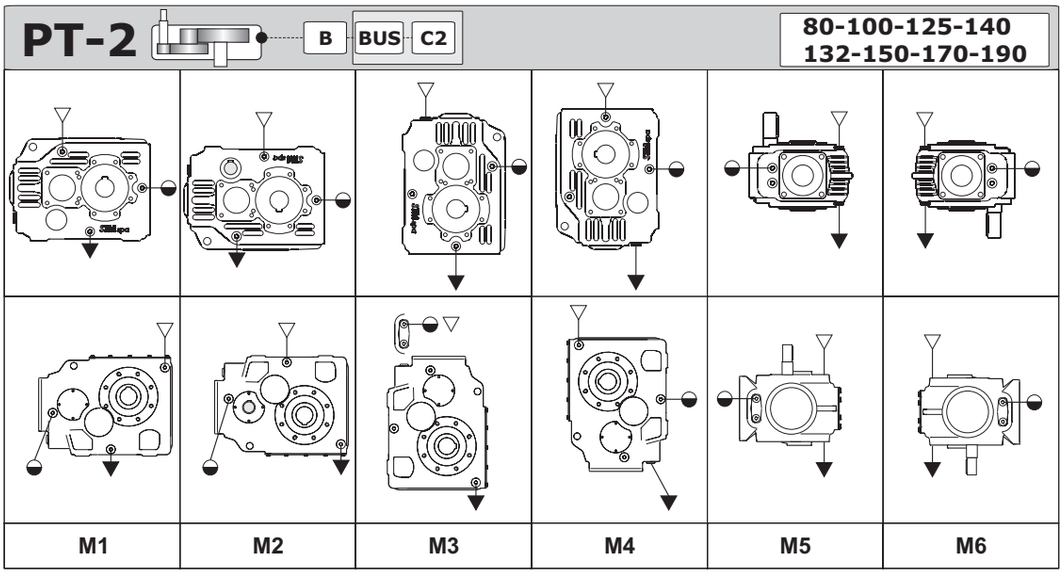

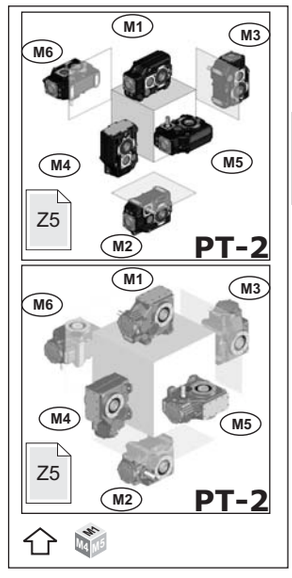

G

▽ Remplissage / *Carga* / Carga
◒ Niveau / *Nivel* / Nível
▼ Vidange / *Descarga* / Descarga

1.4 Lubrification

1.4 Lubricación

1.4 Lubrificação

PT	Positions de montage / *Posiciones de montaje* / Posições de montagem		
		Positions *Posiciones* Posições	Prescriptions à indiquer au moment de la commande *Indicaciones para la fase de pedido* Prescrições a indicar na fase de ordem
	80	M1-M2 M3-M4 M5-M6	**Nécessaire** ***Necesario*** **Necessária**
	100		
	125		
	132		
	140		
	150		
	170		
	190		

PLAQUETTE - RÉDUCTEUR

PAS NÉCESSAIRE
Toujours indiquée sur la plaquette du réducteurla position de montage « M1 ».

NÉCESSAIRE
La position demandée est indiquée sur la plaquette du réducteur del riduttore

TARJETA - REDUCTOR

NO NECESARIA
Se indica siempre en la tarjeta del reductorla posición de montaje "M1".

NECESARIA
La posición solicitada se indica en la tarjeta del reductor

PLACA - REDUTOR

NÃO NECESSÁRIA
Indicada sempre na placa do redutora posição de montagem "M1".

NECESSÁRIA
A posição pedida está indicada na placa do redutorriebe

Lub	Quantitè de lubrifiant-*Cantidad de lubrificante*-Quantidade de lubrificante - [Kg]								OPT1	Bouchons-*Tapones*-Tampos		
		M1	M2	M3	M4	M5	M6			N°	Diameter	Type
PT	80	1.100	1.100	1.400	1.400	1.200	1.200	OUTOIL		8	1/4"	
	100	2.200	2.200	2.500	2.500	2.600	2.600			8	1/4"	
	125	3.700	3.700	4.500	4.500	4.800	4.800			8	3/8"	
	132	7.100	7.800	12.00	8.000	9.800	9.800			8	1/2"	
	140	8.700	8.700	12.20	12.40	13.30	13.30			8	1/2"	
	150	11.40	12.50	20.00	13.00	15.50	15.50			8	1/2"	
	170	16.00	17.50	27.00	18.00	22.00	21.00			8	1/2"	
	190	23.30	25.40	40.00	26.00	32.00	32.00			8	1/2"	

Lub

Quantités à titre indicatif ; durant le remplissage, voir le repère de niveau.

Cantidades indicativas; durante la reposición, observar el testigo de nivel.

Quantidades indicativas; durante o abastecimento, respeite o indicador de nível.

Attention ! :
Le bouchon reniflard est inclus uniquement dans les réducteurs qui ont plusieurs bouchons huile

Remarque : Si lors de la commande la position de montage est omise, le réducteur sera fourni avec les bouchons prédisposés pour la position M1.

Toute fourniture avec des prédispositions des bouchons différentes de celle indiquée dans le tableau sont à convenir.

¡ Atención !:
El tapón de alivio se suministra solo en los reductores que tienen más de un tapón de aceite

Nota*: Si en la fase de pedido, se omite la posición de montaje, el reductor se suministrará con los tapones predispuestos para la posición M1.*

Los eventuales suministros con predisposiciones de los tapones diferentes a la indicada en la tabla, deberán ser acordados.

Atenção!
O tampo de ventilação só está anexo nos redutores que possuem mais de um tampo de óleo

Nota: Se na fase de ordem a posição de montagem for omitida, o redutor será fornecido com os tampos preparados para a posição M1

Eventuais fornecimentos com preparações dos tampos diferentes da indicada na tabela, deverão ser concordadas.

1.5 Charges radiales et axiales

Quand la transmission du mouvement se fait au moyen de mécanismes qui engendrent des charges radiales sur l'extrémité de l'arbre, il est nécessaire de vérifier que les valeurs résultantes n'excèdent pas celles indiquées dans les tableaux.

Le Tab. 3.4 indique les valeurs des charges radiales admissibles pour l'arbre côté entrée (Fr_1). Comme charge axiale admissible simultanée on a:

$$Fa_1 = 0.2 \times Fr_1$$

1.5 Cargas radiales y axiales

Cuando la transmisión del movimiento se realiza por medio de mecanismos que generan cargas radiales en la extremidad del eje, es necesario verificar que los valores resultantes no excedan los indicados en las tablas.

En la Tab. 3.4 se indican los valores de las cargas radiales admisibles para el eje veloz (Fr_1). Como carga axial admisible contemporánea se tiene:

$$Fa_1 = 0.2 \times Fr_1$$

1.5 Cargas radiais e axiais

Se a transmissão de movimento acontece por mecanismos que gerem cargas radiais na extremidade do eixo, controle para que os valores resultantes não excedam aos das tabelas.

Na Tab. 3.4 são indicados os valores das cargas radiais admissíveis para o eixo rápido (Fr_1). A carga axial contemporânea admissível será:

$$Fa_1 = 0.2 \times Fr_1$$

PT	Fr_1 [N]							
	80	100	125	132	140	150	170	190

Le Tab. 3.5 indique les valeurs des charges radiales admissibles pour l'arbre côté sortie (Fr_2). Comme charge axiale admissible simultanée on a:

$$Fa_2 = 0.2 \times F_{r2}$$

En la Tab. 3.5 se indican los valores de las cargas radiales admisibles para el eje lento (Fr_2) . Como carga axial admisible contemporánea se tiene:

$$Fa_2 = 0.2 \times Fr_2$$

Na Tab. 3.5 são indicados os valores das cargas radiais admissíveis para o eixo lento (Fr_2). A carga axial contemporânea admissível será:

$$Fa_2 = 0.2 \times Fr_2$$

Tab. 3.5

n_2 [min^{-1}]	Fr_2 [N]							
	80	100	125	132	140	150	170	190
500	4000	7000	8200	10762	12500	13951	15466	20089
400	5000	8000	9300	12054	13000	15625	17321	22500
320	5500	9000	10000	13000	14000	17500	19400	25200
250	6000	10000	11500	15000	16000	19200	21100	27800
200	6000	10000	13000	16000	18000	20500	23300	29500
160	6000	10000	16000	17000	18500	22100	24800	32000
112	6000	10000	16000	19000	20000	23500	27000	35200
63	7100	10600	17000	23000	28000	27500	34200	44600
36	7500	11800	19000	29000	30000	34000	41000	53200

Les charges radiales indiquées dans les tableaux sont appliquées à mi-extension de l'arbre et elles se réfèrent aux réducteurs agissant avec facteur de service 1. Des valeurs intermédiaires relatives à des vitesses qui ne sont pas indiquées peuvent être obtenues par interpolation en considérant que Fr_1 à 500 min^{-1} et Fr_2 à 14 min^{-1} représentent les charges maximums admises. Pour les charges qui n'agissent pas sur la ligne médiane de l'arbre côté sortie ou côté entrée on a:

à 0.3 de l'extension:

$$Fr_x = 1.25 \times F_{r1-2}$$

à 0.8 de l'extension:

$$Fr_x = 0.8 \times F_{r1-2}$$

Las cargas radiales indicadas en las tablas se entienden aplicadas en la mitad de la saliente del eje y se refieren a los reductores que operan con factor de servicio 1. Valores intermedios relativos a velocidades no indicadas se pueden obtener por interpolación, considerando que Fr_1 a 500 min^{-1} y Fr_2 a 14 min^{-1} representan las cargas máximas admitidas. Para las cargas que no operan en el centro del eje lento o veloz se tiene:

a 0.3 de la saliente:

$$Fr_x = 1.25 \times F_{r1-2}$$

a 0.8 de la saliente:

$$Fr_x = 0.8 \times F_{r1-2}$$

As cargas radiais indicadas nas tabelas são aplicadas na metade da saliência do eixo e referem-se aos redutores operantes com fator de serviço 1.
Valores intermediários relativos à velocidade não listados podem ser obtidos por interpolação, considerando que Fr_1 a 500 min^{-1} e Fr_2 a 14 min^{-1} representam as cargas máximas admitidas.
Para cargas não agem no centro do eixo lento ou rápido tem-se:

a 0.3 da saliência:

$$Fr_x = 1.25 \times F_{r1-2}$$

a 0.8 da saliência:

$$Fr_x = 0.8 \times F_{r1-2}$$

Tab. 2.6

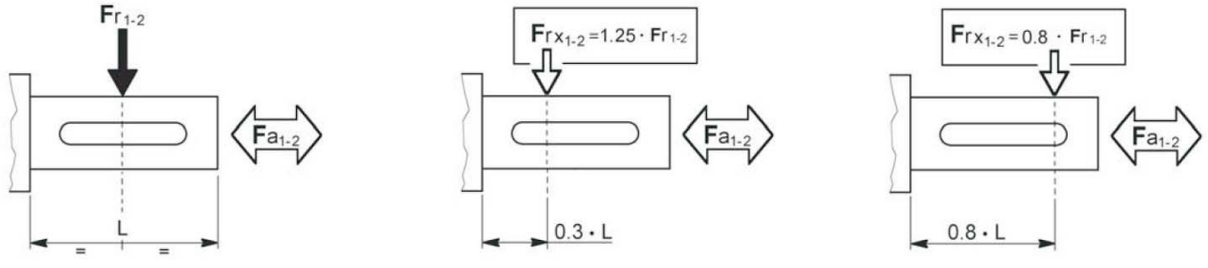

1.4 Performances réducteurs PT — *1.4 Prestaciones reductores PT* — 1.4 Prestações redudores PT

PT 80/1

Kg 18

ir	n_1 = 2800 min^{-1}				n_1 = 1400 min^{-1}				n_1 = 900 min^{-1}				n_1 = 500 min^{-1}				IEC
	n_2	T_{2M}	P	RD	n_2	T_{2M}	P	RD	n_2	T_{2M}	P	RD	n_2	T_{2M}	P	RD	
	min^{-1}	Nm	kW	%	min^{-1}	Nm	kW	%	min^{-1}	Nm	kW	%	min^{-1}	Nm	kW	%	
5.1	550,0	360,0	21,2	98.0	275,0	400,0	11,8	98.0	176,8	406,0	7,7	98.0	98.2	406.0	4.3	98.0	-
5.8	482,8	342,0	17,6	98.0	241,4	380,0	9,8	98.0	155,2	385,7	6,4	98.0	86.2	385.7	3.6	98.0	
7.4	376,1	324,0	13,0	98.0	188,1	360,0	7,2	98.0	120,9	365,4	4,7	98.0	67.2	365.4	2.6	98.0	

PT 80/2

Kg 20

ir	n_1 = 2800 min^{-1}				n_1 = 1400 min^{-1}				n_1 = 900 min^{-1}				n_1 = 500 min^{-1}				IEC
	n_2	T_{2M}	P	RD	n_2	T_{2M}	P	RD	n_2	T_{2M}	P	RD	n_2	T_{2M}	P	RD	
	min^{-1}	Nm	kW	%	min^{-1}	Nm	kW	%	min^{-1}	Nm	kW	%	min^{-1}	Nm	kW	%	
10.6	264,0	450,0	13,0	96.0	132,0	500,0	7,2	96.0	84,9	507,5	4,7	96.0	47.1	507.5	2.6	96.0	-
12.1	231,7	450,0	11,4	96.0	115,9	500,0	6,3	96.0	74,5	507,5	4,1	96.0	41.4	507.5	2.3	96.0	
15.5	180,5	450,0	8,9	96.0	90,3	500,0	4,9	96.0	58,0	507,5	3,2	96.0	32.2	507.5	1.8	96.0	
18.5	151,7	486,0	8,0	96.0	75,9	540,0	4,5	96.0	48,8	548,1	2,9	96.0	27.1	548.1	1.6	96.0	
21.0	133,2	504,0	7,3	96.0	66,6	560,0	4,1	96.0	42,8	568,4	2,7	96.0	23.8	568.4	1.5	96.0	
23.9	117,2	522,0	6,7	96.0	58,6	580,0	3,7	96.0	37,7	588,7	2,4	96.0	20.9	588.7	1.3	96.0	
27.2	102,9	504,0	5,7	96.0	51,4	560,0	3,1	96.0	33,1	568,4	2,1	96.0	18.4	568.4	1.1	96.0	
34.9	80,2	468,0	4,1	96.0	40,1	520,0	2,3	96.0	25,8	527,8	1,5	96.0	14.3	527.8	0.8	96.0	
44.1	63,5	450,0	3,1	96.0	31,8	500,0	1,7	96.0	20,4	507,5	1,1	96.0	11.3	507.5	0.6	96.0	
50.9	55,0	450,0	2,7	96.0	27,5	500,0	1,5	96.0	17,7	507,5	1,0	96.0	9.8	507.5	0.5	96.0	
58.8	47,6	450,0	2,3	96.0	23,8	500,0	1,3	96.0	15,3	507,5	0,8	96.0	8.5	507.5	0.5	96.0	

Pt_N [kW]	tous les rapports *todas las relaciones* todas as relações
PT/1	15.0
PT/2	7.5

N.B. Pour les réducteurs caractérisés par le double bord dans la colonne des puissances, il est nécessaire de vérifier l'échange thermique du réducteur (A-1.5). Pour toute autre information, contacter notre Service Technique.

Nota: Para los reductores que se evidencian por el doble borde en la columna de las potencias es necesario verificar el intercambio térmico del reductor (A-1.5). Para mayores informaciones, contactar nuestra oficina técnica.

OBS. Para os redutores evidenciados com duplo contorno na coluna das potências é necessário controlar a sua troca térmica (A-1.5). Para maiores informações contate o nosso dep.to técnico.

N.B.
Les poids indiqués sont à titre indicatif et ils peuvent varier en fonction de la version du réducteur.

Nota:
Los pesos indicados son ilustrativos y pueden variar en función de la versión del reductor.

OBS.
Os pesos indicados são indicativos e podem variar em função da versão do redutor.

1.4 Performances réducteurs PT — *1.4 Prestaciones reductores PT* — 1.4 Prestações redudores PT

PT 100/1

Kg 29

ir	n_1 = 2800 min^{-1}				n_1 = 1400 min^{-1}				n_1 = 900 min^{-1}				n_1 = 500 min^{-1}				IEC
	n_2	T_{2M}	P	RD	n_2	T_{2M}	P	RD	n_2	T_{2M}	P	RD	n_2	T_{2M}	P	RD	
	min^{-1}	Nm	kW	%	min^{-1}	Nm	kW	%	min^{-1}	Nm	kW	%	min^{-1}	Nm	kW	%	
5.1	550,0	720,0	42,3	98.0	275,0	800,0	23,5	98.0	176,8	812,0	15,3	98.0	98.2	812.0	8.5	98.0	-
5.9	474,6	720,0	36,5	98.0	237,3	800,0	20,3	98.0	152,5	812,0	13,2	98.0	84.7	812.0	7.4	98.0	
7.4	376,1	720,0	28,9	98.0	188,1	800,0	16,1	98.0	120,9	812,0	10,5	98.0	67.2	812.0	5.8	98.0	

PT 100/2

Kg 32

ir	n_1 = 2800 min^{-1}				n_1 = 1400 min^{-1}				n_1 = 900 min^{-1}				n_1 = 500 min^{-1}				IEC
	n_2	T_{2M}	P	RD	n_2	T_{2M}	P	RD	n_2	T_{2M}	P	RD	n_2	T_{2M}	P	RD	
	min^{-1}	Nm	kW	%	min^{-1}	Nm	kW	%	min^{-1}	Nm	kW	%	min^{-1}	Nm	kW	%	
10.7	261,3	846,0	24,1	96.0	130,6	940,0	13,4	96.0	84,0	954,1	8,7	96.0	46.7	954.1	4.9	96.0	-
12.4	225,4	864,0	21,2	96.0	112,7	960,0	11,8	96.0	72,5	974,4	7,7	96.0	40.3	974.4	4.3	96.0	
15.7	178,7	882,0	17,2	96.0	89,3	980,0	9,5	96.0	57,4	994,7	6,2	96.0	31.9	994.7	3.5	96.0	
21.1	132,4	900,0	13,0	96.0	66,2	1000,0	7,2	96.0	42,6	1015,0	4,7	96.0	23.6	1015.0	2.6	96.0	
25.9	108,0	945,0	11,1	96.0	54,0	1050,0	6,2	96.0	34,7	1065,8	4,0	96.0	19.3	1065.8	2.2	96.0	
30.9	90,5	990,0	9,8	96.0	45,3	1100,0	5,4	96.0	29,1	1116,5	3,5	96.0	16.2	1116.5	2.0	96.0	
37.9	73,9	990,0	8,0	96.0	36,9	1100,0	4,4	96.0	23,7	1116,5	2,9	96.0	13.2	1116.5	1.6	96.0	
43.2	64,8	1035,0	7,3	96.0	32,4	1150,0	4,1	96.0	20,8	1167,3	2,7	96.0	11.6	1167.3	1.5	96.0	
58.1	48,2	990,0	5,2	96.0	24,1	1100,0	2,9	96.0	15,5	1116,5	1,9	96.0	8.6	1116.5	1.0	96.0	

Pt_N [kW]	tous les rapports *todas las relaciones* todas as relações
PT/1	22.0
PT/2	11.0

G

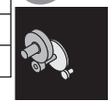

	PT /2 100
∅ **50**	43.2
∅ **45** ∅ **50**	58.1

Pour les rapports marqués, la version sortie avec arbre creux n'est pas disponible "C" / *En las relaciones marcadas no está disponible la versión salida con eje hueco "C" / Nas relações marcadas não está disponível a versão de saída com eixo oco "C"*

	PT /2 100
	58.1

Pour les rapports marqués, la version sortie avec arbre creux n'est pas disponible "QL-L" / *En las relaciones marcadas no está disponible la versión salida con eje hueco "QL-L" / Nas relações marcadas não está disponível a versão de saída com eixo oco "QL-L"*

N.B. Pour les réducteurs caractérisés par le double bord dans la colonne des puissances, il est nécessaire de vérifier l'échange thermique du réducteur (A-1.5). Pour toute autre information, contacter notre Service Technique.

Nota: Para los reductores que se evidencian por el doble borde en la columna de las potencias es necesario verificar el intercambio térmico del reductor (A-1.5). Para mayores informaciones, contactar nuestra oficina técnica.

OBS. Para os redutores evidenciados com duplo contorno na coluna das potências é necessário controlar a sua troca térmica (A-1.5). Para maiores informações contate o nosso dep.to técnico.

N.B.
Les poids indiqués sont à titre indicatif et ils peuvent varier en fonction de la version du réducteur.

Nota:
Los pesos indicados son ilustrativos y pueden variar en función de la versión del reductor.

OBS.
Os pesos indicados são indicativos e podem variar em função da versão do redutor.

1.4 Performances réducteurs PT — *1.4 Prestaciones reductores PT* — 1.4 Prestações redudores PT

PT 125/1

Kg 50

ir	n_1 = 2800 min^{-1}				n_1 = 1400 min^{-1}				n_1 = 900 min^{-1}				n_1 = 500 min^{-1}				IEC
	n_2	T_{2M}	P	RD	n_2	T_{2M}	P	RD	n_2	T_{2M}	P	RD	n_2	T_{2M}	P	RD	
	min^{-1}	Nm	kW	%	min^{-1}	Nm	kW	%	min^{-1}	Nm	kW	%	min^{-1}	Nm	kW	%	
5.1	550,0	1350,0	79,3	98.0	275,0	1500,0	44,1	98.0	176,8	1624,0	30,7	98.0	98.2	1624.0	17.0	98.0	-
5.9	474,6	1305,0	66,2	98.0	237,3	1450,0	36,8	98.0	152,5	1522,5	24,8	98.0	84.7	1522.5	13.8	98.0	
7.7	365,2	1260,0	49,2	98.0	182,6	1400,0	27,3	98.0	117,4	1522,5	19,1	98.0	65.2	1522.5	10.6	98.0	

PT 125/2

Kg 56

ir	n_1 = 2800 min^{-1}				n_1 = 1400 min^{-1}				n_1 = 900 min^{-1}				n_1 = 500 min^{-1}				IEC
	n_2	T_{2M}	P	RD	n_2	T_{2M}	P	RD	n_2	T_{2M}	P	RD	n_2	T_{2M}	P	RD	
	min^{-1}	Nm	kW	%	min^{-1}	Nm	kW	%	min^{-1}	Nm	kW	%	min^{-1}	Nm	kW	%	
8.7	323,6	1620,0	57,2	96.0	161,8	1800,0	31,8	96.0	104,0	1827,0	20,7	96.0	57.8	1827.0	11.5	96.0	-
10.4	268,9	1665,0	48,8	96.0	134,4	1850,0	27,1	96.0	86,4	1877,8	17,7	96.0	48.0	1877.8	9.8	96.0	
12.1	232,0	1755,0	44,4	96.0	116,0	1950,0	24,7	96.0	74,6	1979,3	16,1	96.0	41.4	1979.3	8.9	96.0	
15.7	178,6	1755,0	34,2	96.0	89,3	1950,0	19,0	96.0	57,4	1979,3	12,4	96.0	31.9	1979.3	6.9	96.0	
21.5	130,0	1890,0	26,8	96.0	65,0	2100,0	14,9	96.0	41,8	2131,5	9,7	96.0	23.2	2131.5	5.4	96.0	
25.9	108,0	1935,0	22,8	96.0	54,0	2150,0	12,7	96.0	34,7	2182,3	8,3	96.0	19.3	2182.3	4.6	96.0	
30.0	93,2	2025,0	20,6	96.0	46,6	2250,0	11,4	96.0	30,0	2283,8	7,5	96.0	16.6	2283.8	4.1	96.0	
34.8	80,4	1980,0	17,4	96.0	40,2	2200,0	9,7	96.0	25,9	2233,0	6,3	96.0	14.4	2233.0	3.5	96.0	
39.0	71,7	1935,0	15,1	96.0	35,9	2150,0	8,4	96.0	23,1	2182,3	5,5	96.0	12.8	2182.3	3.0	96.0	
45.2	61,9	1890,0	12,8	96.0	31,0	2100,0	7,1	96.0	19,9	2131,5	4,6	96.0	11.1	2131.5	2.6	96.0	
57.1	49,1	1890,0	10,1	96.0	24,5	2100,0	5,6	96.0	15,8	2131,5	3,7	96.0	8.8	2131.5	2.0	96.0	

Pt_N [kW]	tous les rapports *todas las relaciones* todas as relações
PT/1	36.0
PT/2	18.0

	PT/2 125	
	∅ **60**	57.1

Pour les rapports marqués, la version sortie avec arbre creux n'est pas disponible "C" / *En las relaciones marcadas no está disponible la versión salida con eje hueco "C" / Nas relações marcadas não está disponível a versão de saída com eixo oco "C"*

	PT/2 125	
		57.1

Pour les rapports marqués, la version sortie avec arbre creux n'est pas disponible "QL-L" / *En las relaciones marcadas no está disponible la versión salida con eje hueco "QL-L" / Nas relações marcadas não está disponível a versão de saída com eixo oco "QL-L"*

N.B. Pour les réducteurs caractérisés par le double bord dans la colonne des puissances, il est nécessaire de vérifier l'échange thermique du réducteur (A-1.5). Pour toute autre information, contacter notre Service Technique.

Nota: Para los reductores que se evidencian por el doble borde en la columna de las potencias es necesario verificar el intercambio térmico del reductor (A-1.5). Para mayores informaciones, contactar nuestra oficina técnica.

OBS. Para os redutores evidenciados com duplo contorno na coluna das potências é necessário controlar a sua troca térmica (A-1.5). Para maiores informações contate o nosso dep.to técnico.

N.B.
Les poids indiqués sont à titre indicatif et ils peuvent varier en fonction de la version du réducteur.

Nota:
Los pesos indicados son ilustrativos y pueden variar en función de la versión del reductor.

OBS.
Os pesos indicados são indicativos e podem variar em função da versão do redutor.

1.4 Performances réducteurs PT *1.4 Prestaciones reductores PT* 1.4 Prestações redudores PT

PT 132/1

Kg 65

ir	n_1 = 2800 min^{-1}				n_1 = 1400 min^{-1}				n_1 = 900 min^{-1}				n_1 = 500 min^{-1}				IEC
	n_2	T_{2M}	P	RD	n_2	T_{2M}	P	RD	n_2	T_{2M}	P	RD	n_2	T_{2M}	P	RD	
	min^{-1}	Nm	kW	%	min^{-1}	Nm	kW	%	min^{-1}	Nm	kW	%	min^{-1}	Nm	kW	%	
2.80	1000,0	2070,0	221,2	98.0	500,0	2300	122,9	98.0	321,4	2335	80,2	98.0	178.6	2335	44.5	98.0	
3.00	933,3	2160,0	215,4	98.0	466,7	2400	119,7	98.0	300,0	2436	83,8	98.0	166.7	2436	43.4	98.0	
3.47	806,8	2250,0	194,0	98.0	403,4	2500	107,8	98.0	259,3	2538	75,4	98.0	144.1	2538	39.1	98.0	
4.07	688,5	2250,0	165,5	98.0	344,3	2500	92,0	98.0	221,3	2538	64,4	98.0	123.0	2538	33.3	98.0	-
4.43	632,3	2250,0	152,0	98.0	316,1	2500	84,4	98.0	203,2	2538	59,1	98.0	112.9	2538	30.6	98.0	
4.85	577,8	2250,0	138,9	98.0	288,9	2500	77,2	98.0	185,7	2538	54,0	98.0	103.2	2538	28.0	98.0	
5.33	525,0	2160,0	121,2	98.0	262,5	2400	67,3	98.0	168,8	2538	47,1	98.0	93.8	2538	25.4	98.0	

PT 132/2

Kg 70

ir	n_1 = 2800 min^{-1}				n_1 = 1400 min^{-1}				n_1 = 900 min^{-1}				n_1 = 500 min^{-1}				IEC
	n_2	T_{2M}	P	RD	n_2	T_{2M}	P	RD	n_2	T_{2M}	P	RD	n_2	T_{2M}	P	RD	
	min^{-1}	Nm	kW	%	min^{-1}	Nm	kW	%	min^{-1}	Nm	kW	%	min^{-1}	Nm	kW	%	
6.2	448,7	2250	110,1	96.0	224,4	2500	61,2	96.0	144,2	2538	39,9	96.0	80.1	2538	22.2	96.0	
8.0	350,0	2340	89,3	96.0	175,0	2600	49,6	96.0	112,5	2639	32,4	96.0	62.5	2639	18.0	96.0	
9.8	284,7	2430	75,5	96.0	142,4	2700	41,9	96.0	91,5	2741	27,4	96.0	50.8	2741	15.2	96.0	
11.6	241,6	2520	66,4	96.0	120,8	2800	36,9	96.0	77,7	2842	24,1	96.0	43.1	2842	13.4	96.0	
13.3	210,1	2610	59,8	96.0	105,0	2900	33,2	96.0	67,5	2944	21,7	96.0	37.5	2944	12.0	96.0	
15.9	176,3	2700	51,9	96.0	88,1	3000	28,8	96.0	56,7	3045	18,8	96.0	31.5	3045	10.5	96.0	-
18.3	153,0	2700	45,1	96.0	76,5	3000	25,0	96.0	49,2	3045	16,3	96.0	27.3	3045	9.1	96.0	
21.8	128,4	2880	40,3	96.0	64,2	3200	22,4	96.0	41,3	3248	14,6	96.0	22.9	3248	8.1	96.0	
24.0	116,7	2880	36,6	96.0	58,3	3200	20,4	96.0	37,5	3248	13,3	96.0	20.8	3248	7.4	96.0	
26.3	106,6	2880	33,5	96.0	53,3	3200	18,6	96.0	34,3	3248	12,1	96.0	19.0	3248	6.7	96.0	

Pt_N [kW]	tous les rapports *todas las relaciones* todas as relações
PT/1	50.0
PT/2	25.0

N.B. Pour les réducteurs caractérisés par le double bord dans la colonne des puissances, il est nécessaire de vérifier l'échange thermique du réducteur (A-1.5). Pour toute autre information, contacter notre Service Technique.

Nota: Para los reductores que se evidencian por el doble borde en la columna de las potencias es necesario verificar el intercambio térmico del reductor (A-1.5). Para mayores informaciones, contactar nuestra oficina técnica.

OBS. Para os redutores evidenciados com duplo contorno na coluna das potências é necessário controlar a sua troca térmica (A-1.5). Para maiores informações contate o nosso dep.to técnico.

N.B.
Les poids indiqués sont à titre indicatif et ils peuvent varier en fonction de la version du réducteur.

Nota:
Los pesos indicados son ilustrativos y pueden variar en función de la versión del reductor.

OBS.
Os pesos indicados são indicativos e podem variar em função da versão do redutor.

1.4 Performances réducteurs PT *1.4 Prestaciones reductores PT* 1.4 Prestações redudores PT

PT 140/1

Kg 100

ir	n_1 = 2800 min^{-1}				n_1 = 1400 min^{-1}				n_1 = 900 min^{-1}				n_1 = 500 min^{-1}				IEC
	n_2	T_{2M}	P	RD	n_2	T_{2M}	P	RD	n_2	T_{2M}	P	RD	n_2	T_{2M}	P	RD	
	min^{-1}	Nm	kW	%	min^{-1}	Nm	kW	%	min^{-1}	Nm	kW	%	min^{-1}	Nm	kW	%	
4.8	577,8	2880,0	177,8	98.0	288,9	3200,0	98,8	98.0	185,7	3250,0	64,5	98.0	103.2	3250.0	35.8	98.0	
5.9	473,8	2700,0	136,7	98.0	236,9	3000,0	75,9	98.0	152,3	3050,0	49,6	98.0	84.6	3050.0	27.6	98.0	-
7.4	376,1	2700,0	108,5	98.0	188,1	3000,0	60,3	98.0	120,9	3050,0	39,4	98.0	67.2	3050.0	21.9	98.0	

PT 140/2

Kg 110

ir	n_1 = 2800 min^{-1}				n_1 = 1400 min^{-1}				n_1 = 900 min^{-1}				n_1 = 500 min^{-1}				IEC
	n_2	T_{2M}	P	RD	n_2	T_{2M}	P	RD	n_2	T_{2M}	P	RD	n_2	T_{2M}	P	RD	
	min^{-1}	Nm	kW	%	min^{-1}	Nm	kW	%	min^{-1}	Nm	kW	%	min^{-1}	Nm	kW	%	
10.5	265,7	3600,0	104,4	96.0	132,9	4000,0	58,0	96.0	85,4	4060,0	37,8	96.0	47.5	4060.0	21.0	96.0	
12.6	223,0	3690,0	89,8	96.0	111,5	4100,0	49,9	96.0	71,7	4161,5	32,5	96.0	39.8	4161.5	18.1	96.0	
15.3	182,9	3780,0	75,4	96.0	91,4	4200,0	41,9	96.0	58,8	4263,0	27,3	96.0	32.7	4263.0	15.2	96.0	
19.1	146,7	4050,0	64,8	96.0	73,4	4500,0	36,0	96.0	47,2	4567,5	23,5	96.0	26.2	4567.5	13.1	96.0	
23.3	120,3	4050,0	53,2	96.0	60,2	4500,0	29,5	96.0	38,7	4567,5	19,3	96.0	21.5	4567.5	10.7	96.0	-
30.0	93,5	4320,0	44,0	96.0	46,7	4800,0	24,5	96.0	30,0	4872,0	16,0	96.0	16.7	4872.0	8.9	96.0	
36.5	76,7	4320,0	36,1	96.0	38,3	4800,0	20,1	96.0	24,6	4872,0	13,1	96.0	13.7	4872.0	7.3	96.0	
46.0	60,8	3780,0	25,1	96.0	30,4	4200,0	13,9	96.0	19,6	4263,0	9,1	96.0	10.9	4263.0	5.1	96.0	
57.9	48,4	3780,0	19,9	96.0	24,2	4200,0	11,1	96.0	15,5	4263,0	7,2	96.0	8.6	4263.0	4.0	96.0	

Pt_N [kW]	tous les rapports *todas las relaciones* todas as relações
PT/1	54.0
PT/2	27.0

N.B. Pour les réducteurs caractérisés par le double bord dans la colonne des puissances, il est nécessaire de vérifier l'échange thermique du réducteur (A-1.5). Pour toute autre information, contacter notre Service Technique.

Nota: Para los reductores que se evidencian por el doble borde en la columna de las potencias es necesario verificar el intercambio térmico del reductor (A-1.5). Para mayores informaciones, contactar nuestra oficina técnica.

OBS. Para os redutores evidenciados com duplo contorno na coluna das potências é necessário controlar a sua troca térmica (A-1.5). Para maiores informações contate o nosso dep.to técnico.

N.B.
Les poids indiqués sont à titre indicatif et ils peuvent varier en fonction de la version du réducteur.

Nota:
Los pesos indicados son ilustrativos y pueden variar en función de la versión del reductor.

OBS.
Os pesos indicados são indicativos e podem variar em função da versão do redutor.

1.4 Performances réducteurs PT — *1.4 Prestaciones reductores PT* — 1.4 Prestações redudores PT

PT 150/1

Kg 110

ir	n_1 = 2800 min^{-1}				n_1 = 1400 min^{-1}				n_1 = 900 min^{-1}				n_1 = 500 min^{-1}				IEC
	n_2	T_{2M}	P	RD	n_2	T_{2M}	P	RD	n_2	T_{2M}	P	RD	n_2	T_{2M}	P	RD	
	min^{-1}	Nm	kW	%	min^{-1}	Nm	kW	%	min^{-1}	Nm	kW	%	min^{-1}	Nm	kW	%	
2.80	1000,0	3060,0	327,0	98.0	500,0	3400	181,6	98.0	321,4	3451	118,5	98.0	178.6	3451	65.8	98.0	
3.00	933,3	3105,0	309,6	98.0	466,7	3450	172,0	98.0	300,0	3502	112,2	98.0	166.7	3502	62.4	98.0	
3.47	806,8	3150,0	271,5	98.0	403,4	3500	150,9	98.0	259,3	3553	98,4	98.0	144.1	3553	54.7	98.0	
4.07	688,5	3150,0	231,7	98.0	344,3	3500	128,7	98.0	221,3	3553	84,0	98.0	123.0	3553	46.7	98.0	-
4.43	632,3	3240,0	218,9	98.0	316,1	3600	121,6	98.0	203,2	3654	79,3	98.0	112.9	3654	44.1	98.0	
4.85	577,8	3240,0	200,0	98.0	288,9	3600	111,1	98.0	185,7	3654	72,5	98.0	103.2	3654	40.3	98.0	
5.33	525,0	3150,0	176,7	98.0	262,5	3500	98,2	98.0	168,8	3553	64,1	98.0	93.8	3553	35.6	98.0	

PT 150/2

Kg 120

ir	n_1 = 2800 min^{-1}				n_1 = 1400 min^{-1}				n_1 = 900 min^{-1}				n_1 = 500 min^{-1}				IEC
	n_2	T_{2M}	P	RD	n_2	T_{2M}	P	RD	n_2	T_{2M}	P	RD	n_2	T_{2M}	P	RD	
	min^{-1}	Nm	kW	%	min^{-1}	Nm	kW	%	min^{-1}	Nm	kW	%	min^{-1}	Nm	kW	%	
6.3	442,9	3330,0	160,9	96.0	221,5	3700,0	89,4	96.0	142,4	3755,5	58,3	96.0	79.1	3755.5	32.4	96.0	
8.0	352,0	3510,0	134,8	96.0	176,0	3900,0	74,9	96.0	113,2	3958,5	48,9	96.0	62.9	3958.5	27.1	96.0	
10.2	273,5	3645,0	108,7	96.0	136,7	4050,0	60,4	96.0	87,9	4110,8	39,4	96.0	48.8	4110.8	21.9	96.0	
12.0	233,4	3780,0	96,2	96.0	116,7	4200,0	53,5	96.0	75,0	4263,0	34,9	96.0	41.7	4263.0	19.4	96.0	
13.7	204,9	3870,0	86,5	96.0	102,4	4300,0	48,1	96.0	65,9	4364,5	31,4	96.0	36.6	4364.5	17.4	96.0	
16.0	174,9	4050,0	77,2	96.0	87,4	4500,0	42,9	96.0	56,2	4567,5	28,0	96.0	31.2	4567.5	15.6	96.0	-
18.9	148,3	4050,0	65,5	96.0	74,1	4500,0	36,4	96.0	47,7	4567,5	23,7	96.0	26.5	4567.5	13.2	96.0	
22.7	123,3	4140,0	55,7	96.0	61,7	4600,0	30,9	96.0	39,6	4669,0	20,2	96.0	22.0	4669.0	11.2	96.0	
24.8	113,1	4140,0	51,1	96.0	56,5	4600,0	28,4	96.0	36,3	4669,0	18,5	96.0	20.2	4669.0	10.3	96.0	
29.8	94,0	4140,0	42,5	96.0	47,0	4600,0	23,6	96.0	30,2	4669,0	15,4	96.0	16.8	4669.0	8.6	96.0	

Pt_N [kW]	tous les rapports *todas las relaciones* todas as relações
PT/1	60.0
PT/2	30.0

G

N.B. Pour les réducteurs caractérisés par le double bord dans la colonne des puissances, il est nécessaire de vérifier l'échange thermique du réducteur (A-1.5). Pour toute autre information, contacter notre Service Technique.

Nota: Para los reductores que se evidencian por el doble borde en la columna de las potencias es necesario verificar el intercambio térmico del reductor (A-1.5). Para mayores informaciones, contactar nuestra oficina técnica.

OBS. Para os redutores evidenciados com duplo contorno na coluna das potências é necessário controlar a sua troca térmica (A-1.5). Para maiores informações contate o nosso dep.to técnico.

N.B.
Les poids indiqués sont à titre indicatif et ils peuvent varier en fonction de la version du réducteur.

Nota:
Los pesos indicados son ilustrativos y pueden variar en función de la versión del reductor.

OBS.
Os pesos indicados são indicativos e podem variar em função da versão do redutor.

1.4 Performances réducteurs PT — *1.4 Prestaciones reductores PT* — 1.4 Prestações redudores PT

PT 170/1

Kg 174

ir	n_1 = 2800 min^{-1}				n_1 = 1400 min^{-1}				n_1 = 900 min^{-1}				n_1 = 500 min^{-1}				IEC
	n_2	T_{2M}	P	RD	n_2	T_{2M}	P	RD	n_2	T_{2M}	P	RD	n_2	T_{2M}	P	RD	
	min^{-1}	Nm	kW	%	min^{-1}	Nm	kW	%	min^{-1}	Nm	kW	%	min^{-1}	Nm	kW	%	
2.62	1069,1	3960,0	452,4	98.0	534,5	4400	251,3	98.0	343,6	4466	164,0	98.0	190.9	4466	91.1	98.0	
3.00	933,3	4050,0	403,9	98.0	466,7	4500	224,4	98.0	300,0	4568	146,4	98.0	166.7	4568	81.3	98.0	
3.22	869,0	4140,0	384,4	98.0	434,5	4600	213,6	98.0	279,3	4669	139,3	98.0	155.2	4669	77.4	98.0	
3.75	746,7	4320,0	344,7	98.0	373,3	4800	191,5	98.0	240,0	4872	124,9	98.0	133.3	4872	69.4	98.0	-
4.07	688,5	4410,0	324,4	98.0	344,3	4900	180,2	98.0	221,3	4974	117,6	98.0	123.0	4974	65.3	98.0	
4.43	632,3	4590,0	310,1	98.0	316,1	5100	172,3	98.0	203,2	5177	112,4	98.0	112.9	5177	62.4	98.0	
4.85	577,8	4590,0	283,4	98.0	288,9	5100	157,4	98.0	185,7	5177	102,7	98.0	103.2	5177	57.1	98.0	
5.33	525,0	4500,0	252,4	98.0	262,5	5000	140,2	98.0	168,8	5075	91,5	98.0	93.8	5075	50.8	98.0	

PT 170/2

Kg 184

ir	n_1 = 2800 min^{-1}				n_1 = 1400 min^{-1}				n_1 = 900 min^{-1}				n_1 = 500 min^{-1}				IEC
	n_2	T_{2M}	P	RD	n_2	T_{2M}	P	RD	n_2	T_{2M}	P	RD	n_2	T_{2M}	P	RD	
	min^{-1}	Nm	kW	%	min^{-1}	Nm	kW	%	min^{-1}	Nm	kW	%	min^{-1}	Nm	kW	%	
6.1	457,5	4590,0	229,1	96.0	228,8	5100	127,3	96.0	147,1	5177	83,0	96.0	81.7	5177	46.1	96.0	
8.4	333,3	4860,0	176,7	96.0	166,7	5400	98,2	96.0	107,1	5481	64,1	96.0	59.5	5481	35.6	96.0	
10.4	268,9	5040,0	147,8	96.0	134,5	5600	82,1	96.0	86,4	5684	53,6	96.0	48.0	5684	29.8	96.0	
12.2	229,5	5220,0	130,7	96.0	114,8	5800	72,6	96.0	73,8	5887	47,4	96.0	41.0	5887	26.3	96.0	
14.1	198,4	5490,0	118,8	96.0	99,2	6100	66,0	96.0	63,8	6192	43,1	96.0	35.4	6192	23.9	96.0	
15.4	182,2	5670,0	112,7	96.0	91,1	6300	62,6	96.0	58,6	6395	40,8	96.0	32.5	6395	22.7	96.0	-
18.0	155,5	5760,0	97,7	96.0	77,7	6400	54,3	96.0	50,0	6496	35,4	96.0	27.8	6496	19.7	96.0	
21.5	130,5	6030,0	85,8	96.0	65,2	6700	47,7	96.0	41,9	6801	31,1	96.0	23.3	6801	17.3	96.0	
25.8	108,3	6030,0	71,3	96.0	54,2	6700	39,6	96.0	34,8	6801	25,8	96.0	19.3	6801	14.3	96.0	
28.4	98,4	6030,0	64,7	96.0	49,2	6700	36,0	96.0	31,6	6801	23,5	96.0	17.6	6801	13.0	96.0	

Pt_N [kW]	tous les rapports *todas las relaciones* todas as relações
PT/1	74.0
PT/2	37.0

N.B. Pour les réducteurs caractérisés par le double bord dans la colonne des puissances, il est nécessaire de vérifier l'échange thermique du réducteur (A-1.5). Pour toute autre information, contacter notre Service Technique.

Nota: Para los reductores que se evidencian por el doble borde en la columna de las potencias es necesario verificar el intercambio térmico del reductor (A-1.5). Para mayores informaciones, contactar nuestra oficina técnica.

OBS. Para os redutores evidenciados com duplo contorno na coluna das potências é necessário controlar a sua troca térmica (A-1.5). Para maiores informações contate o nosso dep.to técnico.

N.B.
Les poids indiqués sont à titre indicatif et ils peuvent varier en fonction de la version du réducteur.

Nota:
Los pesos indicados son ilustrativos y pueden variar en función de la versión del reductor.

OBS.
Os pesos indicados são indicativos e podem variar em função da versão do redutor.

1.4 Performances réducteurs PT *1.4 Prestaciones reductores PT* 1.4 Prestações redudores PT

PT 190/1

Kg 240

ir	n_1 = 2800 min^{-1}				n_1 = 1400 min^{-1}				n_1 = 900 min^{-1}				n_1 = 500 min^{-1}				IEC
	n_2	T_{2M}	P	RD	n_2	T_{2M}	P	RD	n_2	T_{2M}	P	RD	n_2	T_{2M}	P	RD	
	min^{-1}	Nm	kW	%	min^{-1}	Nm	kW	%	min^{-1}	Nm	kW	%	min^{-1}	Nm	kW	%	
2.62	1068,7	5400,0	616,6	98.0	534,4	6000	342,6	98.0	343,5	6090	223,5	98.0	190.8	6090	124.2	98.0	
3.00	933,3	5670,0	565,4	98.0	466,7	6300	314,1	98.0	300,0	6395	205,0	98.0	166.7	6395	113.9	98.0	
3.22	869,6	5760,0	535,2	98.0	434,8	6400	297,3	98.0	279,5	6496	194,0	98.0	155.3	6496	107.8	98.0	
3.47	806,9	5850,0	504,4	98.0	403,5	6500	280,2	98.0	259,4	6598	182,8	98.0	144.1	6598	101.6	98.0	
4.07	688,0	6030,0	443,3	98.0	344,0	6700	246,3	98.0	221,1	6801	160,7	98.0	122.9	6801	89.3	98.0	-
4.43	632,1	6120,0	413,3	98.0	316,0	6800	229,6	98.0	203,2	6902	149,8	98.0	112.9	6902	83.2	98.0	
4.85	577,3	6210,0	383,1	98.0	288,7	6900	212,8	98.0	185,6	7004	138,9	98.0	103.1	7004	77.1	98.0	
5.33	525,3	6030,0	338,5	98.0	262,7	6700	188,0	98.0	168,9	6801	122,7	98.0	93.8	6801	68.2	98.0	

PT 190/2

Kg 250

ir	n_1 = 2800 min^{-1}				n_1 = 1400 min^{-1}				n_1 = 900 min^{-1}				n_1 = 500 min^{-1}				IEC
	n_2	T_{2M}	P	RD	n_2	T_{2M}	P	RD	n_2	T_{2M}	P	RD	n_2	T_{2M}	P	RD	
	min^{-1}	Nm	kW	%	min^{-1}	Nm	kW	%	min^{-1}	Nm	kW	%	min^{-1}	Nm	kW	%	
6.1	457,5	7020,0	350,3	96.0	228,8	7800	194,6	96.0	147,1	7917	127,0	96.0	81.7	7917	70.6	96.0	
8.4	333,3	7560,0	274,9	96.0	166,7	8400	152,7	96.0	107,1	8526	99,6	96.0	59.5	8526	55.4	96.0	
10.4	268,9	7920,0	232,3	96.0	134,5	8800	129,1	96.0	86,4	8932	84,2	96.0	48.0	8932	46.8	96.0	
12.2	229,5	8100,0	202,8	96.0	114,8	9000	112,7	96.0	73,8	9135	73,5	96.0	41.0	9135	40.8	96.0	
14.1	198,4	8190,0	177,2	96.0	99,2	9100	98,5	96.0	63,8	9237	64,2	96.0	35.4	9237	35.7	96.0	-
15.4	182,2	8370,0	166,3	96.0	91,1	9300	92,4	96.0	58,6	9440	60,3	96.0	32.5	9440	33.5	96.0	
18.0	155,5	8550,0	145,0	96.0	77,7	9500	80,6	96.0	50,0	9643	52,6	96.0	27.8	9643	29.2	96.0	
21.5	130,5	8820,0	125,5	96.0	65,2	9800	69,7	96.0	41,9	9947	45,5	96.0	23.3	9947	25.3	96.0	
25.8	108,3	8820,0	104,2	96.0	54,2	9800	57,9	96.0	34,8	9947	37,8	96.0	19.3	9947	21.0	96.0	

G

Pt_N [kW]	tous les rapports *todas las relaciones* todas as relações
PT/1	100.0
PT/2	50.0

N.B. Pour les réducteurs caractérisés par le double bord dans la colonne des puissances, il est nécessaire de vérifier l'échange thermique du réducteur (A-1.5). Pour toute autre information, contacter notre Service Technique.

Nota: Para los reductores que se evidencian por el doble borde en la columna de las potencias es necesario verificar el intercambio térmico del reductor (A-1.5). Para mayores informaciones, contactar nuestra oficina técnica.

OBS. Para os redutores evidenciados com duplo contorno na coluna das potências é necessário controlar a sua troca térmica (A-1.5). Para maiores informações contate o nosso dep.to técnico.

N.B.
Les poids indiqués sont à titre indicatif et ils peuvent varier en fonction de la version du réducteur.

Nota:
Los pesos indicados son ilustrativos y pueden variar en función de la versión del reductor.

OBS.
Os pesos indicados são indicativos e podem variar em função da versão do redutor.

1.5 Dimensions

1.5 Dimensiones

1.5 Dimensões

PT-1

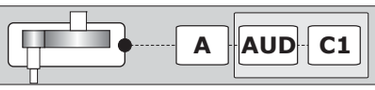

80-100-125-140

PTF-1

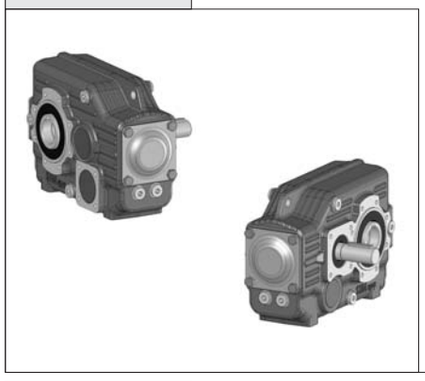

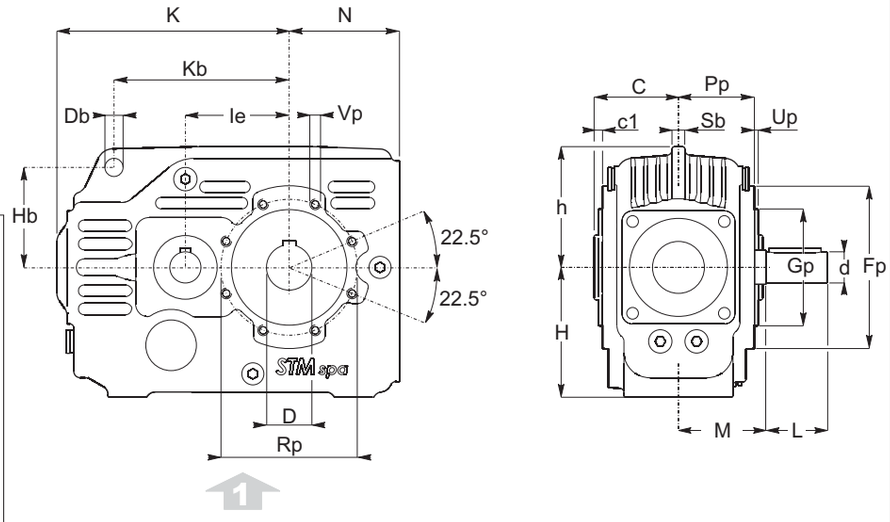

PTF-1 F1-F2

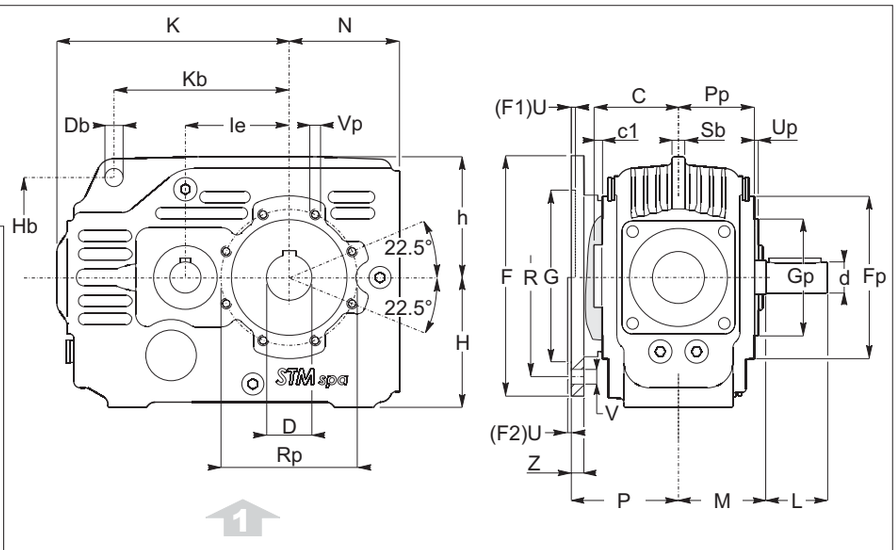

PIÈCE DU CORPS - 1

DETALLE CUERPO - 1

DETALHE DO CORPO - 1

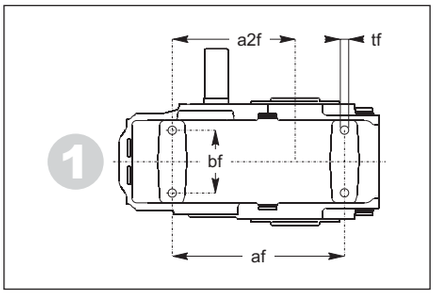

OM	af	a2f	bf	tf
80	175	125	64	M10
100	230	159	73	M12
125	300	210	88	M14
140	390	270	130	M18

1.5 Dimensions

1.5 Dimensiones

1.5 Dimensões

	C	c1	D H7	h	H	K	N	d	L	M	I_e		D_b	K_b	H_b	S_b
80	65	6,5	32 (30) (35)	93	100	179	85,5	24 j6	50	65	80		13	135	77	10
100	77,5	7,0	45 (40) (50)	113	120	221	105,5	28 j6	60	77,5	100		13	170	95	13
125	90	9,0	55 (50) (60)	140	145	276	140,5	38 k6	80	90	127		16	215	118	15
140	110	6,5	70 (60)	182	190	349	175,5	48 k6	80	110	160		26	275	150	18

OM	Gp	Fp	Pp	Rp	Up	Vp		F		G F8	P	R	U	V	Z
80	90 - g6	125	58,5	105	3	M8		F1	200	130	100	165	4,5	N°4 ø11	11
100	110 - g6	150	70,5	125	3	M8		F1	250	180	125	215	5	N°4 ø13	14
125	135 - g6	180	81,0	150	3	M10		F1	300	230	150	265	5	N°4 ø15	16
								F2	350	250 (g6)	150	300	5	N°4 ø18	18
140	170 - g6	230	103,5	200	4	M12		F1	350	250	180	300	6	N°4 ø17	25

Anti-retour :

Dispositivo anti-retorno:

Contra recuo:

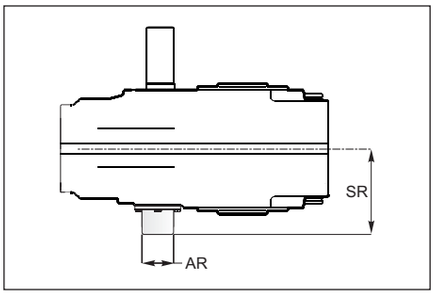

	AR	SR
80	50	72
100	55	93,5
125	60	110
140	80	124,5

G

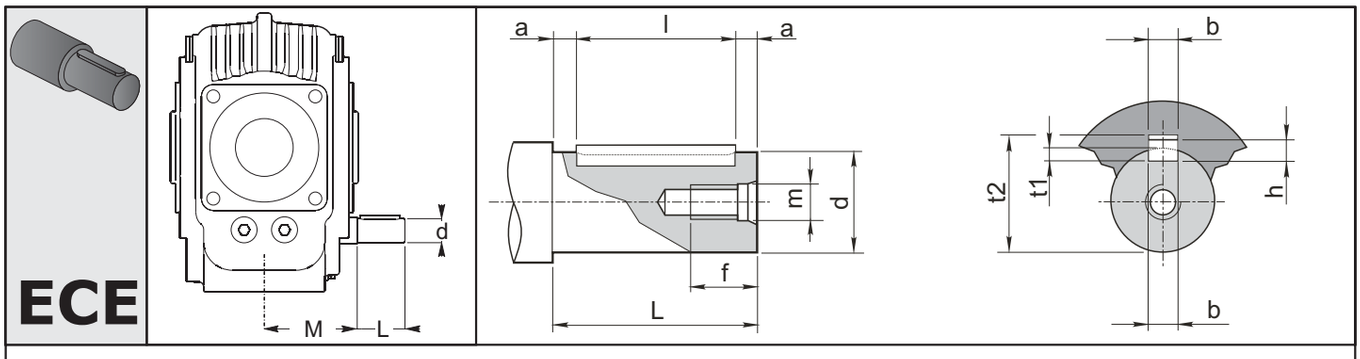

PT / 1				Trou fil. tête *Orificio rosc. cabeza* Furo rosc. cabeça		Creuse / *Ranura*/ Cavidade			Extrémité d'arbre *Extremidad del eje* Extremidade do eixo		Clavette *Chaveta* Lingueta
SIZE	**d**	**L**	**M**	**d**	**f**	**b**	**t_1**	**t_2**	**L** a11	**a**	**bxhxl**
80	**24 j6**	50	65	M8	20	8	4	27.3	50	5	8X7X40
100	**28 j6**	60	77.5	M8	20	8	4	31.3	60	5	8X7X50
125	**38 k6**	80	90	M10	27	10	5	41.3	80	5	10X8X70
140	**48 k6**	80	110	M10	27	10	5.5	51.8	80	5	14X9X70

1.5 Dimensions

1.5 Dimensiones

1.5 Dimensões

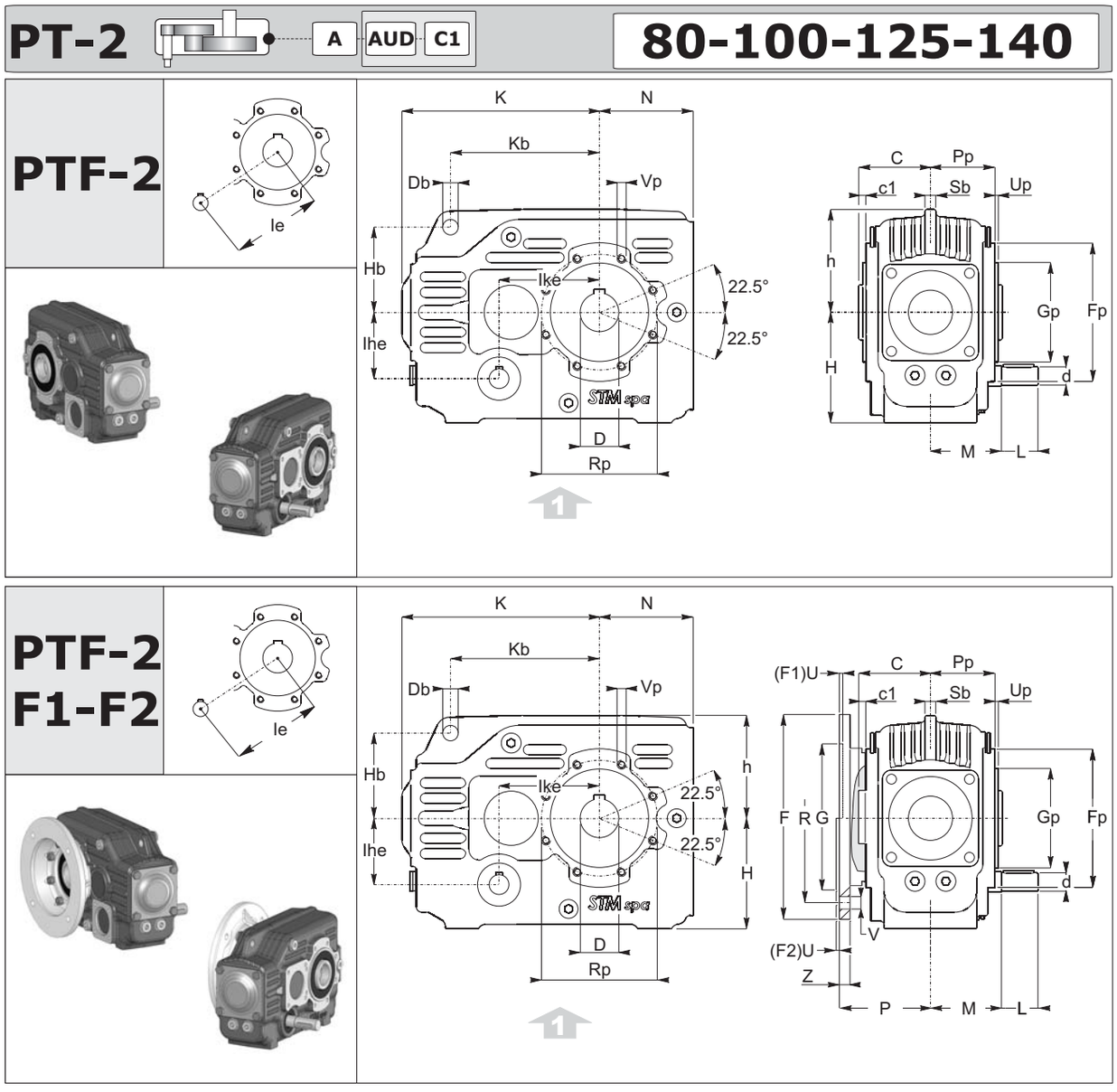

PIÈCE DU CORPS

DETALLE CUERPO

DETALHE DO CORPO

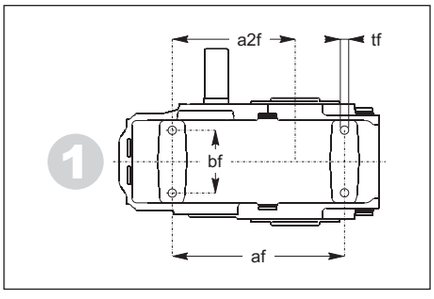

OM	af	a2f	bf	tf
80	175	125	64	M10
100	230	159	73	M12
125	300	210	88	M14
140	390	270	130	M18

1.5 Dimensions

1.5 Dimensiones

1.5 Dimensões

	C	c1	D H7	h	H	K	N	d	L	M	I_e	Ih_e	Ik_e	D_b	K_b	H_b	S_b
80	65	6,5	32 (30) (35)	93	100	179	85,5	19 j6	40	65	109	60	91	13	135	77	10
100	77,5	7,0	45 (40) (50)	113	120	221	105,5	24 j6	50	77,5	148.2	75	127.8	13	170	95	13
125	90	9,0	55 (50) (60)	140	145	276	140,5	28 j6	60	90	190	92	166.2	16	215	118	15
140	110	6,5	70 (60)	182	190	349	175,5	38 k6	80	110	238.5	115	209	26	275	150	18

OM	Gp	Fp	Pp	Rp	Up	Vp	F		G F8	P	R	U	V	Z
80	90 - g6	125	58,5	105	3	M8	F1	200	130	100	165	4,5	N°4 ø11	11
100	110 - g6	150	70,5	125	3	M8	F1	250	180	125	215	5	N°4 ø13	14
125	135 - g6	180	81,0	150	3	M10	F1	300	230	150	265	5	N°4 ø15	16
							F2	350	250 (g6)	150	300	5	N°4 ø18	18
140	170 - g6	230	103,5	200	4	M12	F1	350	250	180	300	6	N°4 ø17	25

Anti-retour :

Dispositivo anti-retorno:

Contra recuo:

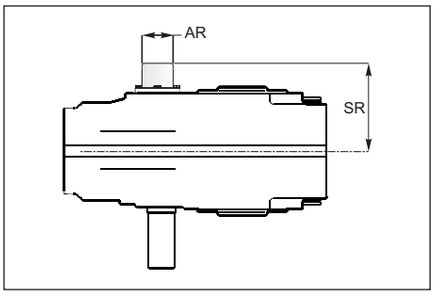

	AR	SR
80	65	70
100	76	86,5
125	85	105
140	105	128

G

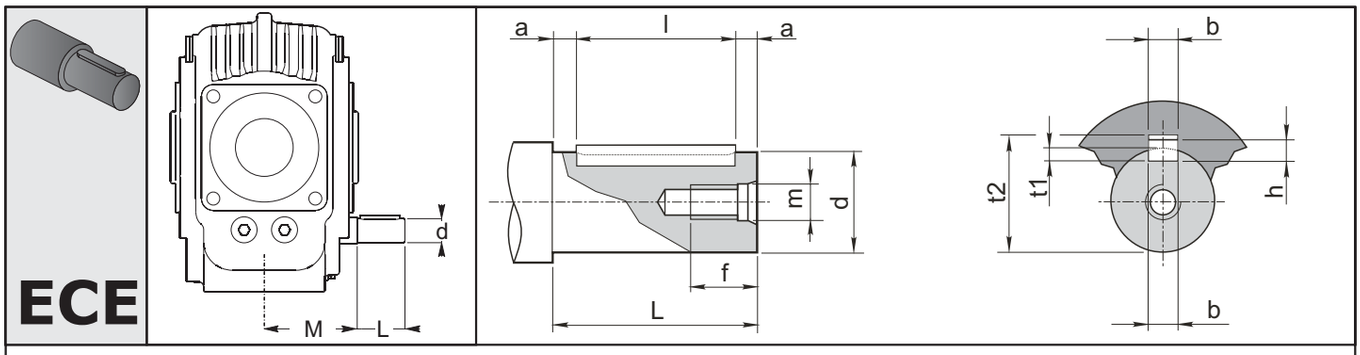

PT / 2				Trou fil. tête *Orificio rosc. cabeza* Furo rosc. cabeça		Creuse / *Ranura*/ Cavidade			Extrémité d'arbre *Extremidad del eje* Extremidade do eixo		Clavette *Chaveta* Lingueta
SIZE	**d**	**L**	**M**	**d**	**f**	**b**	**t_1**	**t_2**	**L** a11	**a**	**bxhxl**
80	**19 j6**	40	65	M6	15	6	3.5	21.8	40	5	6X6X30
100	**24 j6**	50	77.5	M8	20	8	4	27.3	50	5	8X7X40
125	**28 j6**	60	90	M8	20	8	4	31.3	60	5	8X7X50
140	**38 k6**	80	110	M10	27	10	5	41.3	80	5	10X8X70

1.5 Dimensions *1.5 Dimensiones* 1.5 Dimensões

PT-1 A AUD C1 132-150-170-190

PTP-1

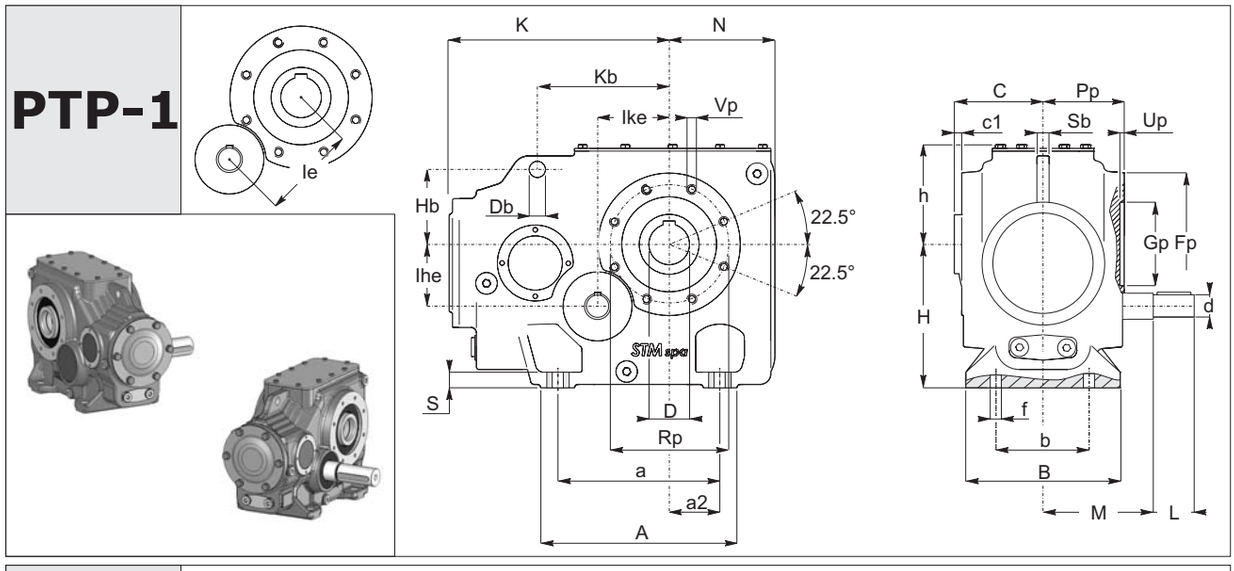

PTF-1

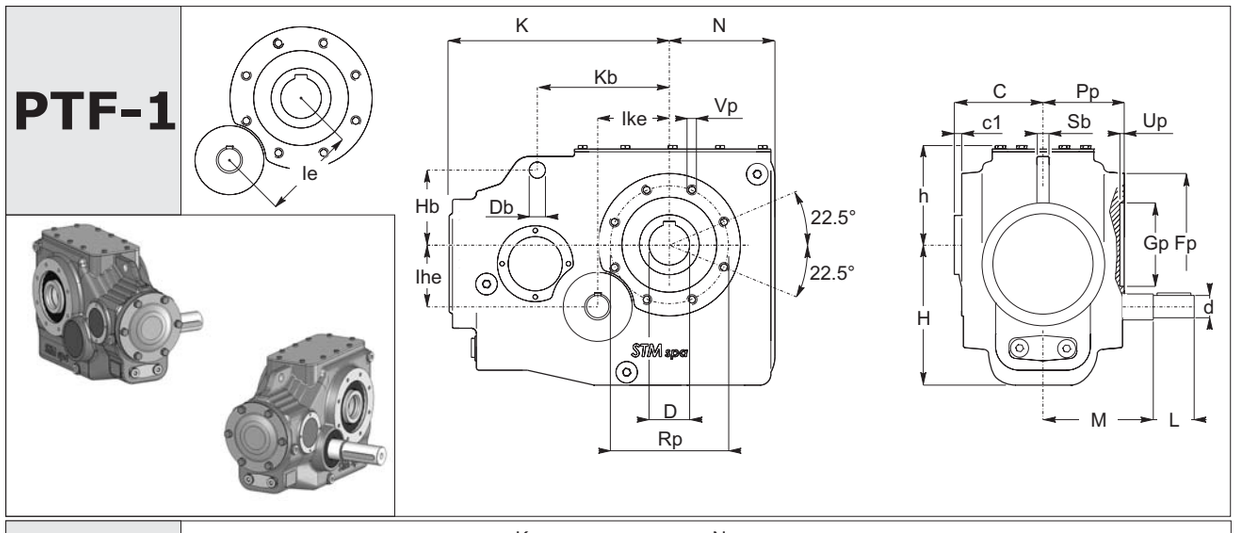

PTF-1 F1-F2

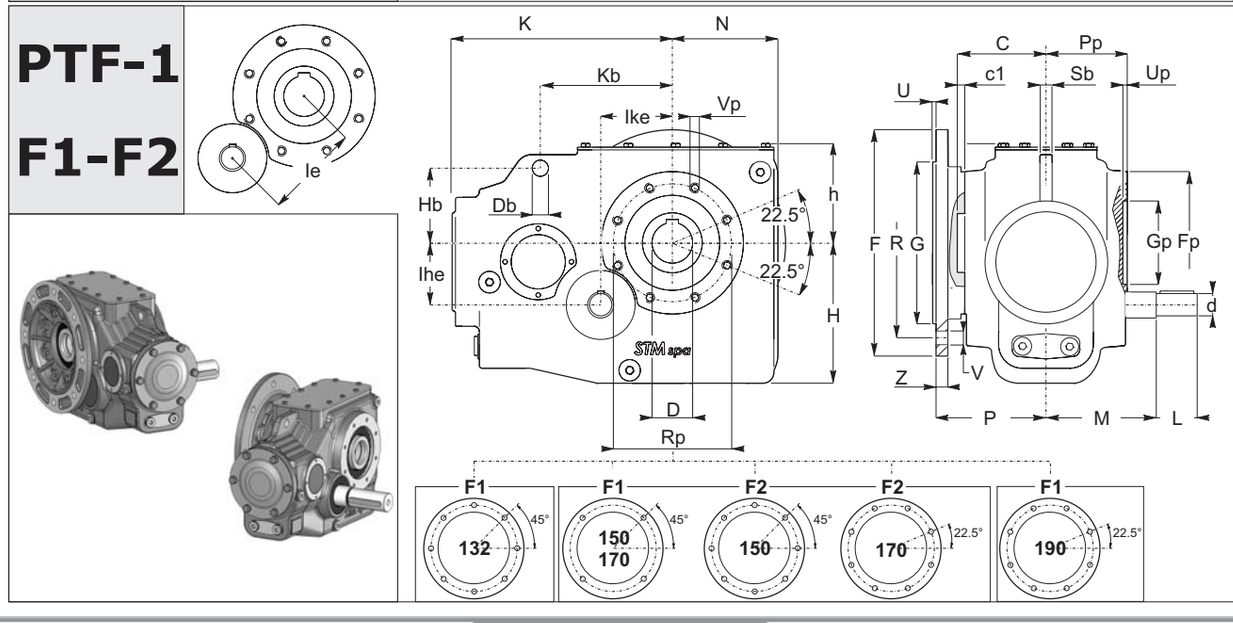

1.5 Dimensions *1.5 Dimensiones* 1.5 Dimensões

	a	A	a_2	b	B	C	c_1	D H7	f	h	H PT P	H PT F	K	N	S	d	L	M	I_e	Ih_e	Ik_e	D_b	K_b	H_b	S_b
132	240	290	75	190	228	121	1	60 (70)	22	147	212	207	332.5	156	23	50	112	153.5	140	91.62	105.86	24	195	110	18
150	270	325	90	210	255	137	4.5	70 (80)	22	170	245	240	362.5	183	27	55	125	174	160	103.58	121.94	26	220	125	22
170	315	375	110	240	280	151	6	90	22	188	275	270	391.5	210	30	60	140	198	180	118.70	135.31	32	240	140	25
190	355	425	125	270	320	170	5	100	26	208.5	315	308	437	236	35	65	140	224	200	133,4	150	38	270	155	30

OM	Gp H7	Fp	Pp	Rp	Up	Vp
132	140	210	120	175	7	N° 8 M12 x 24
150	160	240	132.5	200	7	N° 8 M14 x 28
170	180	275	145	225	7	N°8 M16 x 32
190	200	310	165	250	7	N°8 M18 x 36

F		G g6	P	R	U	V	Z
F1	350	250	160	300	5	N° 8 ϕ 18	17
F1	400	300	174.5	350	5	N°4 ϕ 18	18
F2	450	350	174.5	400	5	N°8 ϕ 19	18
F1	400	300	183.5	350	5	N°4 ϕ 18	18
F2	450	350	183.5	400	5	N°8 ϕ 18	25
F3	350	250	183.5	300	5	N° 4 ø 18	20
F1	550	450	221	500	5	N°8 ϕ 19	25

G

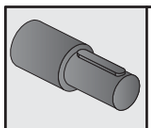

ECE

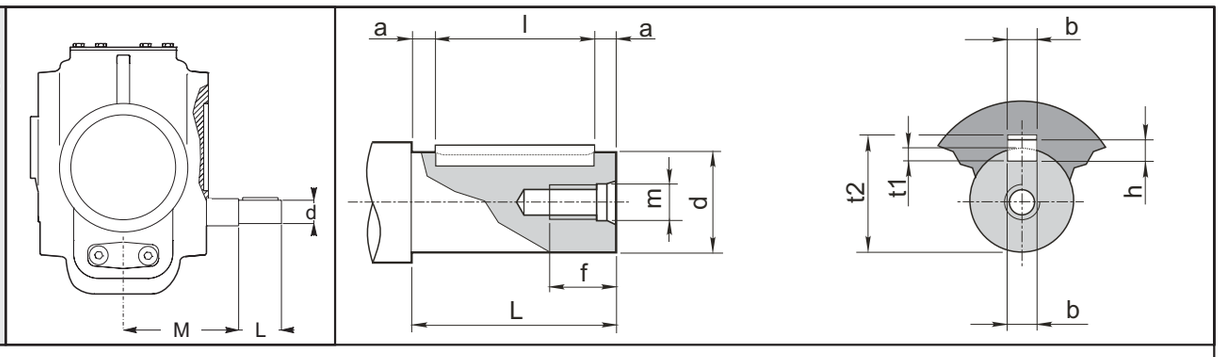

PT / 1				Trou fil. tête *Orificio rosc. cabeza* Furo rosc. cabeça		Creuse / *Ranura*/ Cavidade			Extrémité d'arbre *Extremidad del eje* Extremidade do eixo		Clavette *Chaveta* Lingueta
SIZE	**d**	**L**	**M**	**d**	**f**	**b**	**t_1**	**t_2**	**L** a11	**a**	**bxhxl**
132	**50 k6**	112	153.5	M12	35	14	5.5	53.8	112	6	14x9x100
150	**55 m6**	125	174	M12	35	16	6	59.3	125	7.5	16x10x110
170	**60 m6**	140	198	M12	35	18	7	64.4	140	7.5	18x11x125
190	**65 m6**	140	224	M16	39	18	7	69.4	140	7.5	18x11x125

1.5 Dimensions *1.5 Dimensiones* 1.5 Dimensões

PT-2 A AUD C1 132-150-170-190

PTP-2

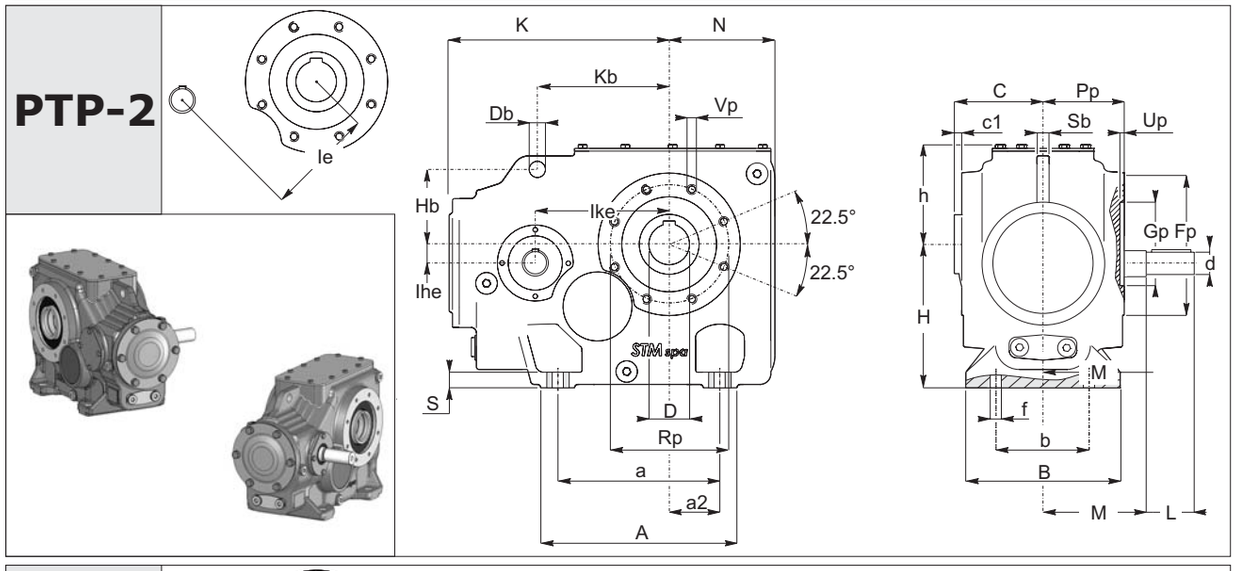

PTF-2

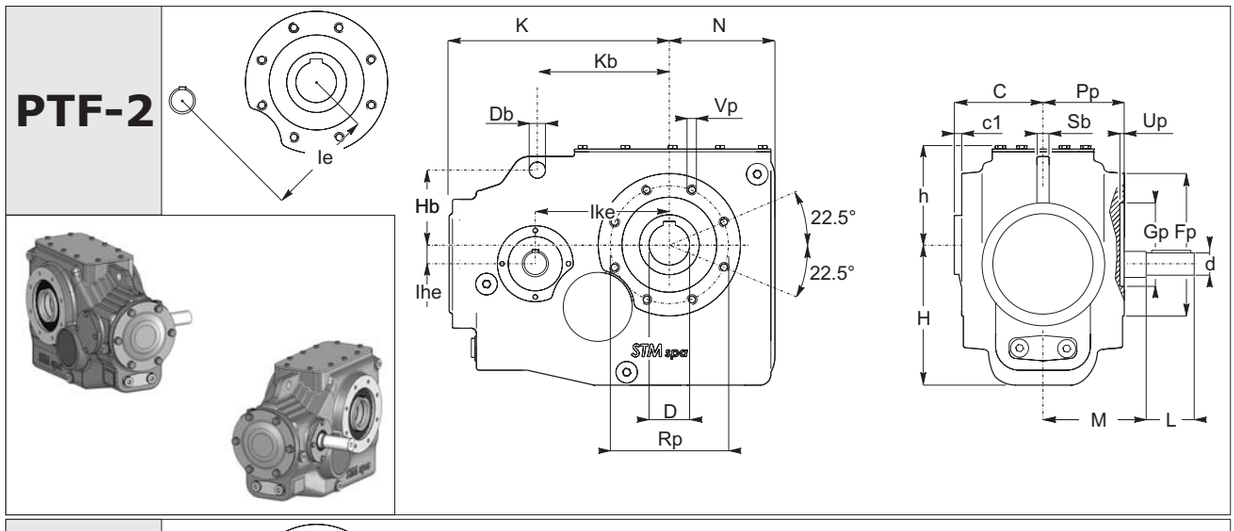

PTF-1 F1-F2

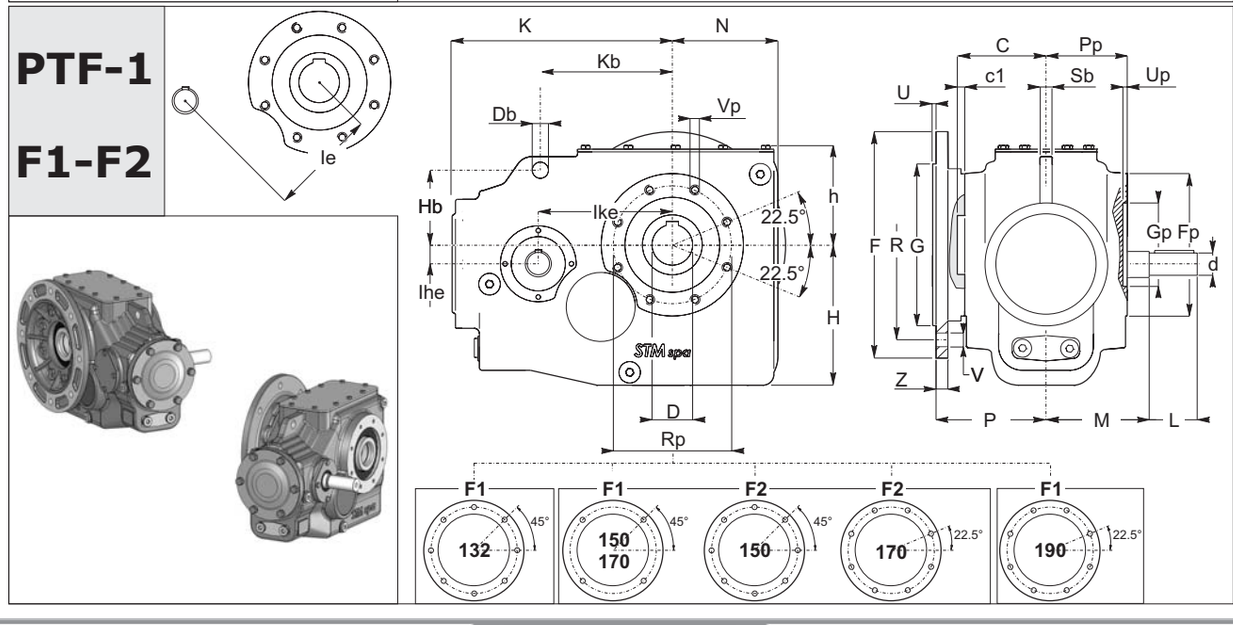

1.5 Dimensions

1.5 Dimensiones

1.5 Dimensões

	a	A	a_2	b	B	C	c_1	D H7	f	h	H PT P	H PT F	K	N	S	d	L	M	I_e	Ih_e	Ik_e	D_b	K_b	H_b	S_b
132	240	290	75	190	228	121	1	60 (70)	22	147	212	207	332.5	156	23	35	80	121.5	200	28	198	24	195	110	18
150	270	325	90	210	255	137	4.5	70 (80)	22	170	245	240	362.5	183	27	45	112	137.5	225	30	223	26	220	125	22
170	315	375	110	240	280	151	6	90	22	188	275	270	391.5	210	30	50	112	151.0	250	35	247.5	32	240	140	25
190	355	425	125	270	320	170	5	100	26	208.5	315	308	437	236	35	55	125	170.0	280	38	277.4	38	270	155	30

OM	Gp H7	Fp	Pp	Rp	Up	Vp
132	140	210	120	175	7	N° 8 M12 x 24
150	160	240	132.5	200	7	N° 8 M14 x 28
170	180	275	145	225	7	N°8 M16 x 32
190	200	310	165	250	7	N°8 M18 x 36

F		G g6	P	R	U	V	Z
F1	350	250	160	300	5	N° 8 ϕ 18	17
F1	400	300	174.5	350	5	N°4 ϕ 18	18
F2	450	350	174.5	400	5	N°8 ϕ 19	18
F1	400	300	183.5	350	5	N°4 ϕ 18	18
F2	450	350	183.5	400	5	N°8 ϕ 18	25
F3	350	250	183.5	300	5	N° 4 ø 18	20
F1	550	450	221	500	5	N°8 ϕ 19	25

Anti-retour :

Dispositivo anti-retorno:

Contra recuo:

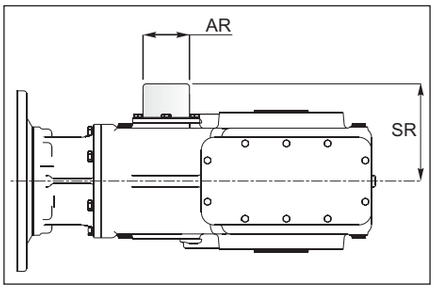

	AR	SR
132	80	155
150	90	178.5
170	100	181.75
190	110	199

G

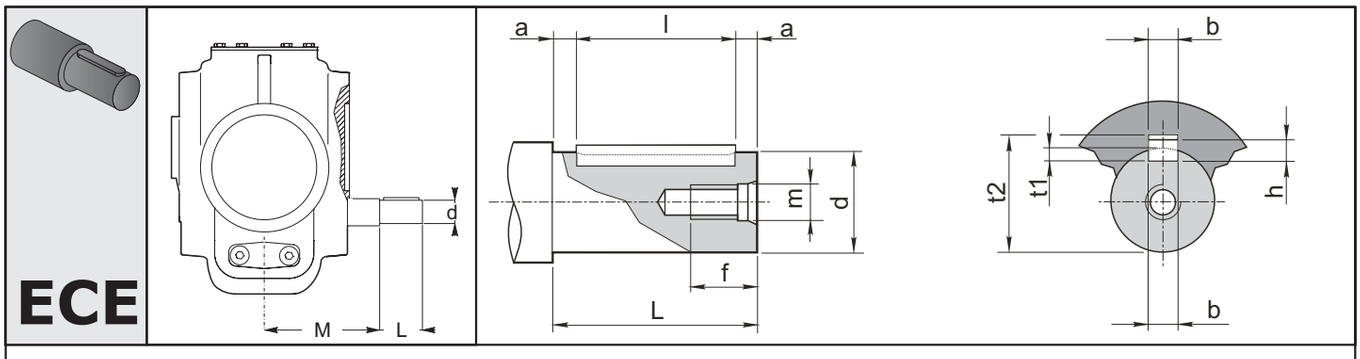

PT / 2				Trou fil. tête *Orificio rosc. cabeza* Furo rosc. cabeça		Creuse / *Ranura*/ Cavidade			Extrémité d'arbre *Extremidad del eje* Extremidade do eixo		Clavette *Chaveta* Lingueta
SIZE	**d**	**L**	**M**	**d**	**f**	**b**	**t_1**	**t_2**	**L** a11	**a**	**bxhxl**
132	**35 k6**	80	121.5	M10	27	10	5	38.3	80	5	10x8x70
150	**45 k6**	112	137.5	M10	27	14	5.5	48.8	112	6	14x9x100
170	**50 k6**	112	151.0	M12	35	14	5.5	53.8	112	6	14x9x100
190	**55 m6**	125	170.0	M12	35	16	6	59.3	125	7.5	16x10x110

EXTREMITE SORTIE - Accessoires - Option
EXTREMIDAD SALIDA - Accesorios - Opciones
EXTREMIDADE DE SAÍDA - Acessórios - Opções

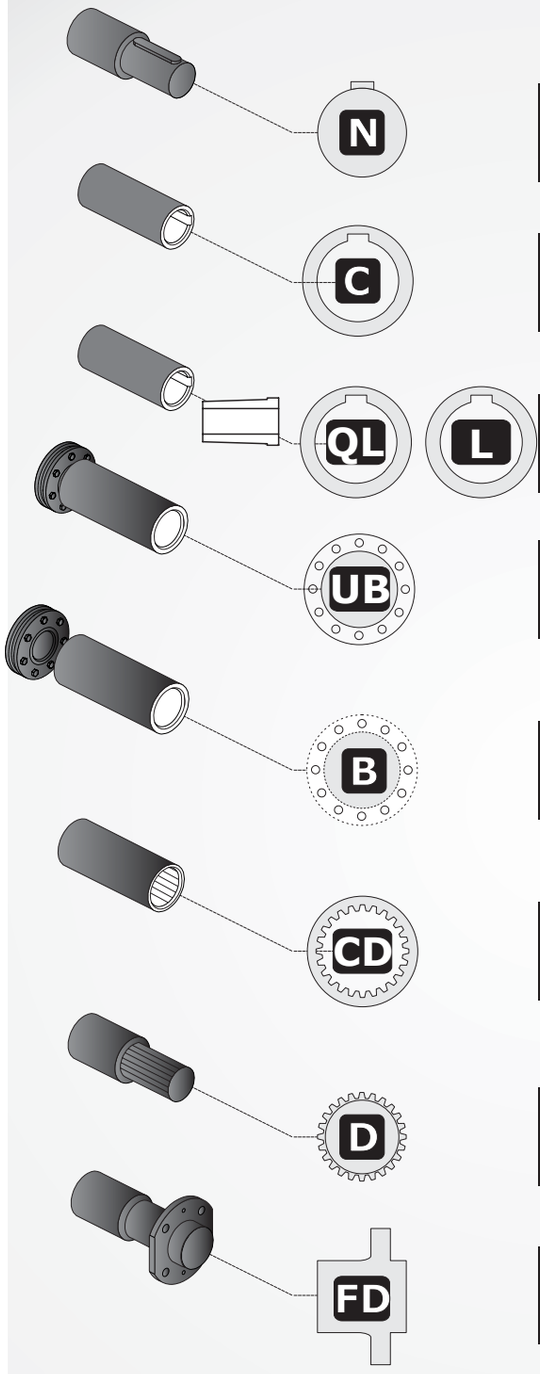

Output shaft	G32
Hollow shaft with keyway	G33
Quick Locking Adjustement "Quick Locking"	G35
Hollow shaft with shrink disk	G37
Hollow shaft with shrink disk	G37
Splined hollow shaft	G39
Broached flange Splined output shaft	G40
Broached flange	G42

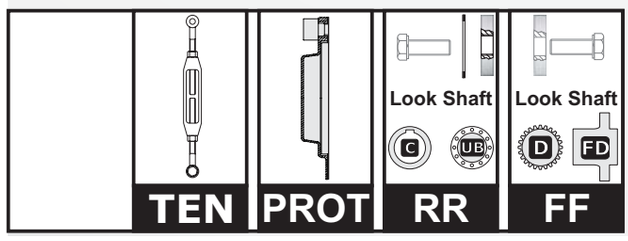

OPT - ACC. - Accessories - Options	G44

G

1.5.2 - ARBRES COTE SORTIE *1.5.2 - EJES LENTOS* 1.5.2 - EIXOS LENTOS

	N
132 150 170 190	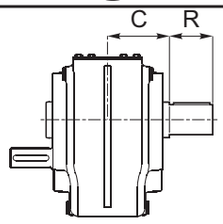
80 100 125 140	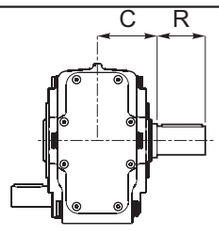

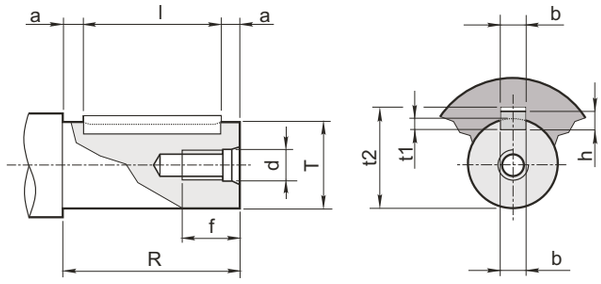

	Ø Arbre *Ø Eje* Ø Eixo		Trou taraudéTête *Agujero rosc. cabeza* Furo sulcado		Rainure *Ranura* Fossa			Bout d'arbre *Extremidad de eje* Extremidade do eixo		Clavette *Chaveta* Lingueta
	T	**C**	**d**	**f**	**b**	**t1**	**t2**	**R**	**a**	**bxhxl**
80	32 k6	71	M8	22	10	5	35.3	60	5	10x8x50
100	45 g6	77.5	M 10	25	14	5.5	48.8	90	5	14x9x80
125	55 g6	90	M 12	32	16	6	59.3	110	5	16x10x100
132	60 m6	121	M 12	35	18	7	64.4	112	6	18x11x100
	70 m6		M 16	39	20	7.5	74.9	125	7.5	20x12x110
140	70 m6	122	M16	39	20	7.5	74.9	125	7.5	20x12x110
150	70 m6	137	M 16	39	20	7.5	74.9	125	7.5	20x12x110
	80 m6		M 16	39	22	9	85.4	140	7.5	22x14x125
170	90 m6	151	M 16	39	25	9	95.4	160	10	25x14x140
190	100 m6	170	M 20	46	28	10	106.4	180	10	28x16x160

1.5.2 - ARBRES COTE SORTIE *1.5.2 - EJES LENTOS* 1.5.2 - EIXOS LENTOS

80
100
125
140

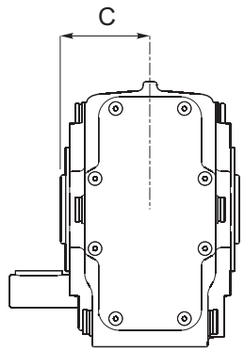

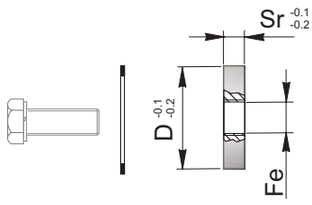

Kit fourni sur demande
Kit suministrado a pedido
Kit fornecido sob encomenda

RR

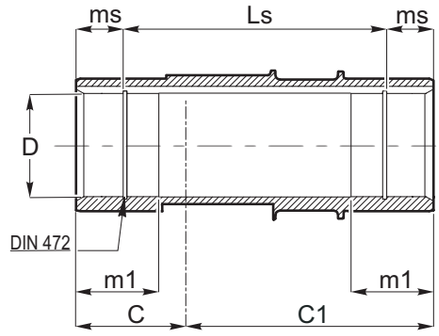

	80	100	125	140
C	65	77,5	90	110
D H7	32 (30) (35)	45 (40) (50)	55 (50) (60)	70 (60)
m1	35	42.5	55	60
ms	15	15	17.5	17.5
Ls	100	125	145	185

Arbre machine / *Eje máquina* / Eixo máquina

	d1 h6	m3	m3s	Lm	m	H	L min	P	R	Ra	Rb		Sr	Fe
80	32 (30) (35)	30	30	25	M10	119	70	31.8 (29.8) (34.8)	42 (40) (45)				-	-
100	45 (50) (40)	45	15	25 (32) (25)	M 10 (M 12) (M 10)	125	80	44.8 (49.8) (39.8)	55 (60) (50)				10	M14
125	55 (60) (50)	60	20	32	M 12	142	110	54.8 (59.8) (49.8)	65 (70) (60)				15	M14
140	70 (60)	40	40	40 (35)	M20 (M12)	198	150	69.8 (59.8)	80 (70)				-	-

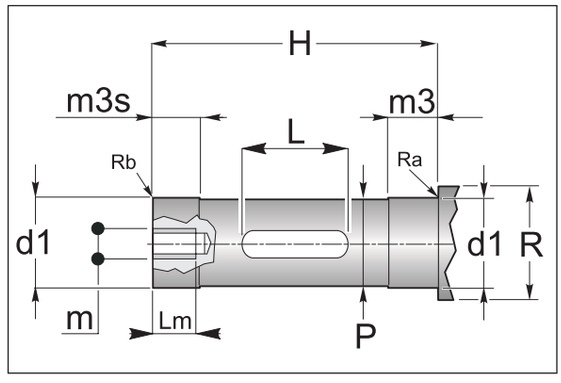

1.5.2 - ARBRES COTE SORTIE *1.5.2 - EJES LENTOS* 1.5.2 - EIXOS LENTOS

132
150
170
190

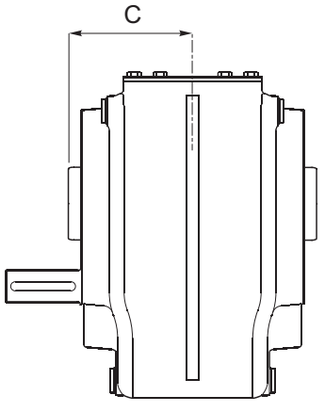

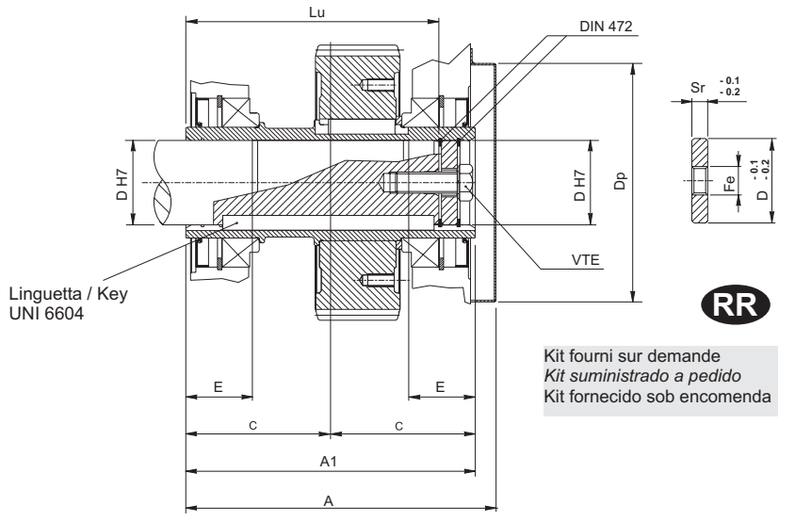

RR

Kit fourni sur demande
Kit suministrado a pedido
Kit fornecido sob encomenda

	132	150	170	190
A	269	302	332	379
A1	242	274	302	340
C	121	137	151	170
D	60 (70)	70 (80)	90	100
Dp	183	226	226	260
E	56	63	70	80
Lu	207.5	239.5	261	299
Sr	15	15	18	18
Fe	M27	M27	M30	M30
VTE	M20x60	M20x60	M24x75	M24x75

Arbre machine / *Eje máquina* / Eixo máquina

	B	C	D	E	F	G	L	Lu	VTE
132	26.5	4	60 (70)	61	120	25	180	207.5	M20
150	33.5	4.5	70 (80)	68	138	36	200	239.5	M20
170	36	5	90	77	148	37	220	261	M24
190	44	5.5	100	85	170	43	250	299	M24

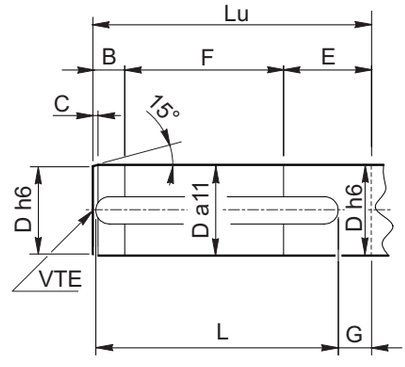

132 150 170 190	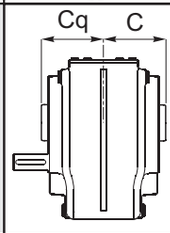
80 100 125 140	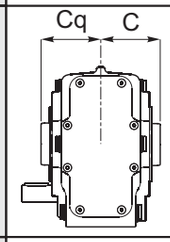

Only
PT/1 - AUD-BUS
PT/2 - A - B

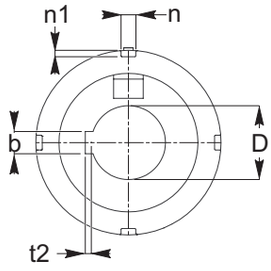

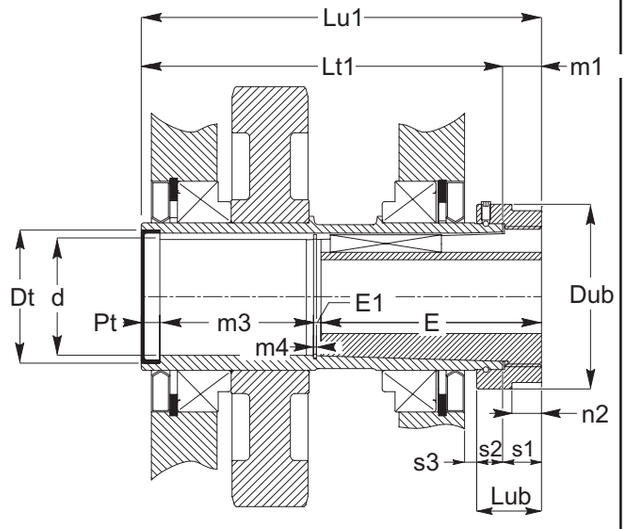

	80	100	125	132	140	150	170	190
C	65	77,5	90	121	110	137	151	170
Cq	101	113.5	126	157	146	173	187	206
d	35.2	49.2	60.2	70.2	69.2	80.2	90.2	100.2
Dt	47	62	72	85	85	100	110	120
Dub	70	85	100	105	115	120	135	145
E	91	121	131	141	141	161	181	201
E1	3.5	3.5	3.5	4.2	4.2	4.2	4.2	5.2
Lt1	145	170	195	257	235	289	317	355
Lu1	166	191	216	278	256	310	338	376
Lub	35	35	35	35	35	35	35	35
m1	21	21	21	21	21	21	21	21
m3	64.5	58.5	71.5	120.8	98.8	132.8	140.8	157.8
m4	1.7	1.7	1.7	2.2	2.2	2.2	2.2	2.7
n2	15	15.5	16	16	16	17	17	17
Pt	On request							
s1	21	21	21	21	21	21	21	21
s2	14	14	14	14	14	14	14	14
s3	4.5	5	6.5	10	6	13	17	15
b	6 8 8	8 8 10 12 14	10 12 14 14 16	12 14 14 16 18	12 14 14 16 18	14 14 16 18 18 20	16 18 18 20 20 22	20 20 22 22 25
D H7	20 25 30	25 30 35 38 40 42 45 48	35 40 45 48 50 55	40 45 50 55 60 65	40 45 50 55 60 65	45 50 55 60 65 70 75	55 60 65 70 75 80	70 75 80 85 90
n	6	7	8	8	8	10	10	10
n1	2.5	3	3.5	3.5	3.5	4	4	4
b	**UNI 6604**							
t2								

G

1.5.2 - ARBRES COTE SORTIE *1.5.2 - EJES LENTOS* 1.5.2 - EIXOS LENTOS

Arbre machine / *Eje máquina* / Eixo máquina

	C	de h6	G	L	Lu	R	b1	t1
80	1	(20)	10	40	90	5	**UNI 6604**	
		(25)		50				
		(30)		60				
100	1.5	(25)	10	50	120	5		
		(30)	10	60				
		(35)	10	70				
		(38)	10	70				
		(40)	5	80				
		(42)	5	80				
		(45)	5	90				
		(48)	5	90				
125	1.5	(35)	10	70	130	5		
		(40)	10	80				
		(45)	10	90				
		(48)	10	90				
		(50)	5	100				
		(55)	5	100				
132	1.5	(40)	10	80	140	7.5		
		(45)	10	90				
		(50)	10	100				
		(55)	5	100				
		(60)	5	120				
		(65)	5	120				
140	1.5	(40)	10	80	140	7.5		
		(45)	10	90				
		(50)	10	100				
		(55)	5	100				
		(60)	5	120				
		(65)	5	120				
150	2	(45)	10	90	160	7.5		
		(50)	10	100				
		(55)	10	100				
		(60)	5	120				
		(65)	5	120				
		(70)	5	120				
		(75)	5	140				
170	2	(55)	10	100	180	7.5		
		(60)	10	120				
		(65)	10	120				
		(70)	5	120				
		(75)	5	150				
		(80)	5	150				
190	2	(70)	10	120	200	10		
		(75)	10	150				
		(80)	10	150				
		(85)	5	170				
		(90)	5	170				

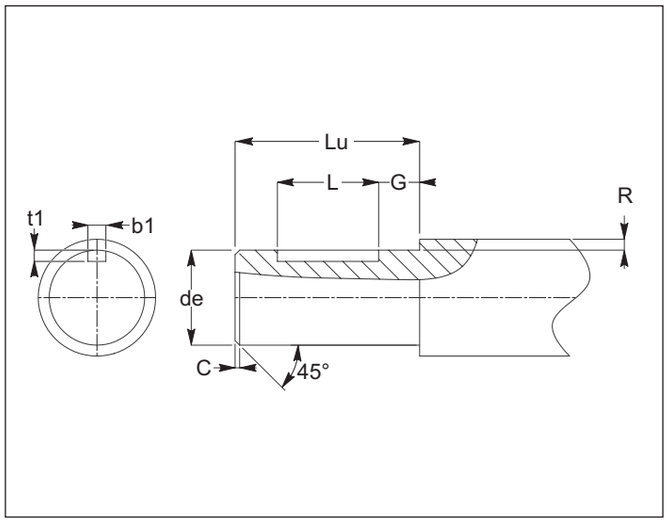

80
100
125
140

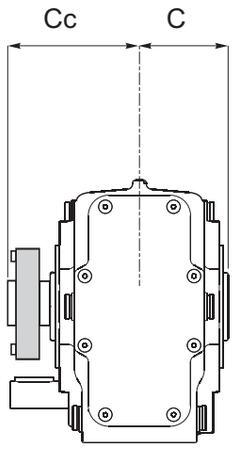

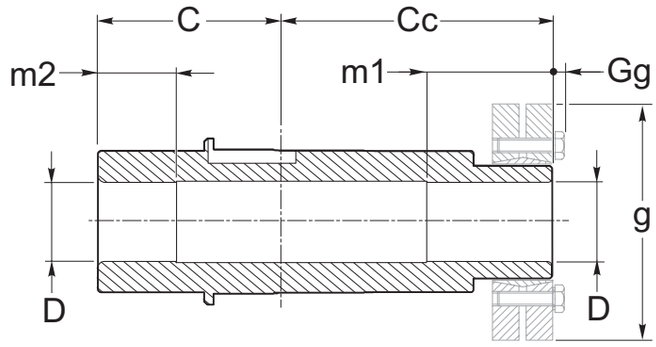

G

	80	100	125	140
C	65	77,5	90	110
Cc	95	107.5	125	154
D H7	35	45	55	70
m1	40	50	60	70
m2	30	30	50	60
g	80	100	115	155
Gg	-	4	4	-

Arbre machine / *Eje máquina* / Eixo máquina

	d1 h6	H	m3	m4	P	R	Ra	Rb
80	35	160	45	35	34.8	45	0.5	0.5
100	45	185	55	35	44.8	55	0.5	1.0
125	55	215	65	55	54.8	65	0.5	1.0
140	70	264	80	60	69.8	80	0.5	1.0

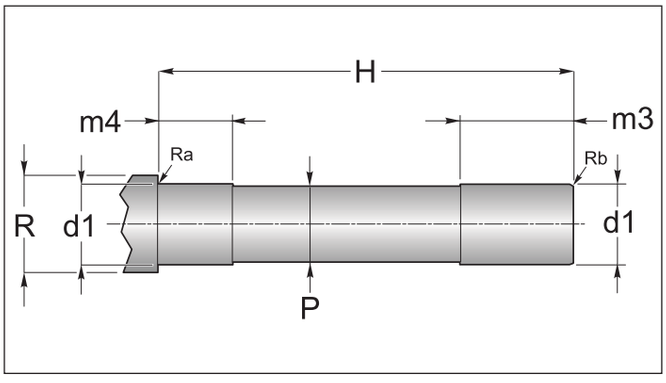

1.5.2 - ARBRES COTE SORTIE *1.5.2 - EJES LENTOS* 1.5.2 - EIXOS LENTOS

132
150
170
190

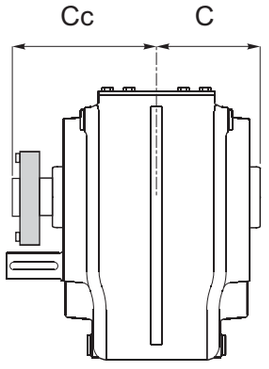

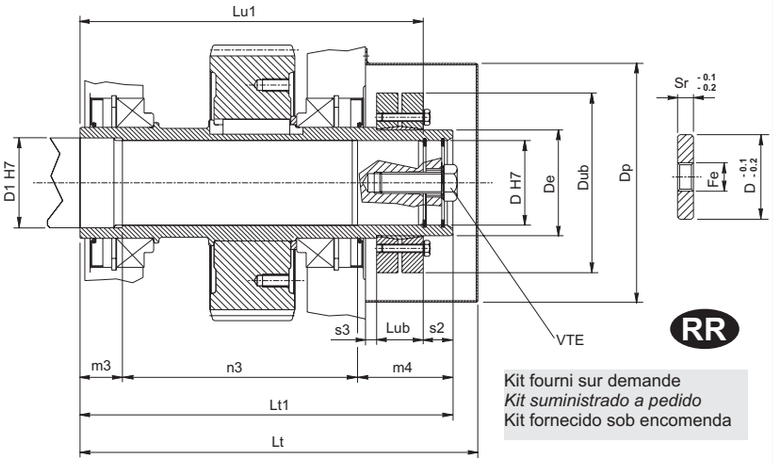

Kit fourni sur demande
Kit suministrado a pedido
Kit fornecido sob encomenda

	132		150		170	190
Lt	334.5		375.5		405.5	452.5
Lt1	313		352		397	436
m3	35		40		45	50
n3	198		222		252	276
m4	80		90		100	110
Lu1	286		324		364	402
Dp	183		226		226	260
Dub	145	155	155	170	215	215
Lub	32.5	39	39	44	54	54
s2	30	27	30	28	33	34
C	121		137		151	170
Cc	192		215		246	266
D	**60**	70 (opz)	**70**	80 (opz)	**90**	**100**
D1	65	75	75	85	95	110
De	80	90	90	100	120	130
Sr	15		15		18	18
Fe	M27		M27		M30	M30
VTE	M20x60		M20x60		M24x75	M24x75

Arbre machine / *Eje máquina* / Eixo máquina

	132	150	170	190
B	58	67	72	81
C	4	4.5	5	5.5
D	**60** (70)	**70** (80)	90	100
D1	65 (75)	75 (85)	95	110
E	30	32	35	40
F	198	225	257	281
Lu1	286	324	364	402
M	M20	M20	M24	M24
R	2.2	2.5	2.5	3

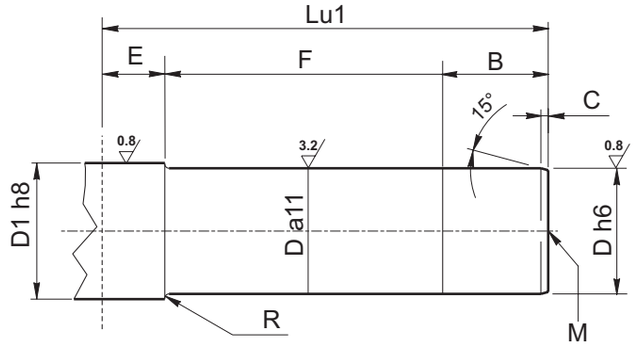

1.5.2 - ARBRES COTE SORTIE *1.5.2 - EJES LENTOS* 1.5.2 - EIXOS LENTOS

132 150 170 190	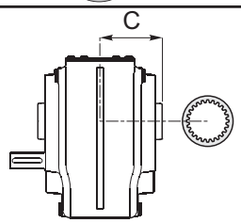
80 100 125 140	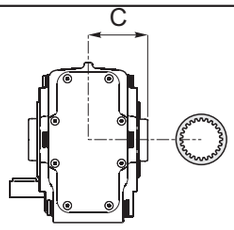

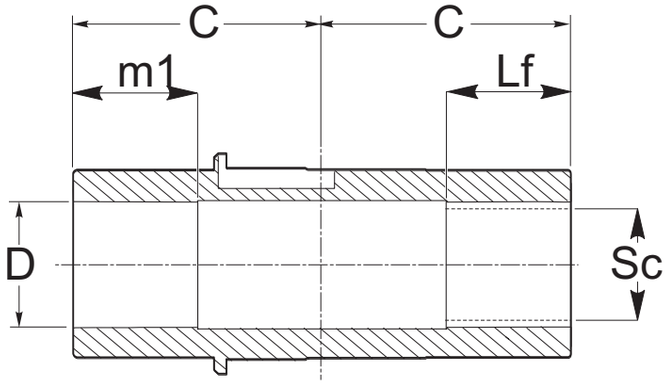

	80	100	125	132	140	150	170	190
C	65	77.5	90	121	110	137	151	170
D H7	37	47	57	72	72	82	92	102
m1	40	55	60	70	70	90	90	110
Lf	40	55	60	70	70	90	90	110
Sc	35 x 31 DIN 5482	45 x 41 DIN 5482	55 x 50 DIN 5482	70 x 64 DIN 5482	70 x 64 DIN 5482	80 x 74 DIN 5482	90 x 84 DIN 5482	100 x 94 DIN 5482

G

Arbre machine / *Eje máquina* / Eixo máquina

	d1 h6	m 3	H	P	R	Ra	Rb		Sc	F	Lf	L m	m
80	37	35	127	36	48	0.5	1x45°			50	40	25	M10
100	47	50	155	46	60	1	1.5x45°			65	55	25	M10
125	57	55	175	56	75	1	1.5x45°			70	60	35	M12
132	72	65	238	71	85	2	1.5x45°			80	70	39	M16
140	72	65	217	71	85	2	1.5x45°			80	70	39	M16
150	82	85	270	81	100	3	2x45°			100	90	39	M16
170	92	85	299	91	115	2	2x45°			100	90	39	M16
190	102	105	337	101	125	2	2x45°			120	110	39	M16

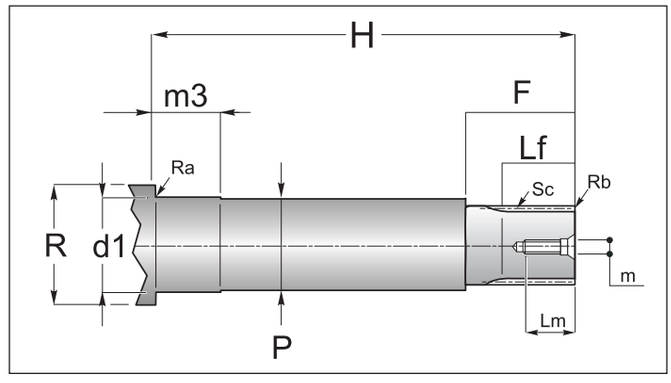

1.5.2 - ARBRES COTE SORTIE *1.5.2 - EJES LENTOS* 1.5.2 - EIXOS LENTOS

132 150 170 190

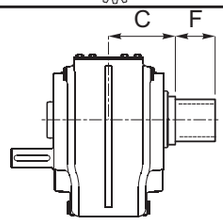

80 100 125 140

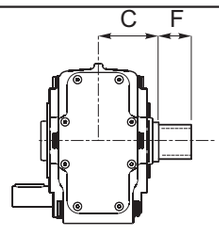

	C	de (h10)	F	Profil cannelé *Perfil ranurado* Perfil oco					
				Sc	Z	mn	α	dc (f7)	Sp
80	71	Look Drawing		40 x 36 DIN 5482				Look Drawing	
100	77.5			58 x 53 DIN 5482					
125	90			70 x 64 DIN 5482					
132	121	69.3	69	FIAT 70	26	2.58	30°	70	25
140	122	69.3	69	FIAT 70	26	2.58	30°	70	25
150	137	79.3	69	FIAT 80	27	2.82	30°	80	20
170	151	94.3	74	FIAT 95	31	2.97	30°	95	25
190	170	104.4	79	D. 105 DIN 5480	34	3	30°	106	25

80

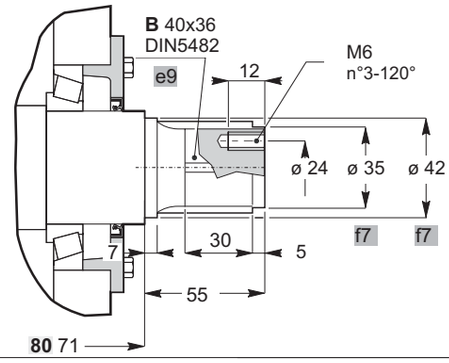

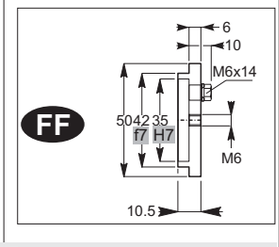

FF - Kit fourni sur demande
Kit suministrado a pedido
Kit fornecido sob encomenda

100

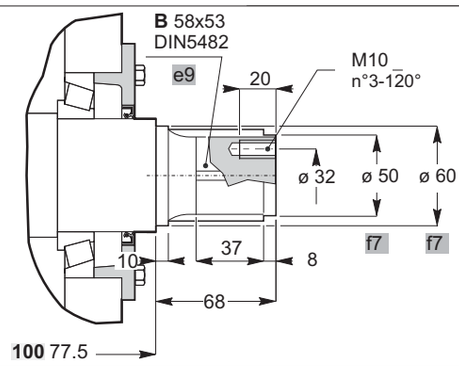

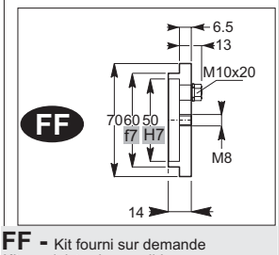

FF - Kit fourni sur demande
Kit suministrado a pedido
Kit fornecido sob encomenda

1.5.2 - ARBRES COTE SORTIE ***1.5.2 - EJES LENTOS*** **1.5.2 - EIXOS LENTOS**

125	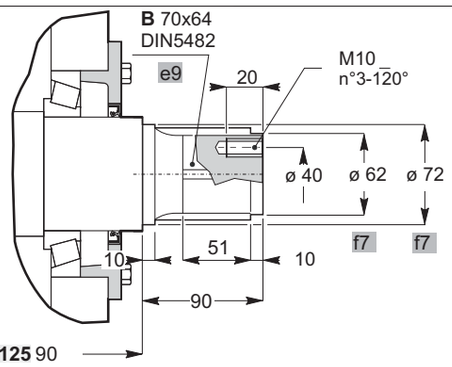	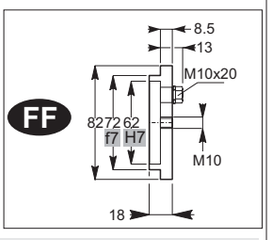 **FF -** Kit fourni sur demande *Kit suministrado a pedido* Kit fornecido sob encomenda
132-140-150 170-190	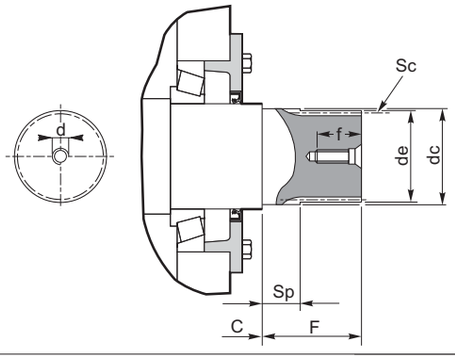	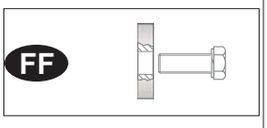 **FF -** Kit fourni sur demande *Kit suministrado a pedido* Kit fornecido sob encomenda

1.5.2 - ARBRES COTE SORTIE *1.5.2 - EJES LENTOS* 1.5.2 - EIXOS LENTOS

132 150 170 190

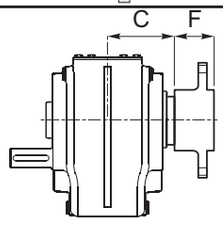

80 100 125 140

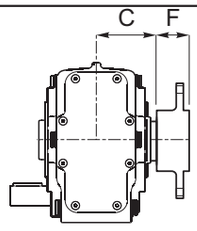

	Dimensions générales *Dimensiones generales* Dimensões gerais												
	de	∅ **A**	∅ **B**	**C**	∅ **Ce** f8	N° Trous *N.° Orificios* N° de Furos	∅ **D**	**E**	**F**	**G**	**H**	**I**	**N** h9
80	Look Drawing			71	Look Drawing								
100				77.5									
125				90									
132	69.3	200	160	121	100	4	17.5	M10	70	43	11	16	180
140	69.3	200	160	122	100	4	17.5	M10	70	43	11	16	180
150	79.3	220	180	137	110	4	19.5	M10	70	40	12	18	200
170	94.3	240	190	151	130	8	19.5	M10	75	40	15	20	220
190	104.4	250	200	170	145	8	21.5	M12	80	40	20	20	230

80

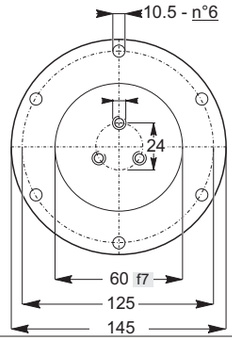

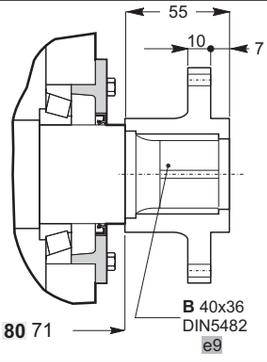

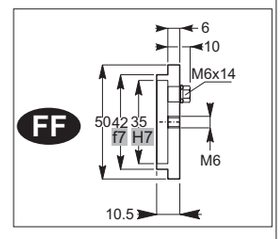

FF - Kit fourni sur demande
Kit suministrado a pedido
Kit fornecido sob encomenda

100

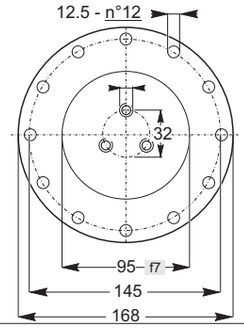

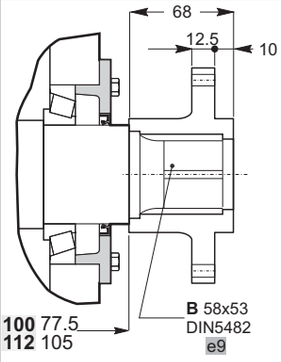

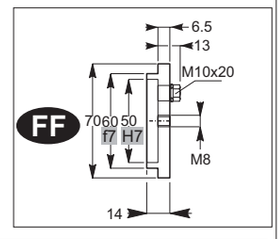

FF - Kit fourni sur demande
Kit suministrado a pedido
Kit fornecido sob encomenda

1.5.2 - ARBRES COTE SORTIE *1.5.2 - EJES LENTOS* **1.5.2 - EIXOS LENTOS**

125	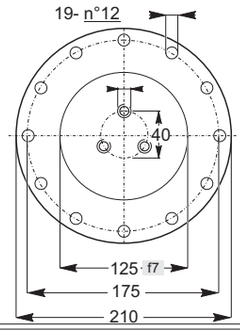	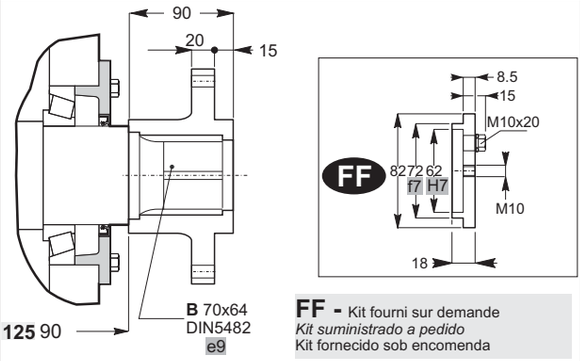 **FF -** Kit fourni sur demande *Kit suministrado a pedido* Kit fornecido sob encomenda
132-140-150	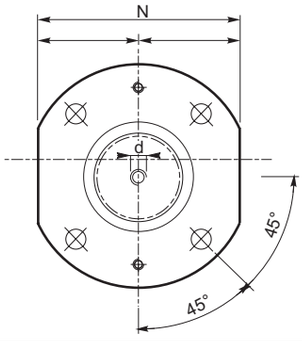	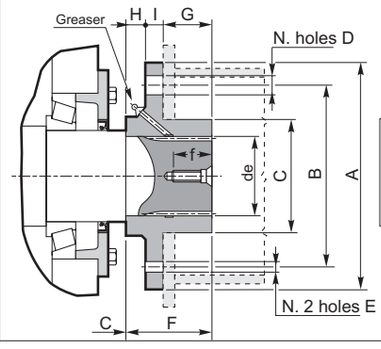 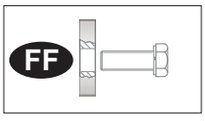 **FF -** Kit fourni sur demande *Kit suministrado a pedido* Kit fornecido sob encomenda
170-190	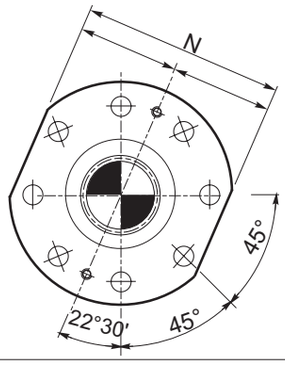	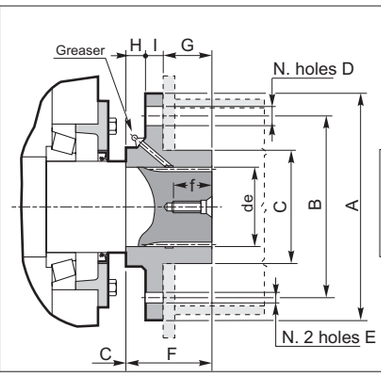 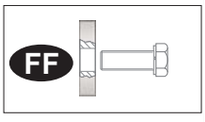 **FF -** Kit fourni sur demande *Kit suministrado a pedido* Kit fornecido sob encomenda

1.6 OPT - ACC. - Accessoires - Options

1.6 OPT - ACC. - Accesorios - Opciones

1.6 OPT - ACC. Acessórios - Opções

TEN | **TEN - TENDEUR** | ***TEN - TENSOR*** | **TEN - TENSOR**

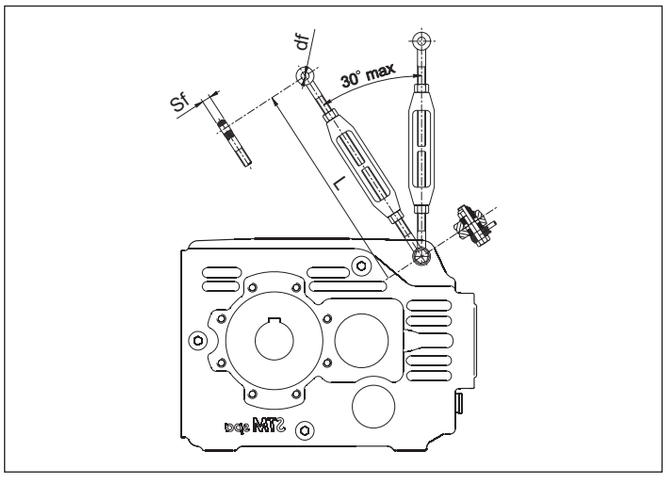

80-100-125-140

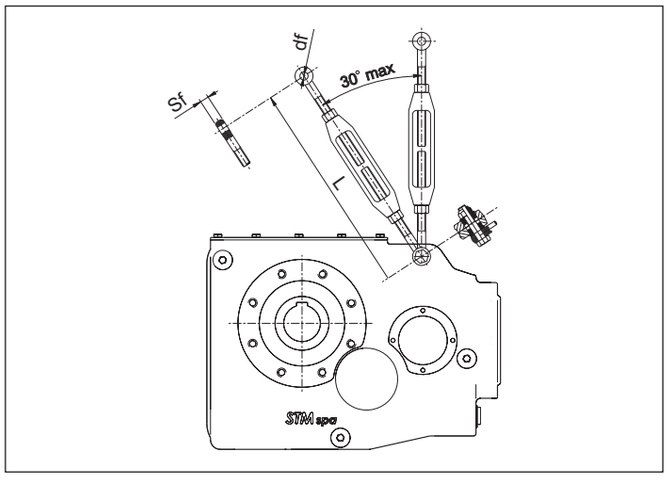

132-150-170-190

	df	sf	L
80	14	10	213 - 310
100	17	12	250 - 356
125	18	14	299 - 429
132	28	18	382 - 536
140	28	18	382 - 536
150	28	20	382 - 546
170	34	22	433 - 612
190	38	27	492 - 694

PROT | **PROT. - Couvercle de protection** | ***PROT. - Tapa de protección*** | **PROT - Cobertura de proteção**

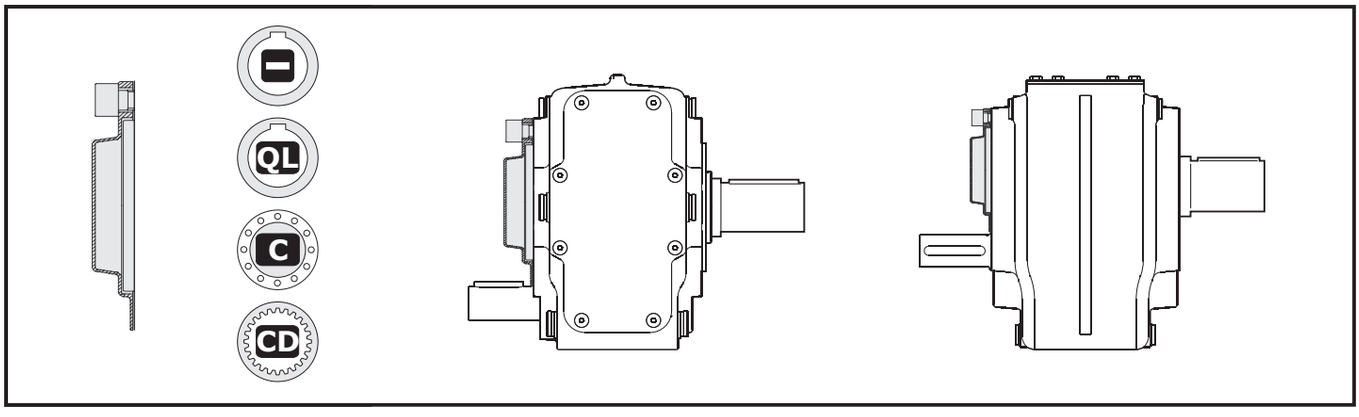

Positions de montage
Posiciones de montaje
Posições de montagem

A

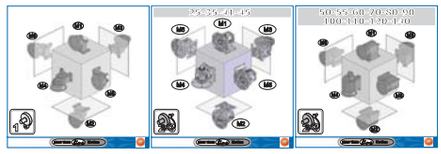

Z2

O

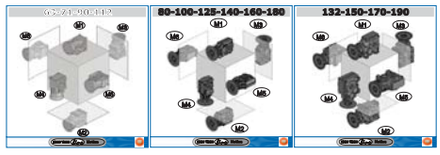

Z3

S

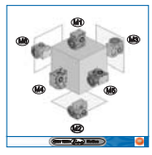

Z4

P

Z5

P_- **P_L** **P_E**

PT

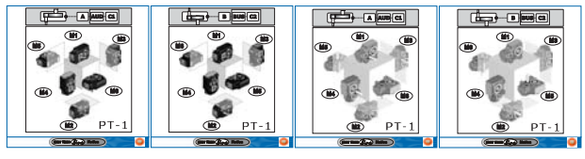

Z6

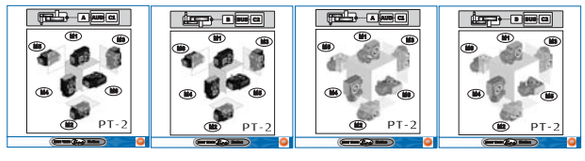

Z7

Positions de montage
Posiciones de montaje
Posições de montagem

AM/1 - AC/1 - AR/1

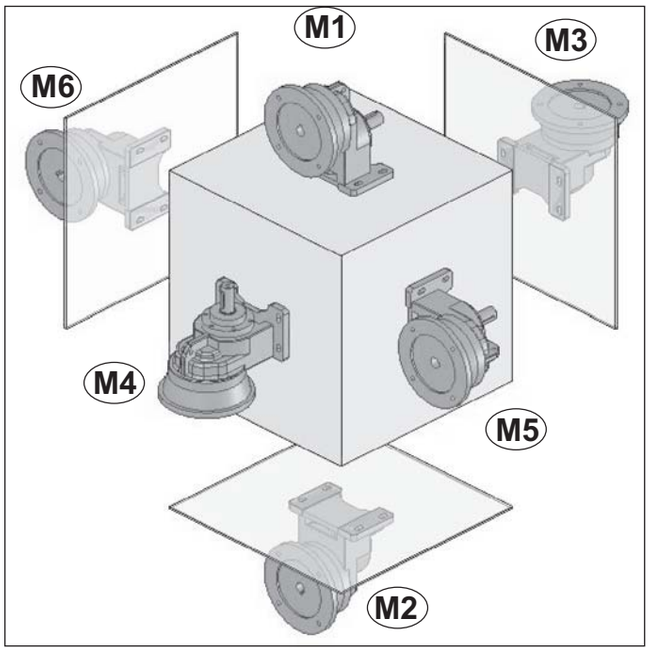

Positions de montage
Posiciones de montaje
Posições de montagem

AM/2-3 - AC/2-3 - AR/2-3

25-35-41-45	50-55-60-70-80 90-100-120-140

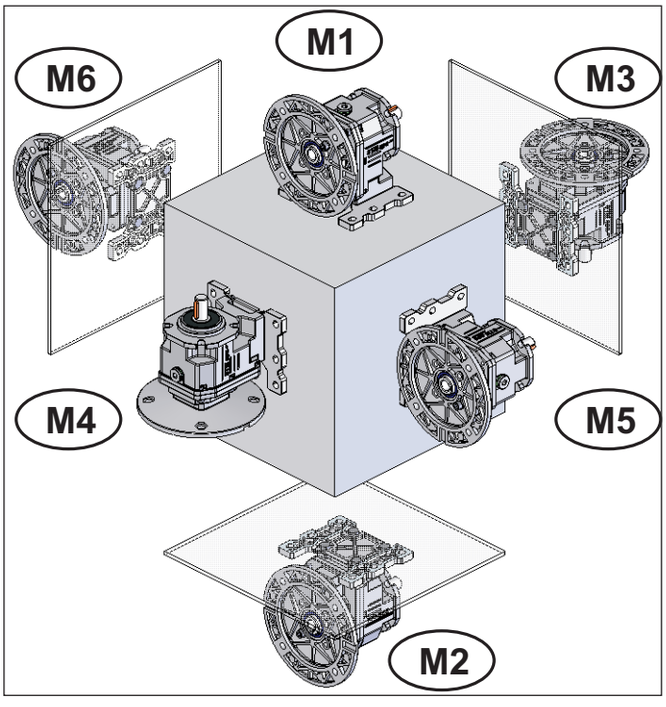

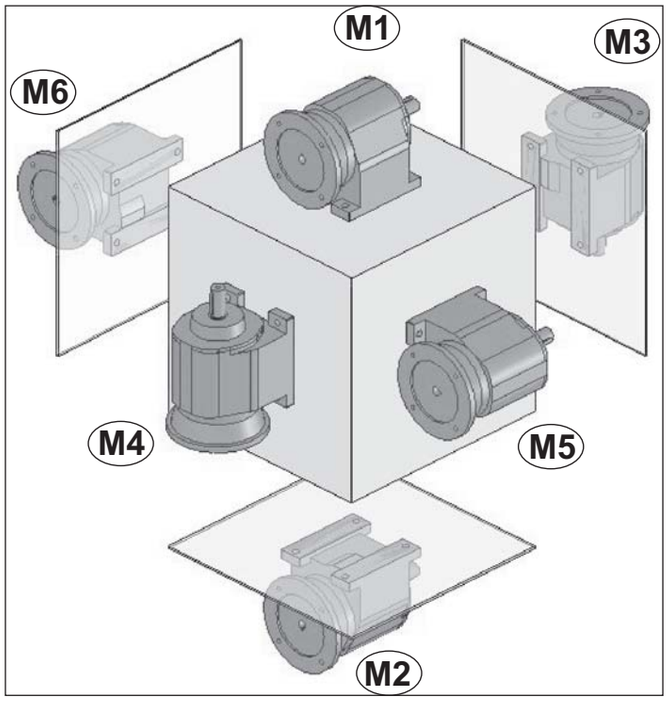

Positions de montage
Posiciones de montaje
Posições de montagem

OM-OC-OR

63-71-90-112

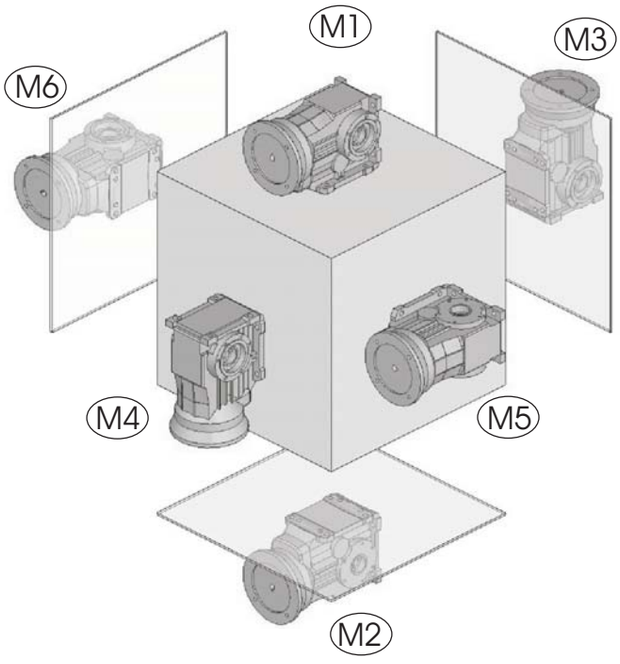

80-100-125-140-160-180

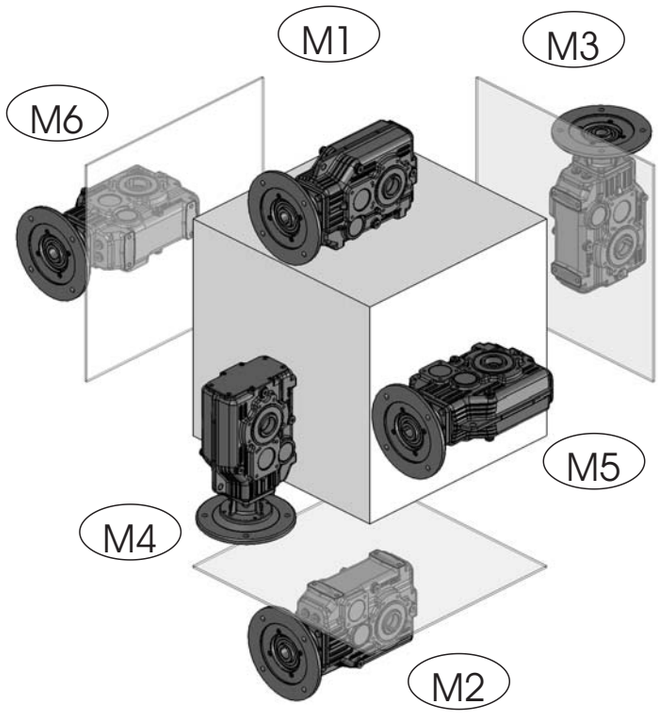

132-150-170-190

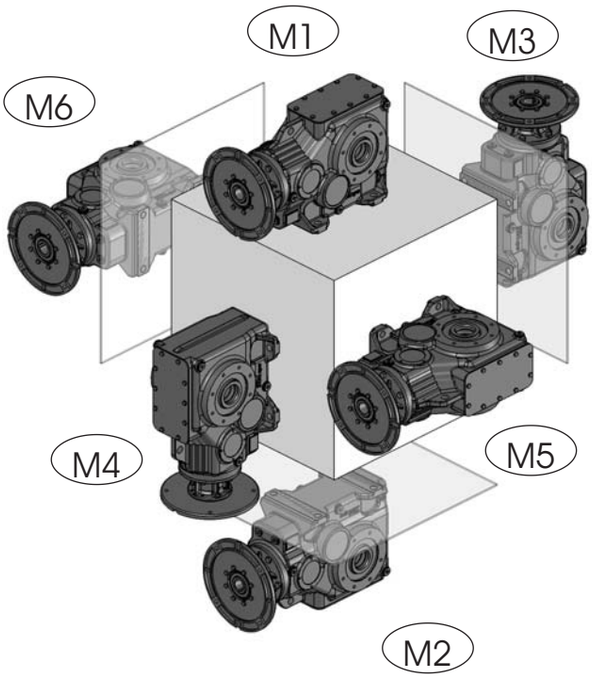

Positions de montage
Posiciones de montaje
Posições de montagem

SM

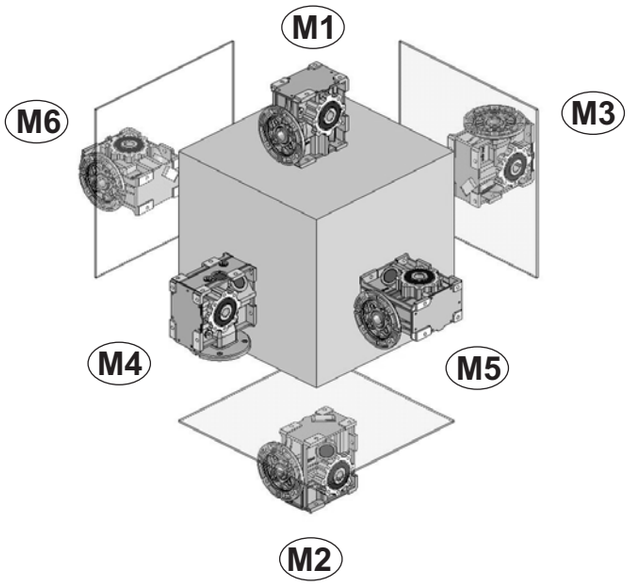

Positions de montage
Posiciones de montaje
Posições de montagem

P_

P_-

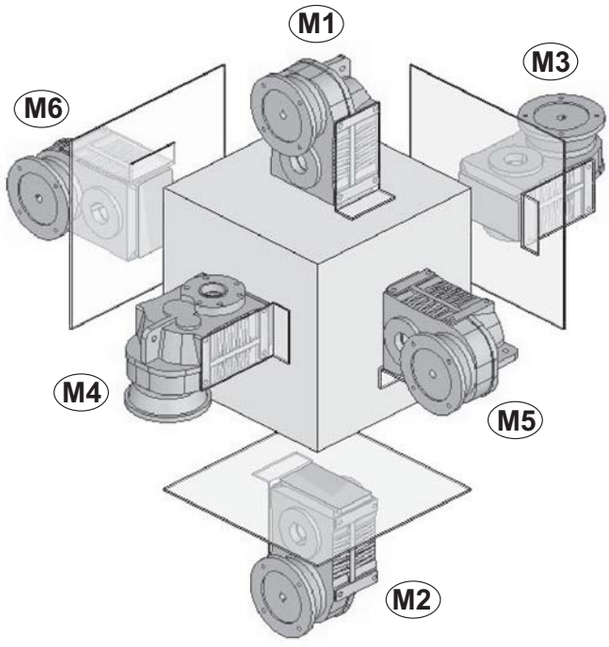

P_E

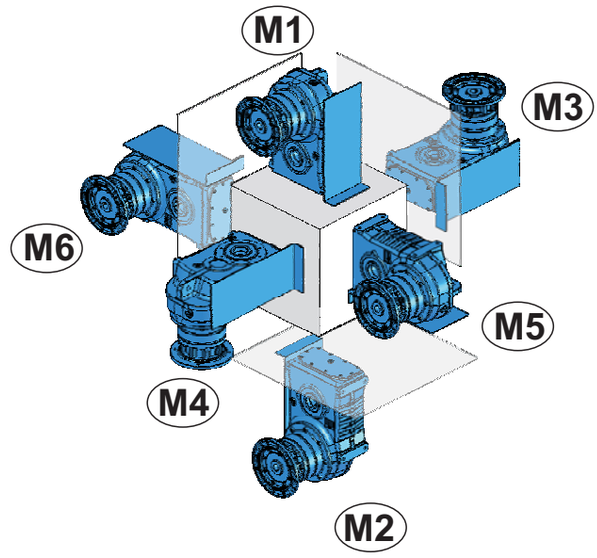

P_L

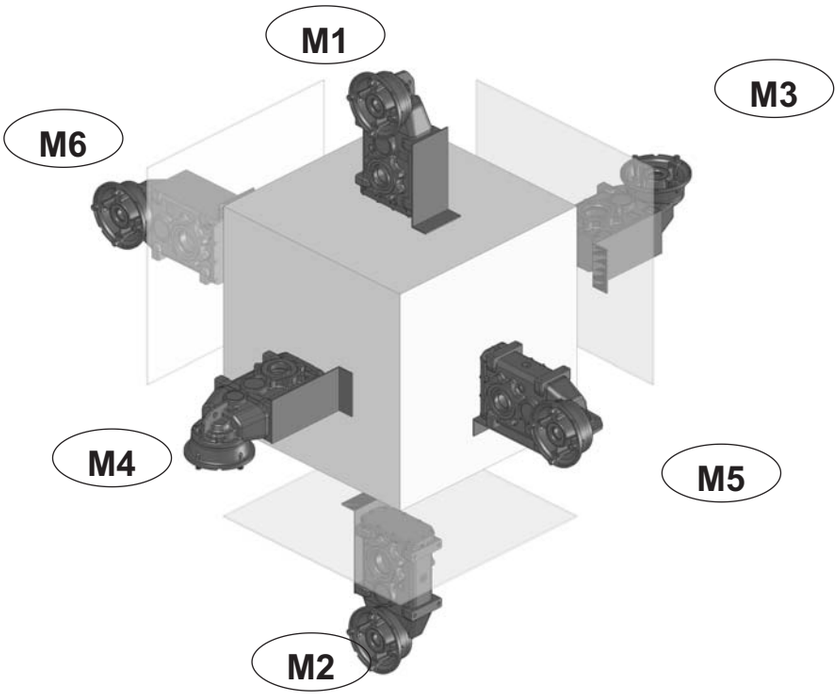

PT-1

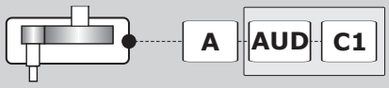

Positions de montage
Posiciones de montaje
Posições de montagem

80-100-125-140
132-150-170-190

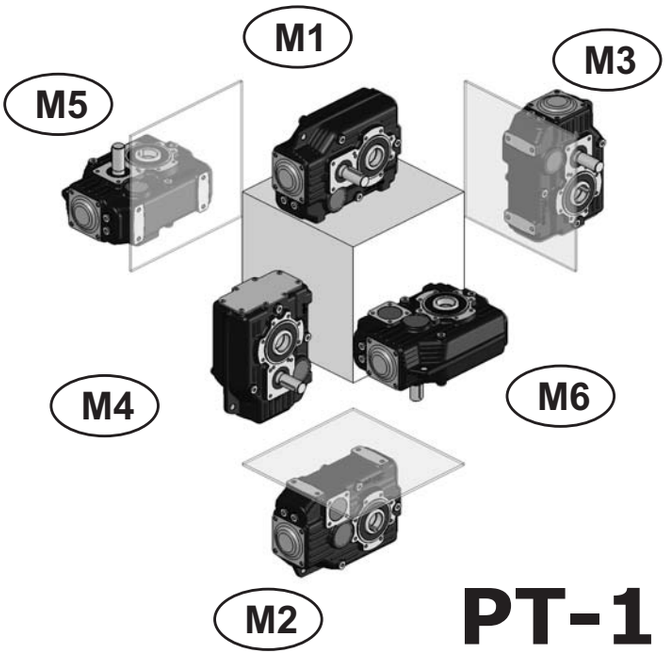

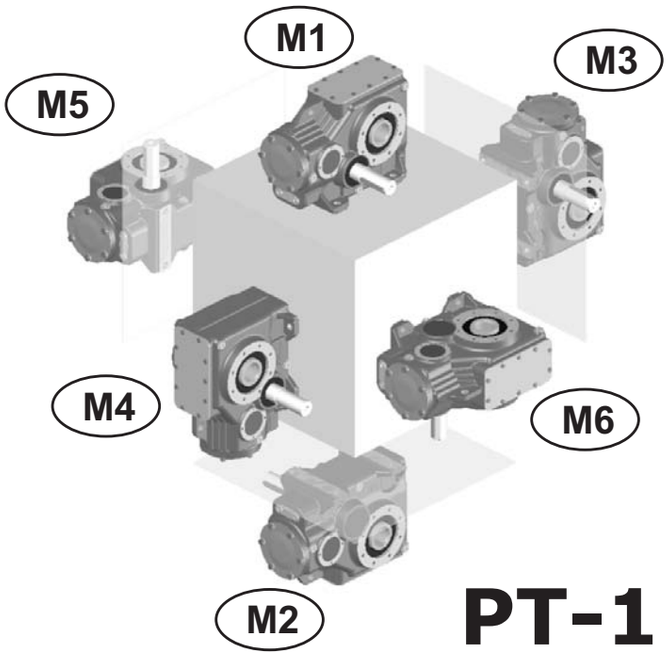

PT-1

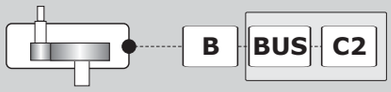

Positions de montage
Posiciones de montaje
Posições de montagem

80-100-125-140
132-150-170-190

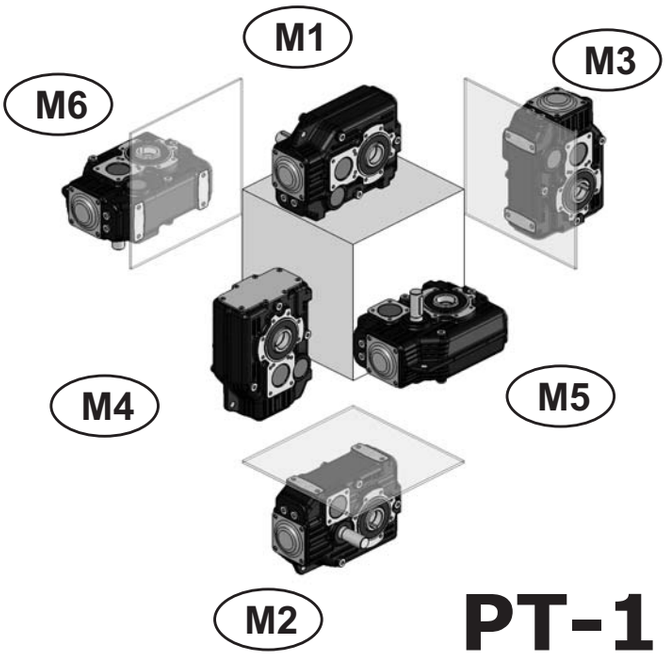

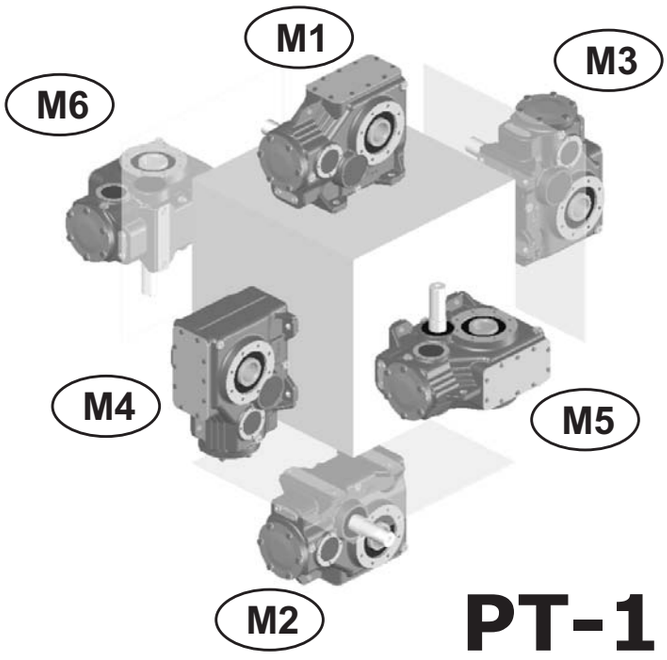

PT-2 A AUD C1

Positions de montage
Posiciones de montaje
Posições de montagem

80-100-125-140
132-150-170-190

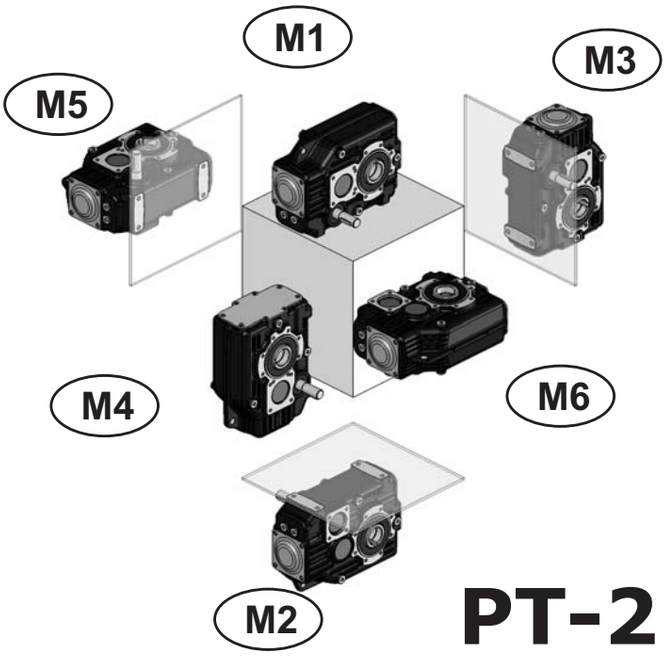

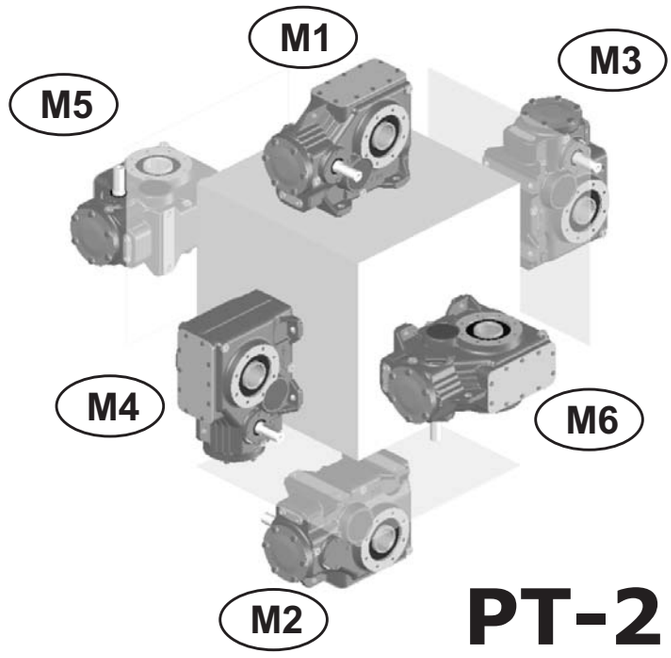

PT-2 B BUS C2

Positions de montage
Posiciones de montaje
Posições de montagem

80-100-125-140
132-150-170-190

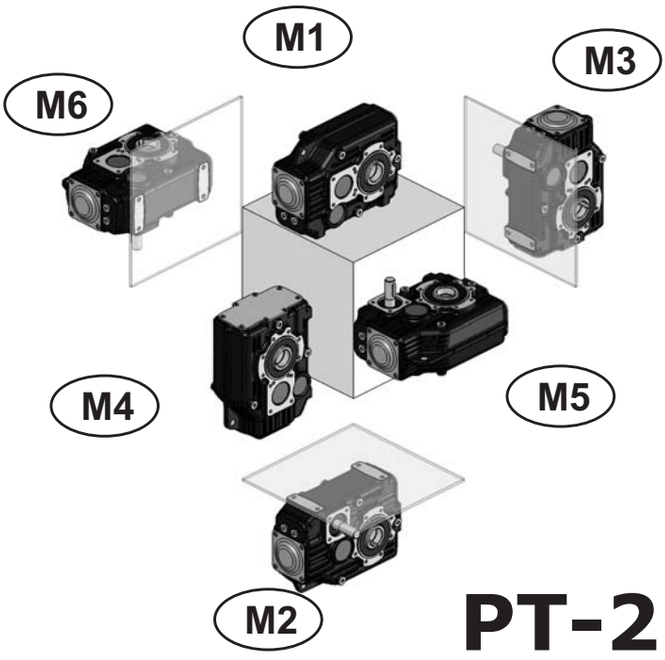

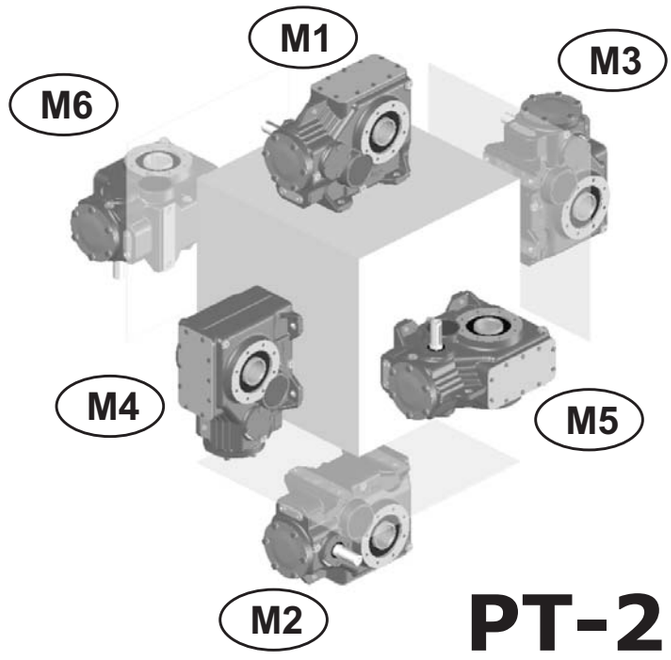

Gestion Révisions Catalogues STM

Gestión Revisiones Catálogos STM

Management Wiederholt Kataloge STM

Code Catalogue

Código Catálogo

Código do Catálogo

	CT17	F	E	P	4.2_Agg.N°1	
	N° Identification *N° de Identificación* N° Identificação	Identification Langue / *Identificación Idioma* / Identificação Língua **F** - Français - Francés - Francês **E** - Espagnol - Español - Espanhol **P** - Portuguais - Portugués - Português			Index de révision *Índice de Revisión* Índice de Revisão	

1) Chaque catalogue GSM distribué est muni d'un code d'identification qui est reporté à la dernière page des catalogues et au bas de la page de toutes les pages du catalogue en question. Pour vérifier la révision actuellement en votre possession, il faut regarder le dernier chiffre composant le code du catalogue:

2) Le catalogue qui contient les dernières actualisations est repérable sur le site internet STM. Les modifications exposées sont visibles en consultant le tableau des actualisations joint à ce document. Sur les pages qui font l'objet de la modification est reporté l'index de révision changé.

3) Regarder avec attention le symbole inséré à la colonne "Classification Modification". A cette colonne sera inséré un symbole déterminant une classification des modifications apportées.
Ce qui permet d'identifier avec une extrême rapidité l'importance de la modification effectuée;

1) Cada catálogo GSM distribuido, tiene un código que lo identifica, que se encuentra en la última página de los catálogos y al pie de página de todas la páginas del catálogo. Para controlar la revisión actualmente en vs. poder, es necesario observar la última cifra que compone el código del catálogo:

2) El catálogo que contiene las últimas actualizaciones se pueden encontrar en el sitio de internet STM. Las modificaciones indicadas se pueden visualizar consultando la tabla de las actualizaciones que se adjunta a este documento. En las páginas objeto de la modificación, se encuentra el índice de revisión cambiado.
3) Observar con atención el símbolo presente en la columna "Clasificación Modificación".
En esta columna encontrarán un símbolo que determina una clasificación de las modificaciones aportadas.
Esto permite identificar con mucha rapidez la importancia de la modificación aportada.

1) Cada catálogo GSM é identificado por um código impresso na última página e no final de cada página do catálogo. Para examinar a revisão em sua posse veja a última cifra que compõe o código do catálogo.

2) O catálogo com as últimas atualizações está disponível no site internet da STM. As modificações feitas são visíveis consultando a tabela das atualizações anexada ao documento. Nas páginas modificadas está registrado o índice de revisão mudado.

3) Preste atenção ao símbolo inserido na coluna "Classificação de Mudança".
Nessa coluna será inserido um símbolo que determina uma classificação das mudanças feitas.
Esse símbolo permite identificar com extrema rapidez a importância da mudança feita.

Classification ***Clasificación*** **Classificação**	**Spécifiant les éléments de modification** ***Especificación de los elementos de modificación*** **Identificador dos elementos de mudança**	**Symbole d'identification** ***Símbolo de Identificación*** **Símbolo Identificador**
Clé *Llave* Chave	Sortie et introduction d'un produit *Salida y entrada de un producto* Saída e introdução de um produtto	⇄
Important *Importante* Importante	Modification qui influence les encombrements/état de la fourniture/installation du produit *Modificación que influye en las dimensiones/estado suministro/instalación del producto* Mudança que afeta os espaços/estado de fornecimento/instalação do produto	▼
Secondaire *Secundaria* Secundária	Modification concernant traductions/mises en page/insertion descriptions *Modificación que comprende traducciones/compaginaciones/introducción descripciones* Mudança que compete à traduções/paginações/inserimento descrições	—

4) Au cas où l'on constaterait une diversité de cotes entre le plan 2D – 3D déchargé du site internet et le tableau du catalogue, il est conseillé de consulter notre Service technique.

4) Si se presentara una diferencia de cotas entre el diseño 2D – 3D descargado del sitio de internet y la tabla del catálogo, es necesario consultar nuestro servicio técnico.

4) Caso resulte uma diversidade de quotas entre desenho 2D – 3D baixado do site internet e tabela do catálogo é necessário consultar o nosso serviço técnico.

ATTENTION
Vérifier la révision en votre possession et le tableau des actualisations apportées dans la nouvelle révision.

ATENCIÓN
Controlar la revisión en vs poder y la tabla de las actualizaciones aportadas en las nuevas revisiones

ATENÇÃO
Verifique a revisão em sua posse e a tabela das atualizações feitas na nova revisão.

Puissance demandée / *Potencia pedida* / Potência requerida

$$P = \frac{m \cdot g \cdot v}{6 \cdot 10^4}$$ Levage / *Elevación* / Levantamento

$$P = \frac{M \cdot n}{9550}$$ Rotation / *Rotación* / Rotação

$$P = \frac{F \cdot v}{6 \cdot 10^4}$$ Translation / *Desplazamiento* / Translação

$$M = \frac{9550 \cdot P}{n}$$ Couple / *Par* / Torque

$$F = 1000 \cdot \frac{M}{r}$$ Force / *Fuerza* / Força

$$v = \frac{2r \cdot \pi \cdot n}{1000}$$ Vitesse linéaire / *Velocidad lineal* / Velocidade linear

Charges radiales / *Cargas radiales* / Cargas radiais

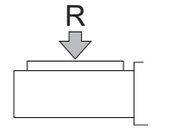

$$R = \frac{2000 \cdot T \cdot Kr}{d}$$

R (N)
Charge radiale
Carga Radial
Carga radial

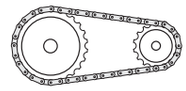

Kr = 1
Roue pour chaîne
Rueda para cadena
Roda para correia

T (Nm)
Couple sur l'arbre
Par en el eje
Torque

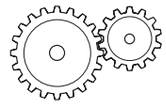

Kr = 1.06
Engrenage
Engranaje
Engrenagem

d (mm)
Diamètre de la roue
Diámetro de la rueda
Diâmetro da roda

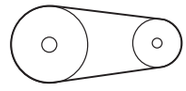

Kr = 1.5-2.5-3.5
1.5 - Courroies dentées/*Correas dentadas*/Correias dentadas
2.5 - Courroies trapézoïdales/*Correas trapezoidales*/Correias trapezoidais
3.5 - Roues de friction (caoutchouc sur métal)
Ruedas de fricción (goma sobre metal)
Rodas de fricção (borracha em metal)

Moment d'inertie | **Momento de inercia** | **Momento de inércia**

$J = 98.p.l.D^4$ Cylindre plein / *Cilindro pleno* / Cilindro cheio
$J = 98.p.l.(D^4-d^4)$ Cylindre creux / *Cilindro hueco* / Cilindro oco

Conversion d'une masse en mouvement linéaire dans un moment d'inertie se rapportant au vilebrequin.

Conversión de una masa en movimiento lineal en un momento de inercia referido al cigüeñal

Conversão de uma massa em movimento linear em um momento de inércia referido ao eixo do motor.

$$J = 91.2 \cdot m \cdot \frac{v^2}{n^2}$$

Conversion de différents moments d'inertie de masse à des vitesses différentes dans un moment d'inertie se rapportant au

Conversión de distintos momentos de inercia de masa a velocidades distintas en un momento de inercia referido al cigüeñal.

Conversão de diversos momentos de inércia de massa com velocidades diversas em um momento de inércia referido ao eixo do motor.

$$J_a = \frac{J_2 \cdot n_2^{\,2} + J_3 \cdot n_3^{\,2} \ldots}{n_1^{\,2}}$$

P	= Puissance moteur	*Potencia motor*	Potência do motor	[kW]
m	= Masse	*Masa*	Massa	[kg]
v	= Vitesse linéaire	*Velocidad lineal*	Velocidade linear	[m/min]
F	= Force	*Fuerza*	Força	[N]
n	= Vitesse de rotation	*Velocidad de rotac.*	Velocidade de rotação	[min-1]
g	= 9.81	*9.81*	9.81	[m/sec]
M	= Couple du moteur	*Par del motor*	Torque de motor	[Nm]
r	= Rayon	*Radio*	Raio	[mm]
J	= Inertie	*Inercia*	Inércia	[kgm2]
l	= Longueur	*Longitud*	Comprimento	[mm]
d	= Diamètre interne	*Diámetro interno*	Diâmetro interno	[mm]
D	= Diamètre externe	*Diámetro externo*	Diâmetro externo	[mm]
p	= Poids spécifique	*Peso específico*	Peso específico	[kg/dm3]

High Tech Line CT 17 FEP4.2 - Agg.N°1 - 06/24

Ce catalogue annule et remplace toute édition ou révision précédentes.
Les données exposées au catalogue ne sont pas contraignantes et nous nous réservons le droit d'apporter d'éventuelles modifications sans en donner aucun préavis, en vue d'une amélioration continue du produit.
Au cas où ce catalogue ne vous serait pas parvenu par une distribution contrôlée, l'actualisation des données qui y est effectuée n'est pas assurée.

Dans ce cas la version la plus actualisée est disponible sur notre site internet: www.stmspa.com

Este catálogo anula y sustituye cualquier edición o revisión anterior.
Los datos utilizados en el catálogo no son obligatorios, y la empresa se reserva el derecho de aportar eventuales modificaciones sin previo aviso, para un continuo mejoramiento del producto.

En caso que este catálogo no les haya llegado por medio de distribución controlada, la actualización de los datos contenidos en el mismo no está asegurada.

En dicho caso, la versión más actualizada está disponible en nuestro sitio de internet: www.stmspa.com

Este catálogo cancela e substitui qualquer edição ou revisão precedente.
Os dados expostos no catálogo não são difíceis e nos reservamos o direito de efetuar eventuais mudanças sem pré-aviso, visando um melhoramento contínuo do produto.

Caso este catálogo não lhe chegue através da distribuição controlada, a atualização dos dados não é garantida.

Em tal caso a versão mais atualizada está disponível no nosso site internet: www.stmspa.com

HOT MINDS 3/2019

STM S.p.A.
Headquarters
Via del Maccabreccia, 39
40012 Lippo di Calderara di Reno (BO)
Tel. +39 051 37 65 711
Fax +39 051 64 66 178
www.stmspa.com - info@stmspa.com

GSM S.p.A.
Via Malavolti, 48
41122 Modena - Italy
Tel. +39 051 37 65 711
Fax +39 051 64 66 178
www.stmspa.com - info@stmspa.com

UNI EN ISO 9001:2015
QUALITY SYSTEM CERTIFICATION
DNV·GL
ISO 9001